VORTEX

Catálogo de Pastillas de Freno

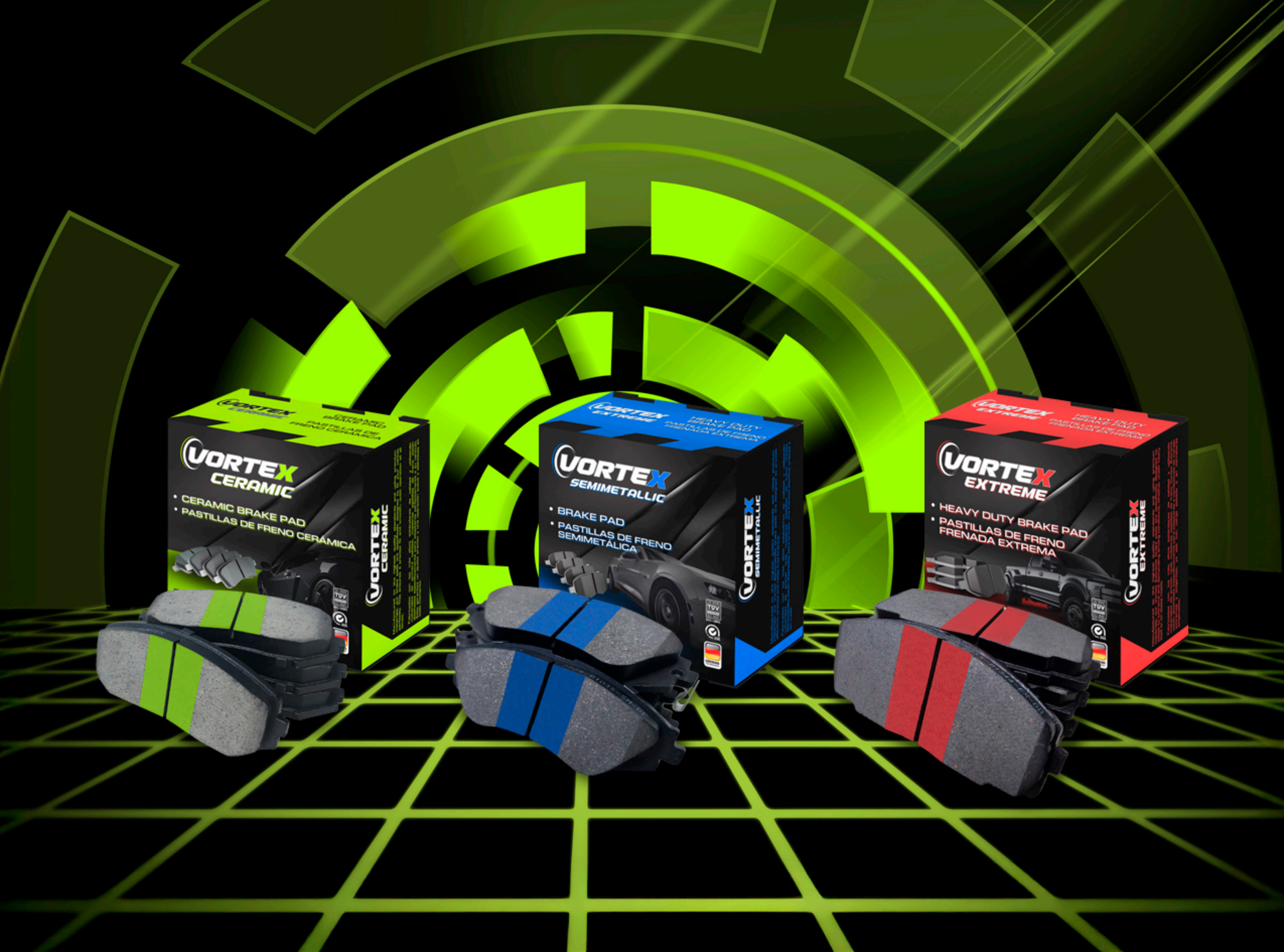

¿Quiénes somos?

- Somos una empresa dedicada a la comercialización de repuestos automotrices de alta calidad directamente desde la fábrica.
- Nos especializamos en la distribución de repuestos para vehículos en América Central, América del Sur y el Caribe.

Nuestra Misión

Ofrecer repuestos automotrices de alta calidad con un servicio excepcional y un apoyo integral en cada país de América Latina.

Nuestra Visión

Ser el proveedor líder de repuestos automotrices en América Latina, reconocidos por nuestra calidad, confiabilidad y servicio al cliente.

“EL FUTURO ES AHORA”



Catálogo de Pastillas de Freno

790475	109.0	39.0	12.5	4	FIAT TALBOT TOYOTA

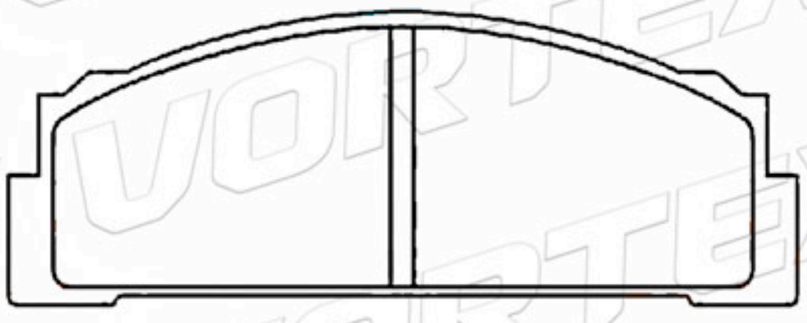

D71-700	108.8	39.0	10.0	4	AUTOBIANCHI FIAT-LANCIA SEAT-TALBOT

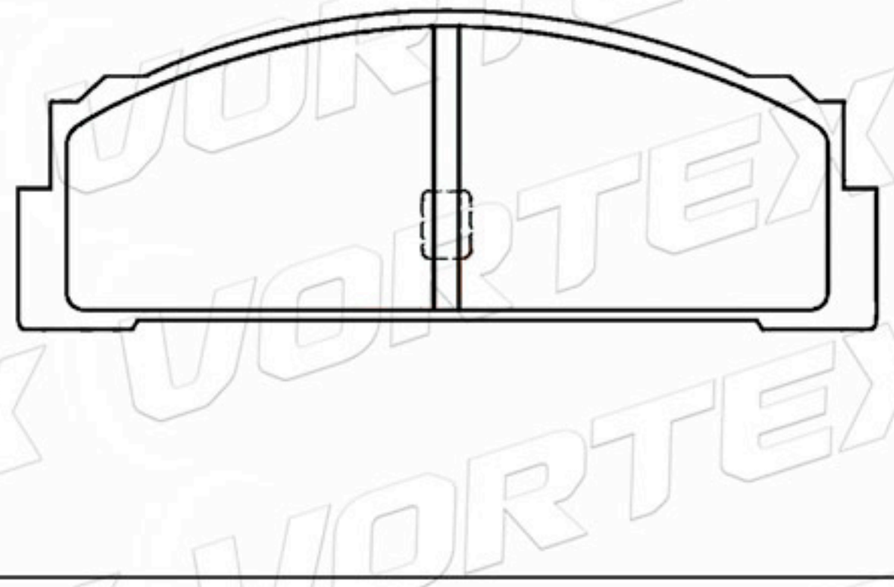

D54-798	109.0	39.0	17.5	4	AUTOBIANCHI FIAT-LANCIA SEAT-YUGO

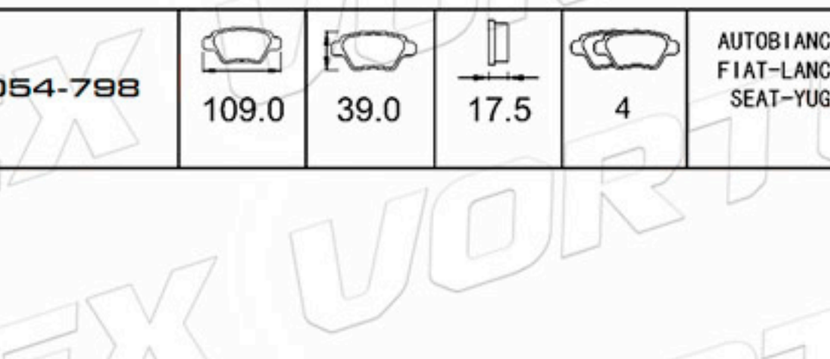

D9-721	80.7	66.0	15.5	4	ALFA ROMEO FIAT-JAGUAR PEUGEOT

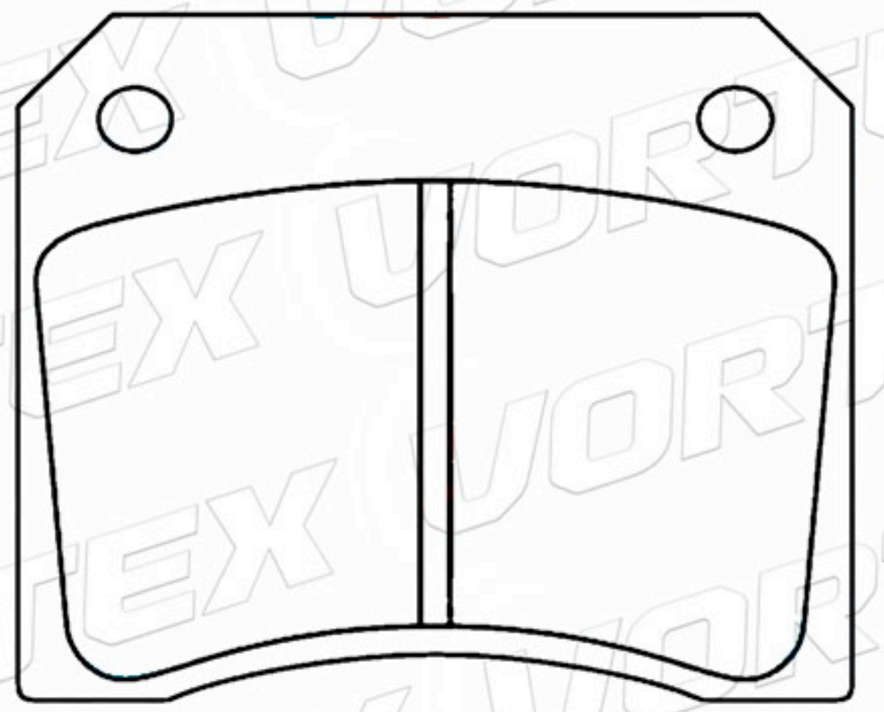

D40-770	49.7	58.0	15.0	4	VOLKSWAGEN



D31-736	61.7	56.5	15.0	4	ALFA ROMEO- AUDI-BMW

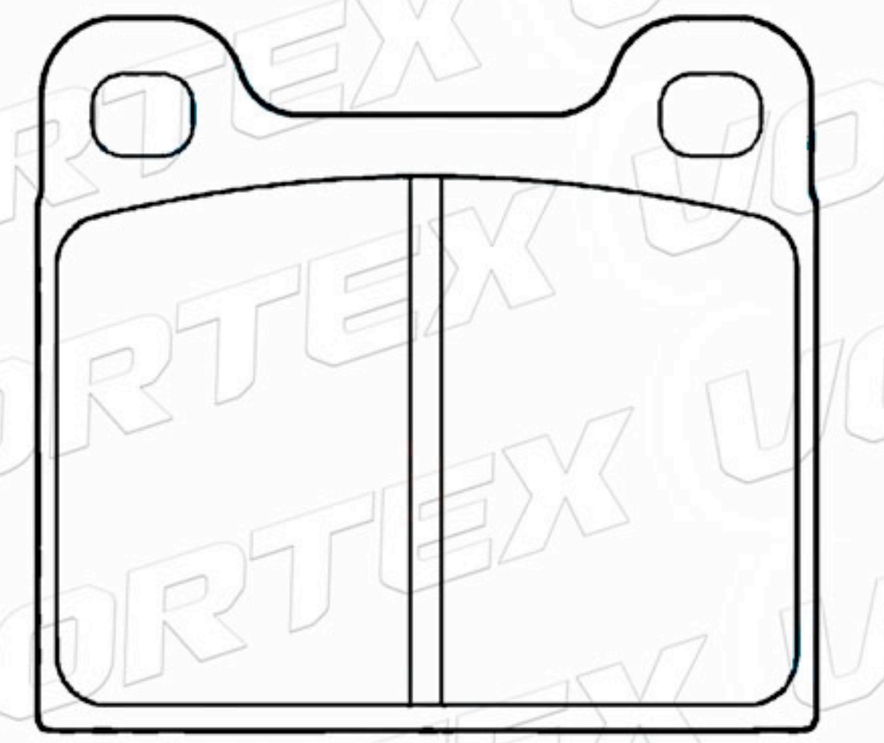

www.vortexautoparts.com
info@vortexautoparts.com
F&F Tower, Oficina 33-A, Calle 50, Ciudad de Panamá

ISO-14001

Catálogo de Pastillas de Freno

D30-7200	55.8	53.0	15.0	4	ALFA ROMEO-BMW VOLKSWAGEN-VOLVO

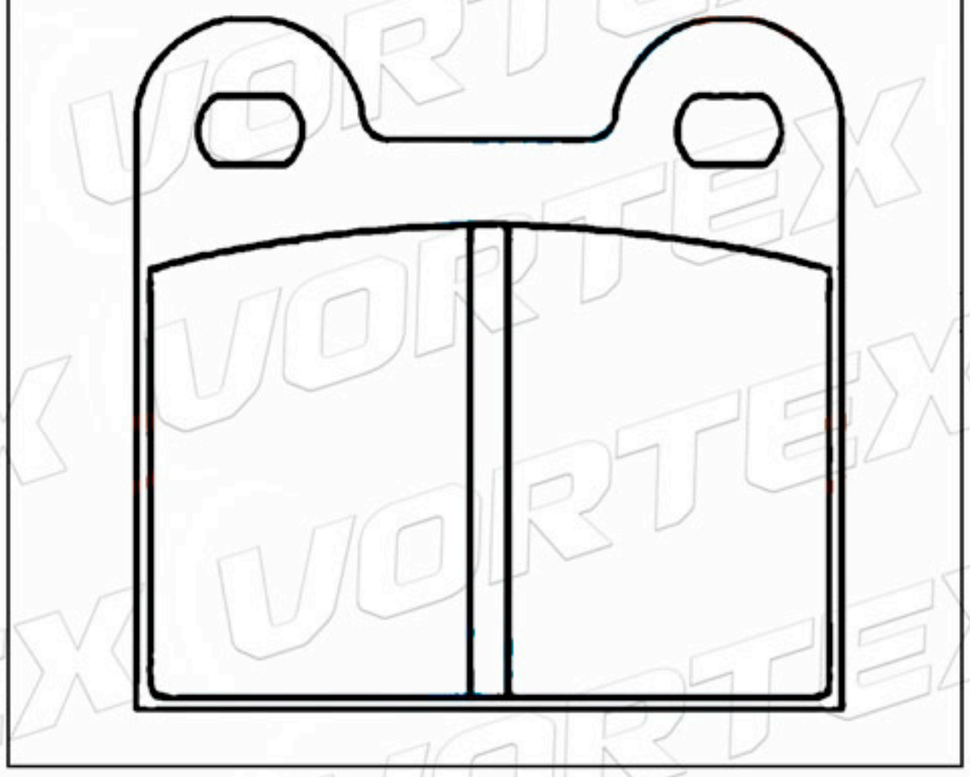

D45-734	76.8	70.2	15.0	4	ALFA ROMEO-FORD MERCEDES

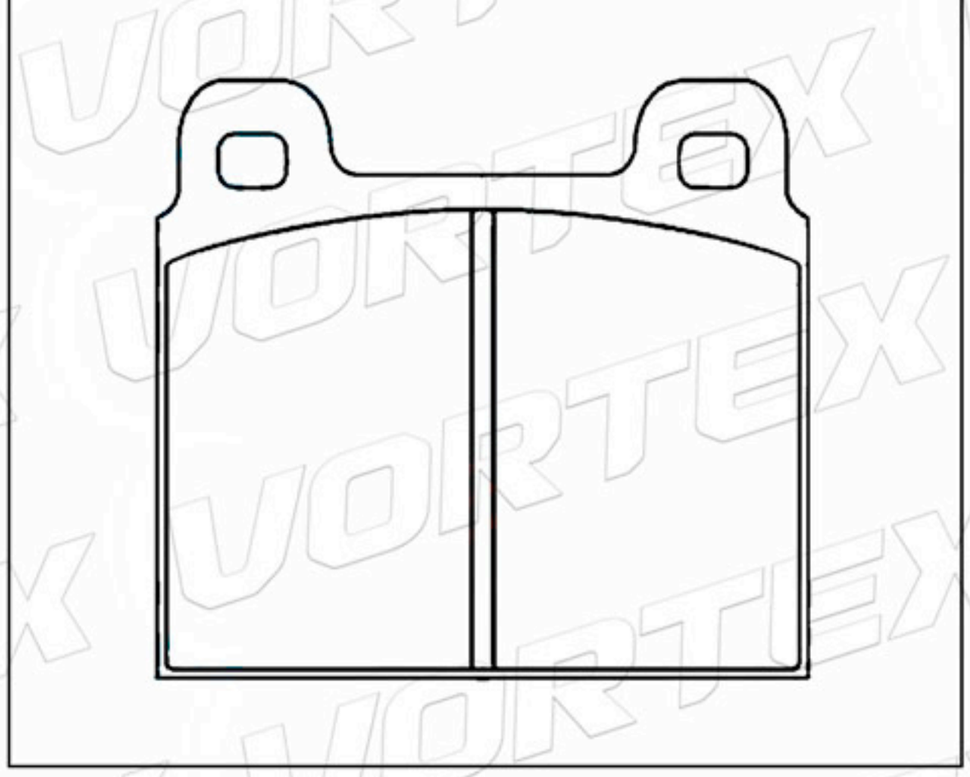

D61-745	74.2	64.4	13.8	4	AUSTIN-INNOCENTI MORRIS-MG VAUXHALL

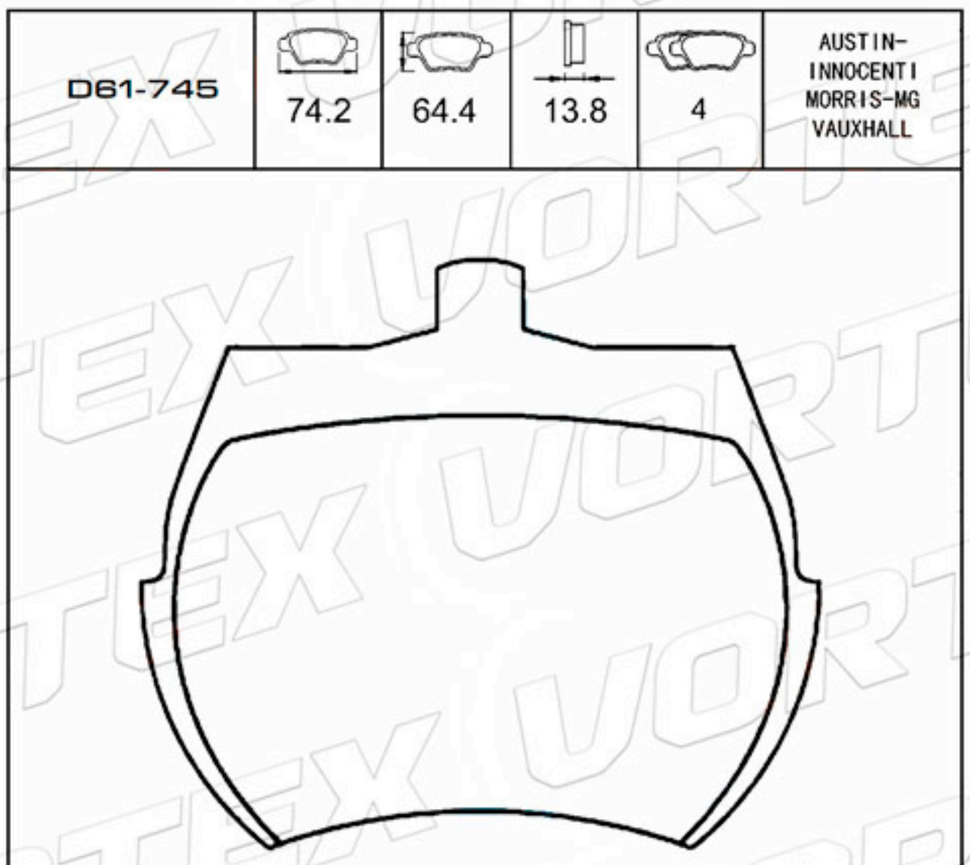

D28-717	47.2	65.1	17.0	4	HONDA-LANCIA ROVER

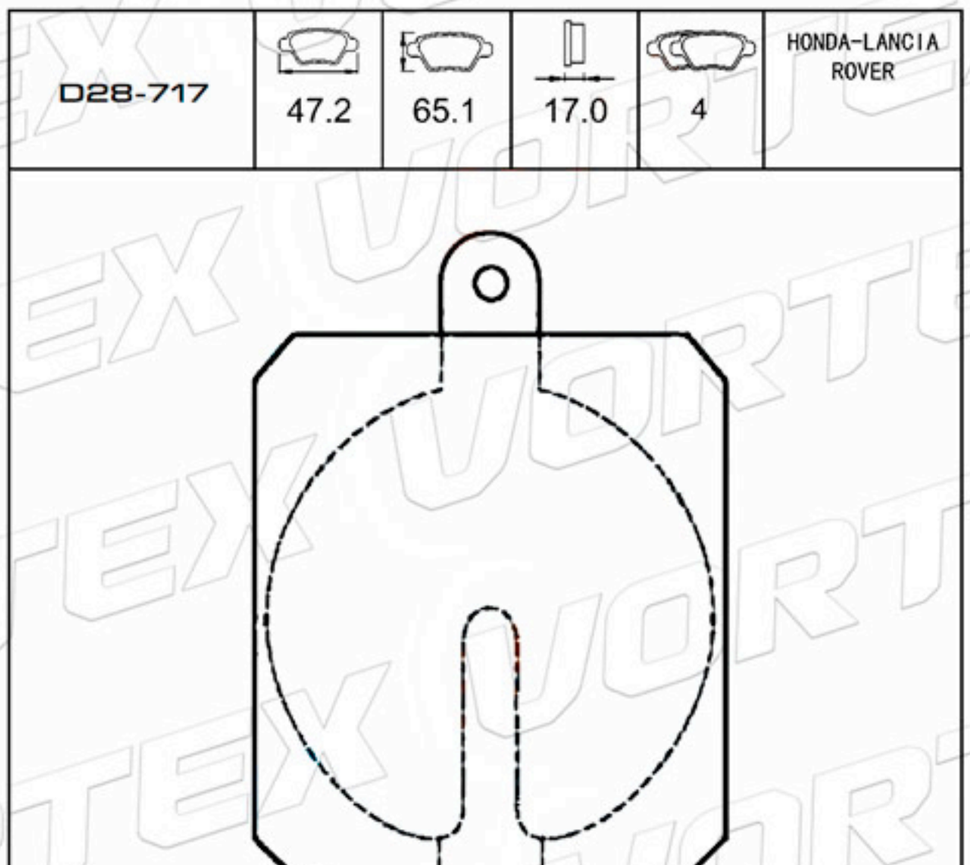

D77-7010	78.4	64.5	17.0	2A-2B	PEUGEOT

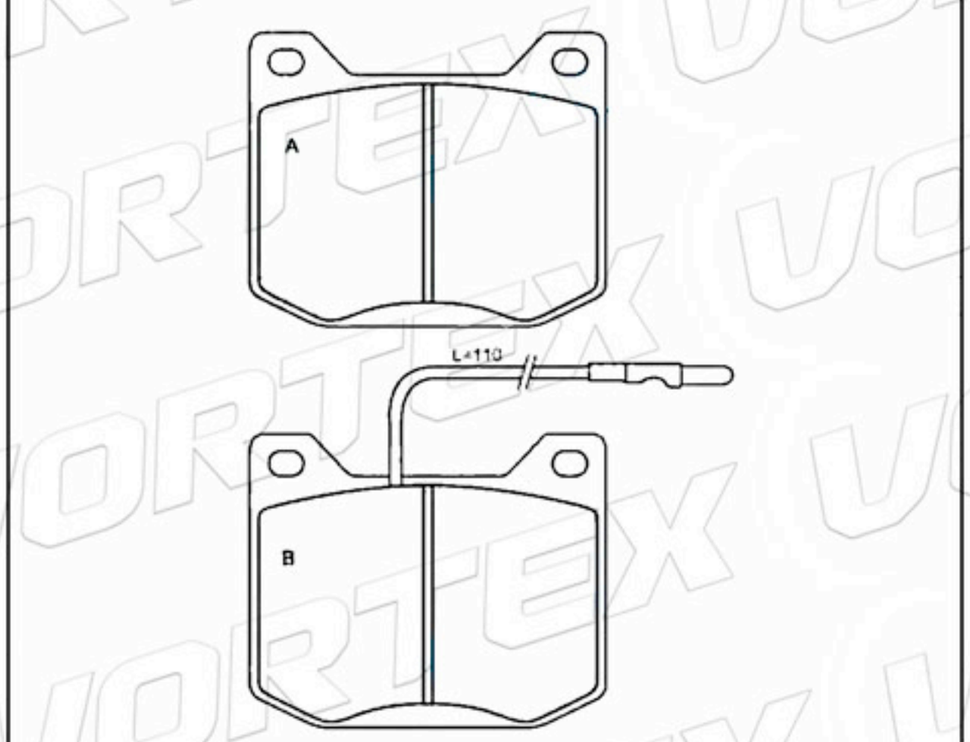

D78-7011	63.4	55.1	14.0	2A-2B	PEUGEOT

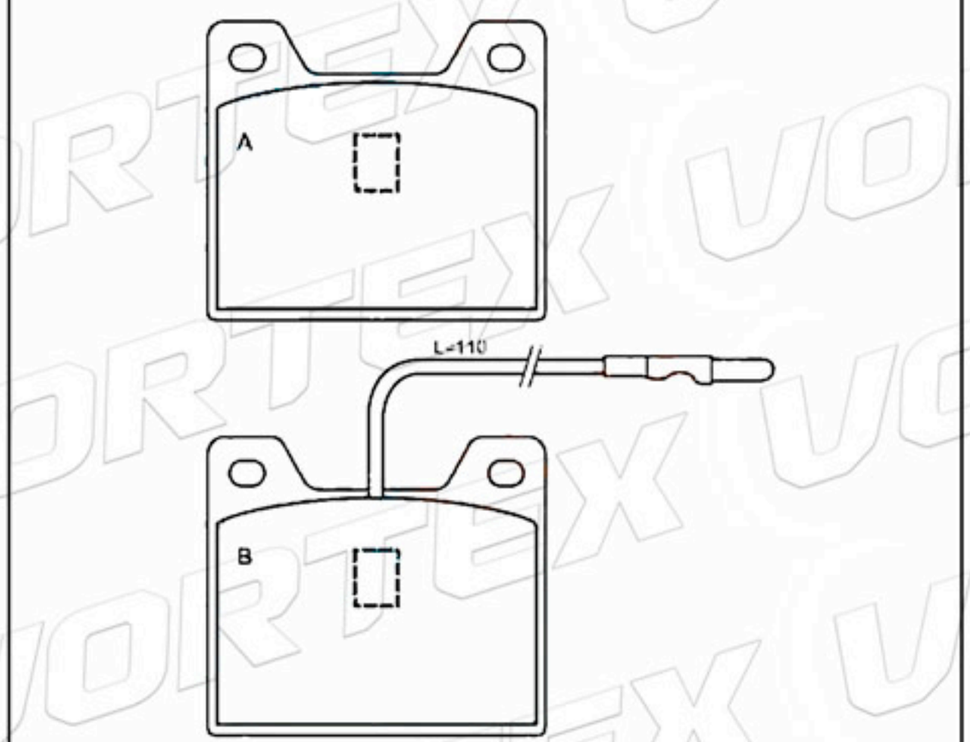

www.vortexautoparts.com
info@vortexautoparts.com
F&F Tower, Oficina 33-A, Calle 50, Ciudad de Panamá

ISO-14001
GERMAN TECHNOLOGY

Catálogo de Pastillas de Freno

1D5451478W	145.5	83.6	29.8	4	CITROEN

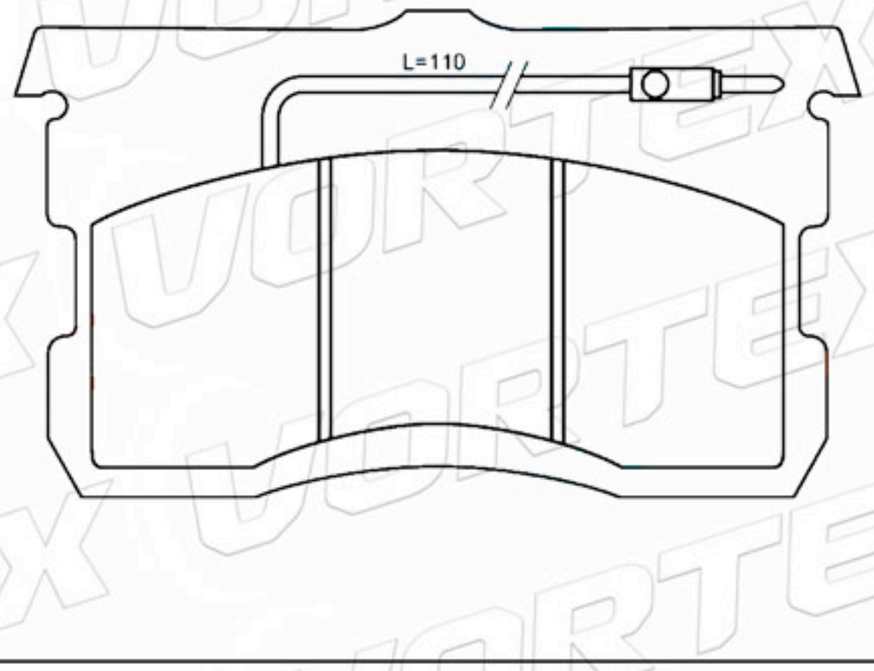

D192-7078	108.9	49.0	14.0	4	RENAULT

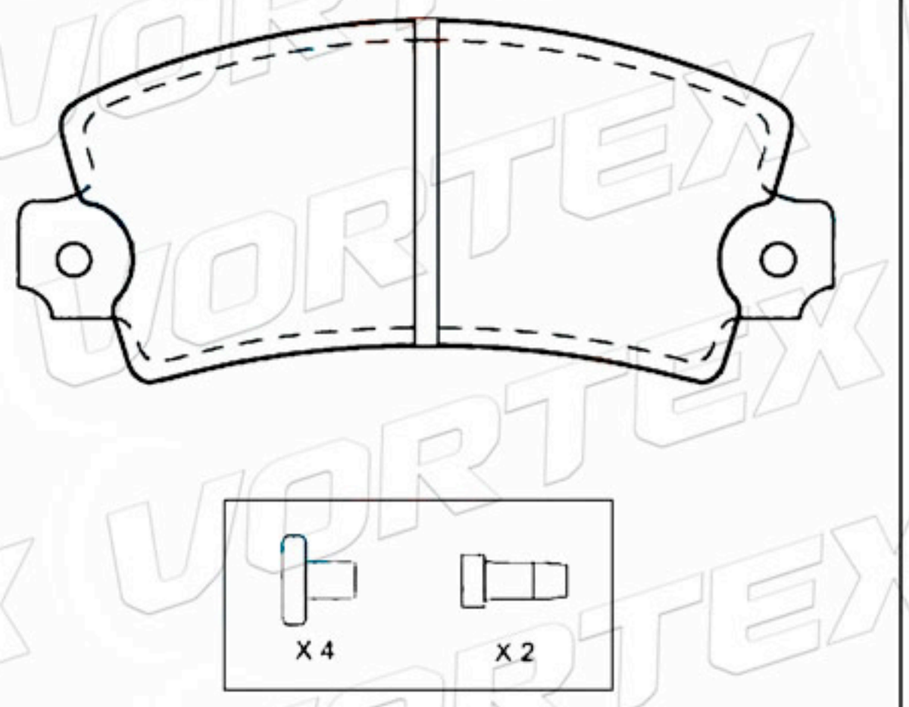

D44-765	63.4	55.4	14.2	4	FORD-INNOCENTI LANCIA-TALBOT

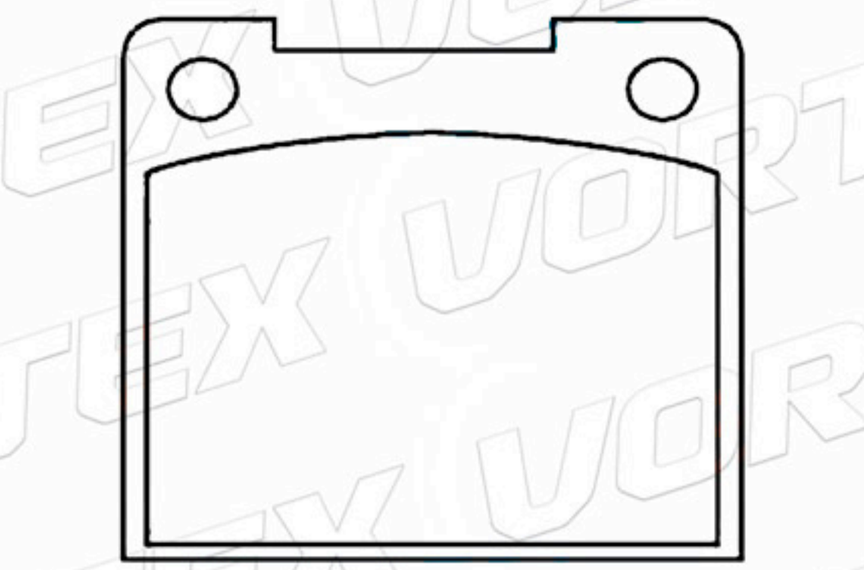

D51-789	63.4	63.3	14.4	4	FORD-INNOCENTI ROVER-TALBOT

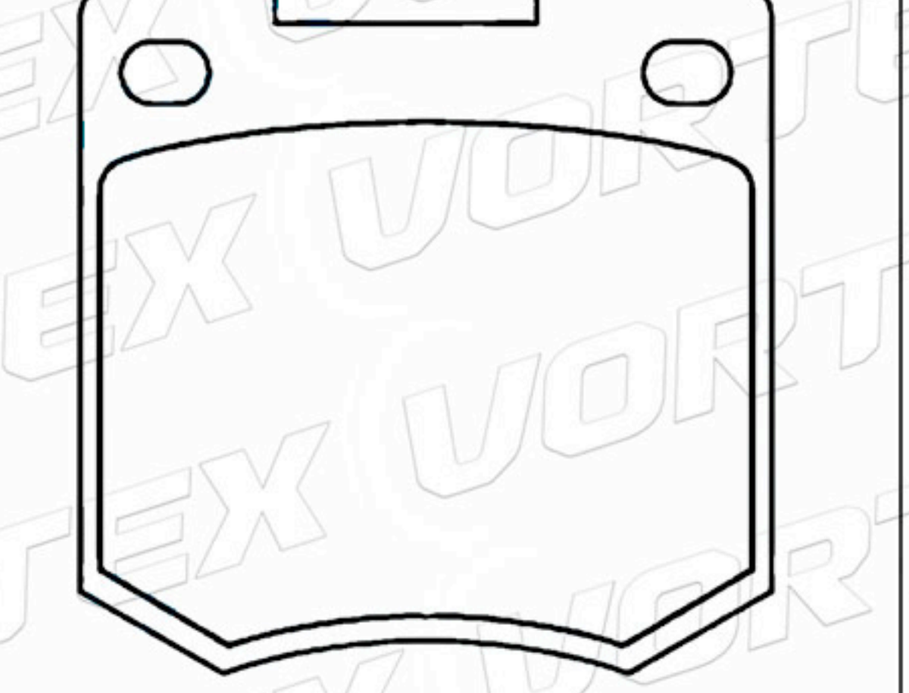

7701200355	108.9	49.0	16.0	4	RENAULT

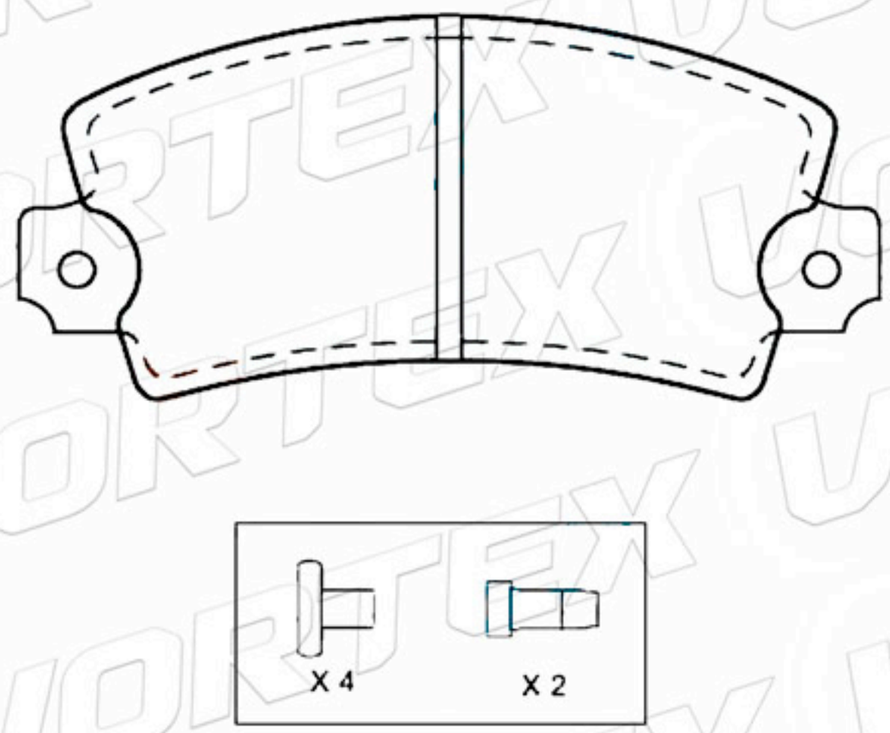

D80-700	83.8	59.0	15.4	4	PEUGEOT

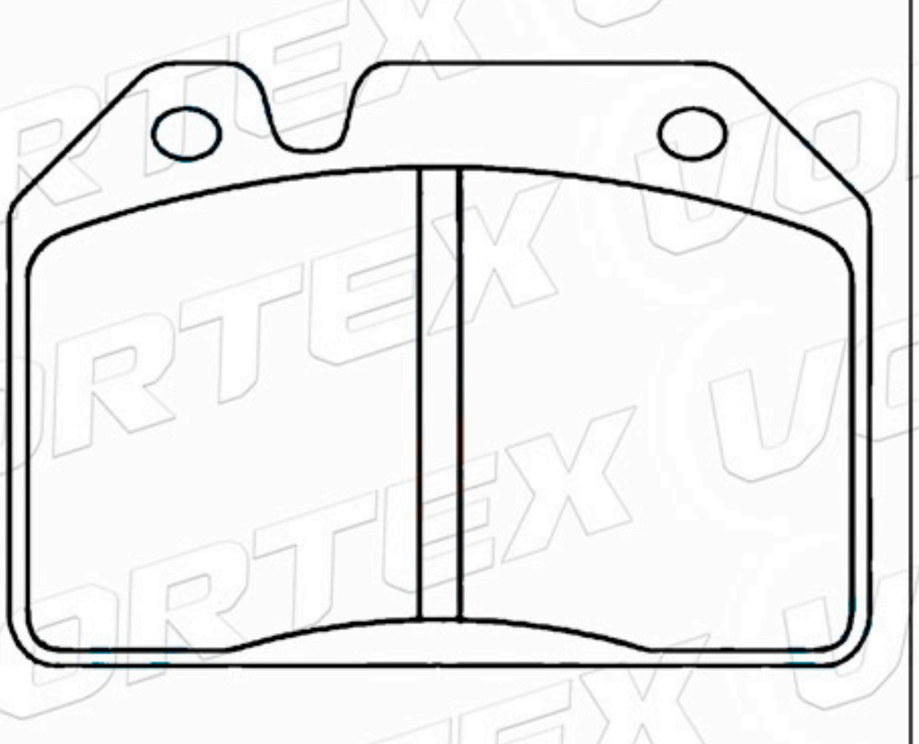

www.vortexautoparts.com
info@vortexautoparts.com
F&F Tower, Oficina 33-A, Calle 50, Ciudad de Panamá

Catálogo de Pastillas de Freno

D70-700	96.0	55.5	10.5	2A-2B	SAAB

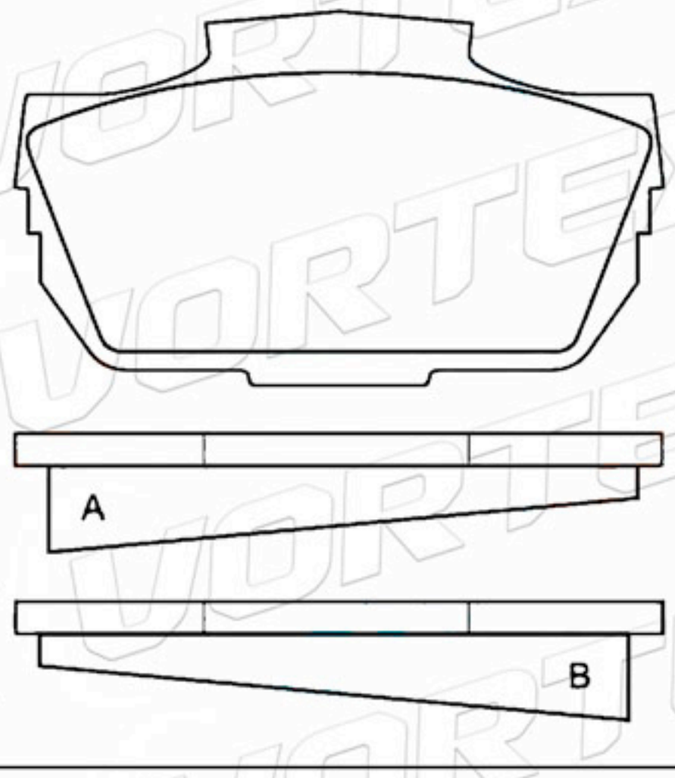

D2-7199	78.4	64.2	15.5	4	FORD-ROVER TALBOT-VAUXHALL

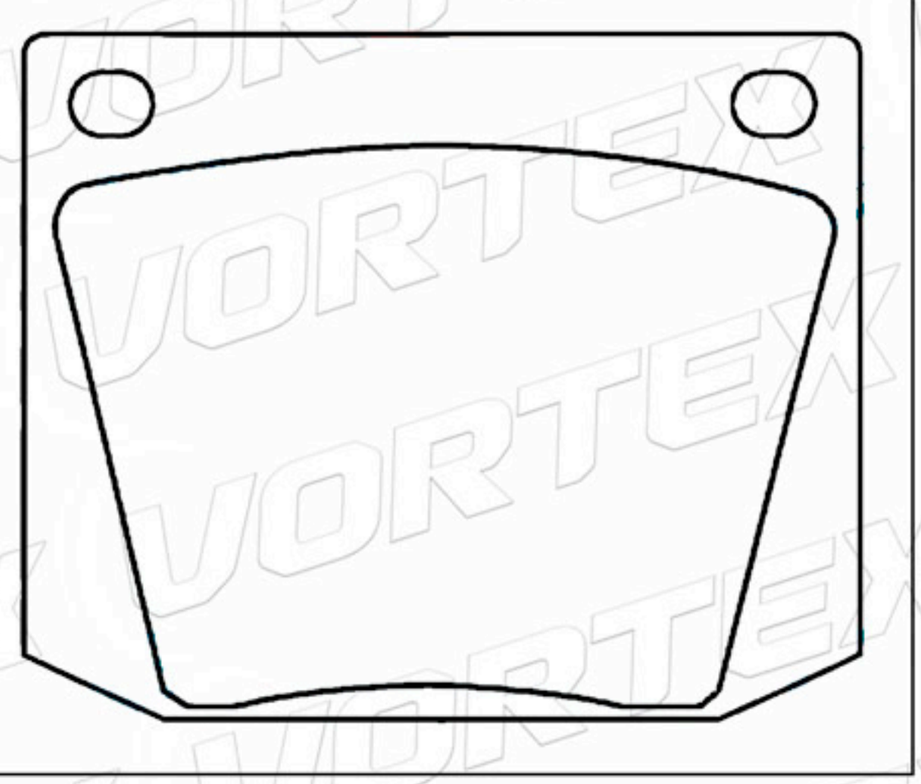

D27-71	88.4	64.5	15.0	4	AVELING BARFORD ROVER-TALBOT

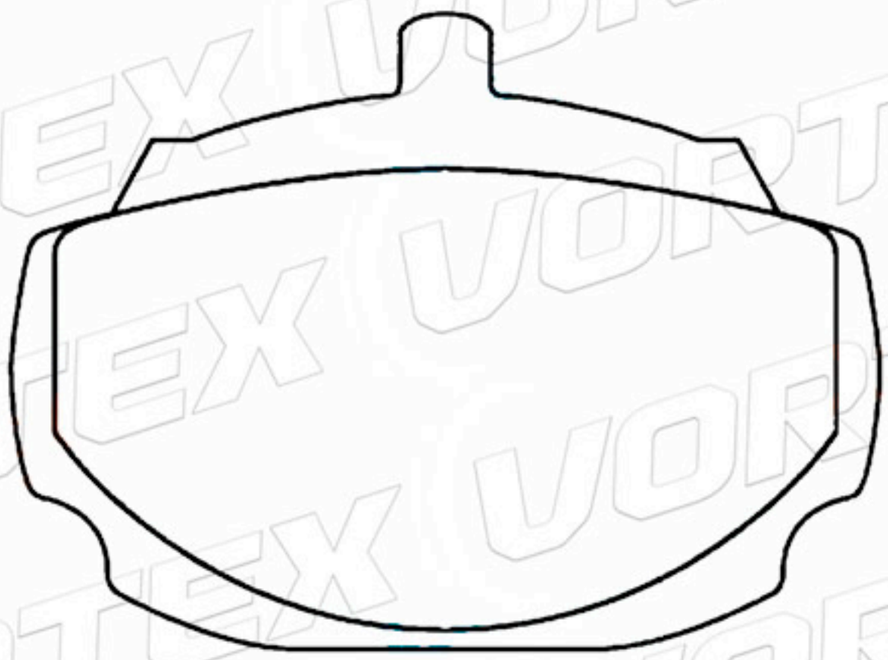

D4-724	98.3	60.2	16.0	4	VOLVO

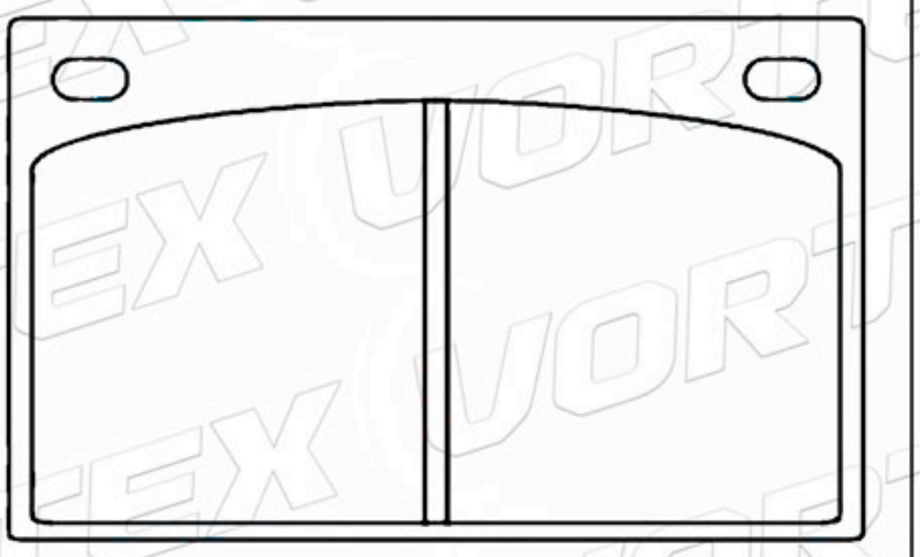

D31-7255	61.8	56.5	14.0	4	OPEL

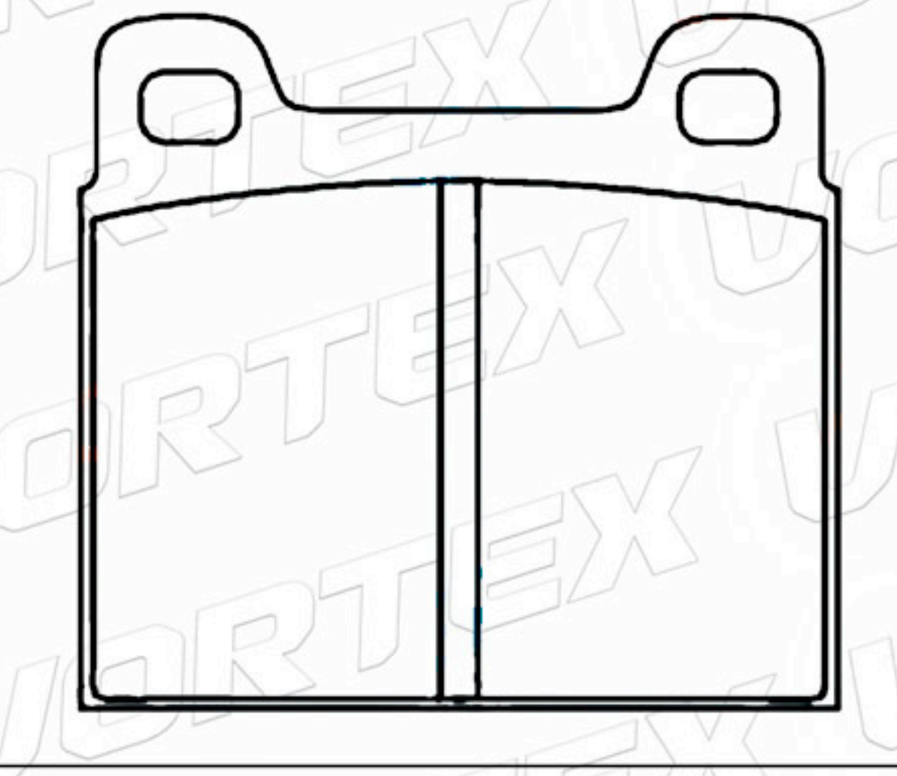

75516220	89.4	38.0	12.0	4	CITROEN

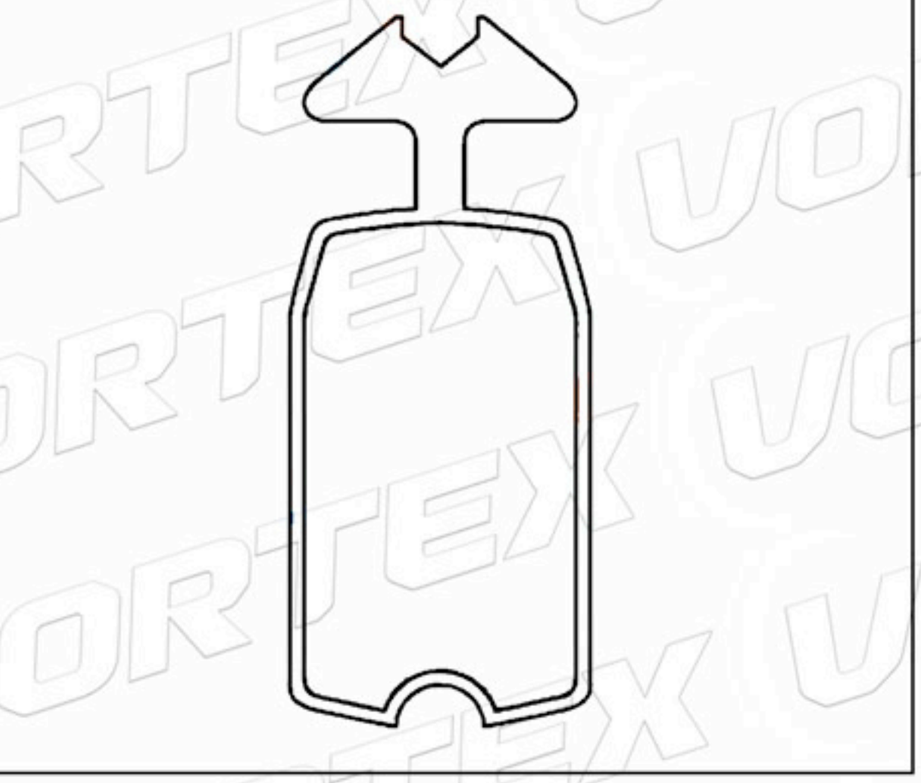

www.vortexautoparts.com
info@vortexautoparts.com
F&F Tower, Oficina 33-A, Calle 50, Ciudad de Panamá

Catálogo de Pastillas de Freno

D108-7042	76.7	58.8	15.0	4	AUDI-BMW VOLKSWAGEN

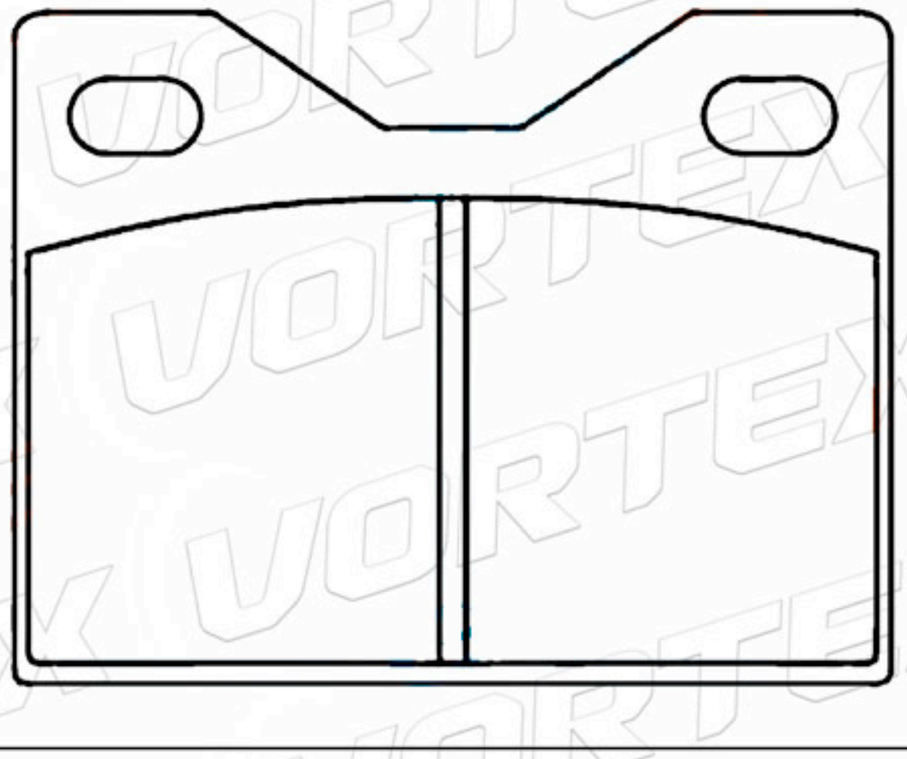

D21-75	55.8	53.0	16.0	4	OPEL

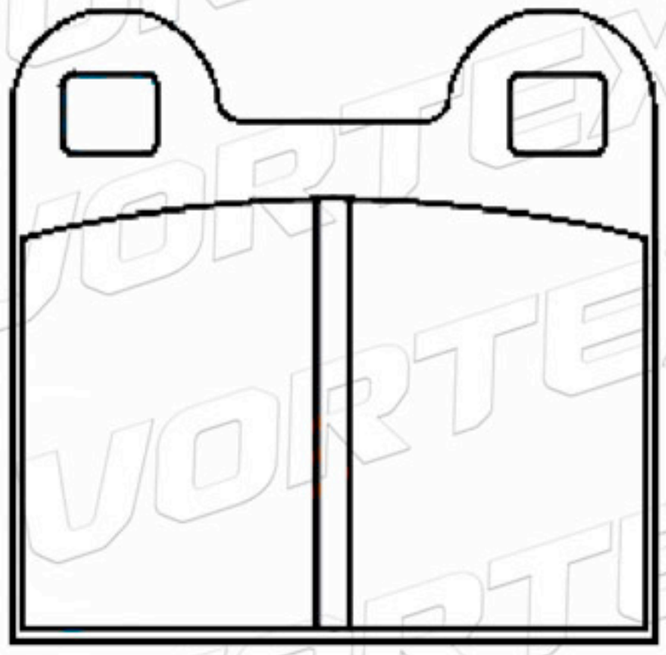

77366389	89.9	70.6	15.0	4	ALFA ROMEO BMW

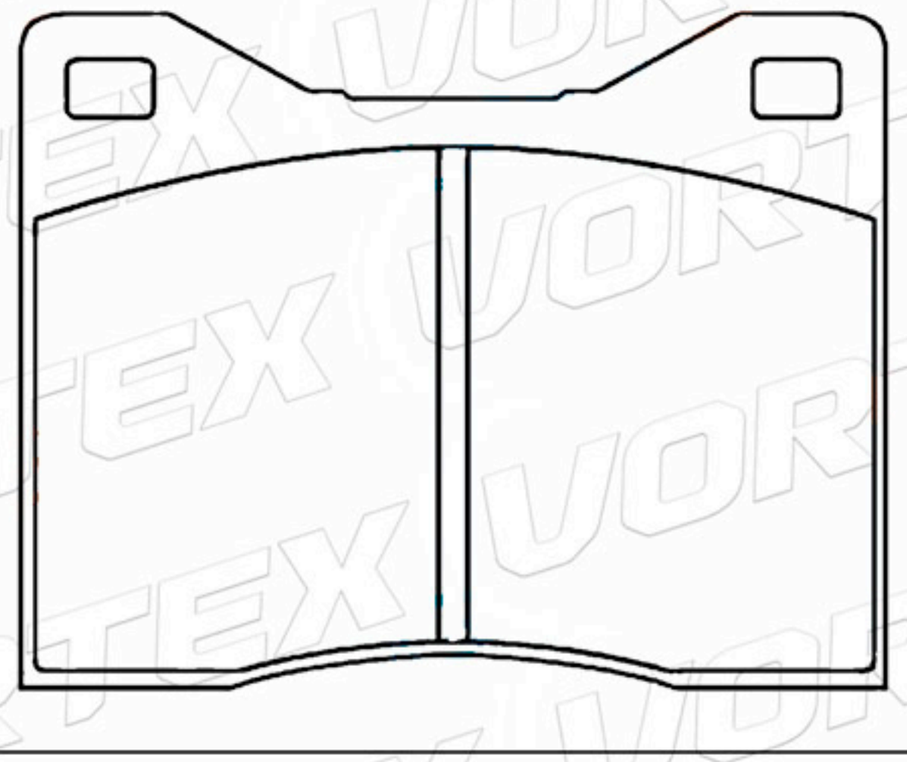

81690275	107.8	64.9	15.0	4	LANCIA

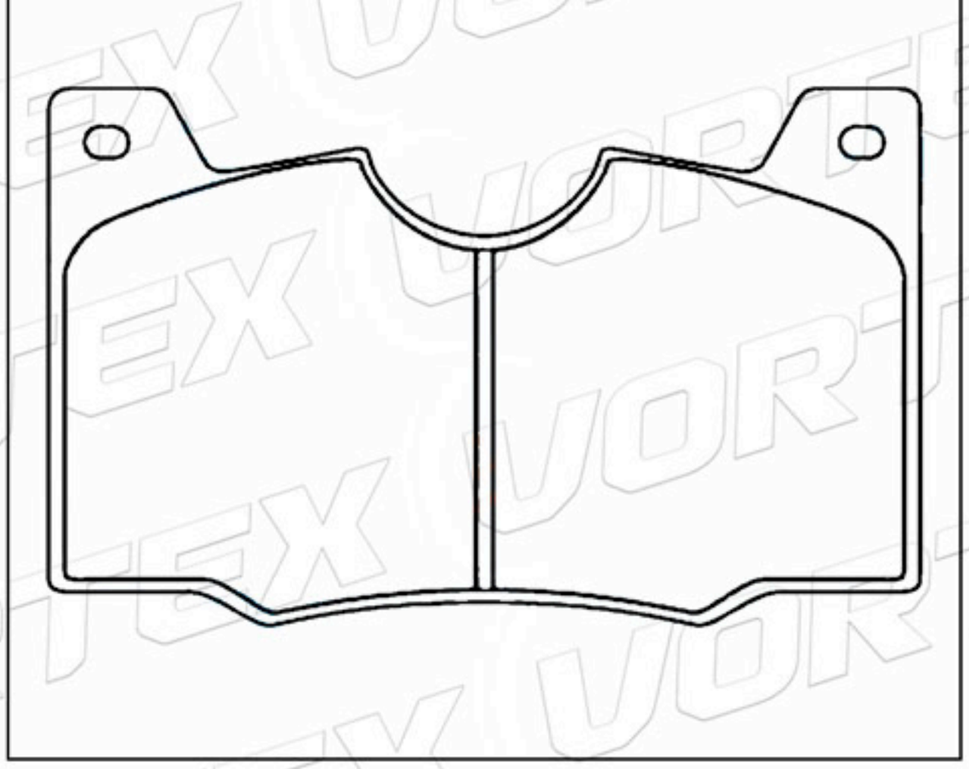

D30-735	55.8	53.1	14.0	4	ALFA ROMEO SAAB VOLKSWAGEN

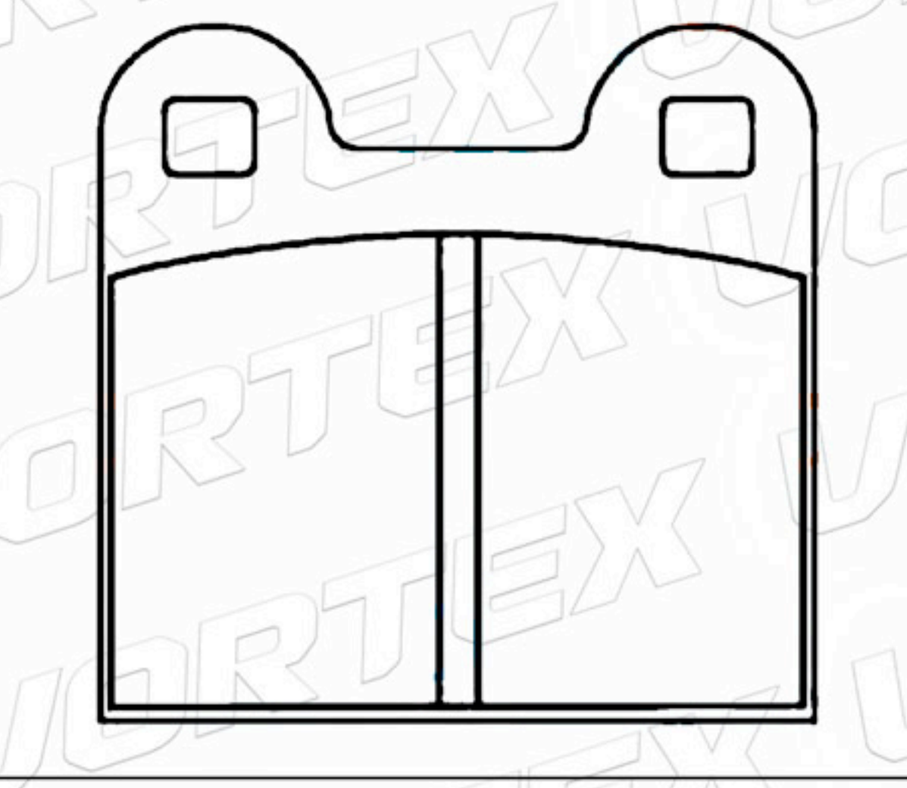

D30-73	89.8	54.0	11.5 18.0	2A-2B	NISSAN DATSUN

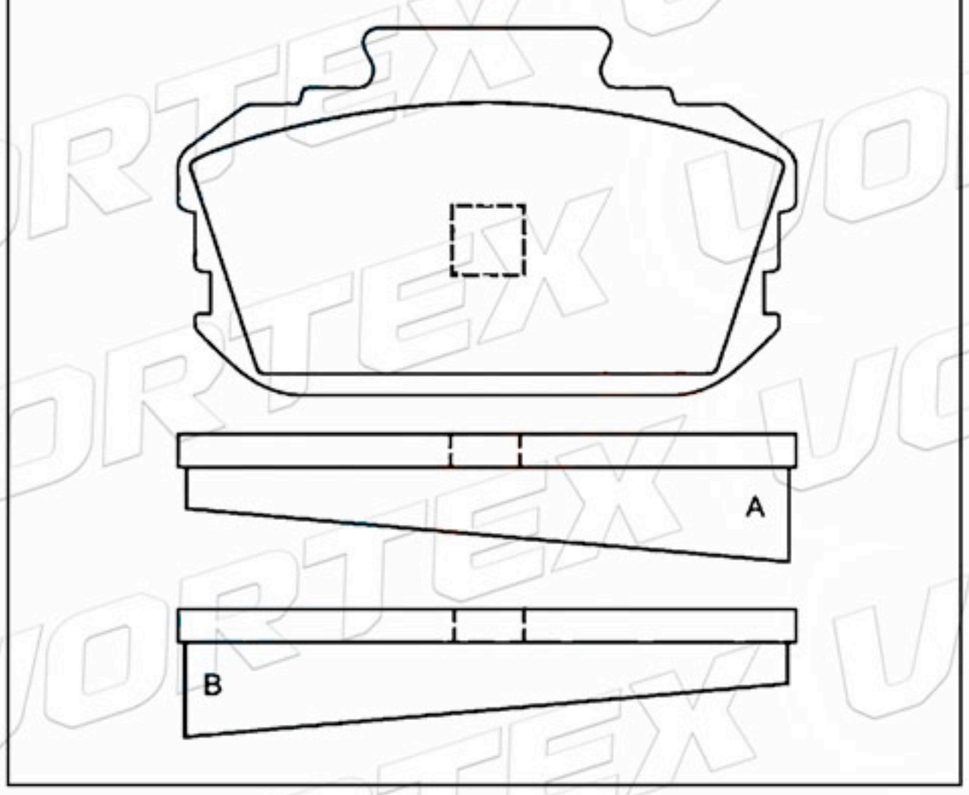

www.vortexautoparts.com
info@vortexautoparts.com
F&F Tower, Oficina 33-A, Calle 50, Ciudad de Panamá

ISO-14001
GERMAN TECHNOLOGY

Catálogo de Pastillas de Freno

D143-783	63.4	68.0	14.4	4	ISUZU-MAZDA MITSUBISHI TOYOTA

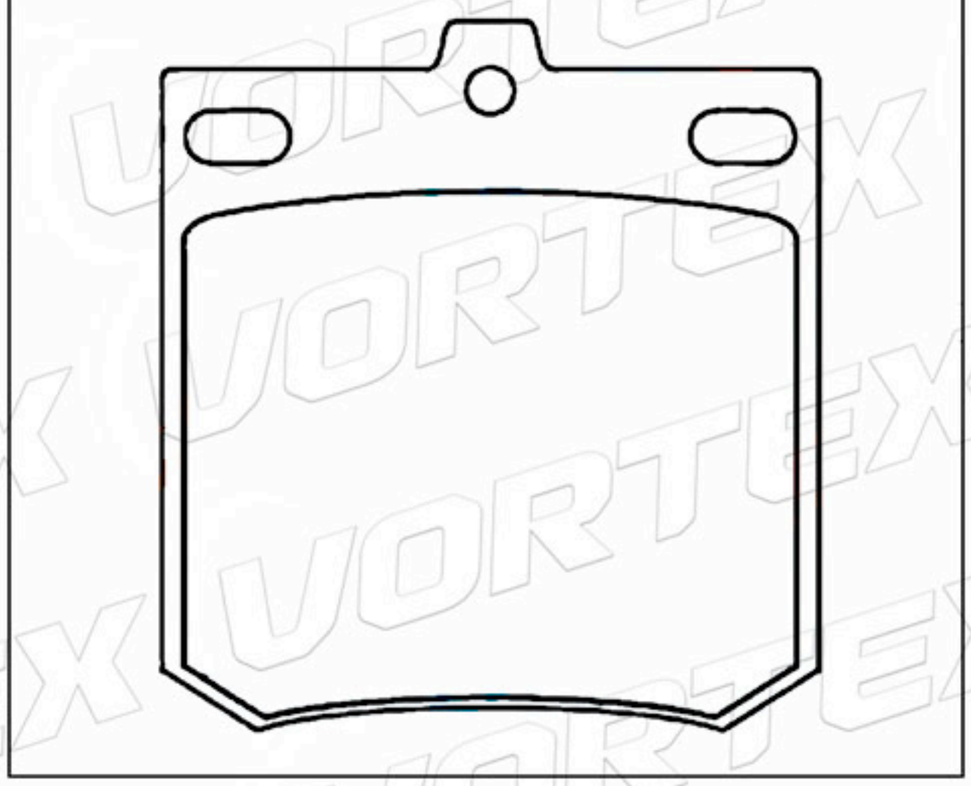

D83-7016	63.4	64.3	15.0	4	PEUGEOT

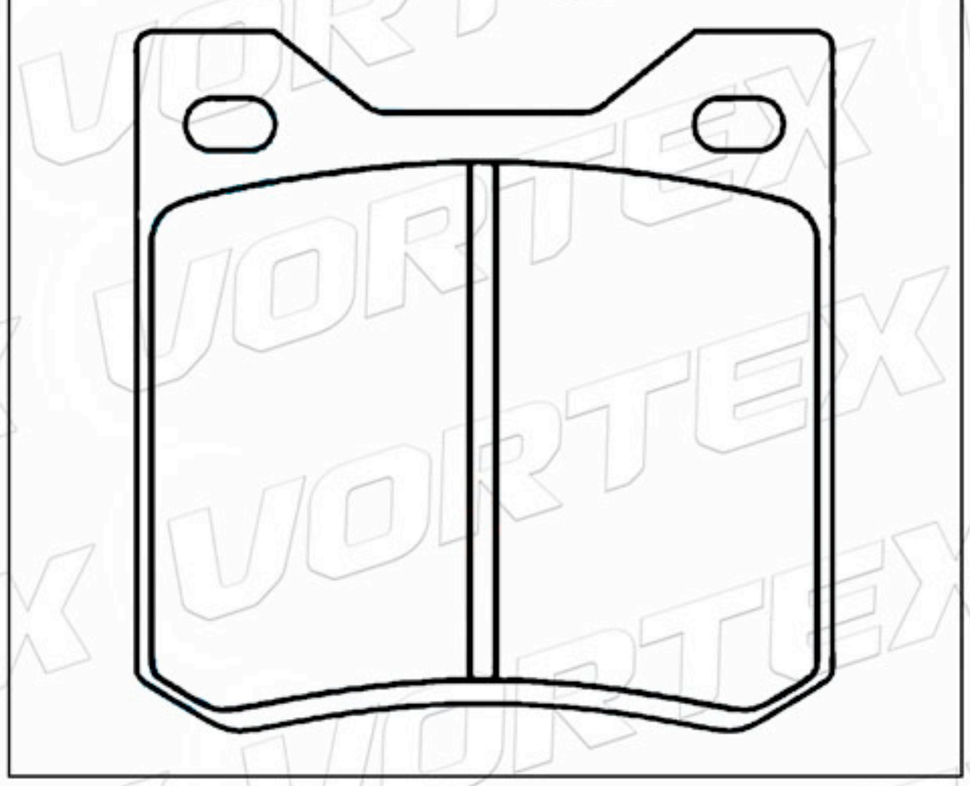

D73-7005	107.3 77.5	52.7 36.5	12.7 17.5	2A-2B	ROVER

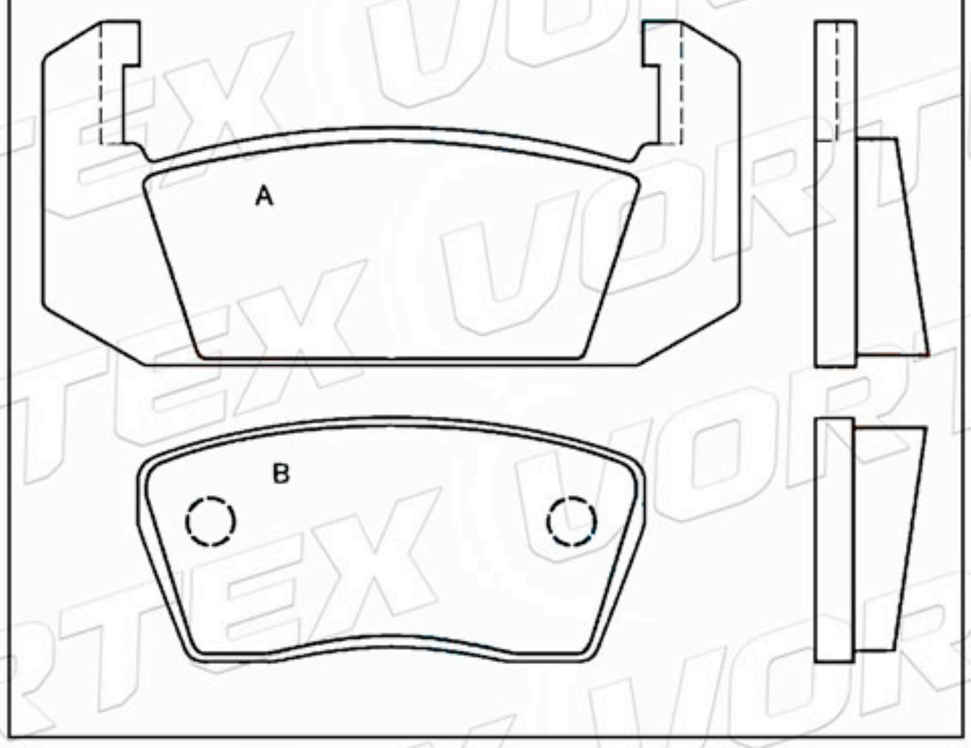

D4-724	98.3	68.2	16.0	4	ALFA ROMEO MERCEDES ROVER-VOLVO

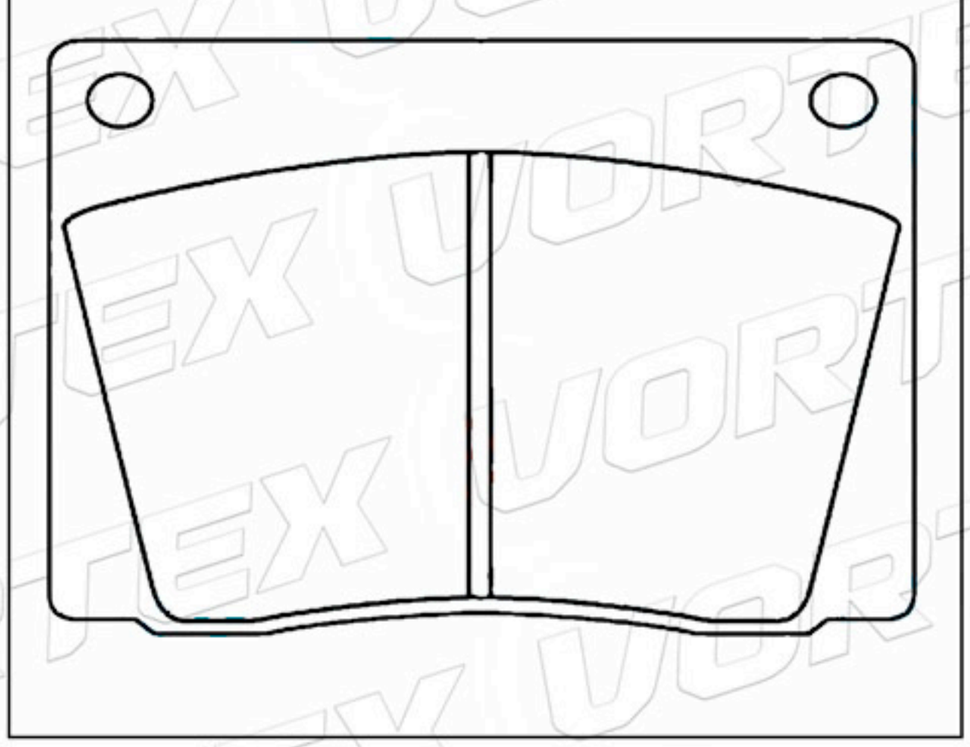

D96-7032	61.7	56.8	15.0	4	AUDI VOLKSWAGEN

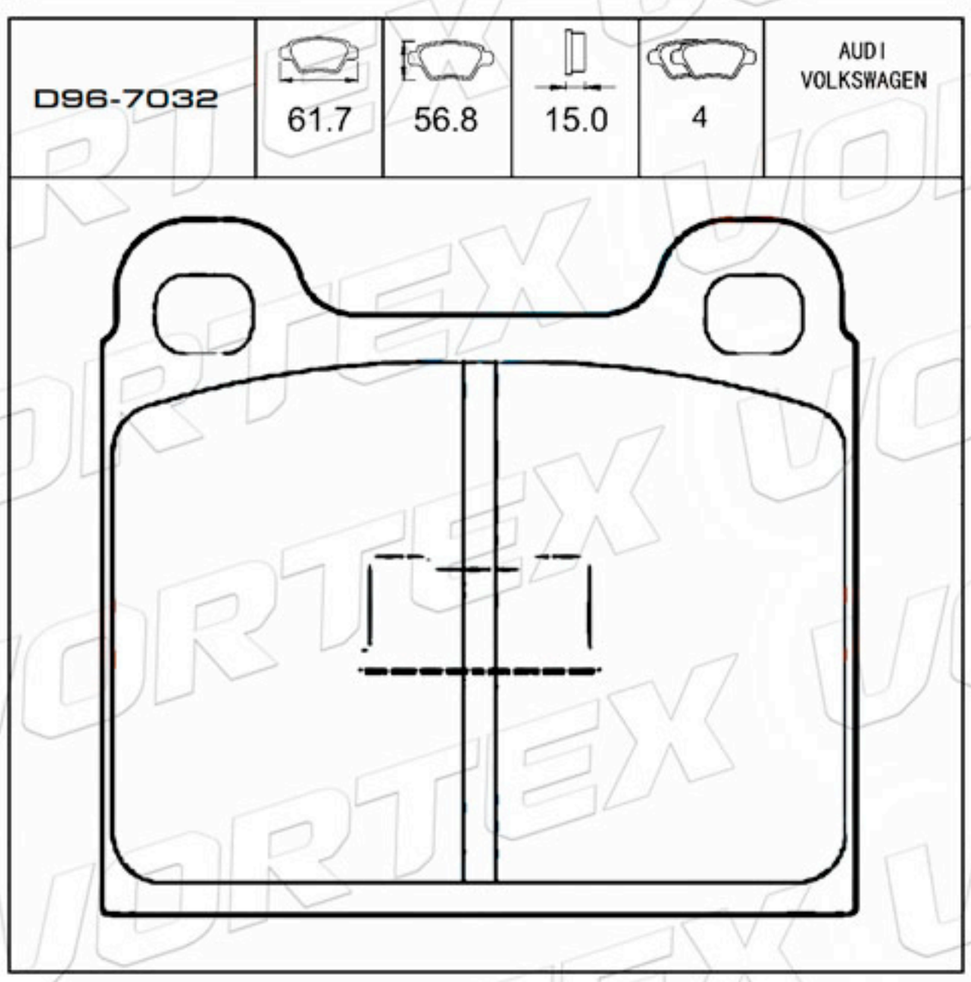

D68-760	88.7	64.4	14.7	2A-2B	TRIUMPH

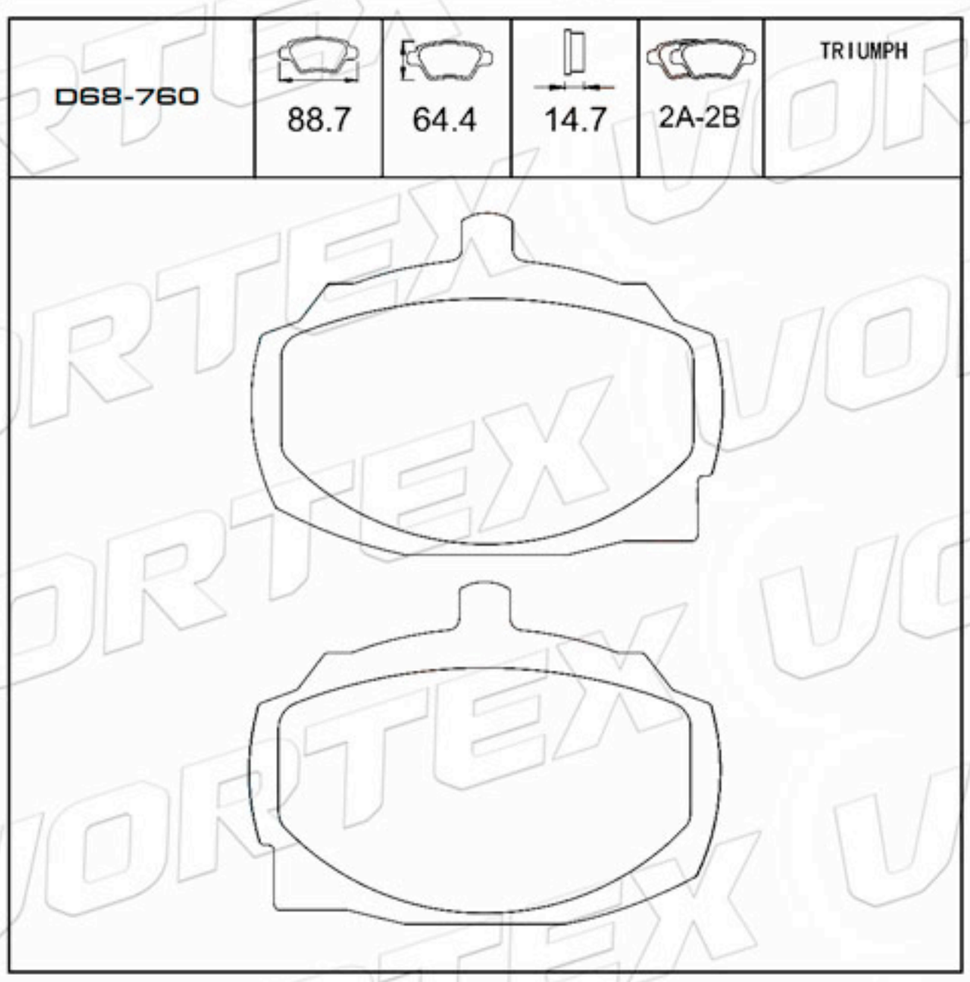

www.vortexautoparts.com
info@vortexautoparts.com
F&F Tower, Oficina 33-A, Calle 50, Ciudad de Panamá

QS 9000 TÜV CERTIFIED ISO-9001 ISO-14001
SGS
GERMAN TECHNOLOGY

Catálogo de Pastillas de Freno

D56-791	79.7	64.5	15.0	4	VOLVO

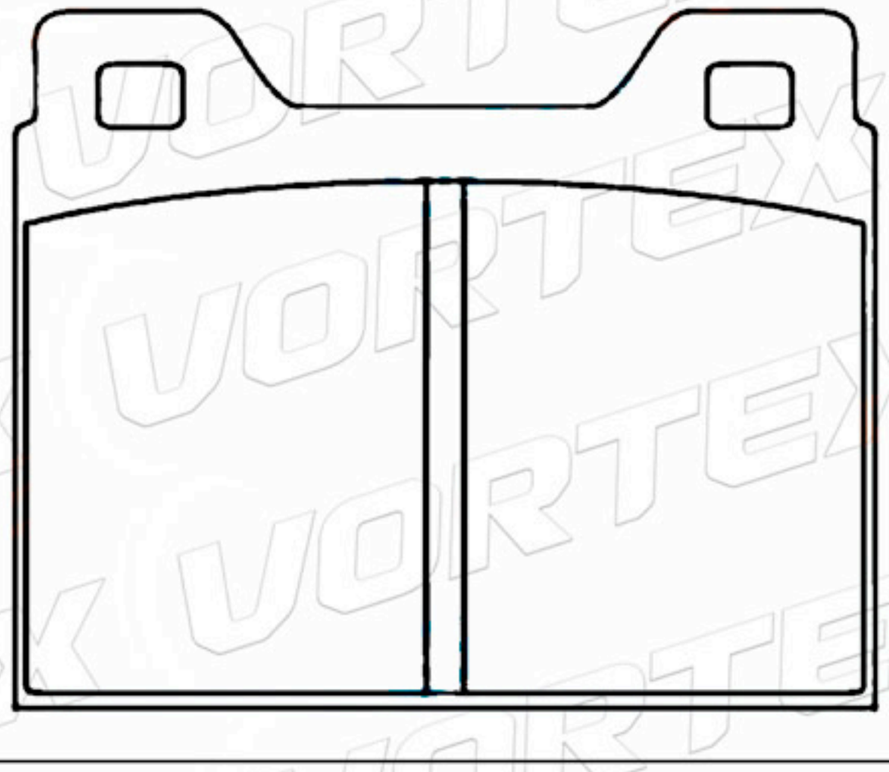

114430200	50.7	48.8	15.5	4	SKODA

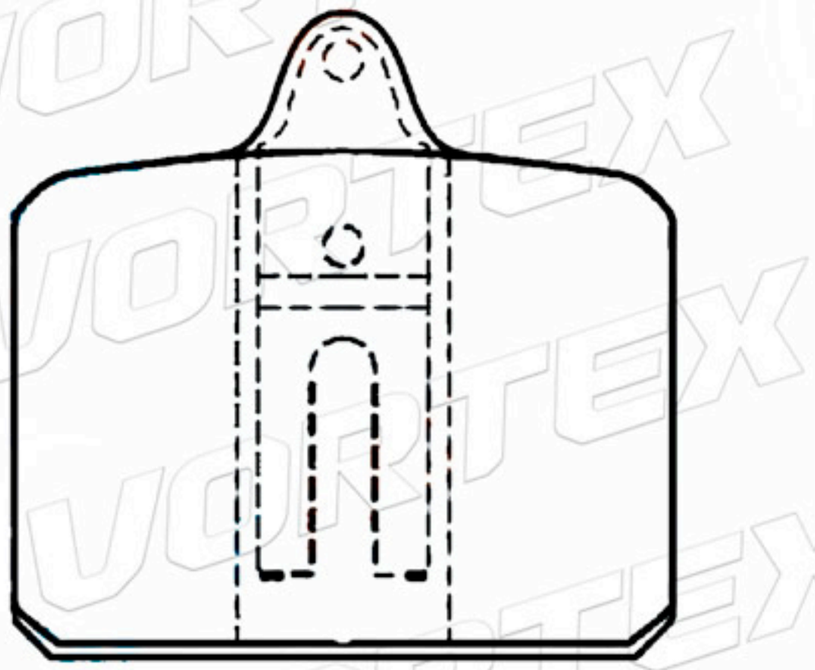

D80-7007	84.0	60.6	16.0	4	LADA

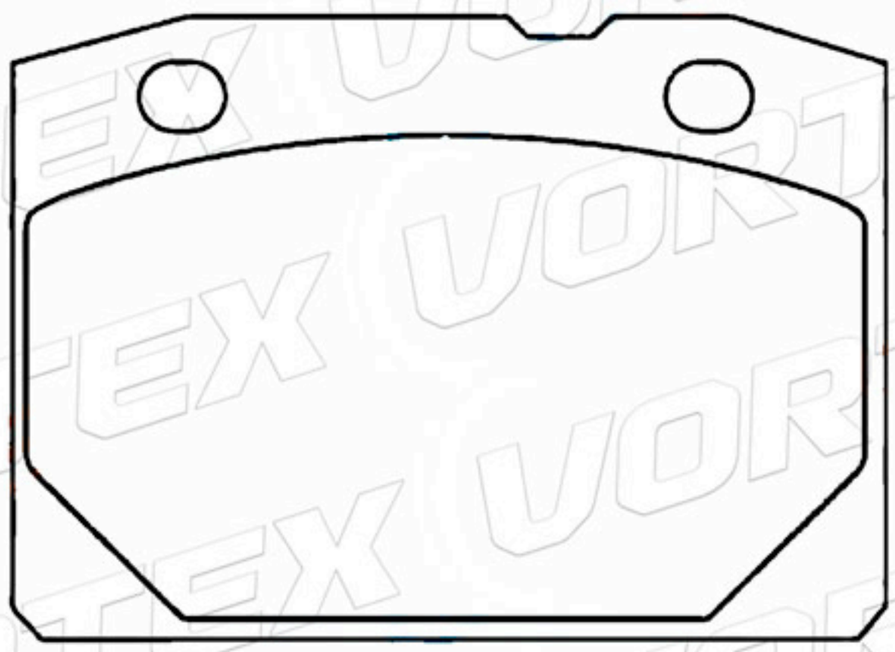

D157-7086	68.4	55.2	16.0	2A-2B	PEUGEOT-TALBOT

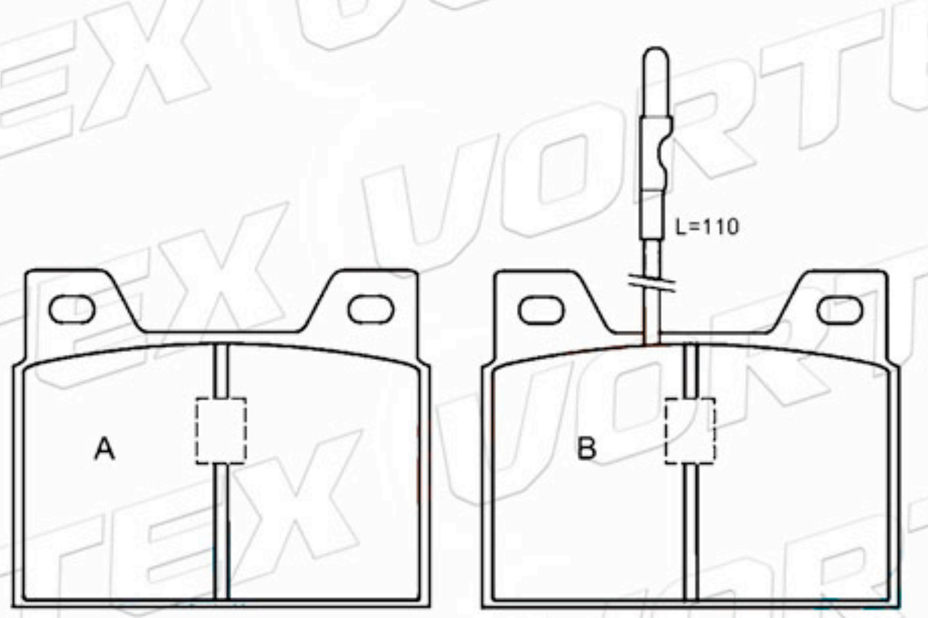

95534349	30.4	30.4	7.0	4	CITROEN



D167-7094	58.0	55.0	14.2	4	NISSAN-DATSUN

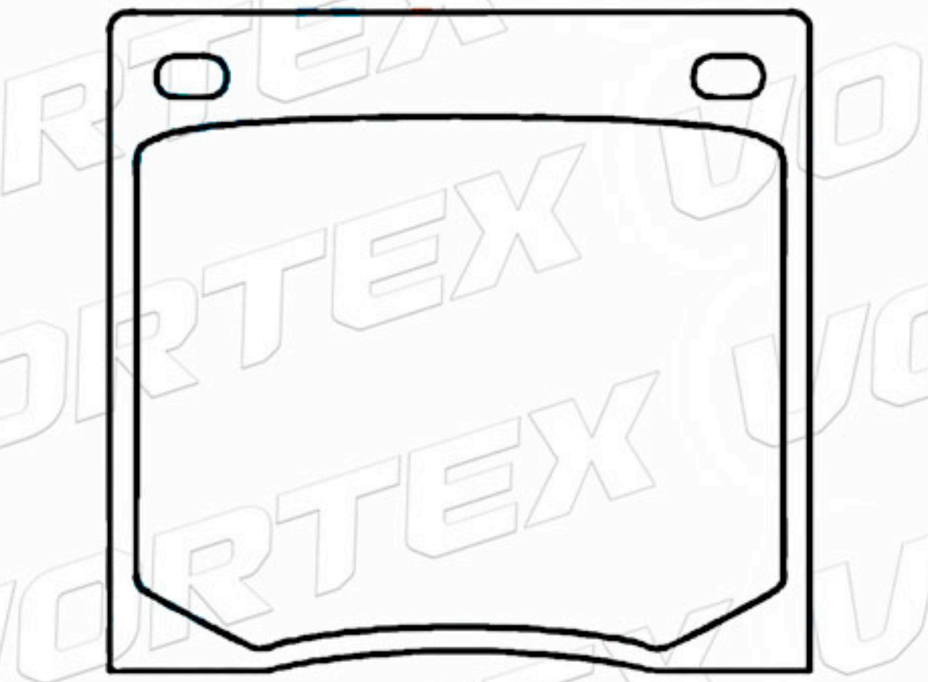

www.vortexautoparts.com
info@vortexautoparts.com
F&F Tower, Oficina 33-A, Calle 50, Ciudad de Panamá

QS 9000 TÜV ISO-9001 ISO-14001
SGS
GERMAN TECHNOLOGY

Catálogo de Pastillas de Freno

D192-7078	108.9	52.0	17.0	4	LANCIA

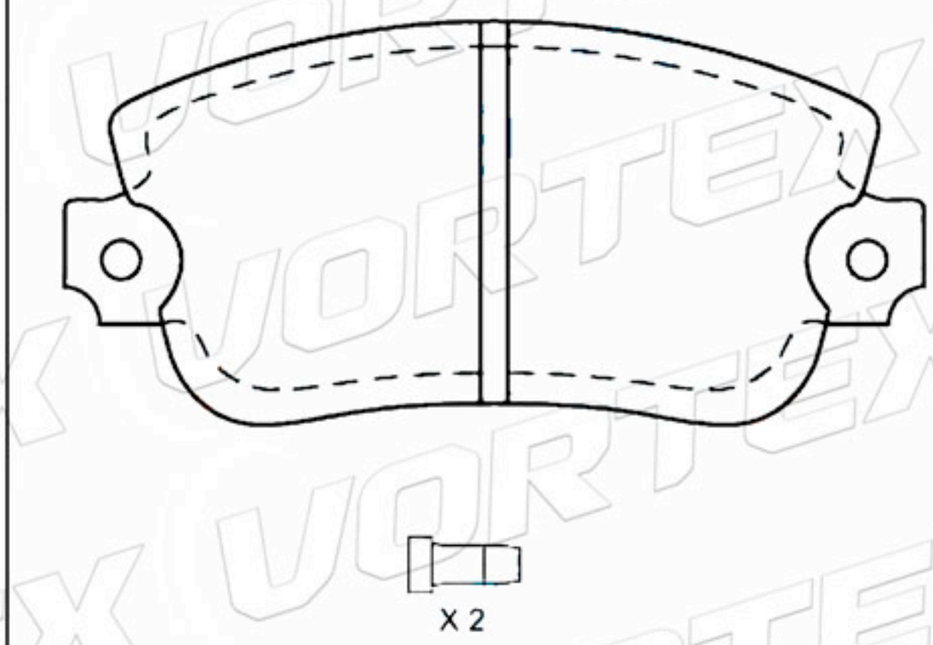

793272	109.0	47.0	12.0	4	LANCIA

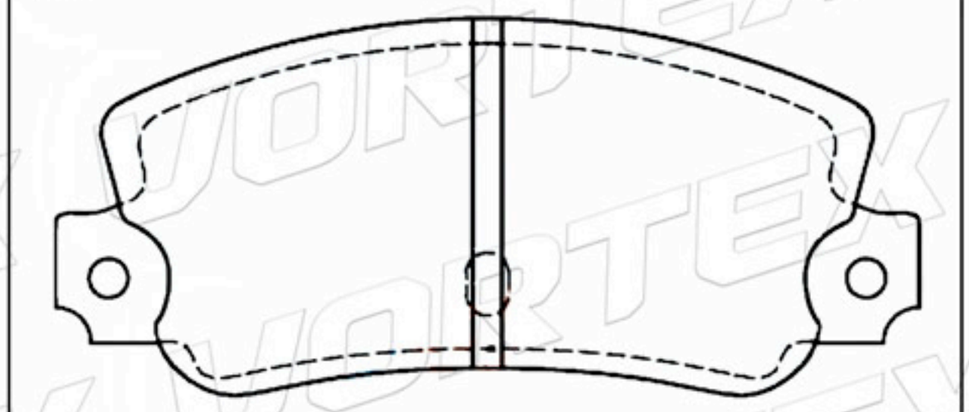

D76-7009	108.8	52.4	14.0	4	ISUZU-MAZDA

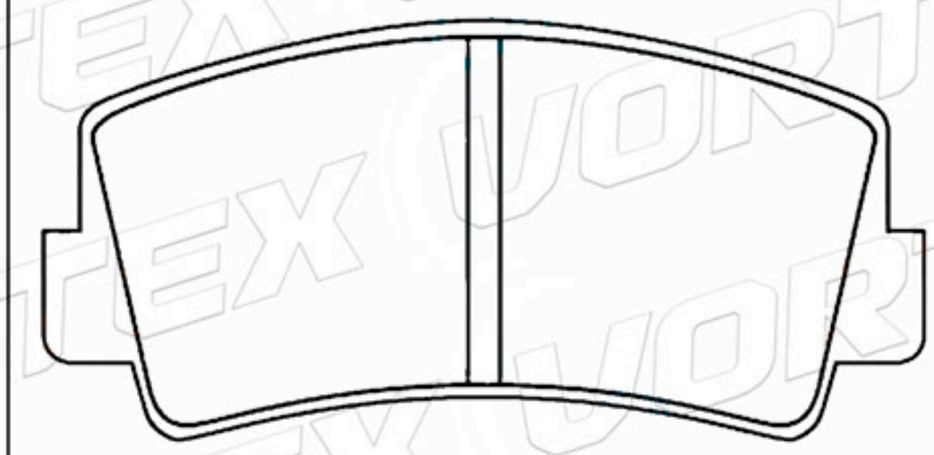

D54-792	108.9	39.1	14.0	4	DAIHATSU- NISSAN DATSUN- TOYOTA

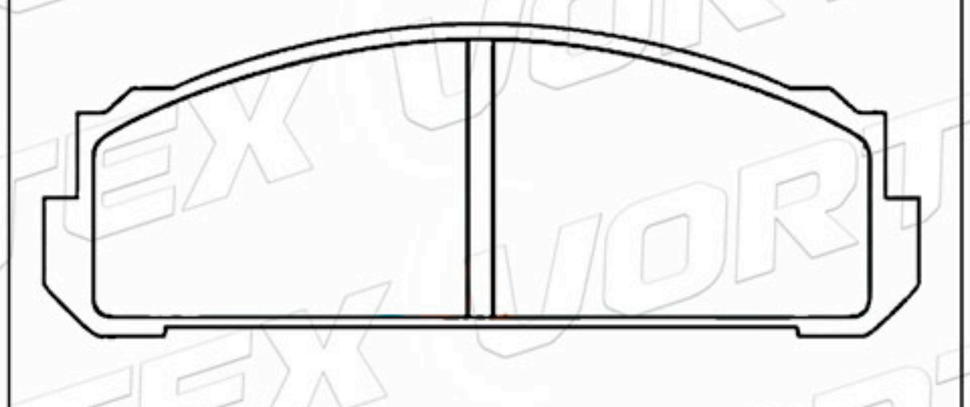

D115-7048	109.0	46.3	14.0	4	DAIHATSU TOYOTA

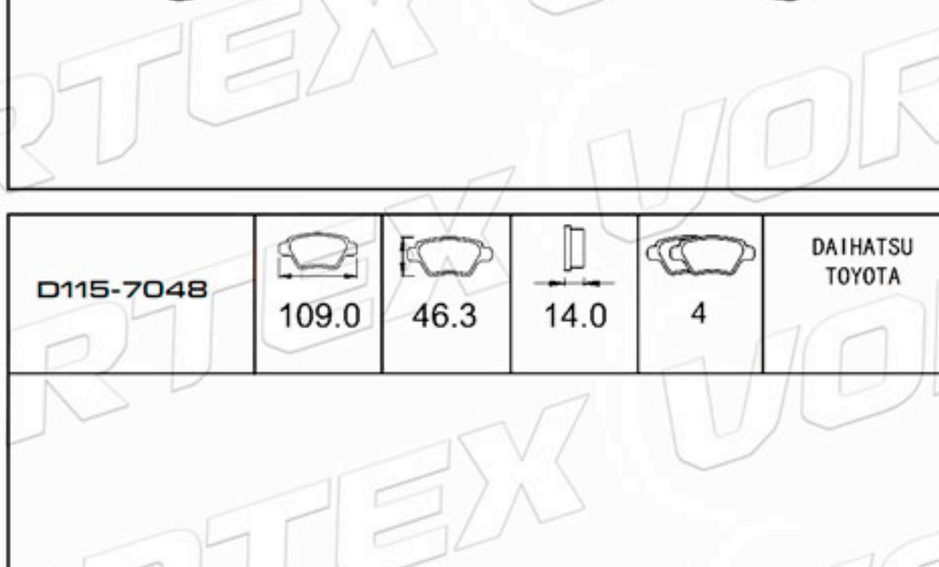

D161-795	78.4	68.8	15.4	4	NISSAN TOYOTA

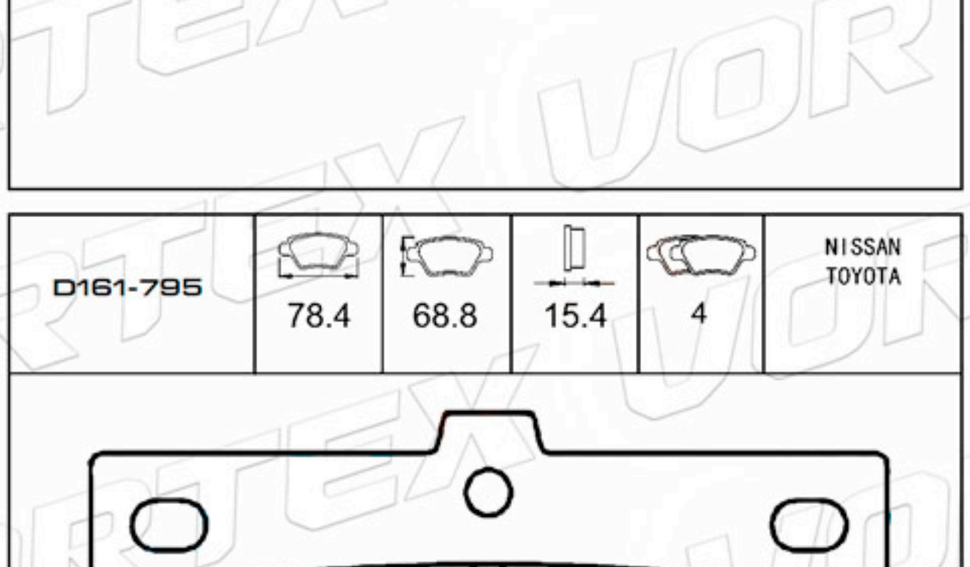

www.vortexautoparts.com
info@vortexautoparts.com
F&F Tower, Oficina 33-A, Calle 50, Ciudad de Panamá

QS 9000 TÜV CERTIFIED ISO-9001 ISO-14001
SGS
GERMAN TECHNOLOGY

Catálogo de Pastillas de Freno

D169-7096	78.9	55.6	14.5	4	NISSAN TOYOTA

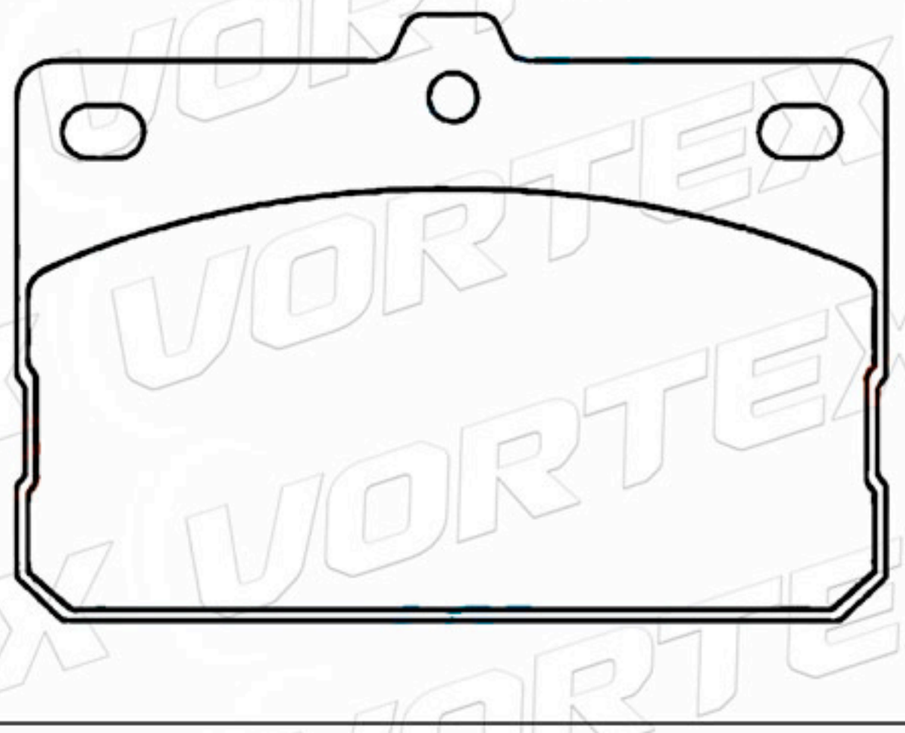

D104-7040	58.0	52.5	14.5	4	HONDA

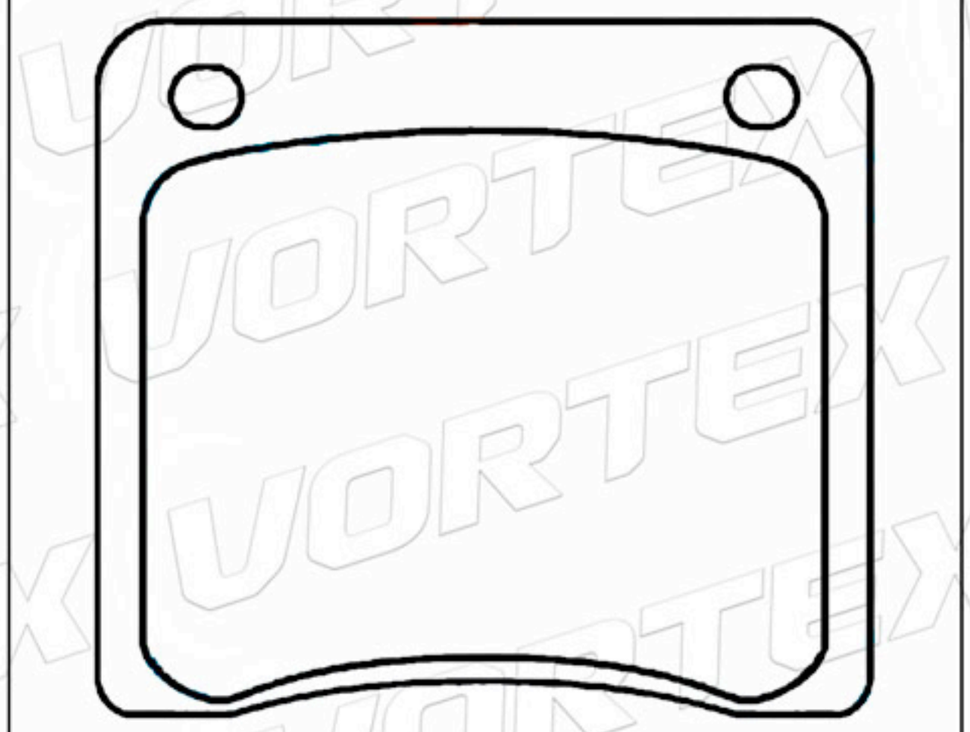

D384-7273	76.8	70.2	19.0	4	VOLKSWAGEN

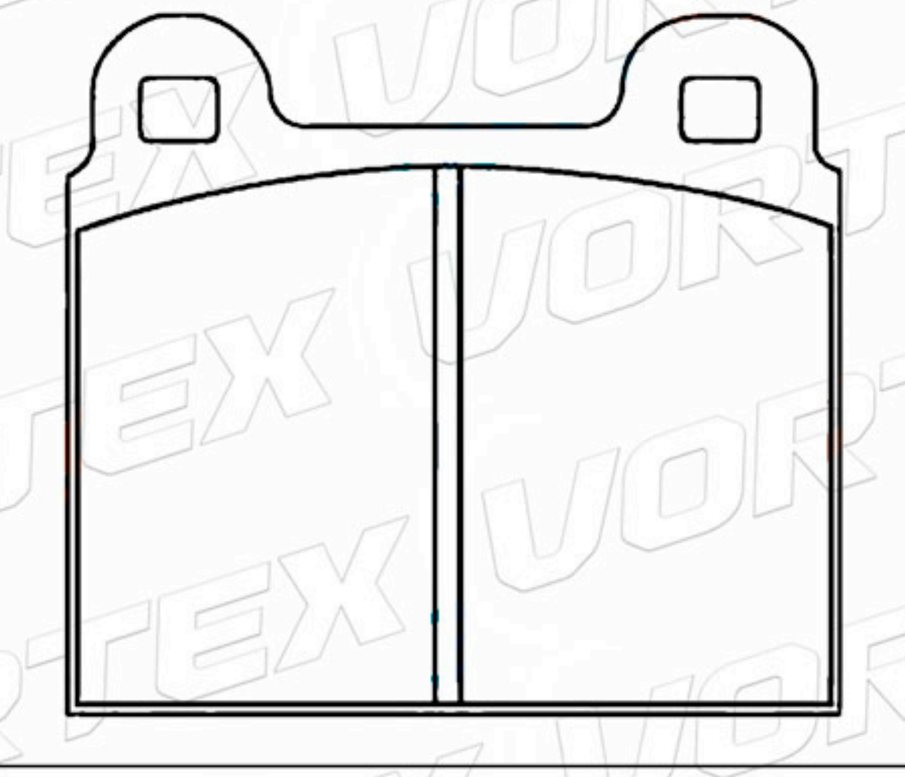

D88-7022	63.2	51.9	16.4	4	VOLKSWAGEN

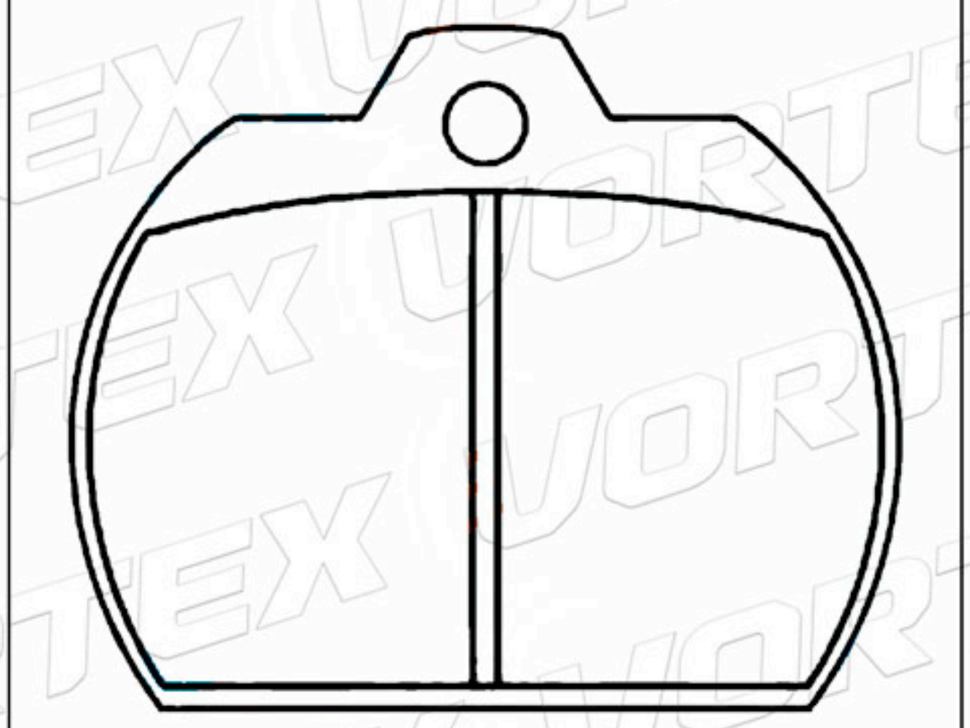

D99-7034	76.8	72.0	17.0	4	AUDI FORD

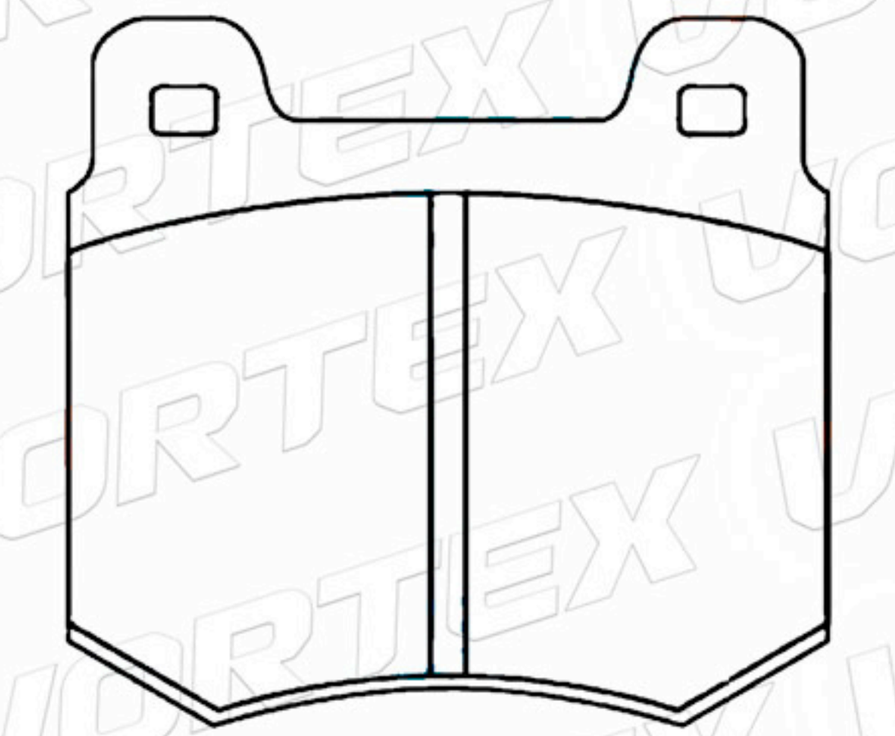

D109-7043	76.7	65.5	16.5	4	BMW OPEL VAUXHALL

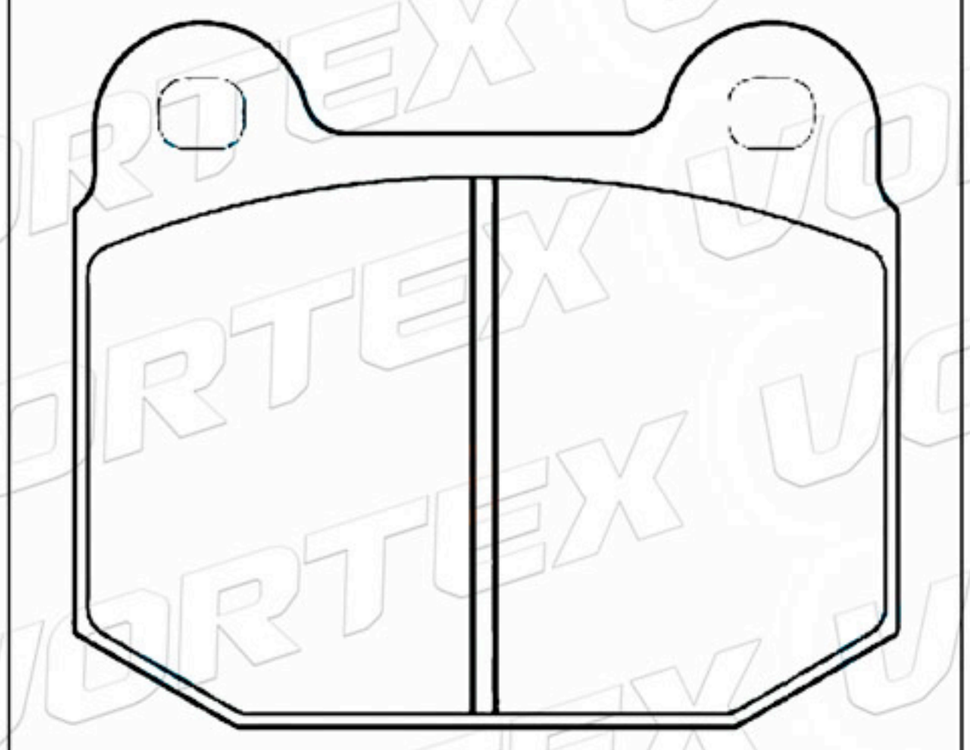

www.vortexautoparts.com
info@vortexautoparts.com
F&F Tower, Oficina 33-A, Calle 50, Ciudad de Panamá

ISO-14001

Catálogo de Pastillas de Freno

75530830	77.1	83.0	16.0	4	CITROEN

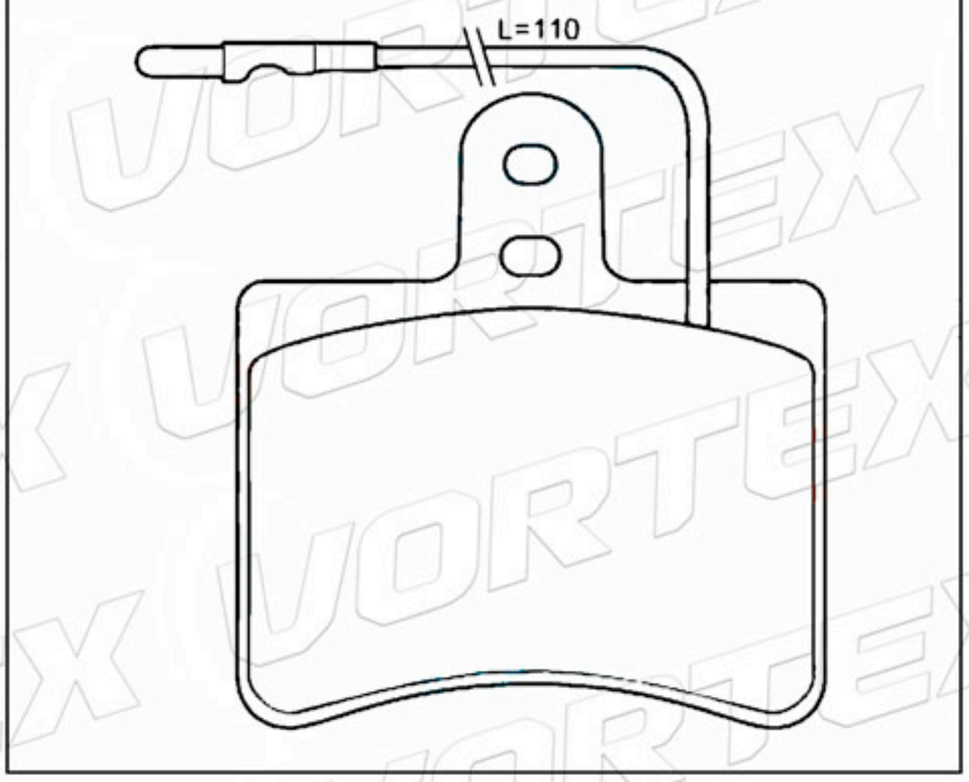

5422680	54.9	60.0	12.0	4	CITROEN

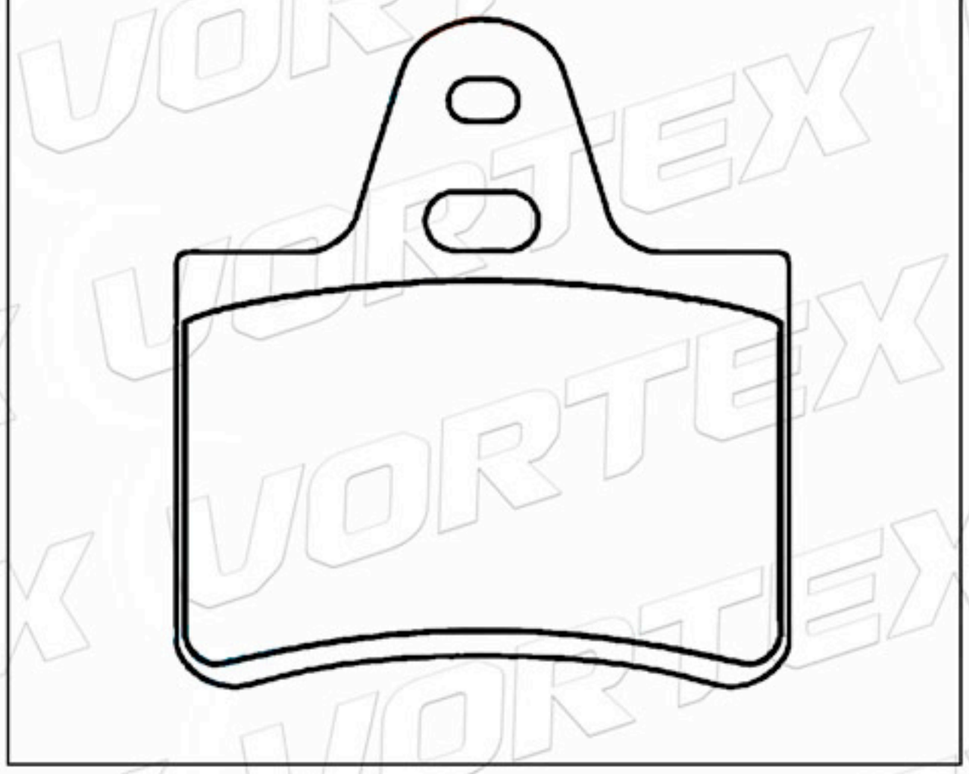

D125-7032	61.6	57.0	15.0	2A-2B	ALFA ROMEO

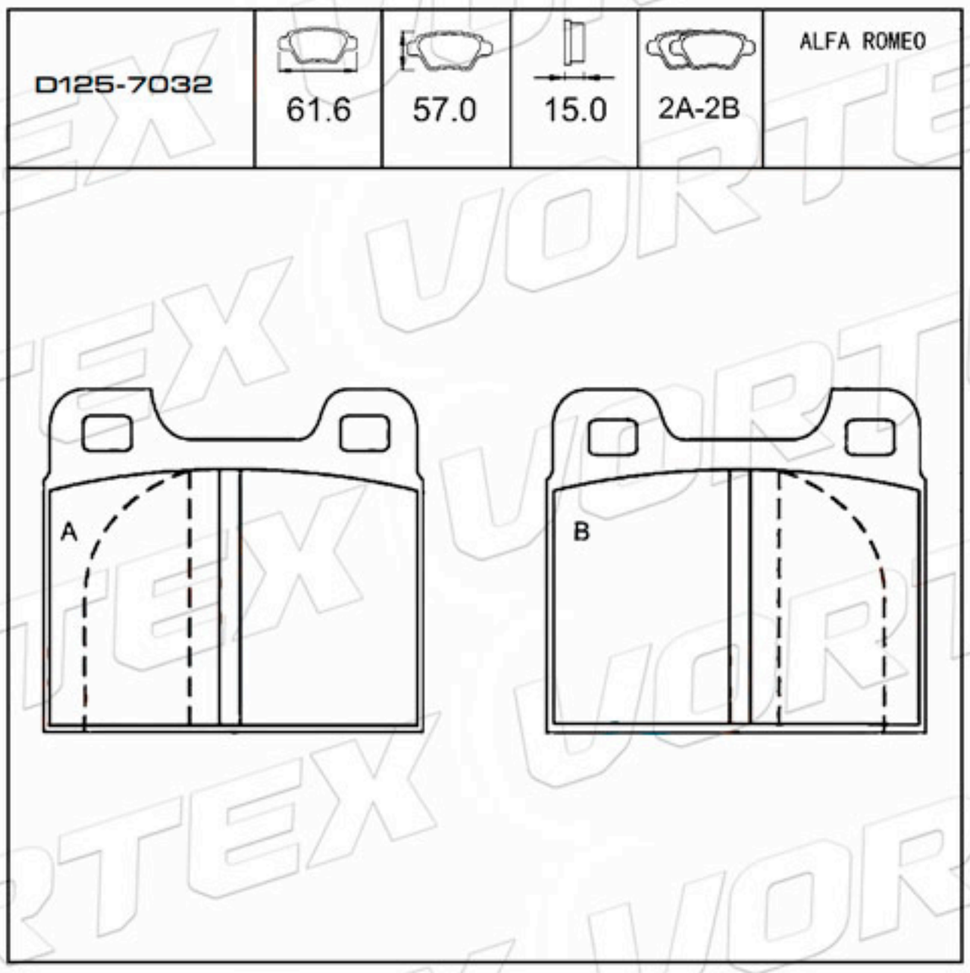

D126-7058	49.7	58.0	15.0	2A-2B	ALFA ROMEO

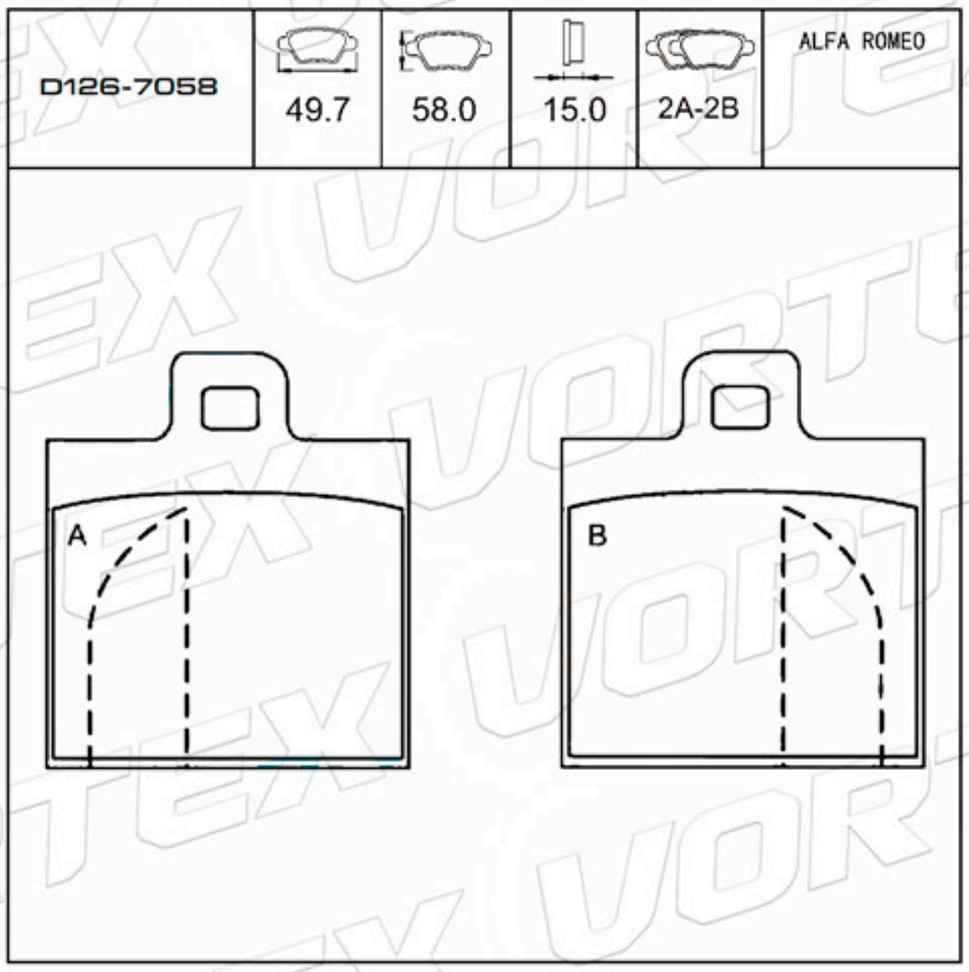

D124-7057	55.7	53.2	14.8	2A-2B	ALFA ROMEO

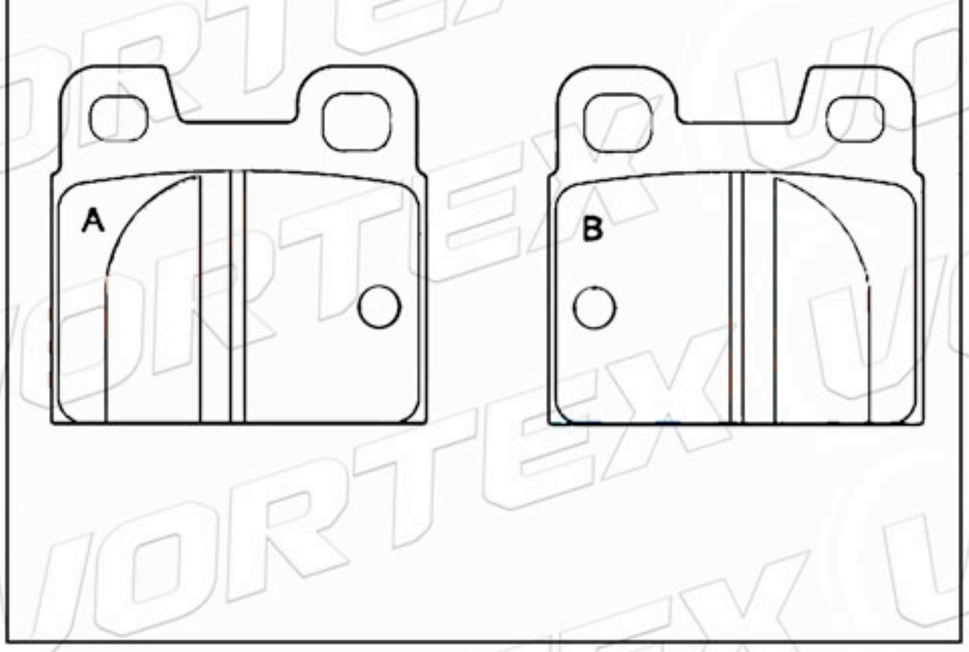

D96-7031	61.7	56.8	18.0	4	AUDI VOLKSWAGEN

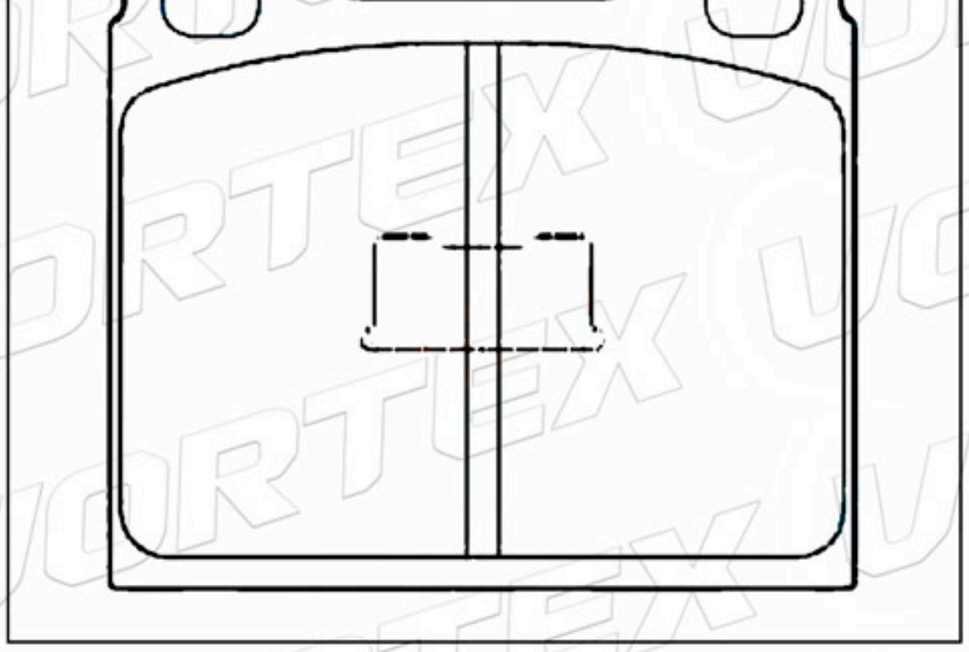

www.vortexautoparts.com
info@vortexautoparts.com
F&F Tower, Oficina 33-A, Calle 50, Ciudad de Panamá

QS 9000 TÜV CERTIFIED ISO-9001 ISO-14001
SGS
GERMAN TECHNOLOGY

Catálogo de Pastillas de Freno

95624480	99.0	80.1	15.0	4	CITROEN

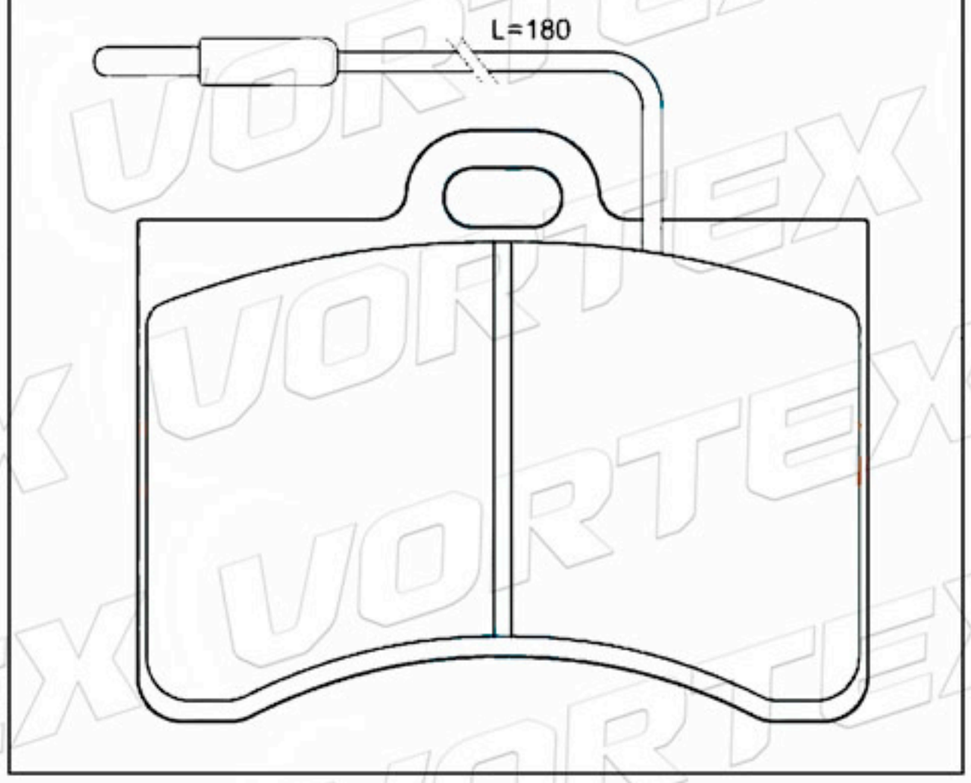

D1217-8337	54.0	70.0	16.0	4	CITROEN

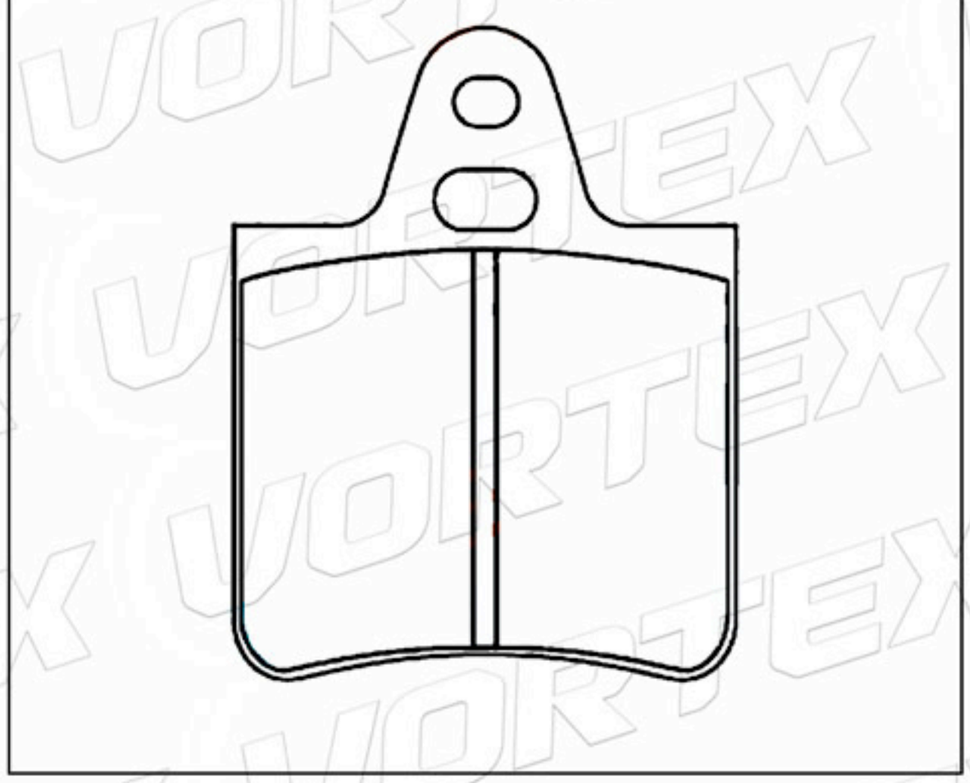

95552085	114.5	96.7	19.5	4	CITROEN FIAT

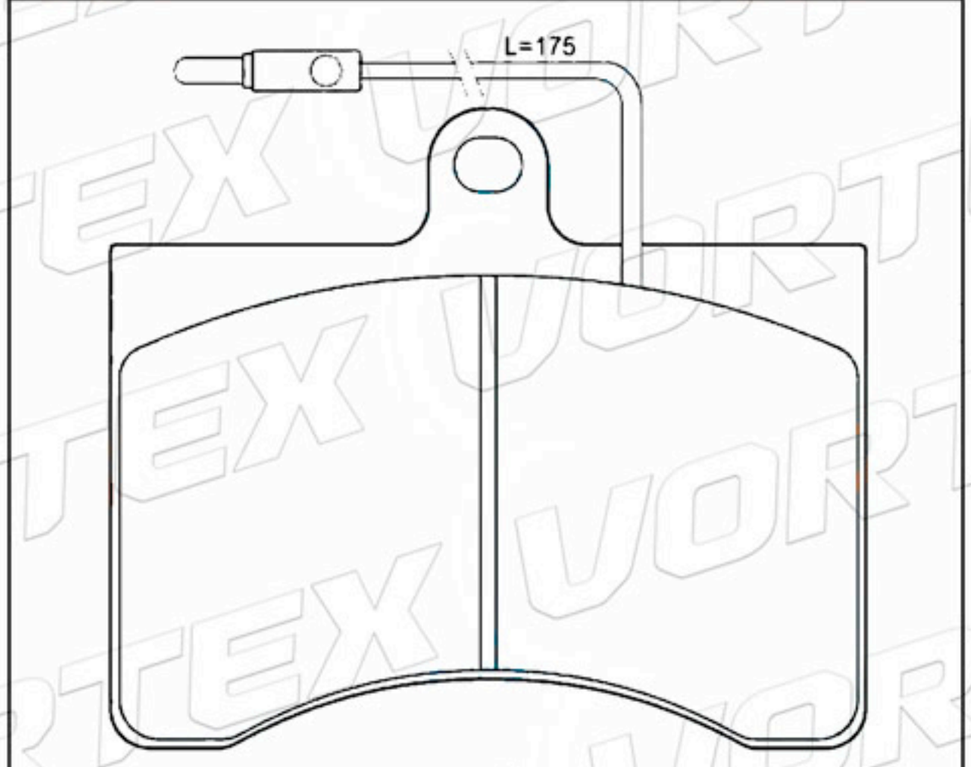

D117-7050	63.5	52.3	14.5	4	HONDA-NISSAN

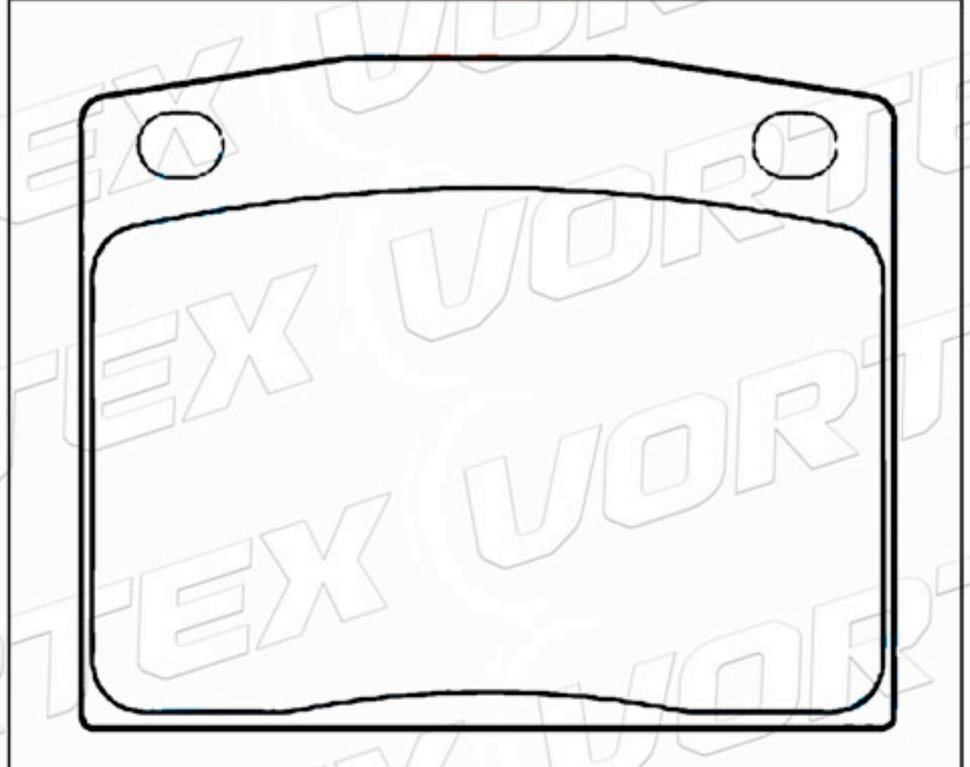

D58-736	61.7	56.5	15.0	4	BMW MERCEDES OPEL-VOLVO

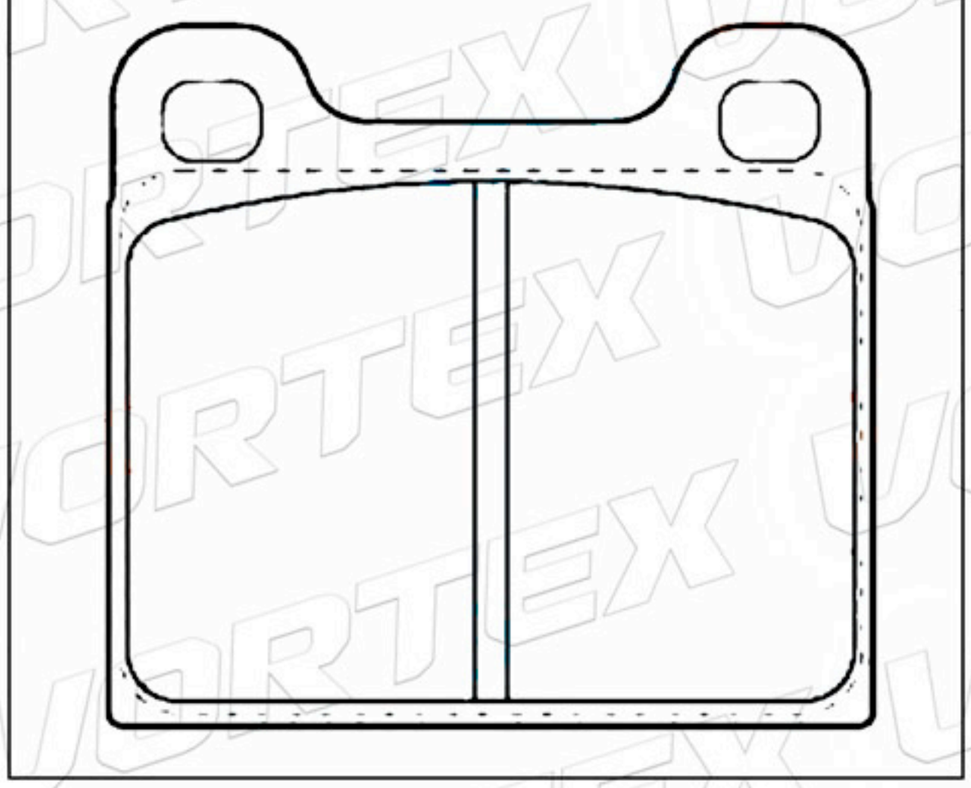

D100-7036	89.7	73.8	15.0	4	MERCEDES

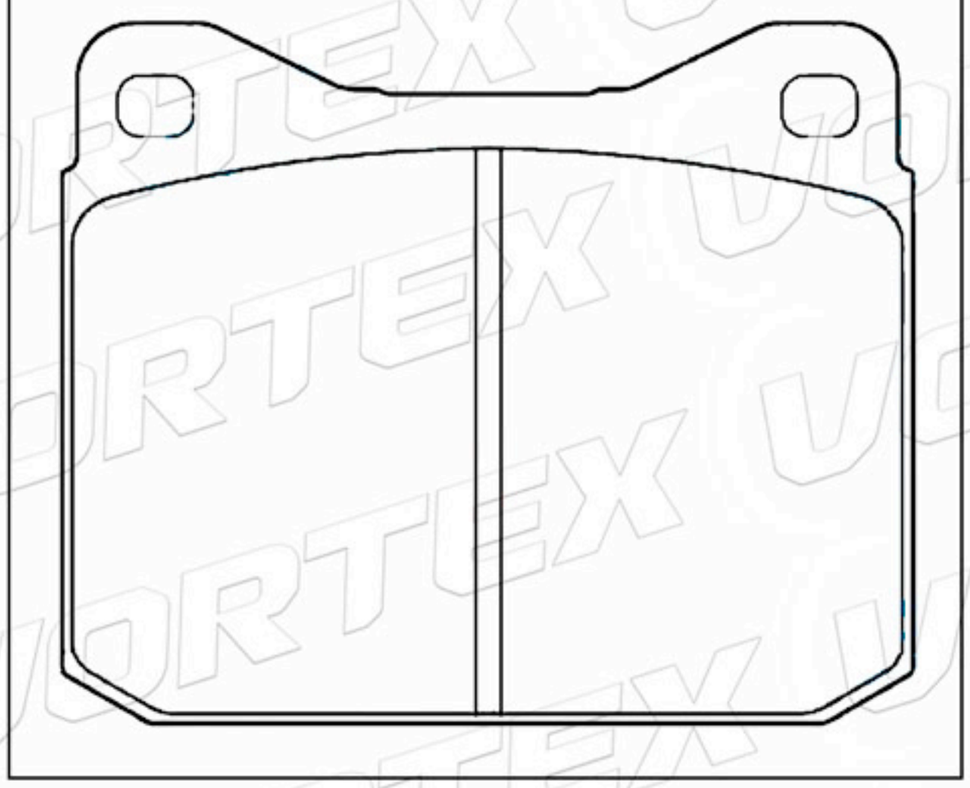

www.vortexautoparts.com
info@vortexautoparts.com
F&F Tower, Oficina 33-A, Calle 50, Ciudad de Panamá

QS 9000 TÜV CERTIFIED ISO-9001 ISO-14001
SGS
GERMAN TECHNOLOGY

Catálogo de Pastillas de Freno

D111-7045	76.8	58.8	15.0	2A-2B	TALBOT

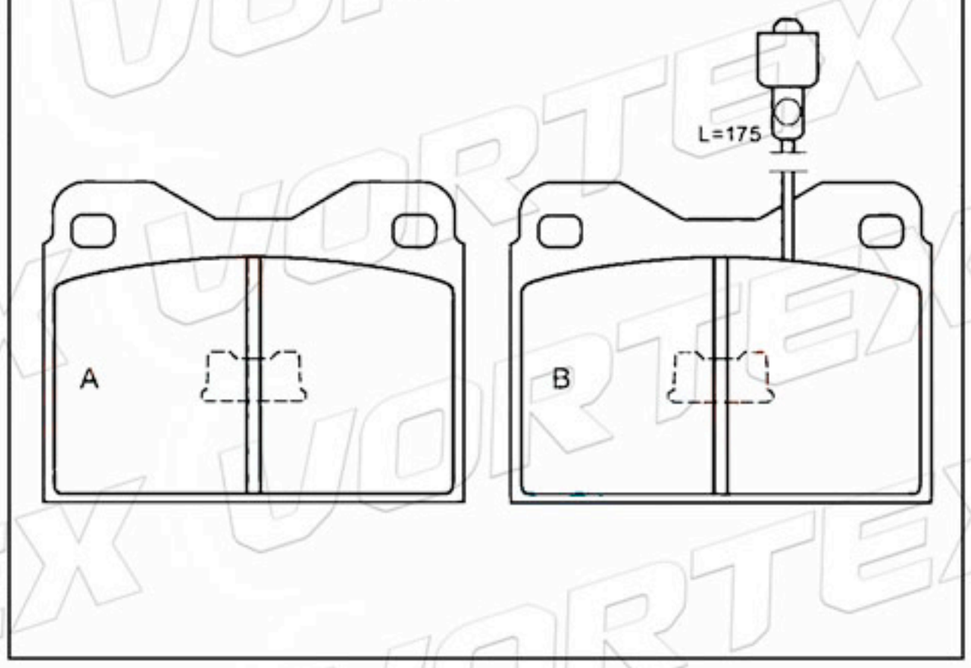

04464-10120	77.7	61.5	13.5	4	TOYOTA

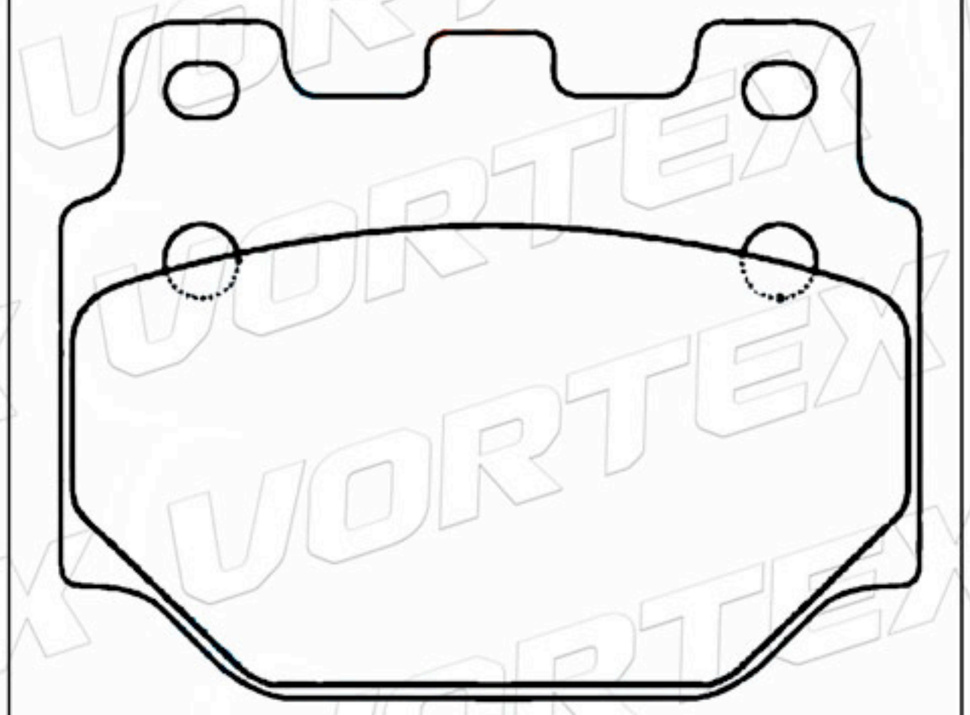

D81-7014	88.6	70.8	15.0	2A-2B	DAF-FORD LEYLAND-DAF

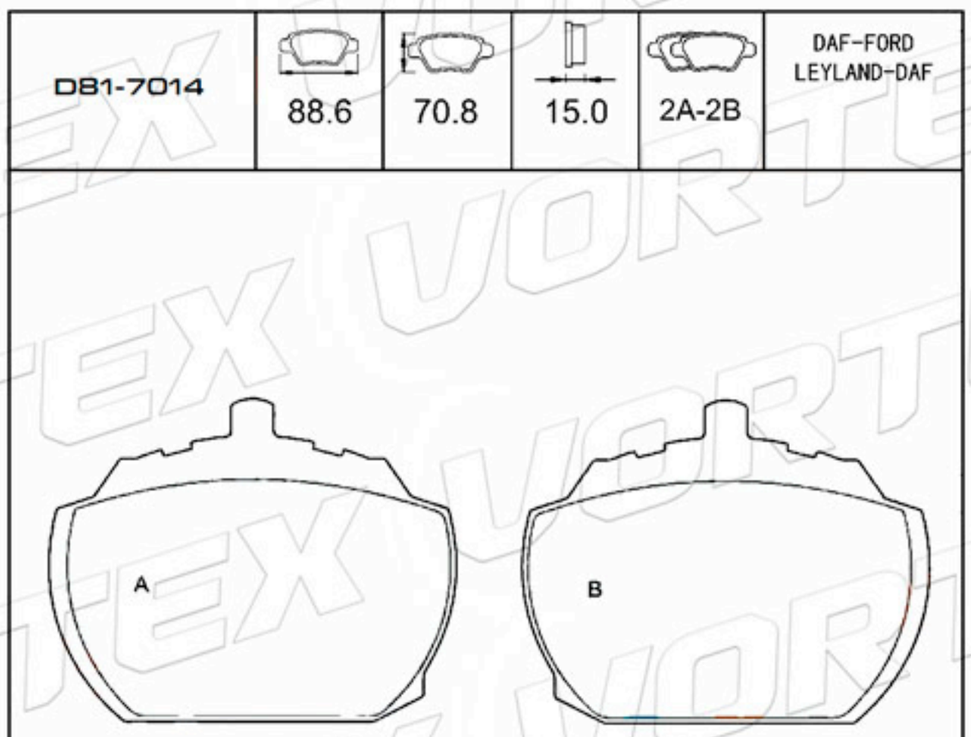

D518-7398	88.6	71.6	15.0	4	VAUXHALL

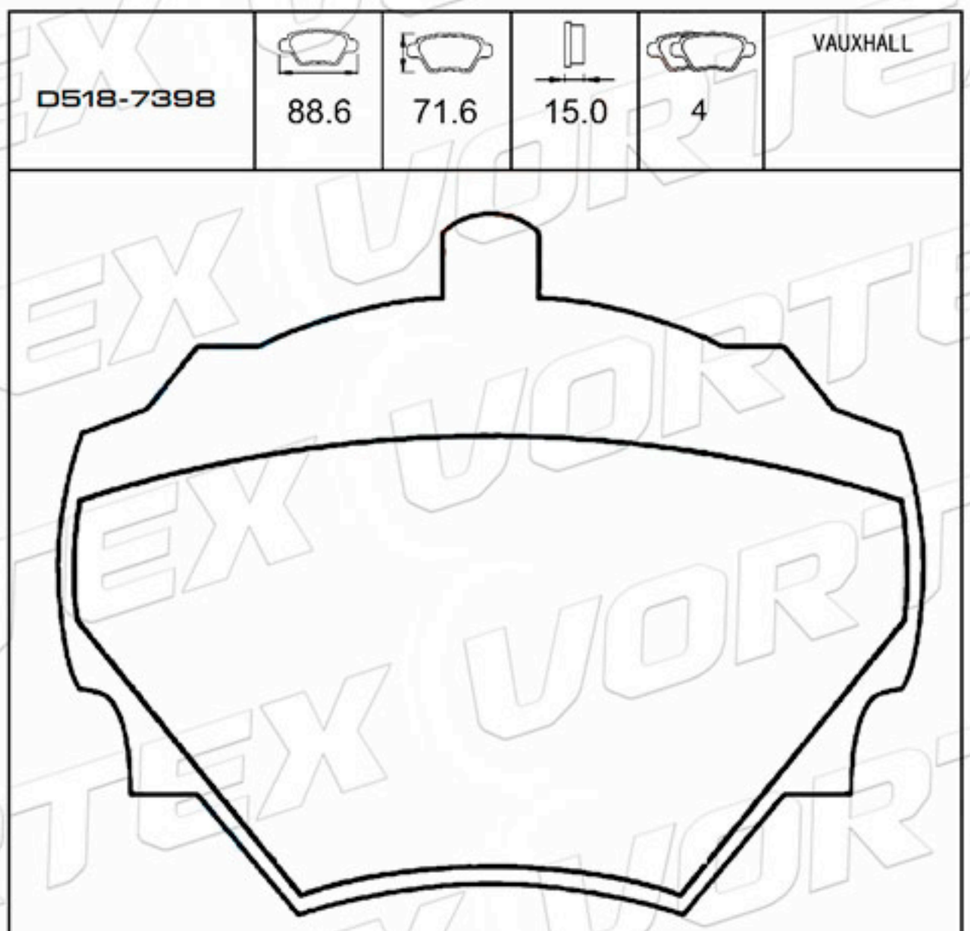

D133-7064	108.4	38.0	17.5	4	FORD

D145-7036	89.7	73.8	15.0	4	MERCEDES

www.vortexautoparts.com
info@vortexautoparts.com
F&F Tower, Oficina 33-A, Calle 50, Ciudad de Panamá

Catálogo de Pastillas de Freno

D145-7036	89.7	73.8	15.0	4	MERCEDES

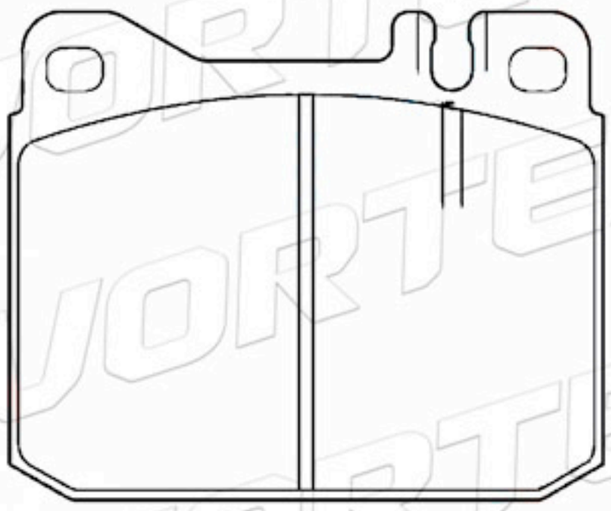

D519-7400	104.8	74.7	18.0	4	ALFA ROMEO DAF-FIAT-FORD

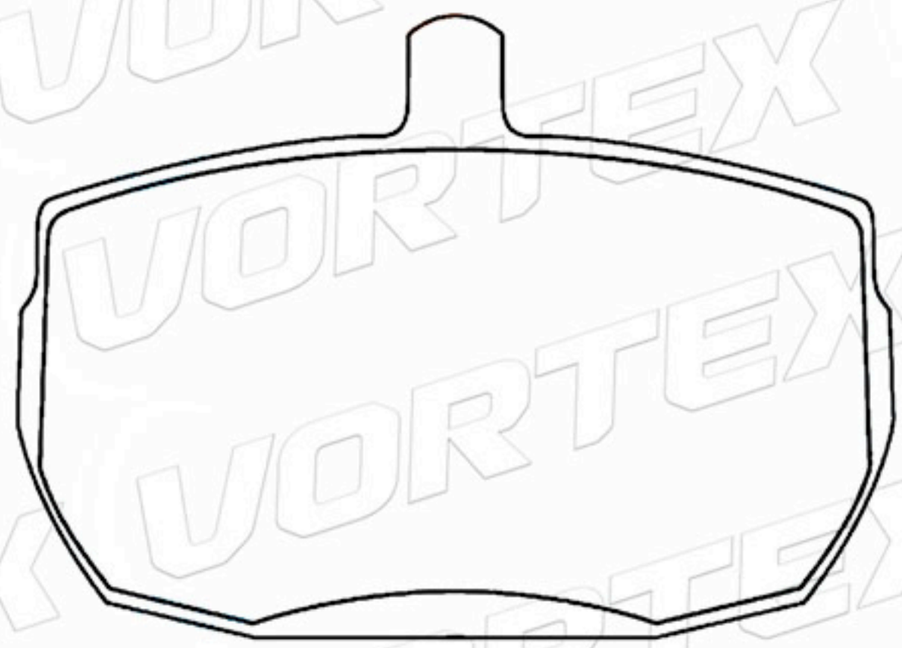

D2-7051	78.4	64.3	16.0	4	SAAB

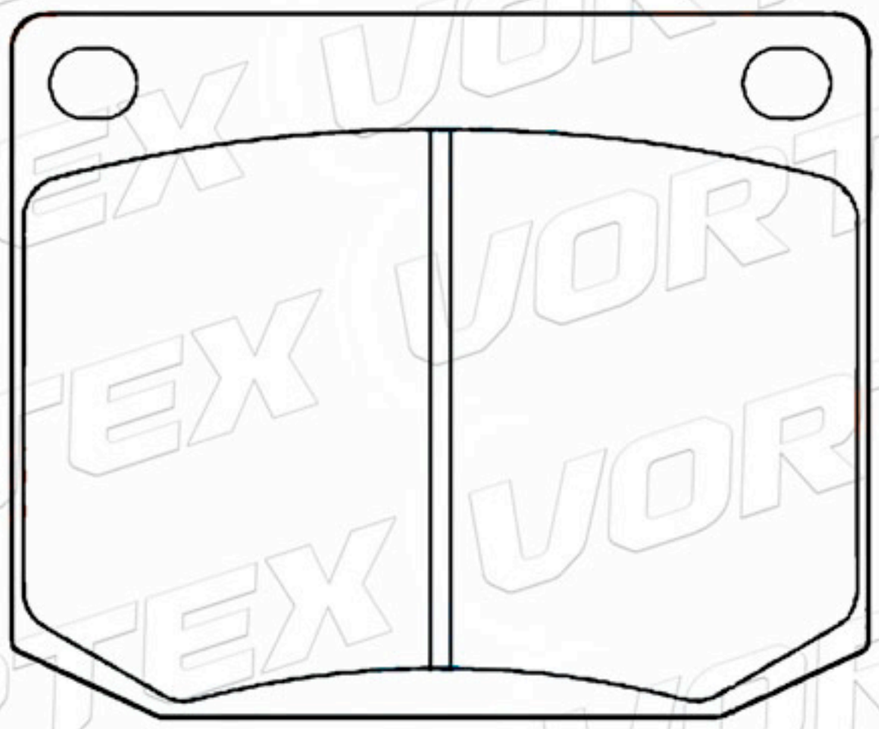

D1163-8274	109.0	49.0	14.0	4	RENAULT TALBOT

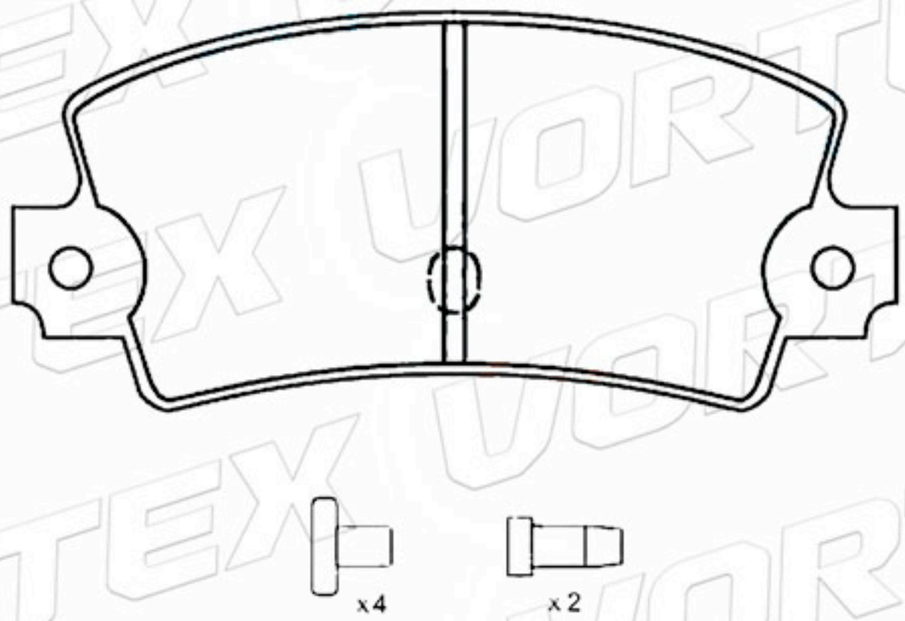

D103-7039	63.4	52.3	14.5	4	HONDA

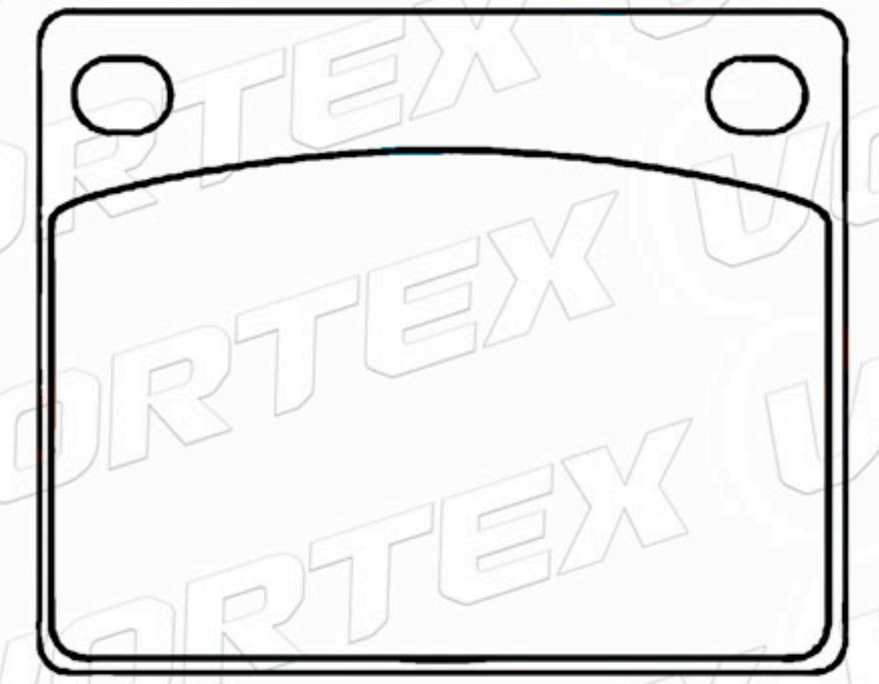

D113-7046	63.4	56.3	14.0	4	NISSAN DATSUN

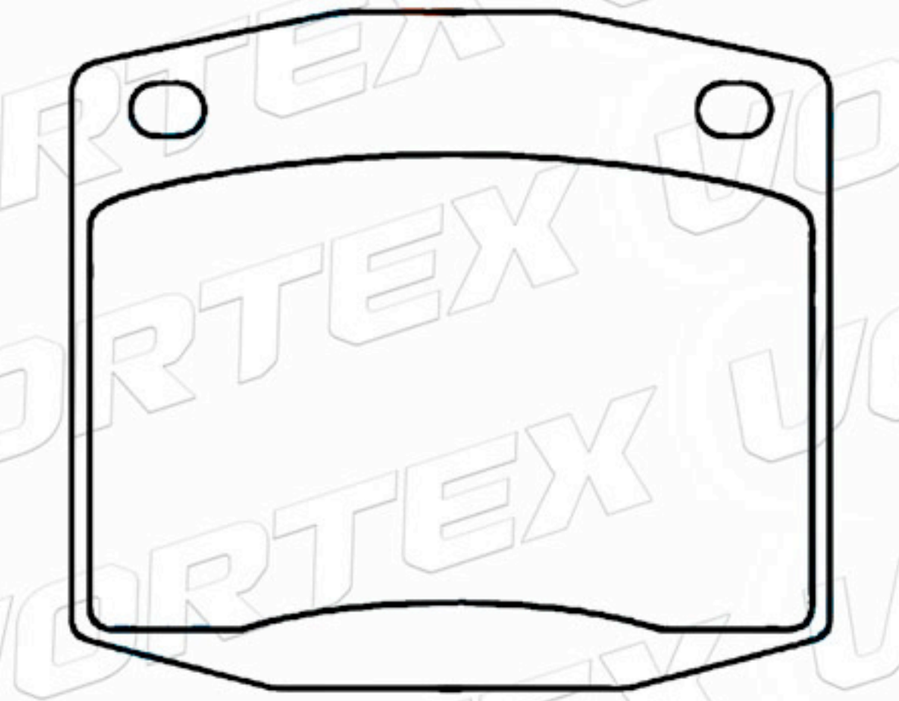

www.vortexautoparts.com
info@vortexautoparts.com
F&F Tower, Oficina 33-A, Calle 50, Ciudad de Panamá

Catálogo de Pastillas de Freno

95624482	83.0	75.0	16.0	4	CITROEN

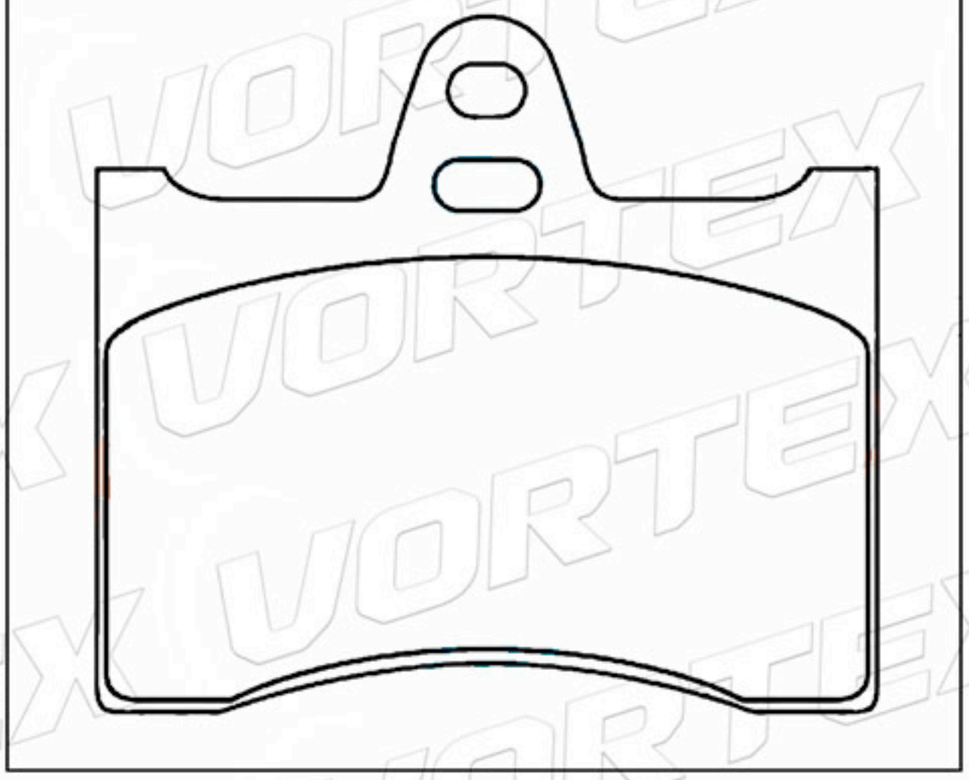

D141-7073	89.8	70.5	19.0	2A-2B	PEUGEOT TALBOT

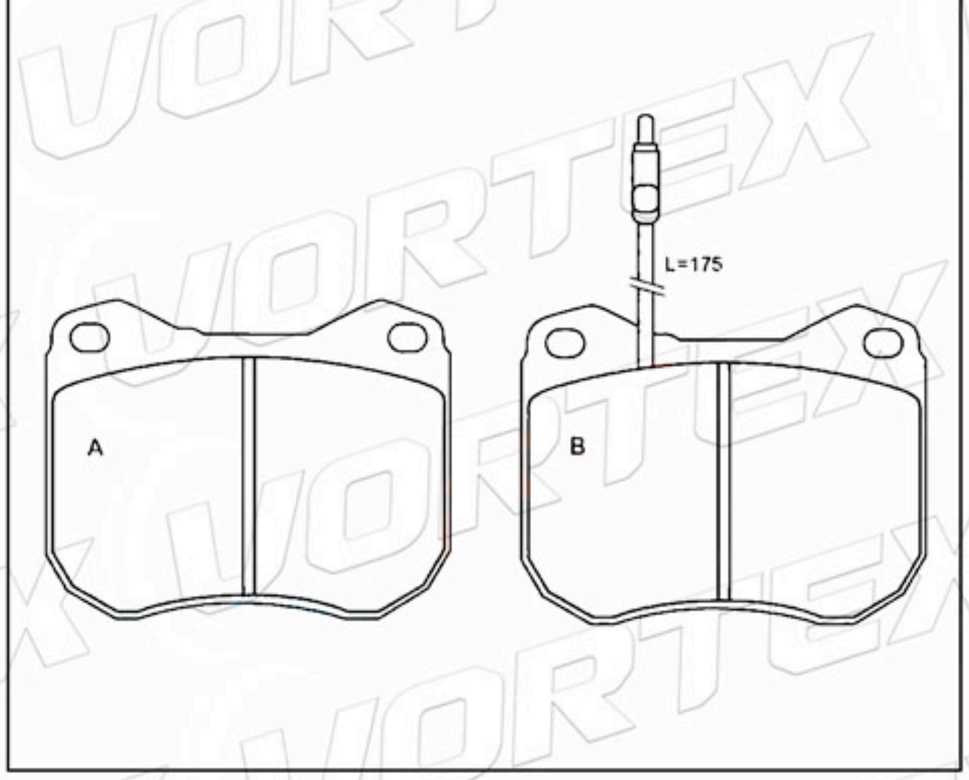

95624483	42.2	39.4	7.6	4	CITROEN

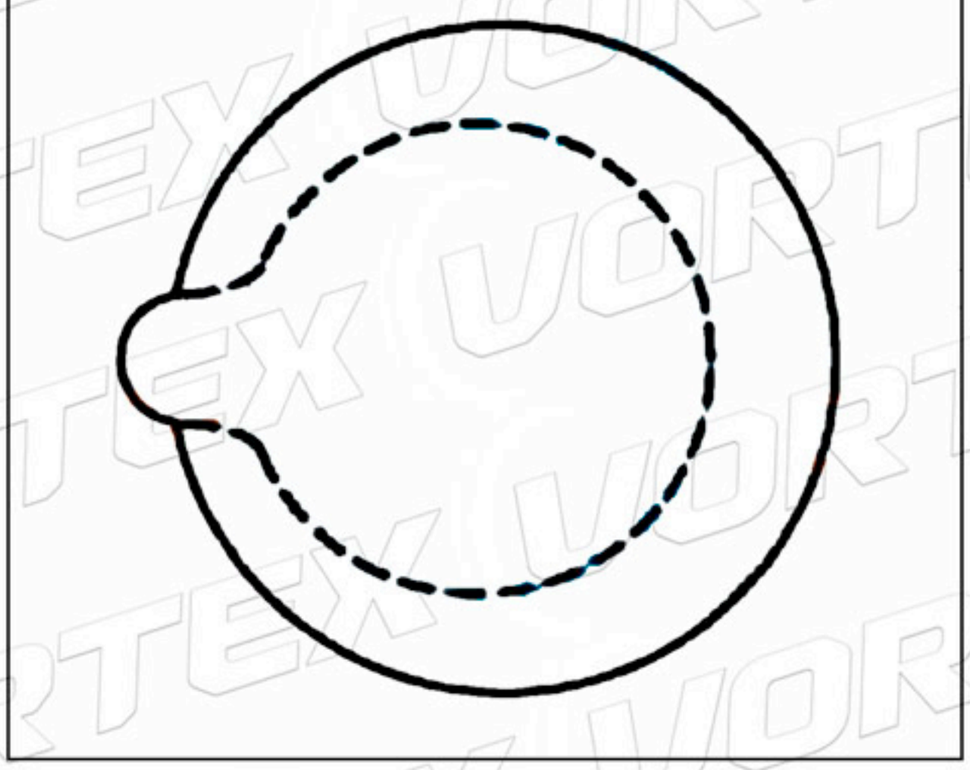

75529823	41.0	37.4	9.1	4	CITROEN

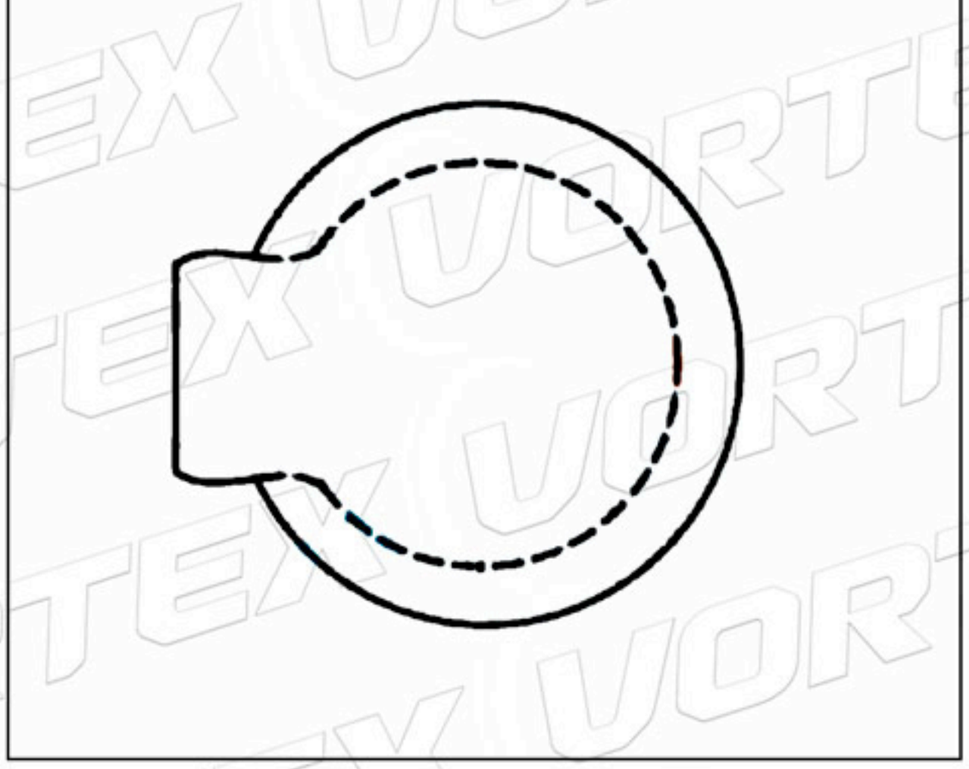

D132-7066	108.0	38.5	14.0	4	MAZDA

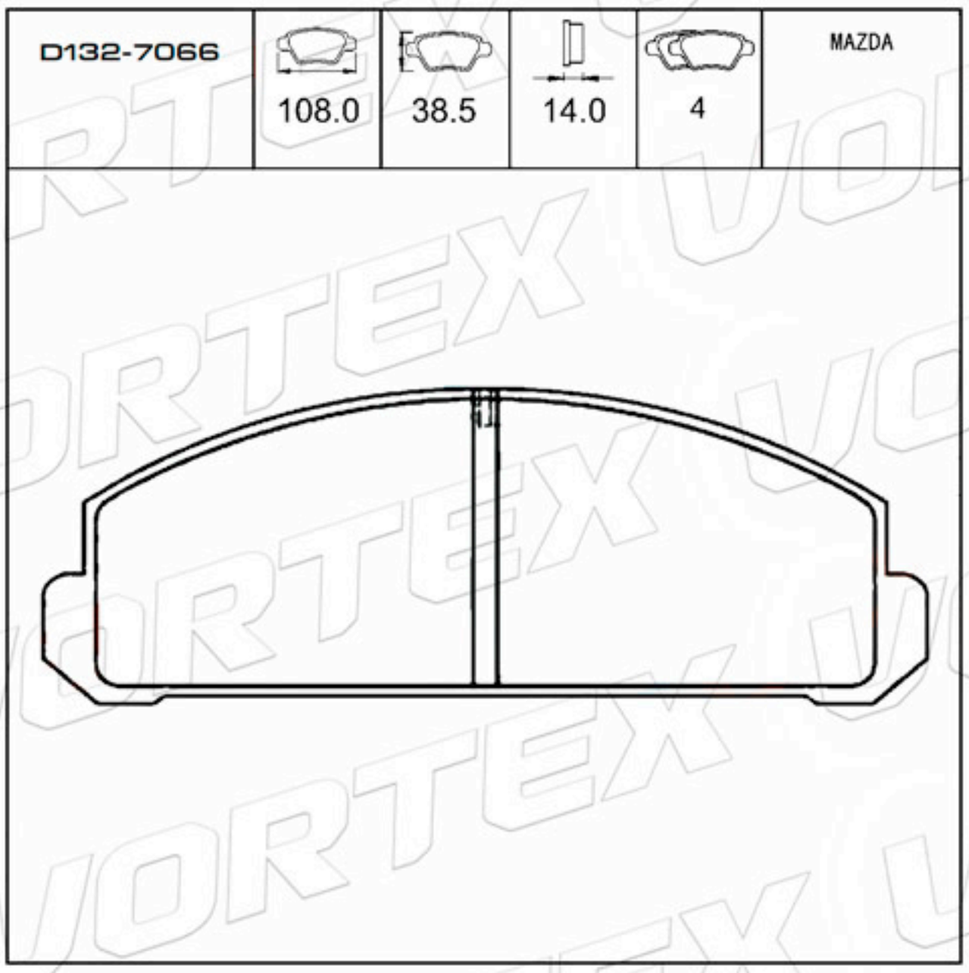

7701200734	93.6	56.5	15.5	4	RENAULT

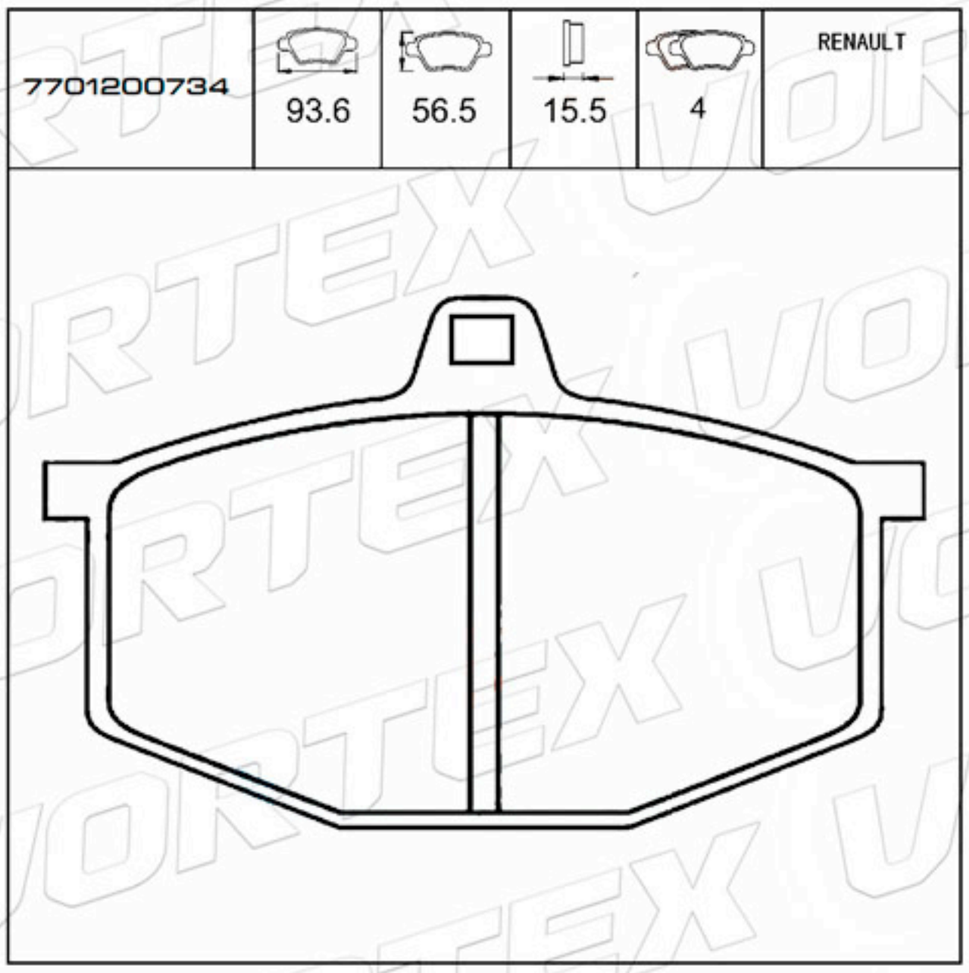

www.vortexautoparts.com
info@vortexautoparts.com
F&F Tower, Oficina 33-A, Calle 50, Ciudad de Panamá

Catálogo de Pastillas de Freno

D163--7090	89.8	70.5	18.5	4	BMW

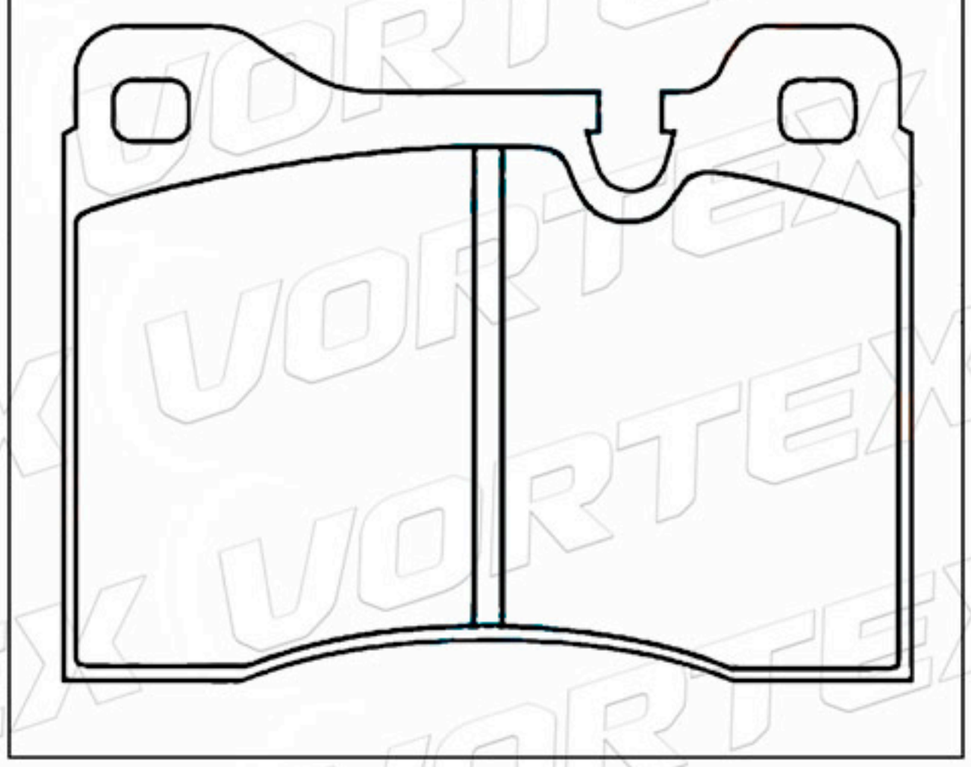

113430200	50.6	48.5	14.7	4	SKODA

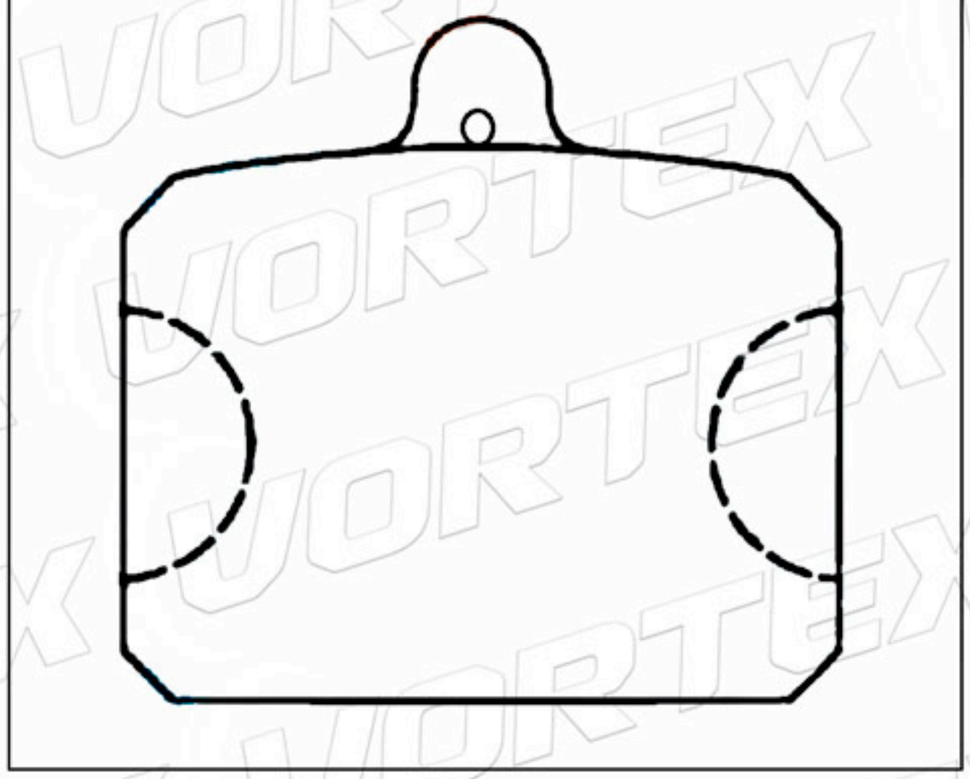

60778277	108.9	48.0	15.0	4	TALBOT

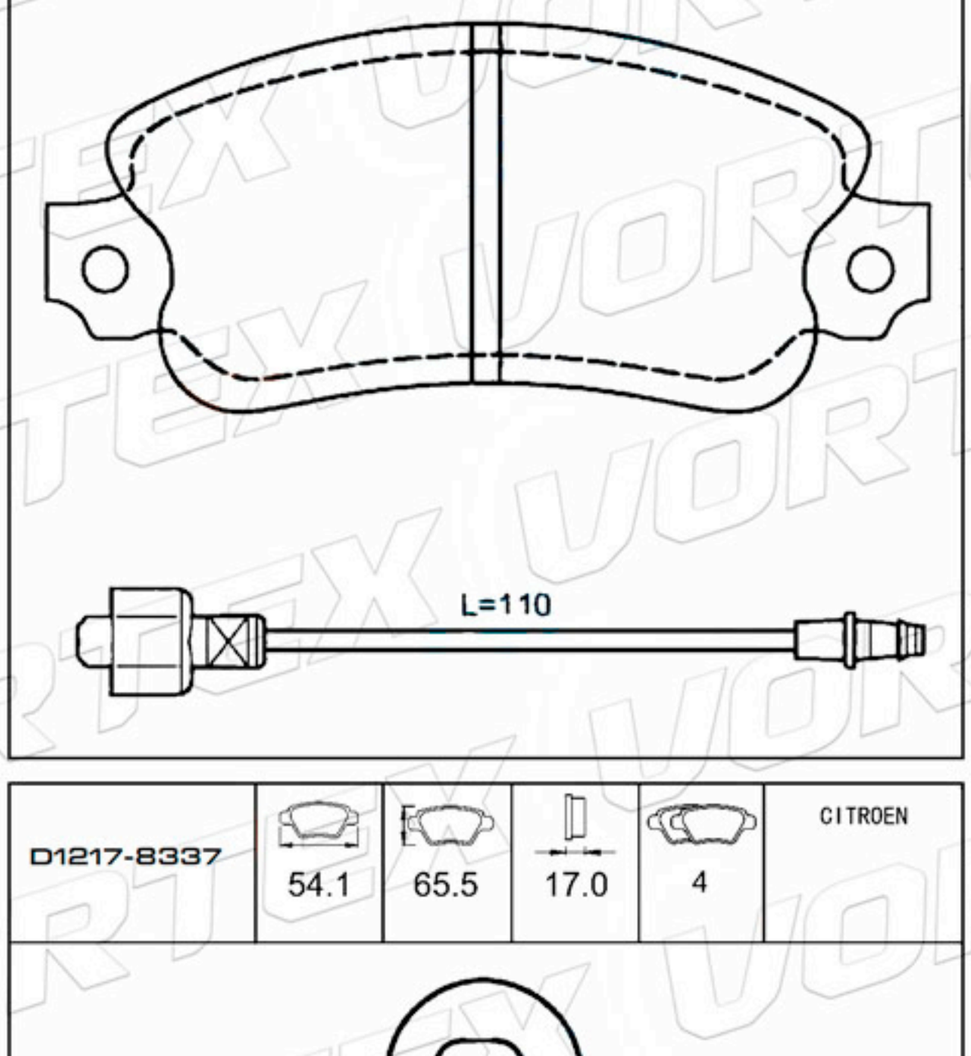

4245 37	63.4	55.2	14.0	2A-2B	TALBOT

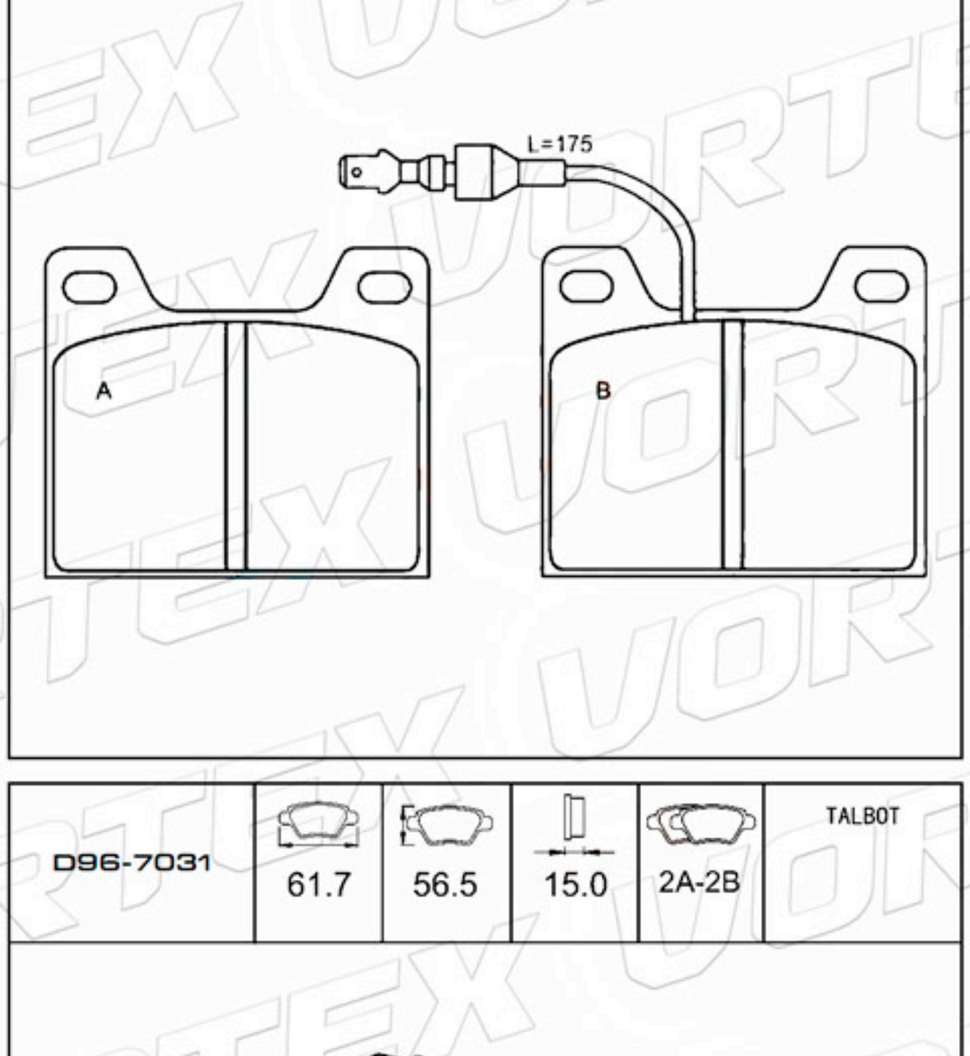

D1217-8337	54.1	65.5	17.0	4	CITROEN

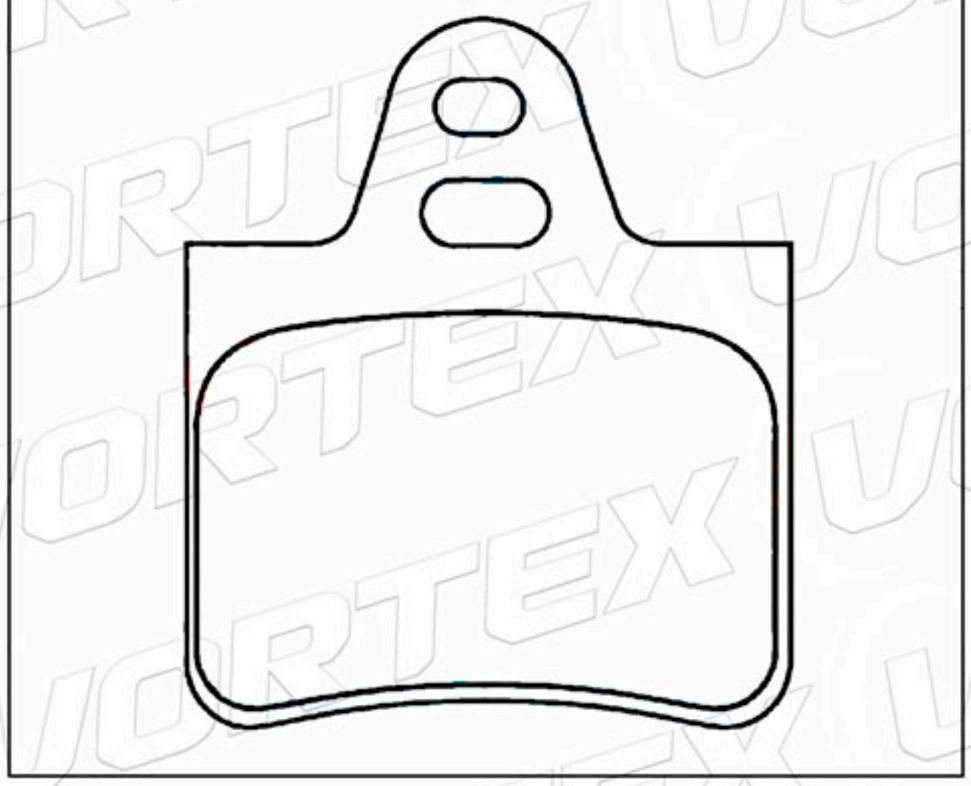

D96-7031	61.7	56.5	15.0	2A-2B	TALBOT

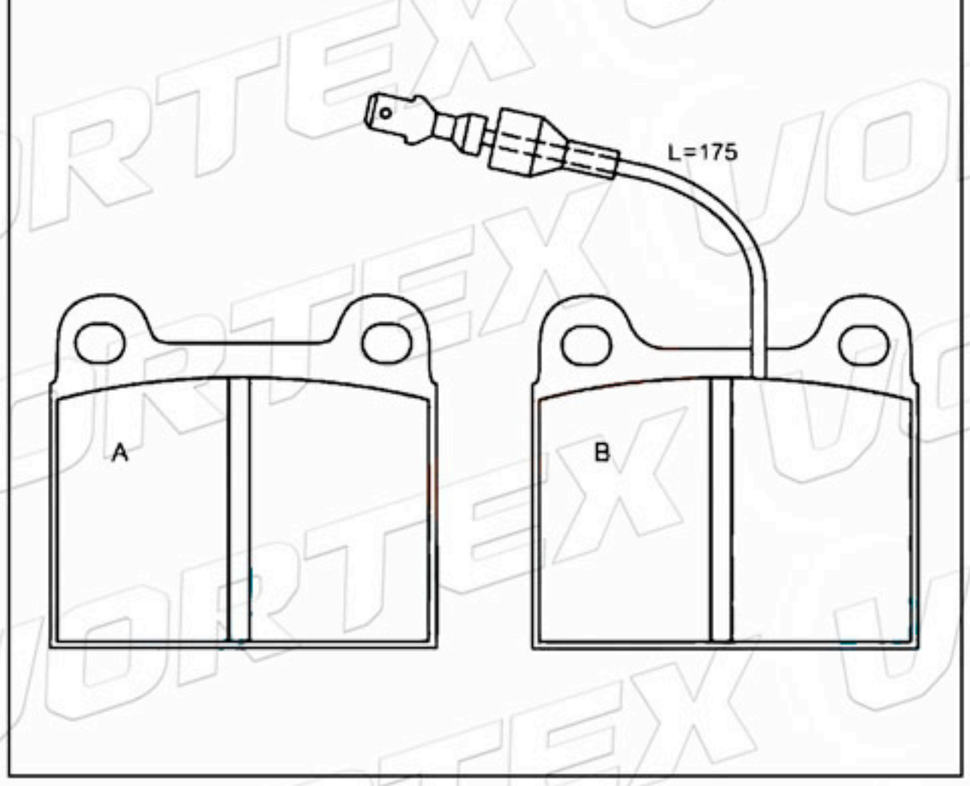

www.vortexautoparts.com
info@vortexautoparts.com
F&F Tower, Oficina 33-A, Calle 50, Ciudad de Panamá

QS 9000 TÜV CERTIFIED ISO-9001 ISO-14001
SGS
GERMAN TECHNOLOGY

Catálogo de Pastillas de Freno

7701201534	109.0	58.0	18.5	4	RENAULT

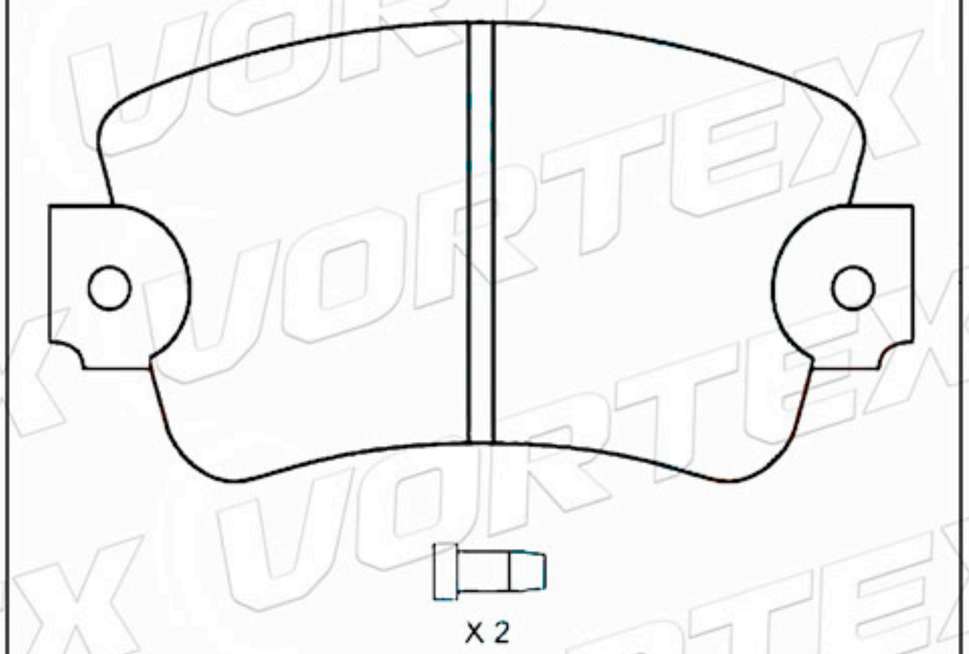

425085	144.1	61.0	14.6	4	PEUGEOT

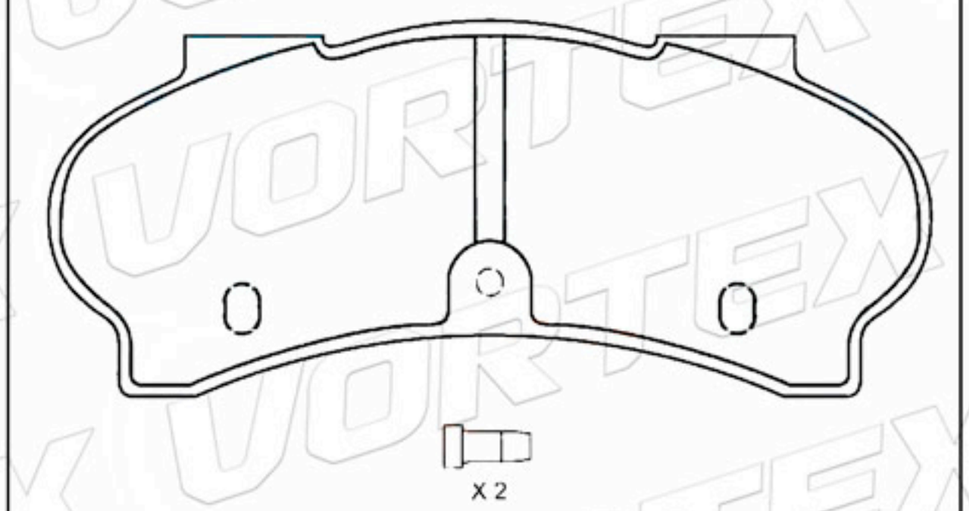

D111-7045	76.8	58.8	16.5	4	PEUGEOT

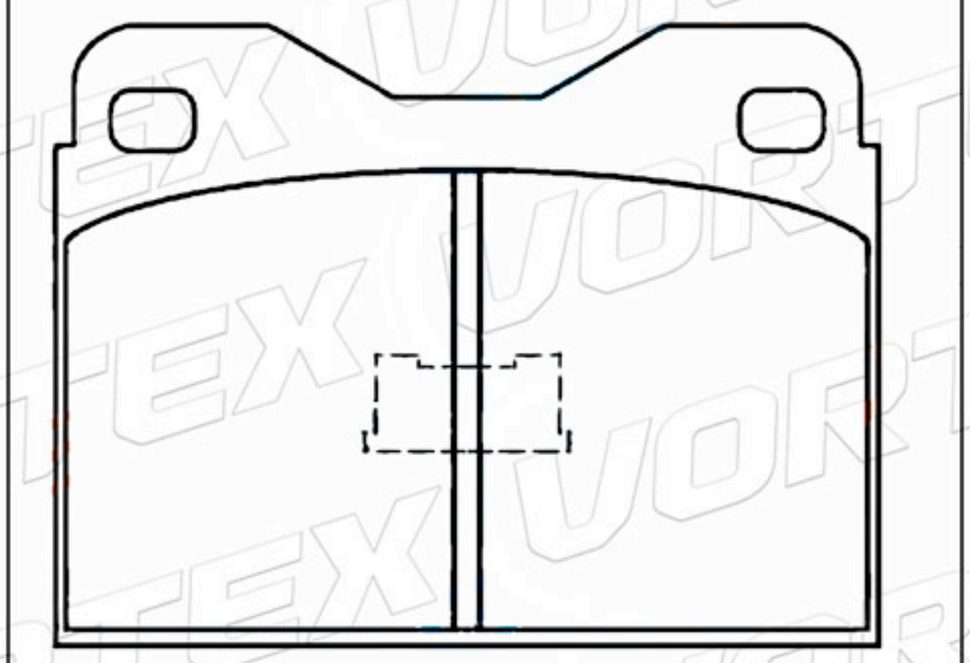

81760815A	76.8	58.8	18.5	4	AUDI

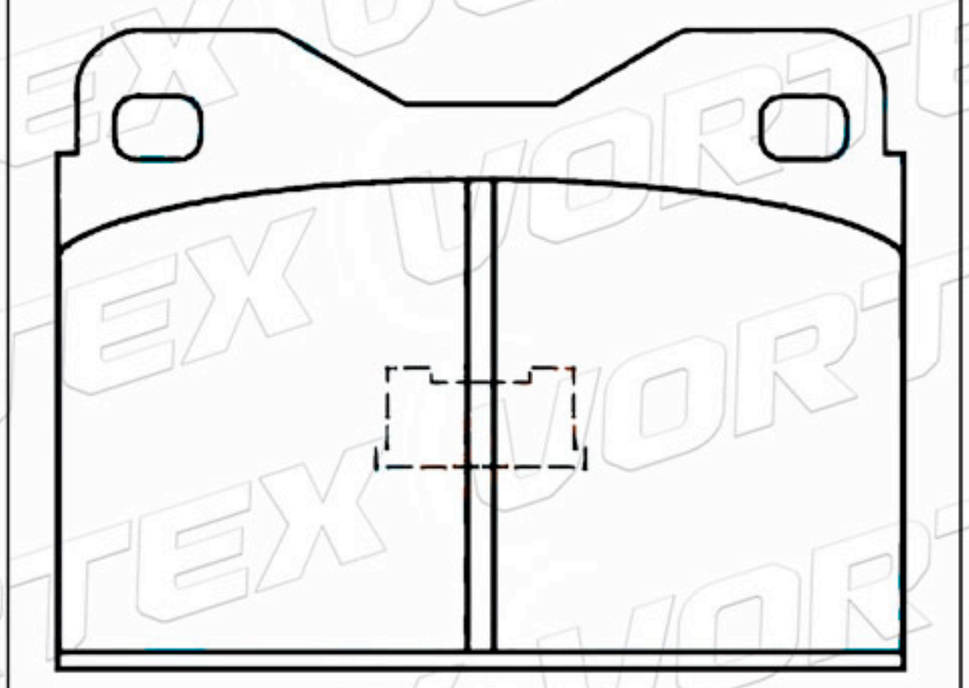

D112-785	108.9	46.2	14.3	4	SUBARU

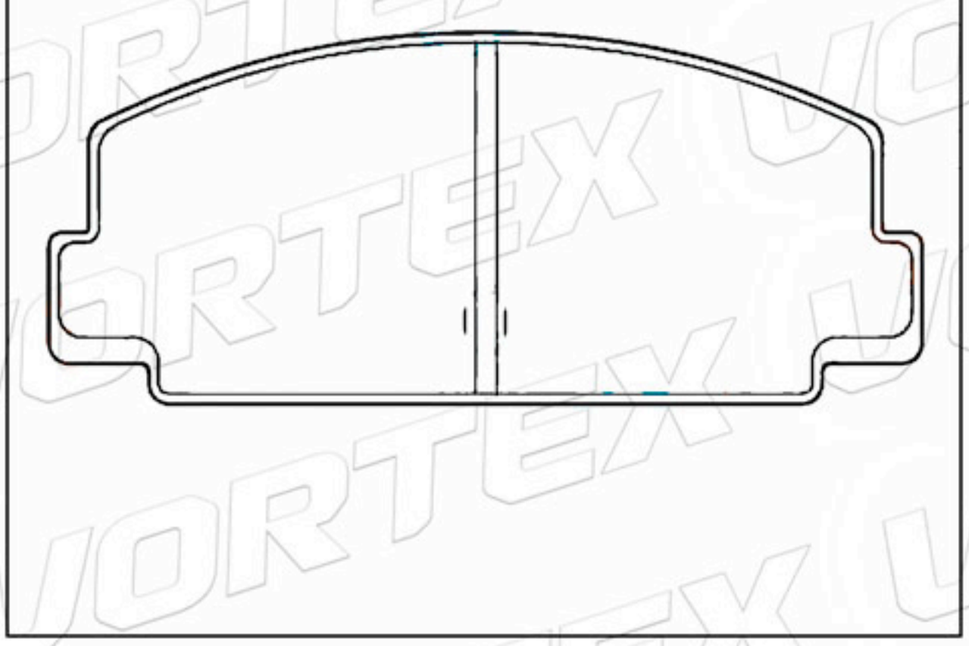

2121350109001	125.7	44.9	16.0	4	LADA

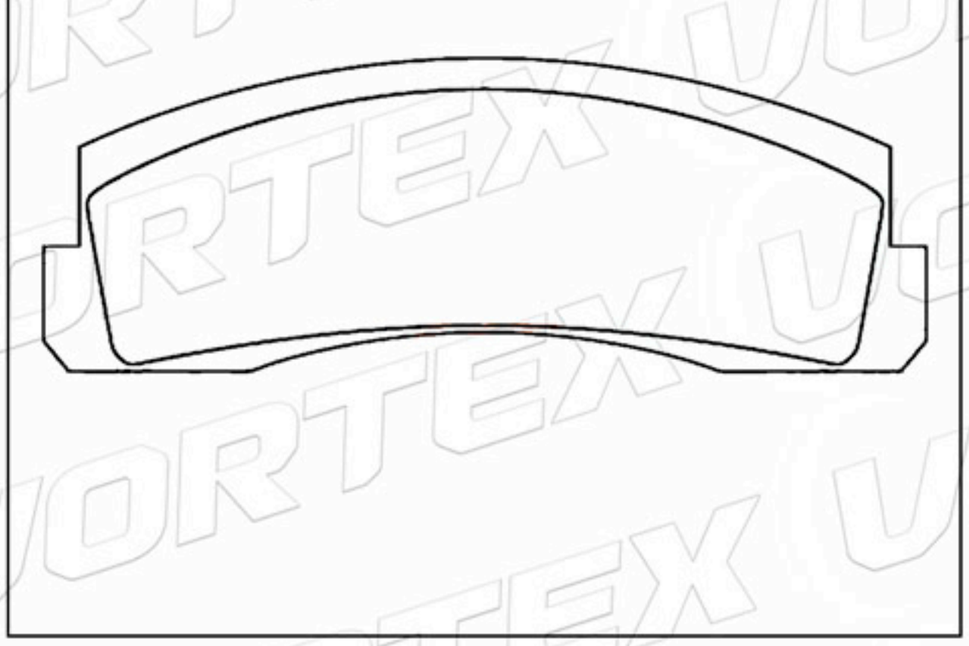

www.vortexautoparts.com
info@vortexautoparts.com
F&F Tower, Oficina 33-A, Calle 50, Ciudad de Panamá

Catálogo de Pastillas de Freno

D330-7226	78.4	66.0	15.3	4	FORD HYUNDAI

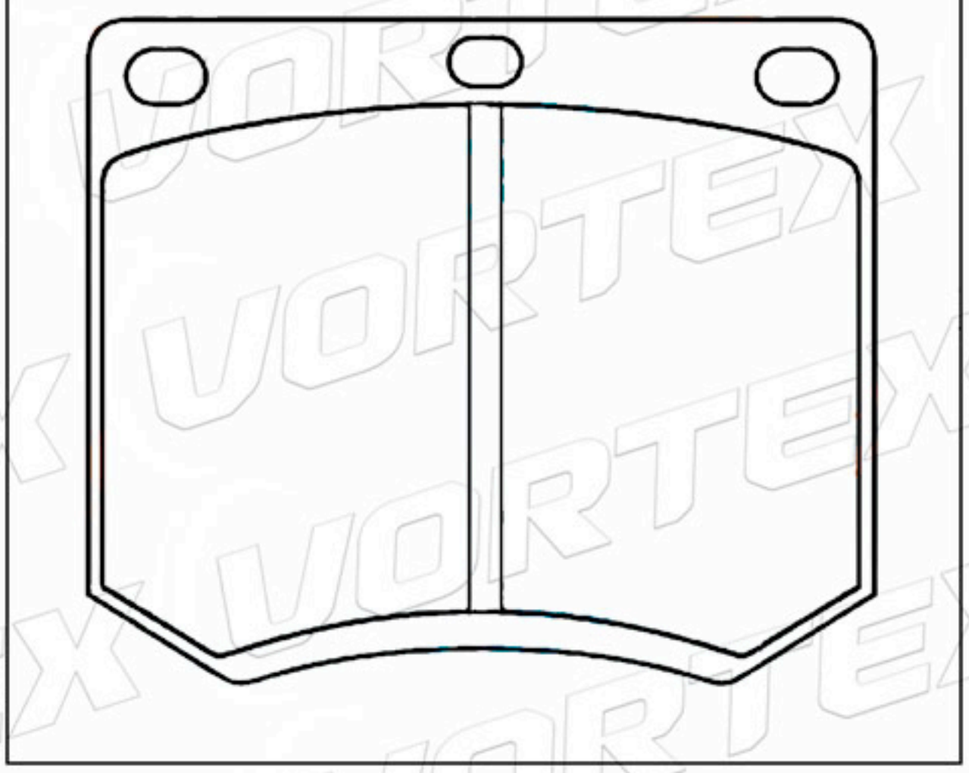

7701200734	93.3	52.0	16.5	4	SEAT

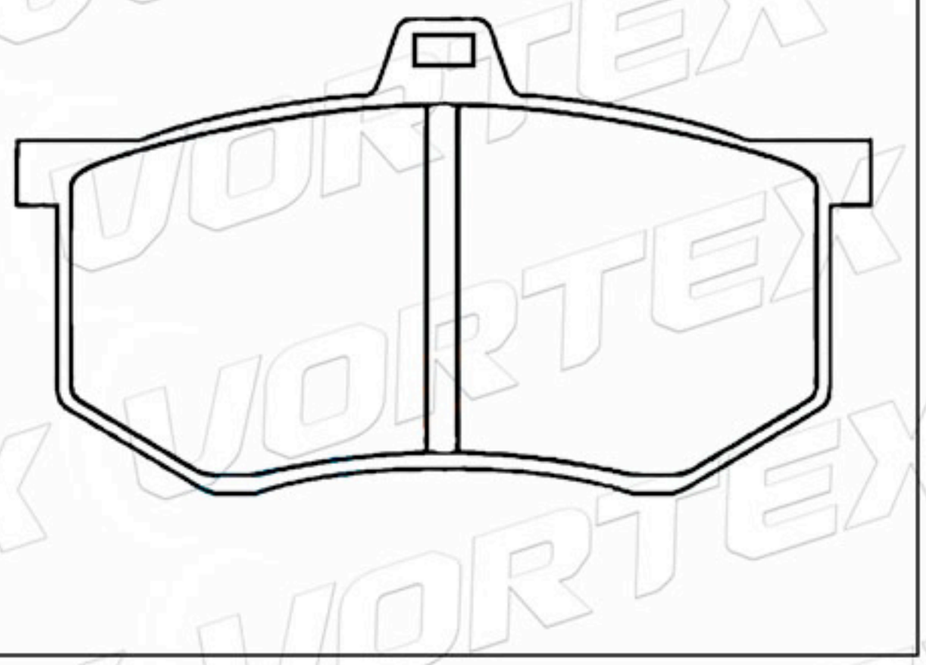

D148-7080	89.7	70.0	19.0	2A-2B	AUDI

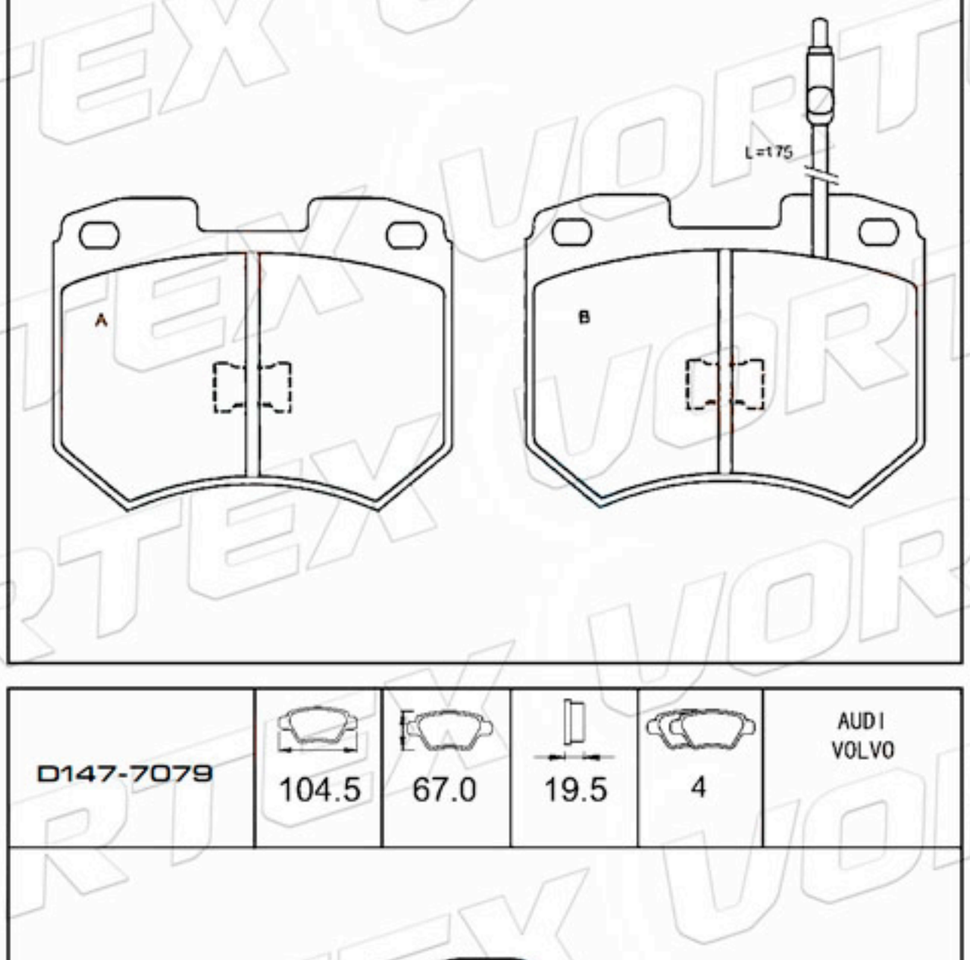

D378-7267	100.0	70.0	15.5	4	OPEL VAUXHALL

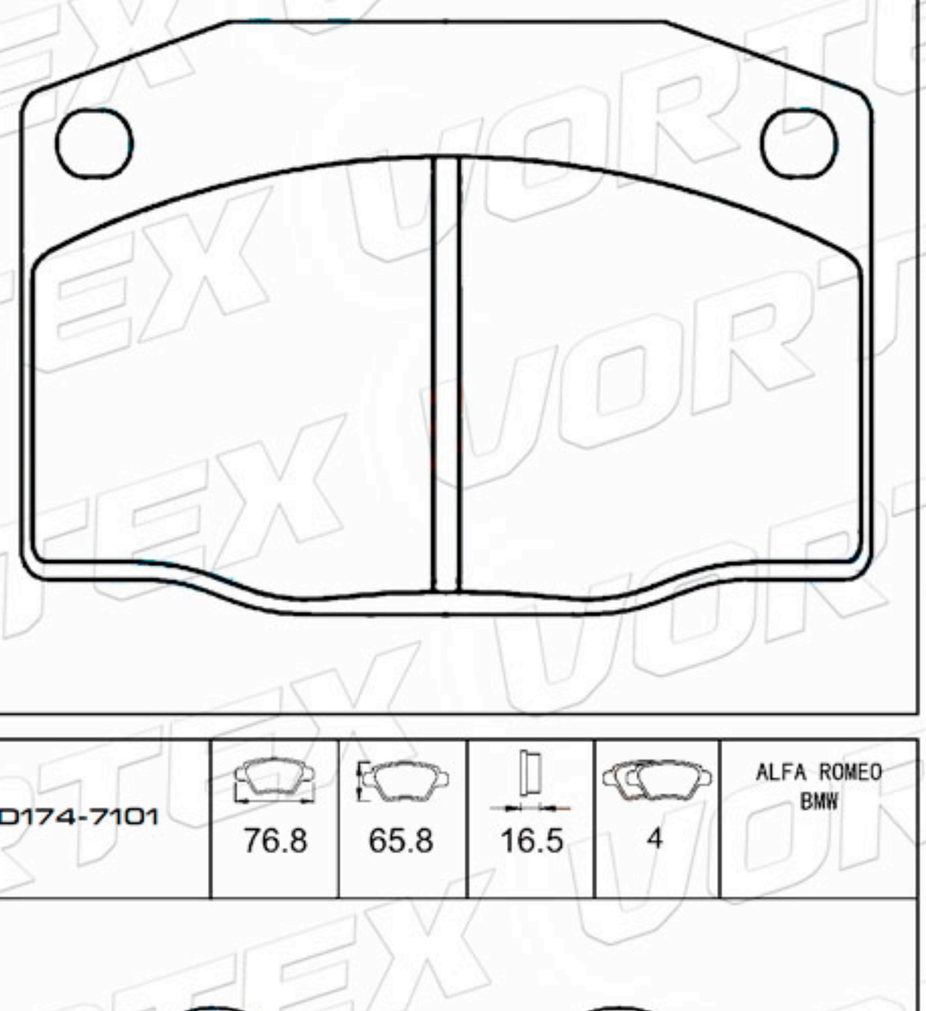

D147-7079	104.5	67.0	19.5	4	AUDI VOLVO

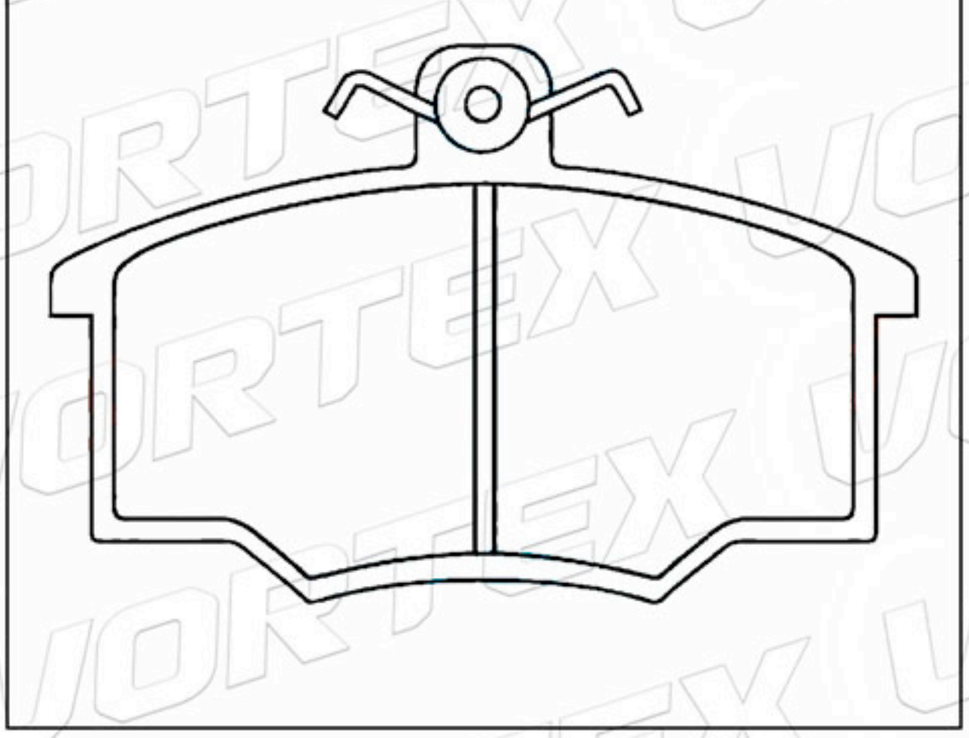

D174-7101	76.8	65.8	16.5	4	ALFA ROMEO BMW

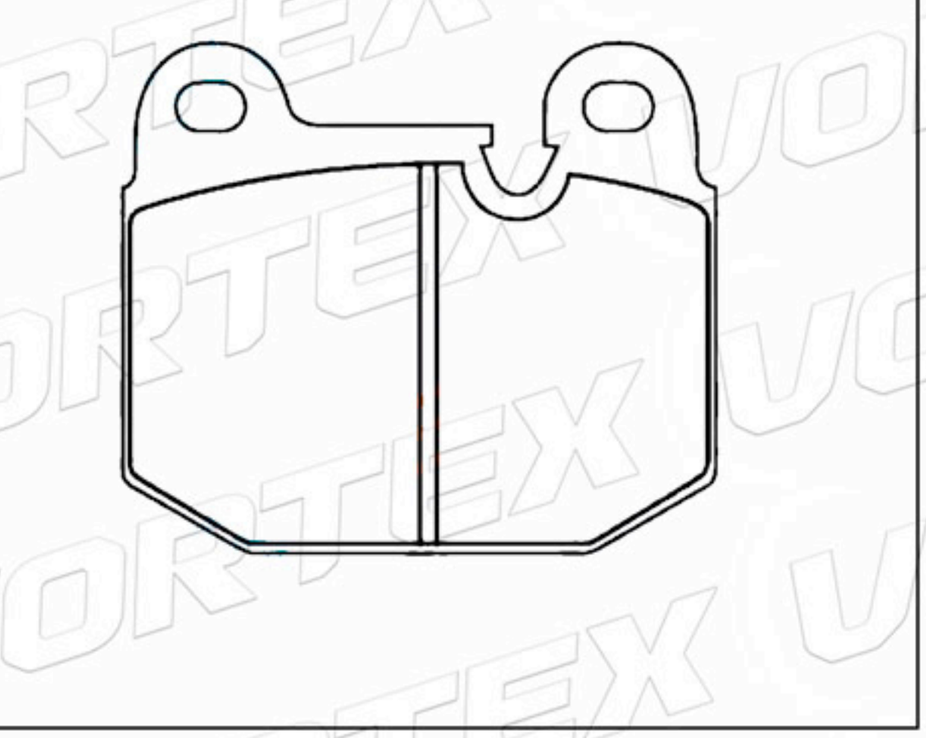

www.vortexautoparts.com
info@vortexautoparts.com
F&F Tower, Oficina 33-A, Calle 50, Ciudad de Panamá

Catálogo de Pastillas de Freno

D174-7101	76.8	65.8	16.5	4	ALFA ROMEO BMW

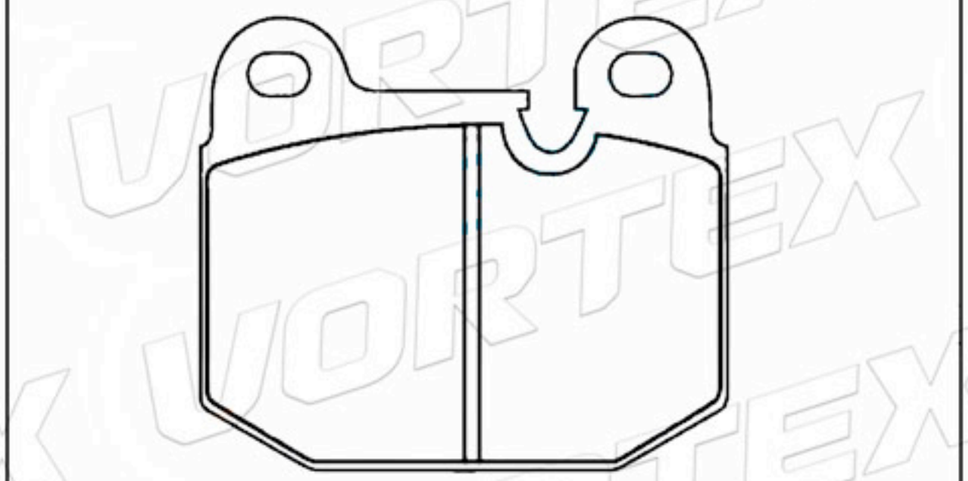

D164-7091	55.7	53.0	15.0	4	BMW

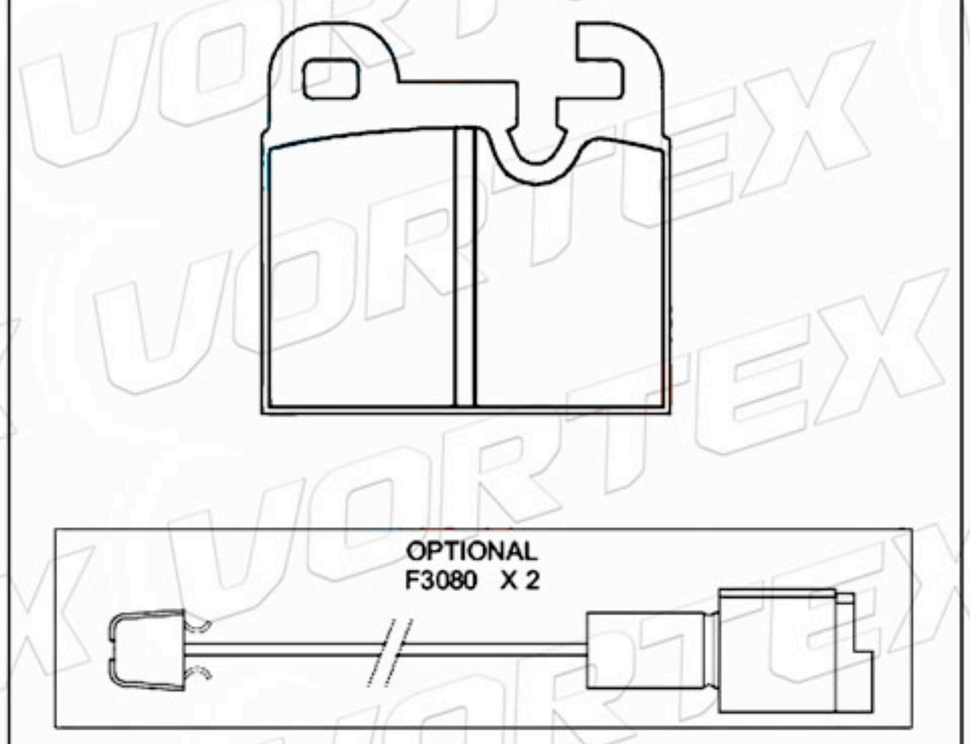

D165-7092	61.7	57.0	16.5	4	ALFA ROMEO BMW

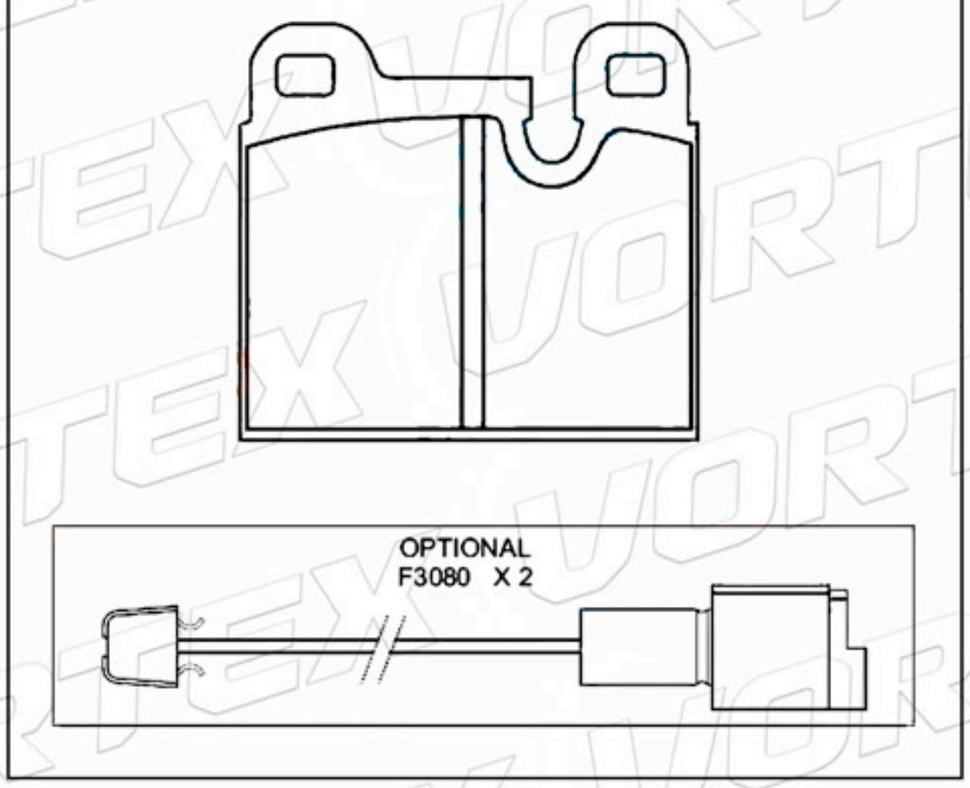

D163-7090	89.9	70.5	19.0	4	BMW

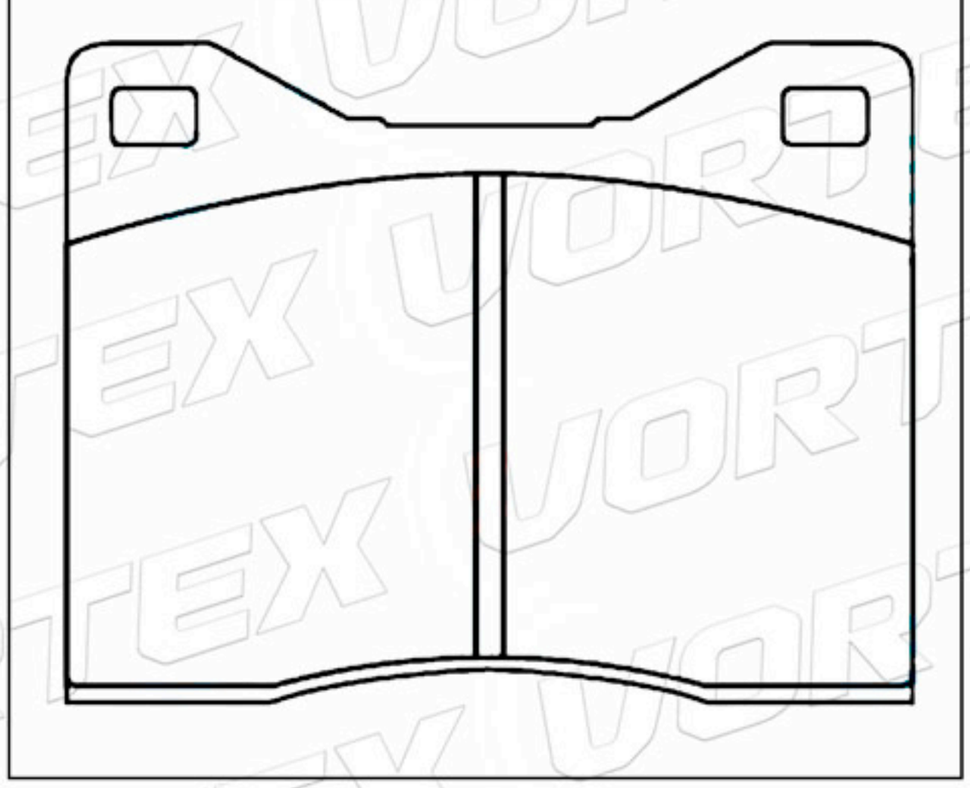

75529822	84.0	73.5	13.0	4	CITROEN

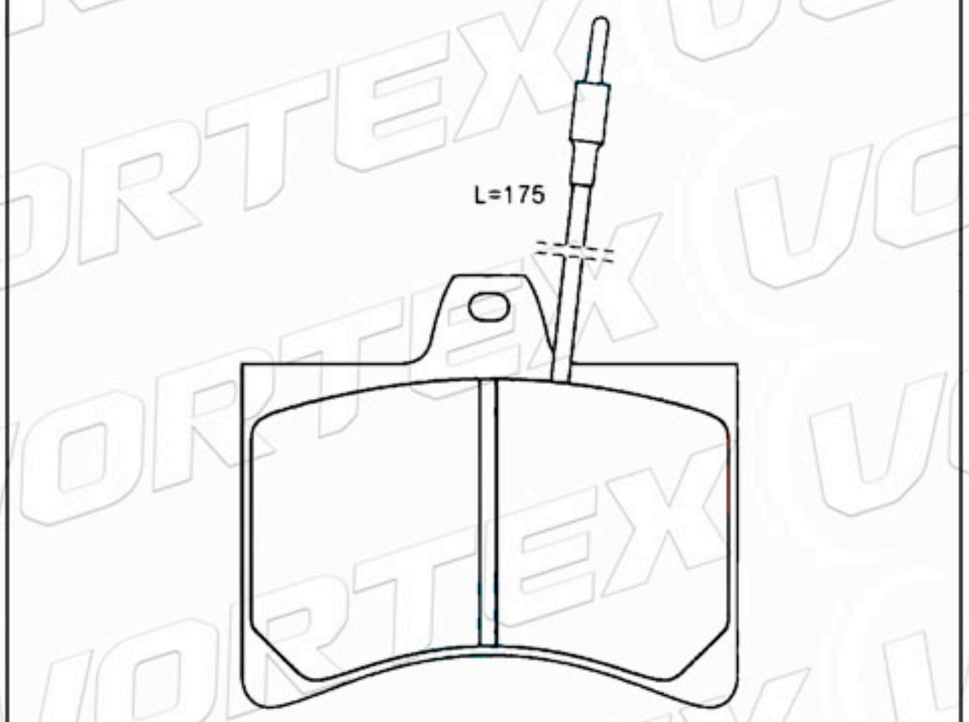

D1580-8792	149.0	69.0	18.0	4	MERCEDES

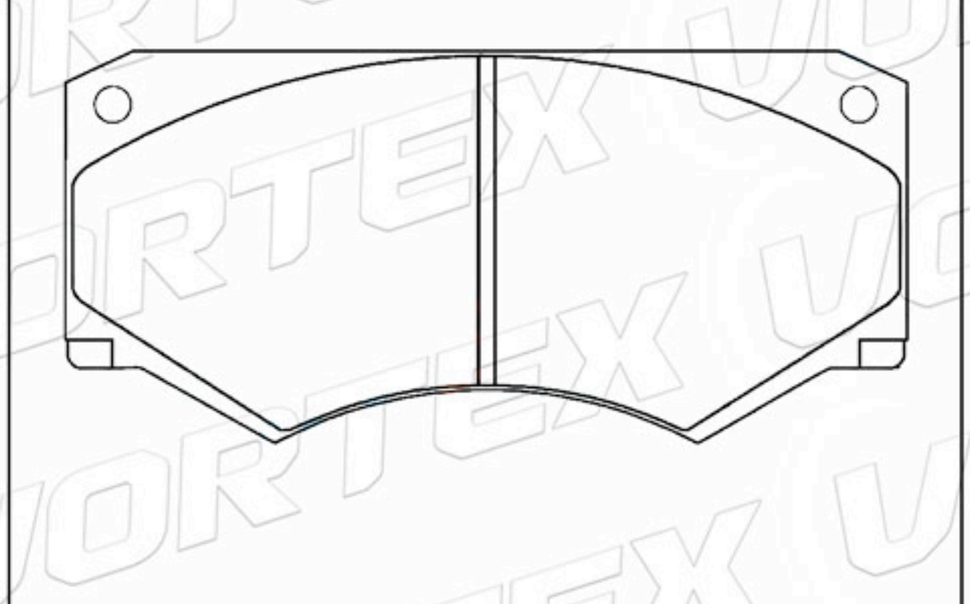

www.vortexautoparts.com
info@vortexautoparts.com
F&F Tower, Oficina 33-A, Calle 50, Ciudad de Panamá

Catálogo de Pastillas de Freno

D130-7061	108.3	46.0	14.3	4	DAIHATSU HONDA

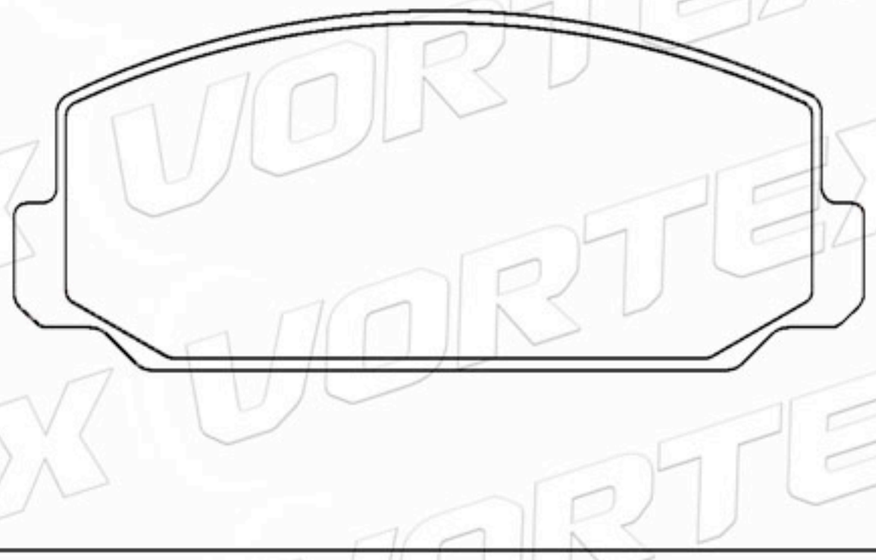

9939953	99.5	61.9	16.5	4	AUTOBIANCHI LANCIA SEAT-SUZUKI

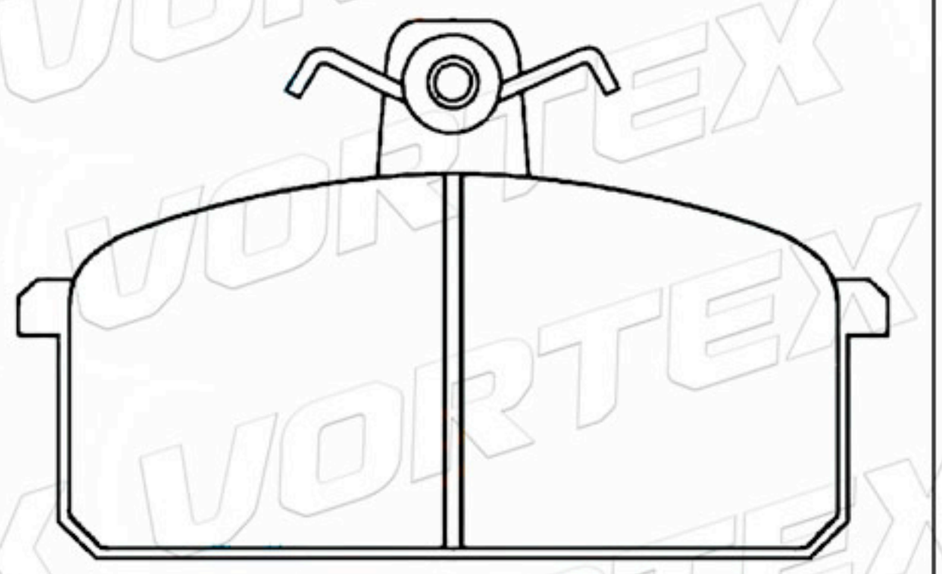

D175-7102	106.2	46.1	15.3	3A-1B	MAZDA

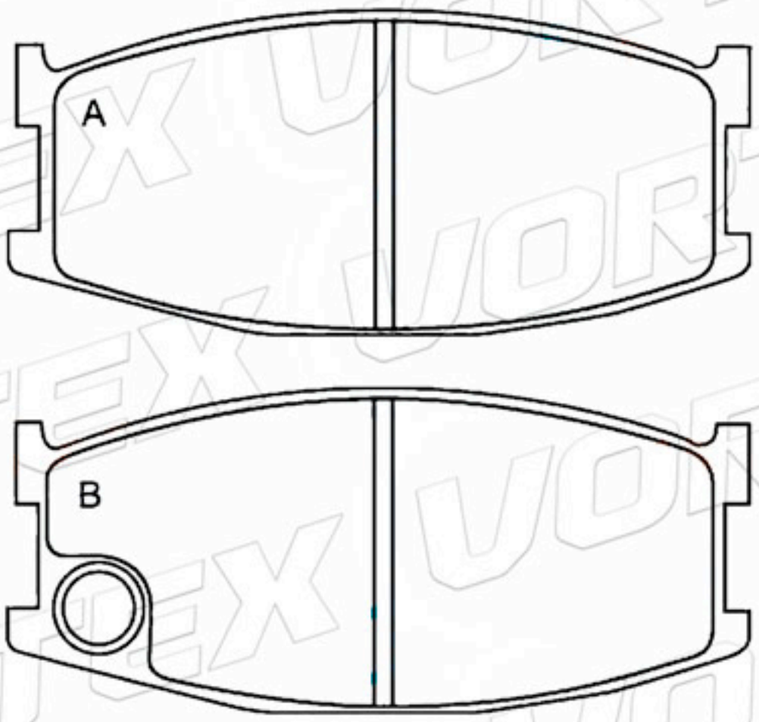

D175-7102	106.2	46.1	15.3	4	MAZDA

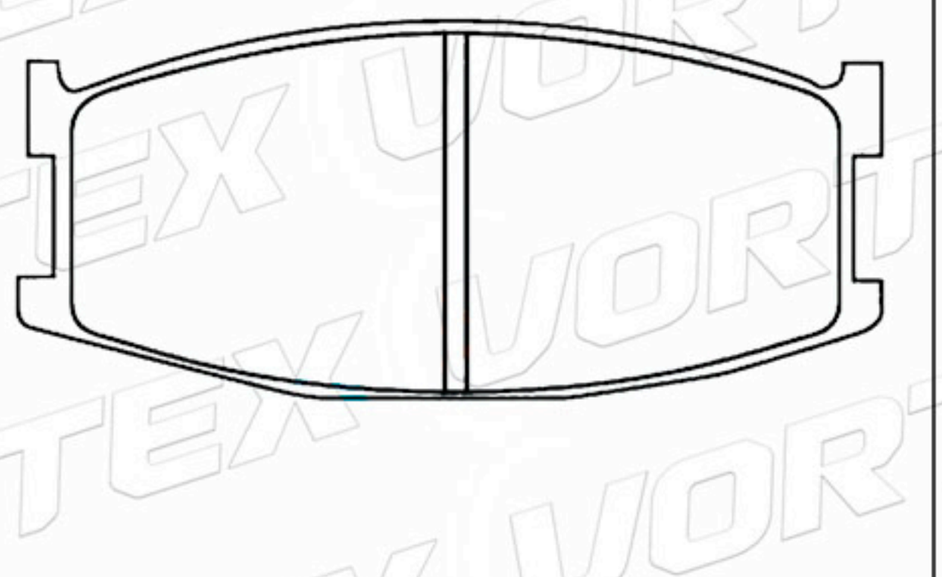

7701202974	99.5	64.1	16.0	4	RENAULT

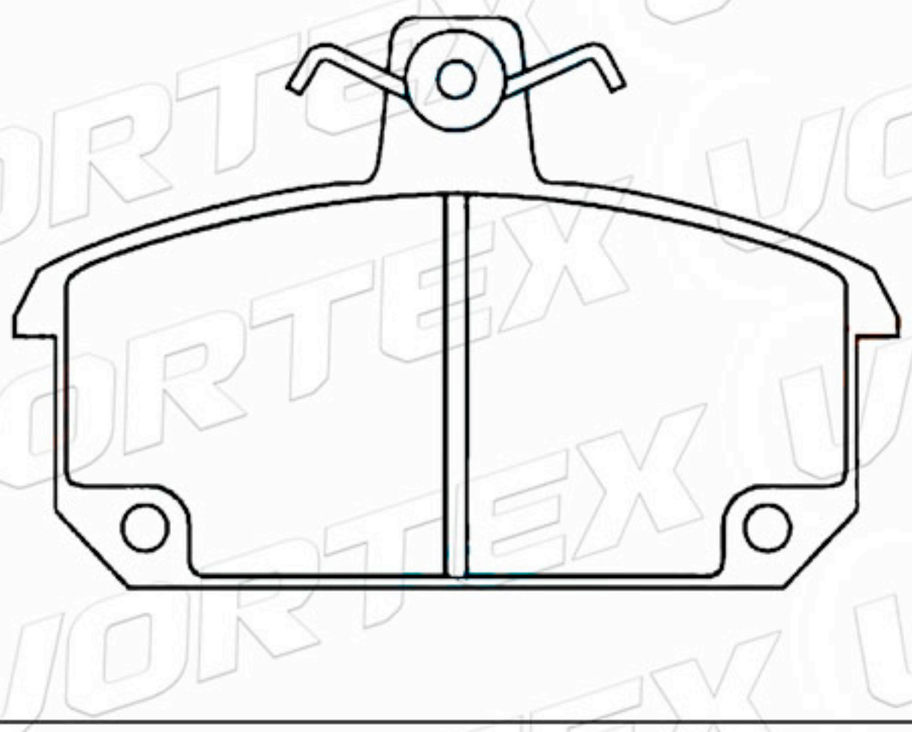

17699100	84.0	55.0	15.5	4	TALBOT

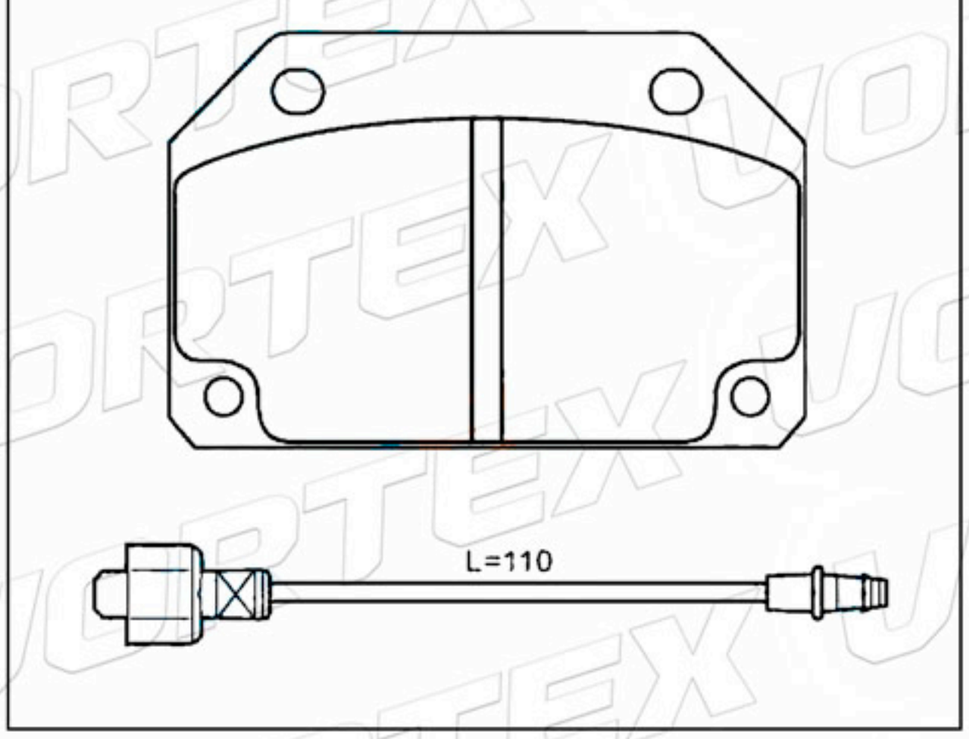

www.vortexautoparts.com
info@vortexautoparts.com
F&F Tower, Oficina 33-A, Calle 50, Ciudad de Panamá

Catálogo de Pastillas de Freno

4435009	89.8	57.5	16.0	4	FIAT

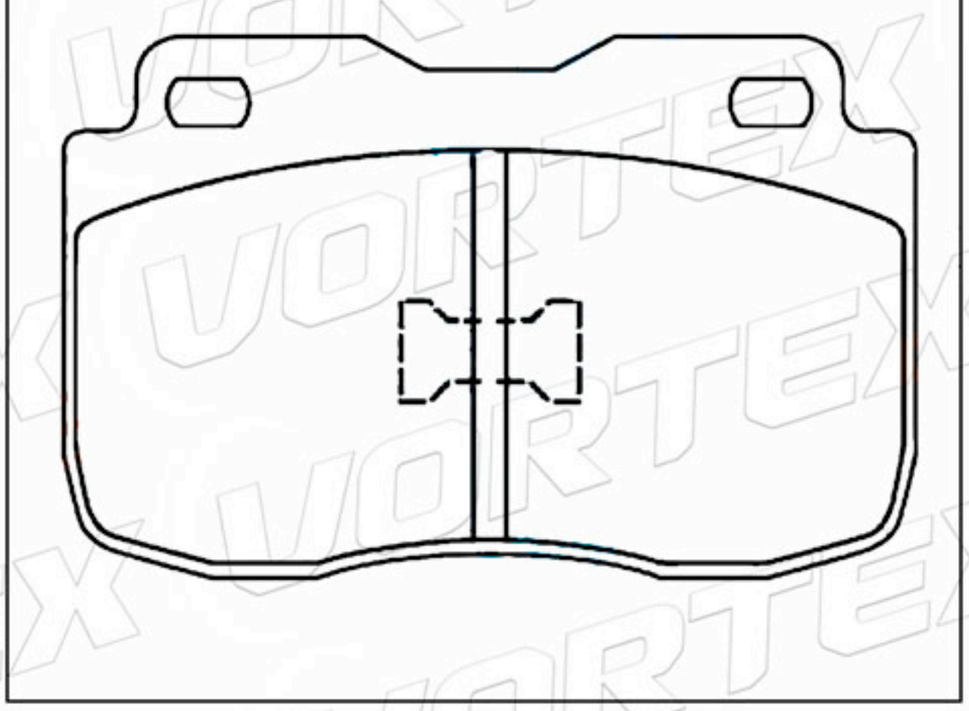

5301253104	85.2	57.2	14.5	4	WARTBURG

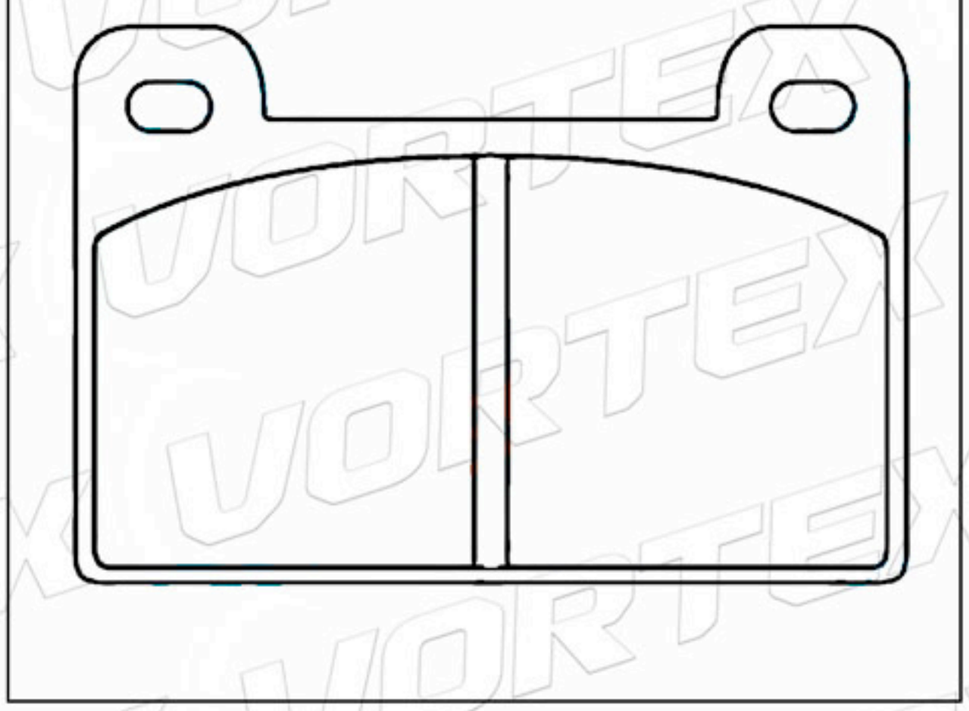

D54-798	109.0	39.0	17.5	4	FIAT SEAT YUGO

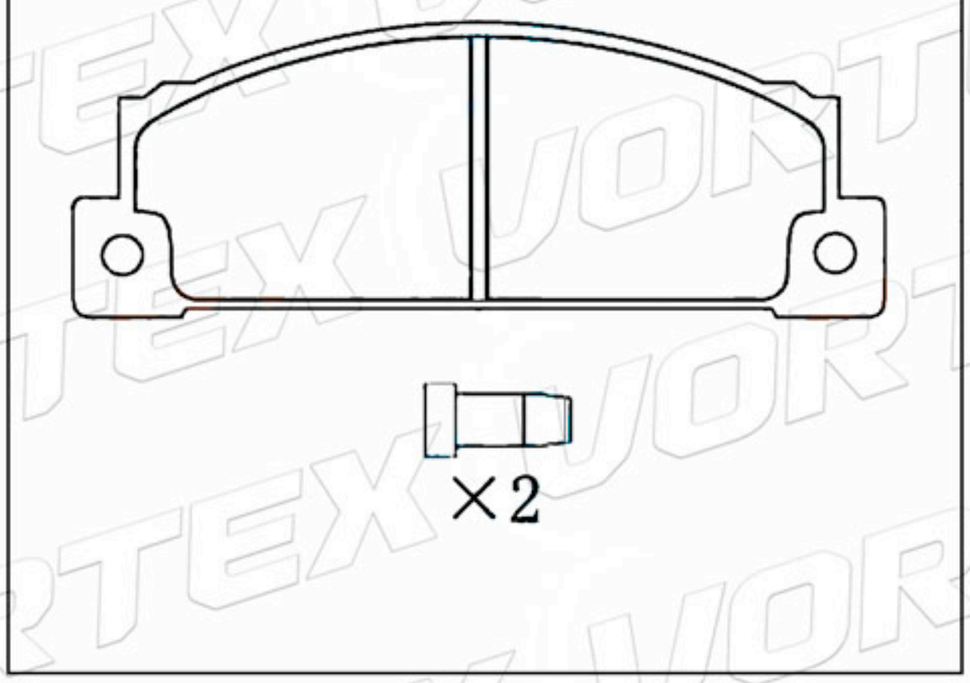

D193-7116	105.0	67.0	18.0	4	RENAULT TALBOT

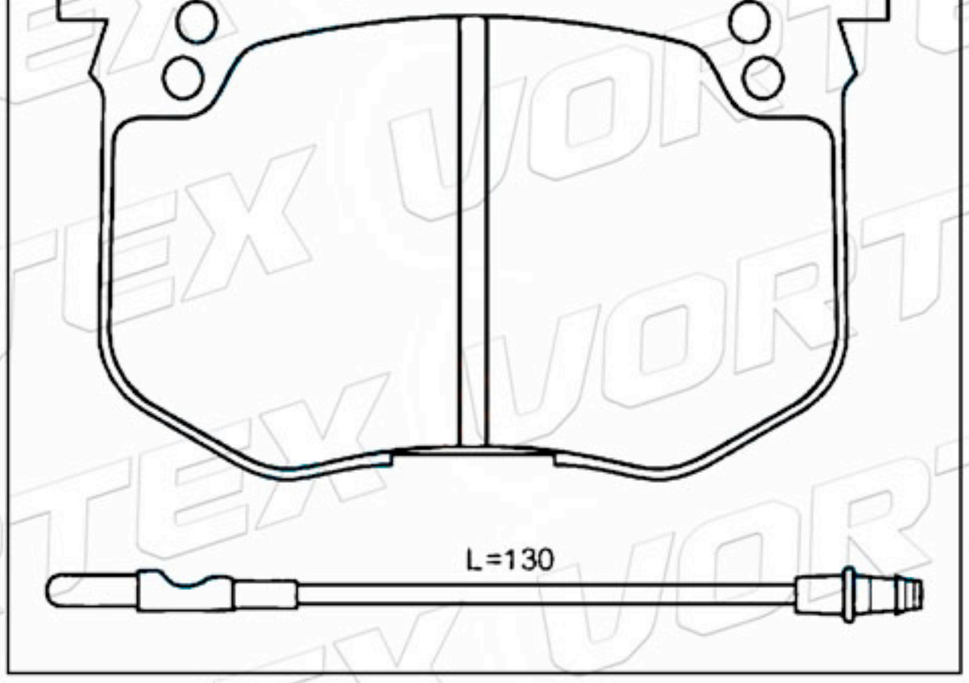

D201-7123	105.0	54.7	18.0	4	RENAULT

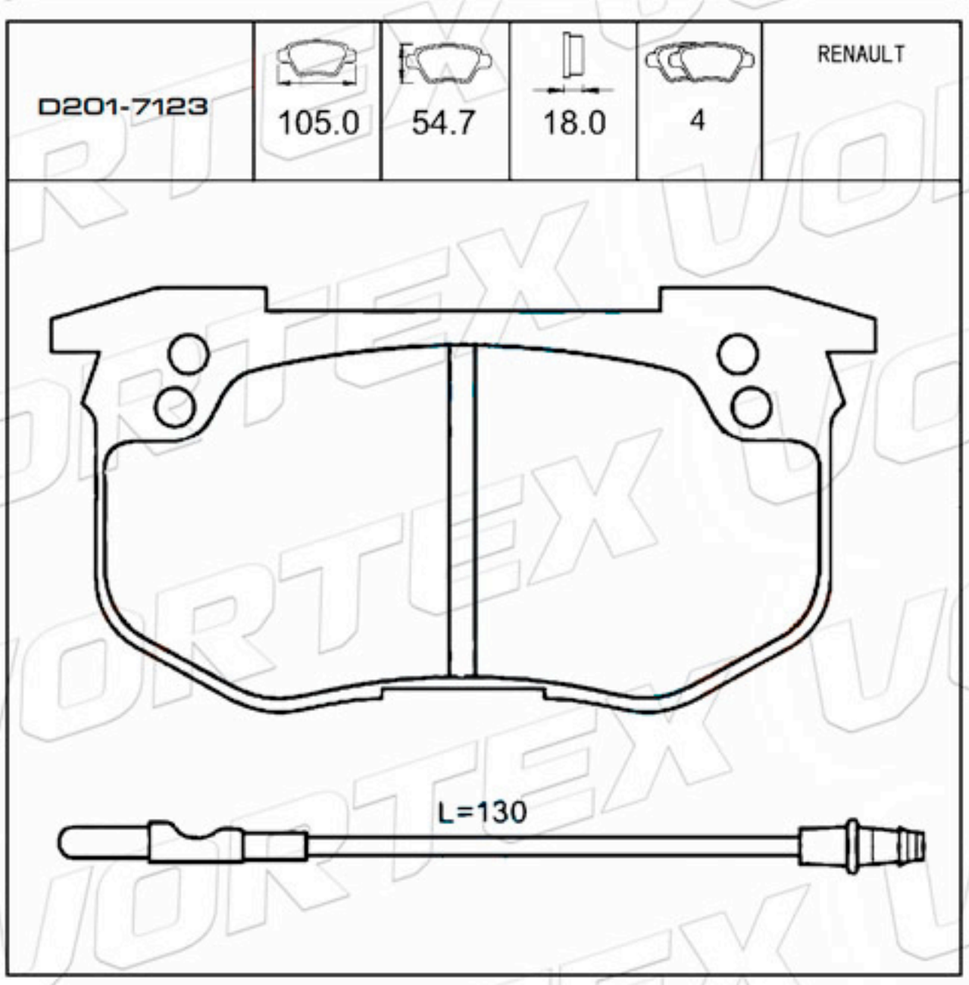

95552085	76.1	82.0	16.0	4	CITROEN

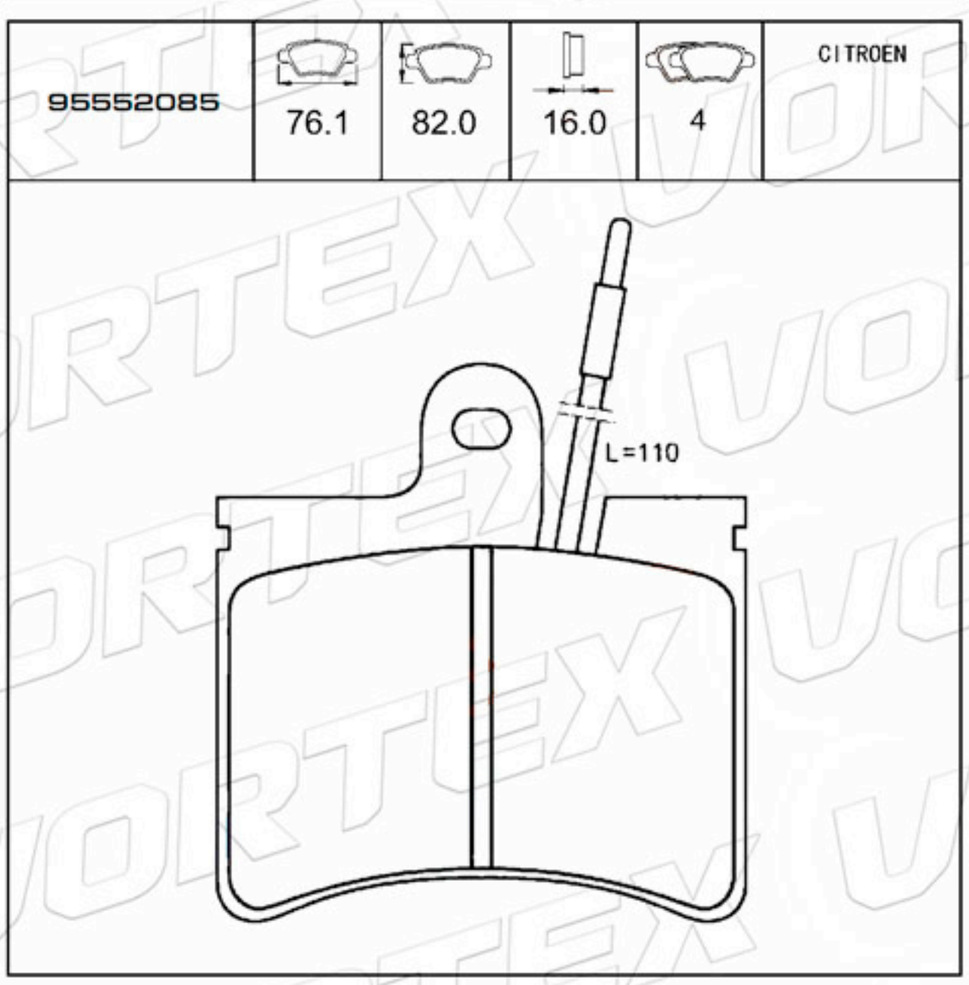

www.vortexautoparts.com
info@vortexautoparts.com
F&F Tower, Oficina 33-A, Calle 50, Ciudad de Panamá

Catálogo de Pastillas de Freno

D158-7168	138.0	49.0	15.3	2A-2B	VOLKSWAGEN

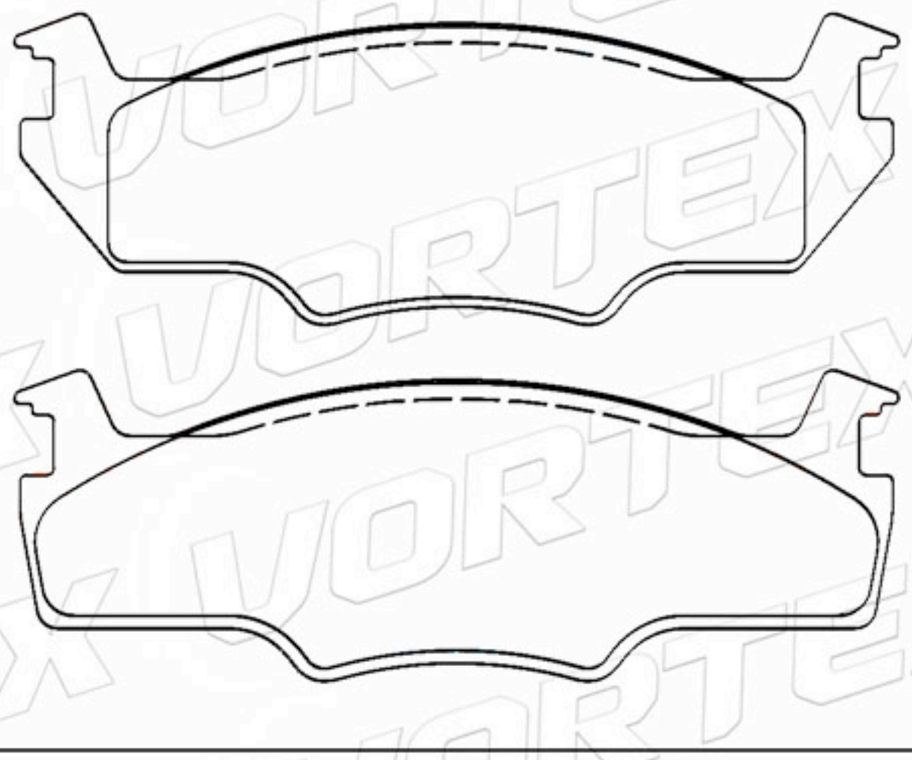

D1140 8251	151.3	46.6	17.5	2A-2B	FORD

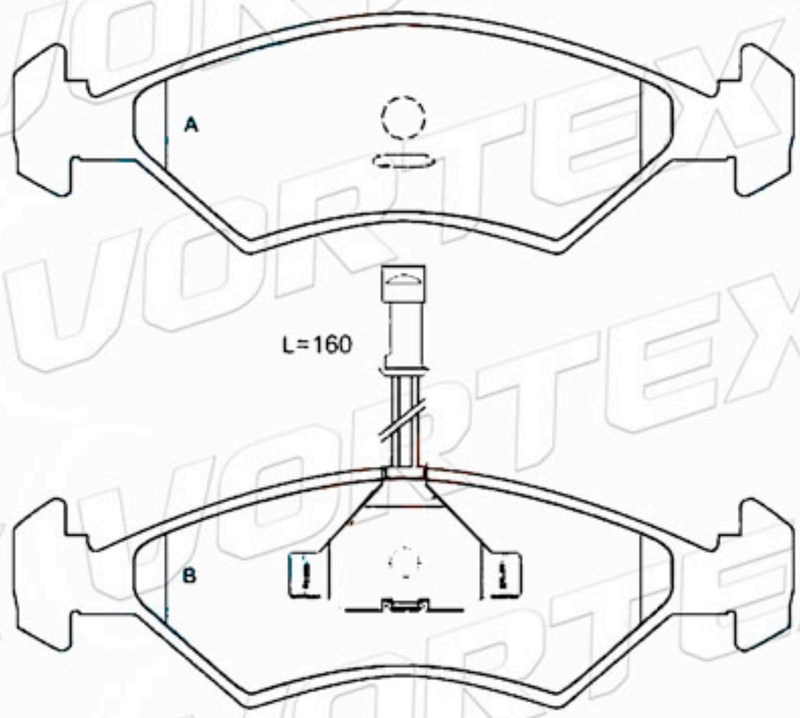

D1140 8251	151.3	46.6	17.5	2A-2B	FORD

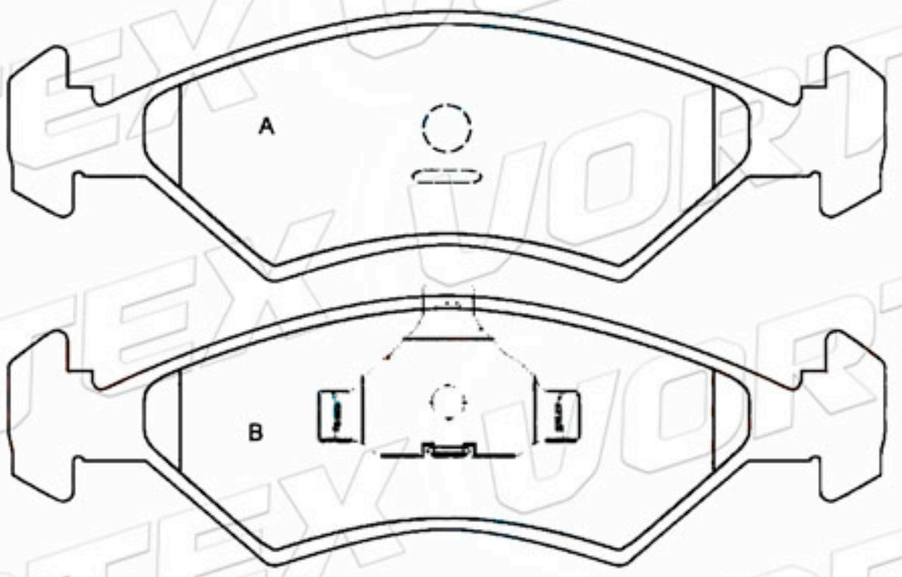

GBP259	83.8	59.0	14.5	2A-2B	ROVER

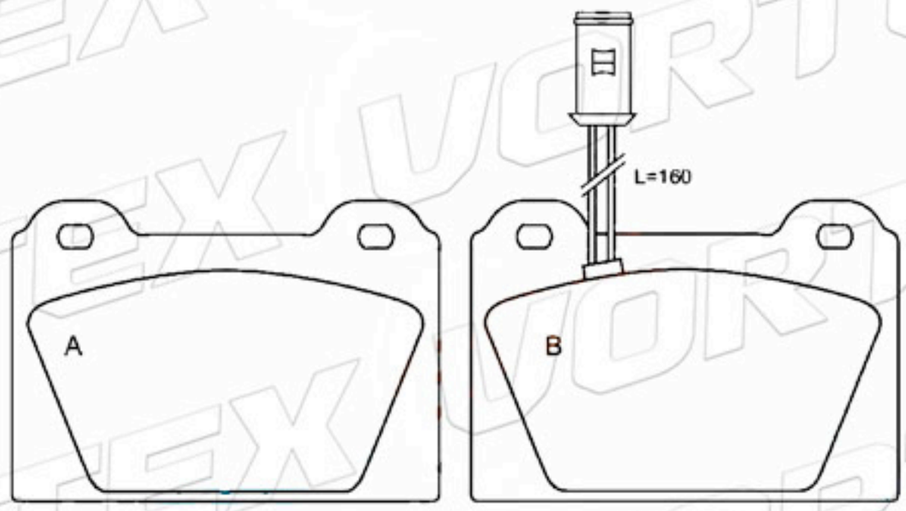

D189-7113	107.2 109.3	48.8 45.7	14.0	2A-2B	DAIHATSU TOYOTA

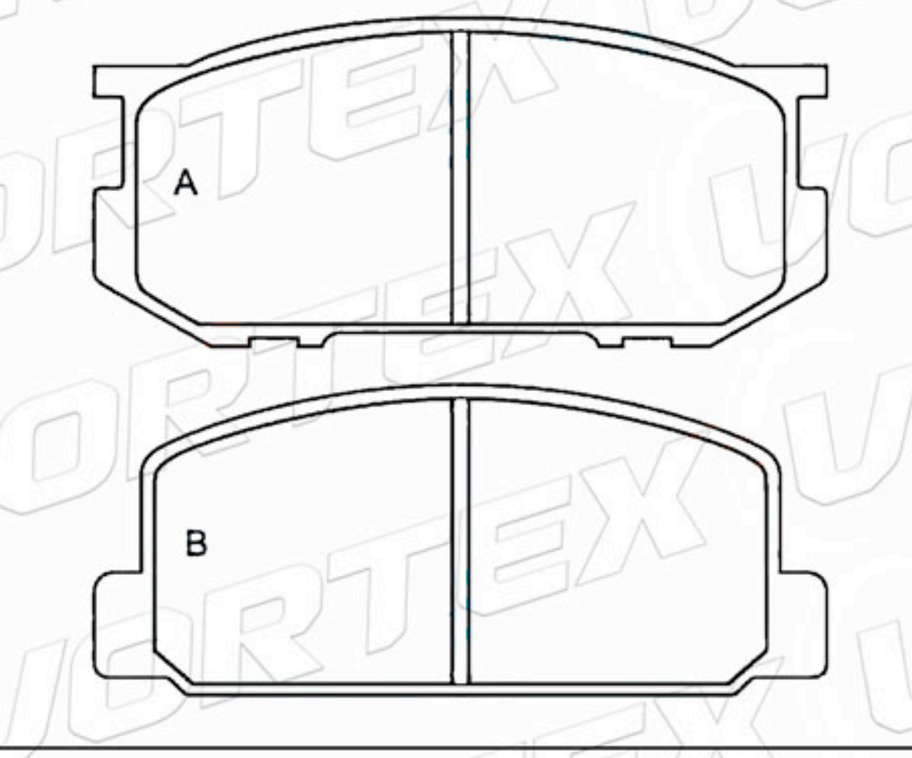

D158-7087	138.0	49.0	19.5	2A-2B	VOLKSWAGEN

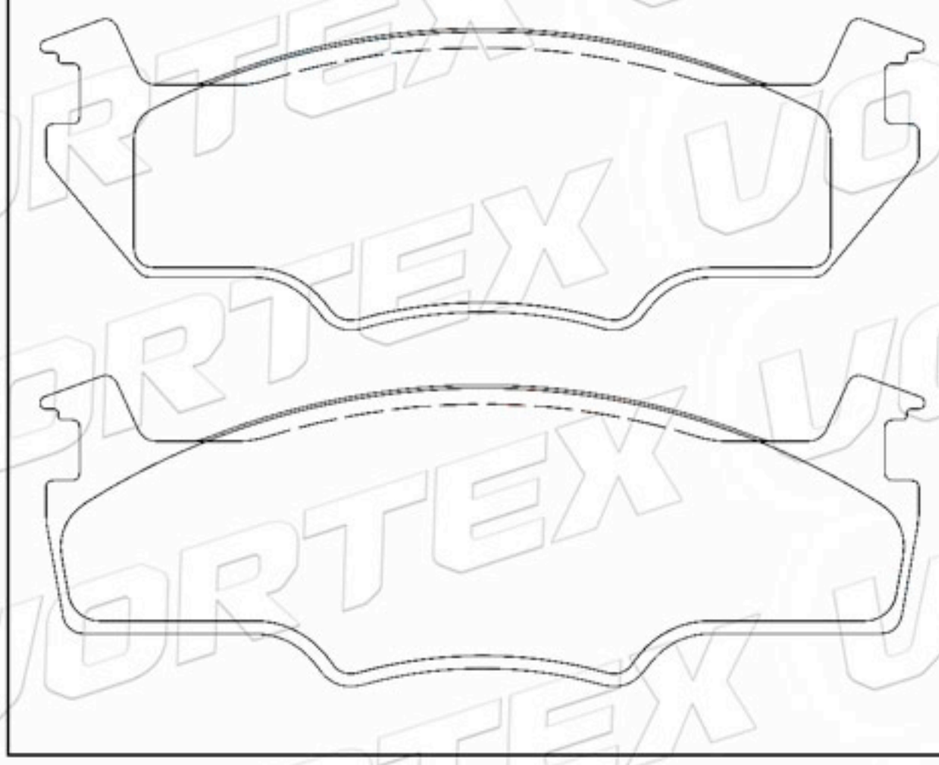

www.vortexautoparts.com
info@vortexautoparts.com
F&F Tower, Oficina 33-A, Calle 50, Ciudad de Panamá

Catálogo de Pastillas de Freno

D185-7109					SUBARU
	106.8 109.6	48.9 46.0	15.0	2A-2B	

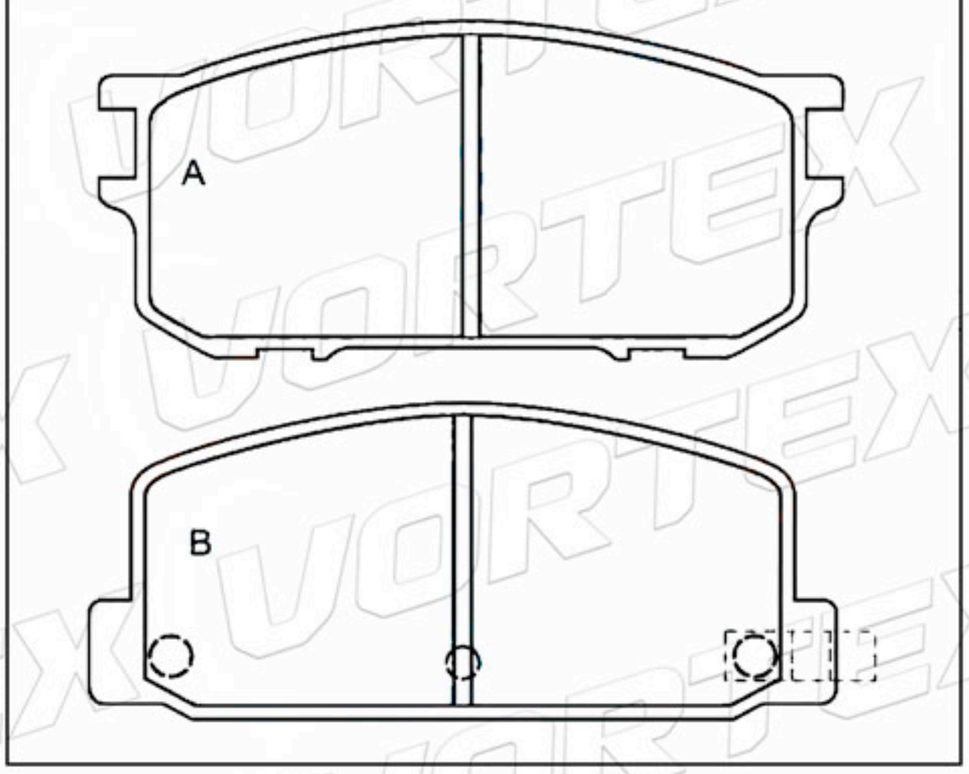

D189-7113					SUBARU
	107.2 109.6	48.8 46.0	14.0	2A-2B	

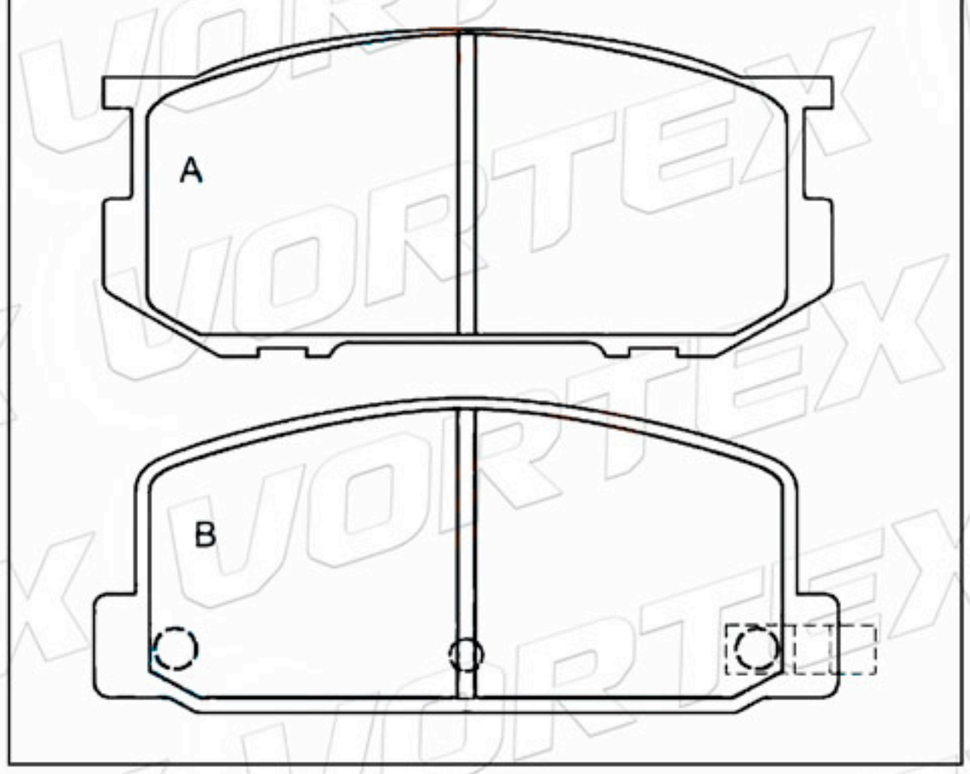

D136-7076					MITSUBISHI TOYOTA
	128.1	56.3	15.0	4	

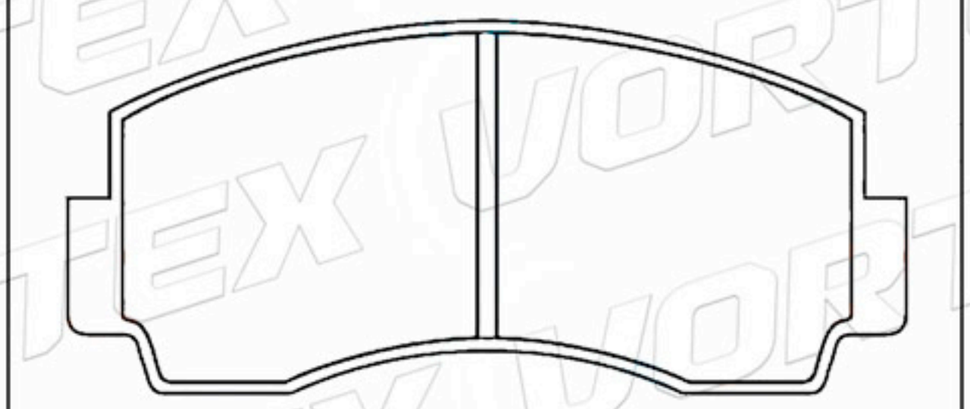

5018906					FORD
	98.2	68.0	15.0	4	

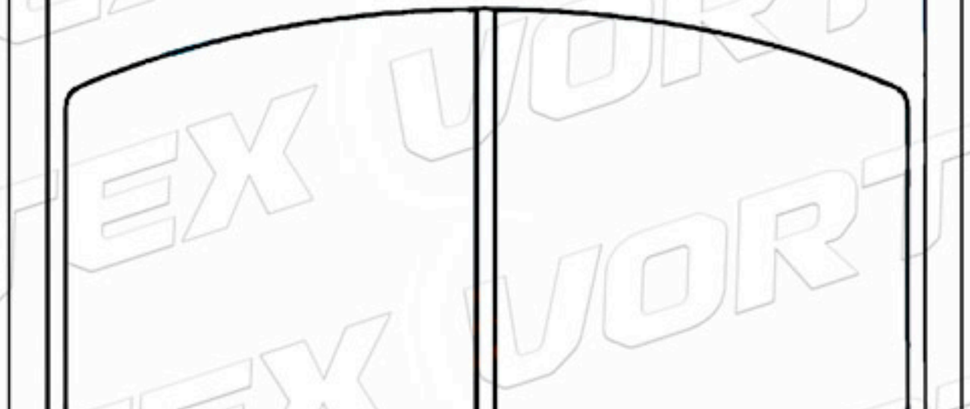

D51-789					TALBOT
	63.4	63.3	14.3	2A-2B	

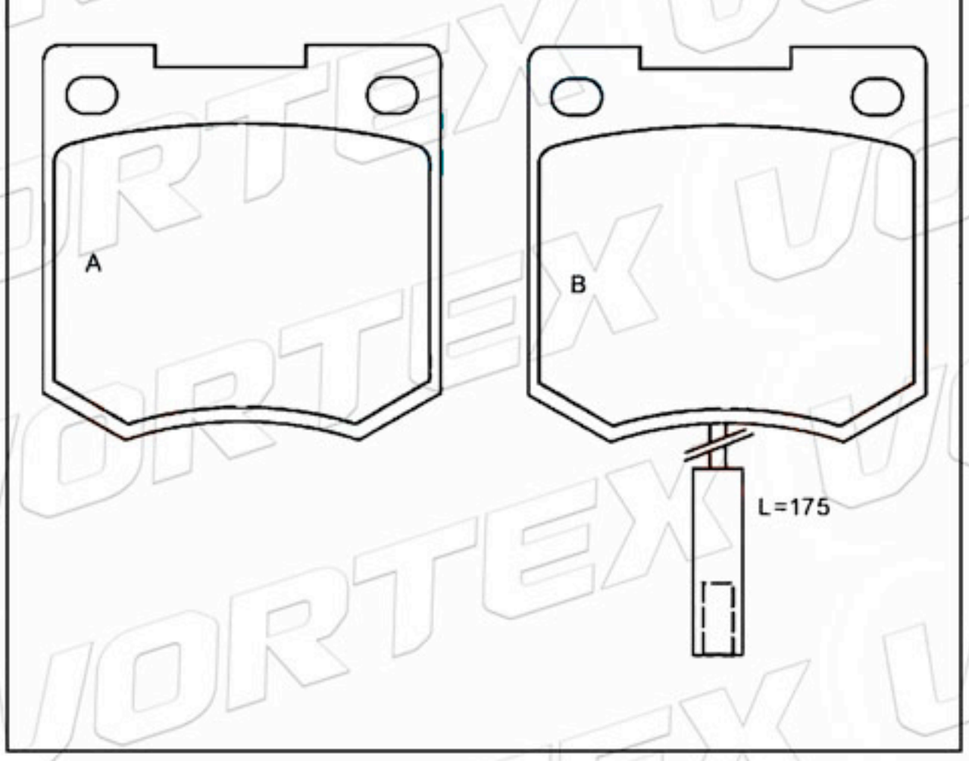

D145-7111					MERCEDES VOLKSWAGEN
	89.7	73.8	17.5	4	

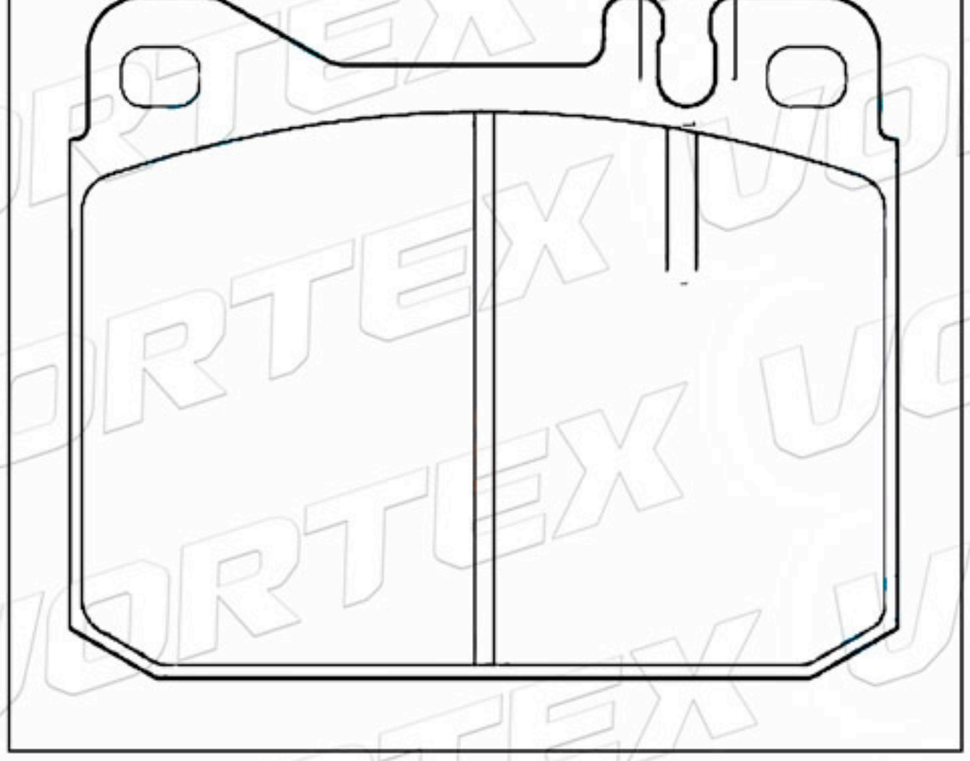

www.vortexautoparts.com
info@vortexautoparts.com
F&F Tower, Oficina 33-A, Calle 50, Ciudad de Panamá

Catálogo de Pastillas de Freno

D145-7111	89.7	73.8	17.5	4	MERCEDES VOLKSWAGEN

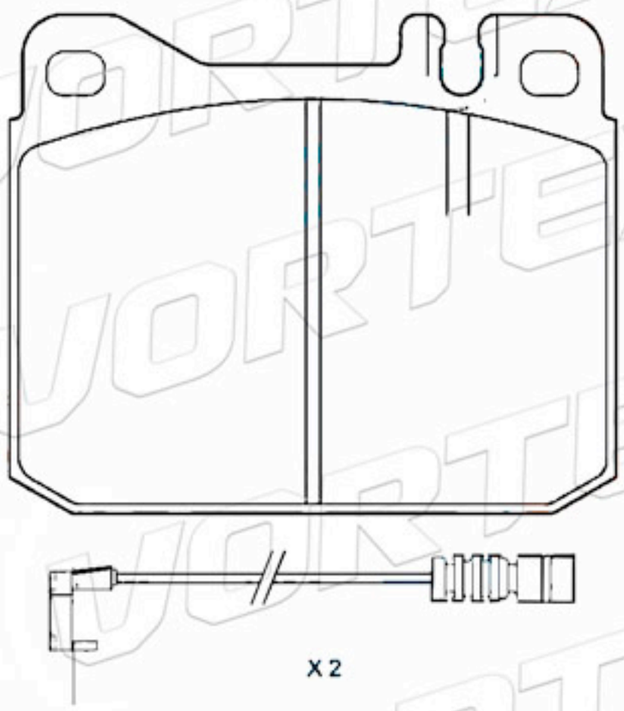

D146-7046	63.4	57.2	14.5	4	NISSAN DATSUN

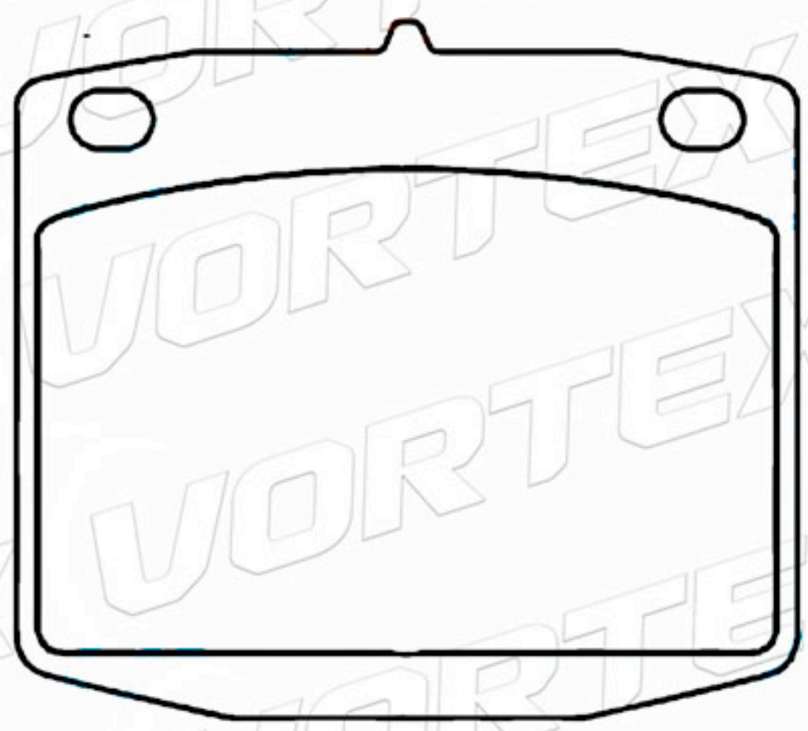

04465-10120	77.5	62.5	13.5	4	DAIHATSU SUZUKI TOYOTA

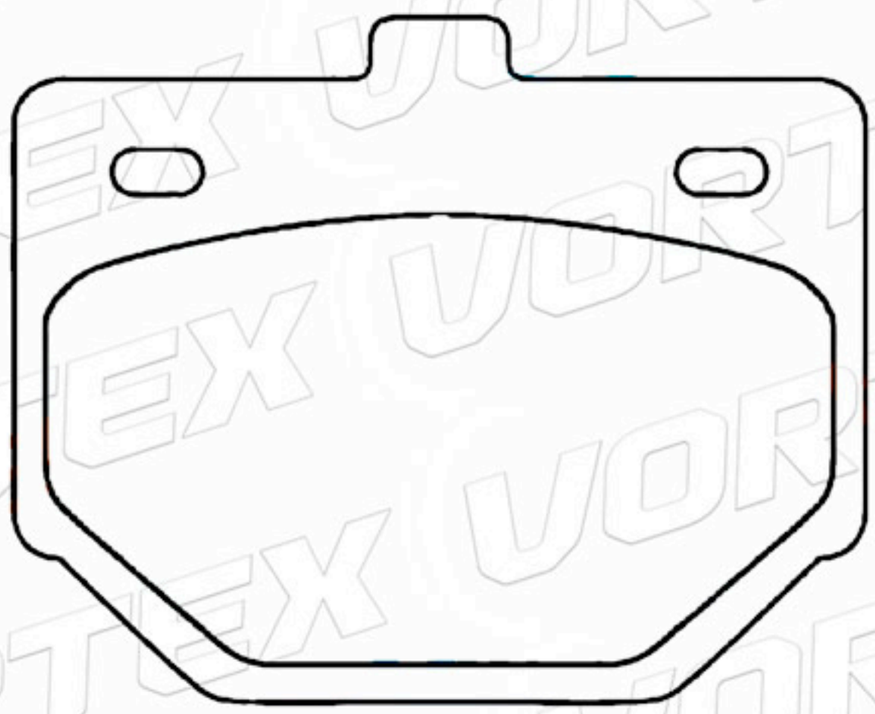

424889	114.8	48.5	18.0	2A- 1B-1C	TALBOT

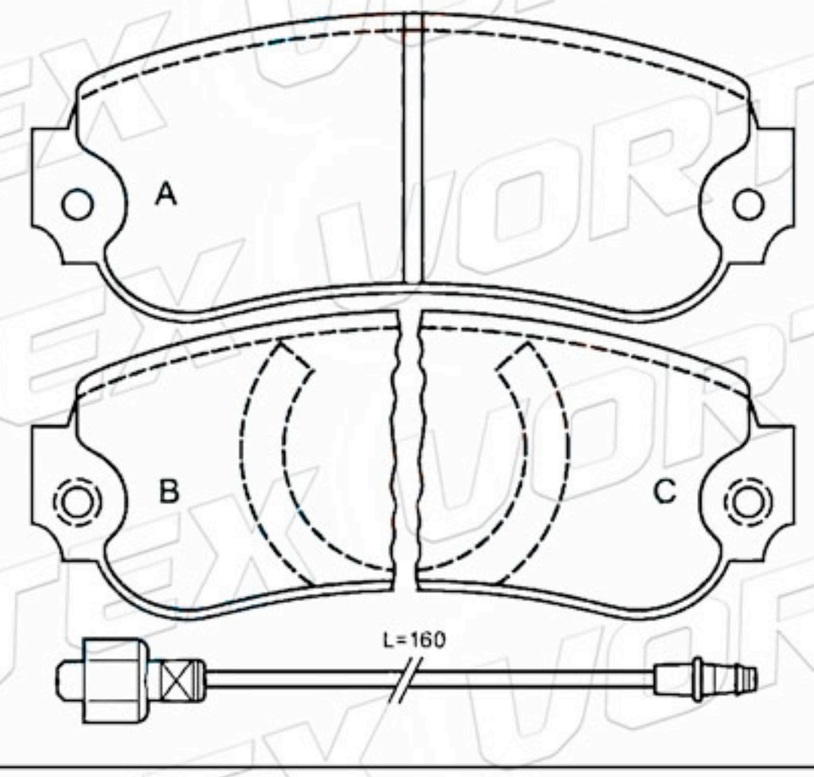

D177-7104	119.0	38.0	15.5	4	HONDA SUZUKI VAUXHALL

PAS288ROD	158.3	50.8	18.0	2A-2B	TALBOT

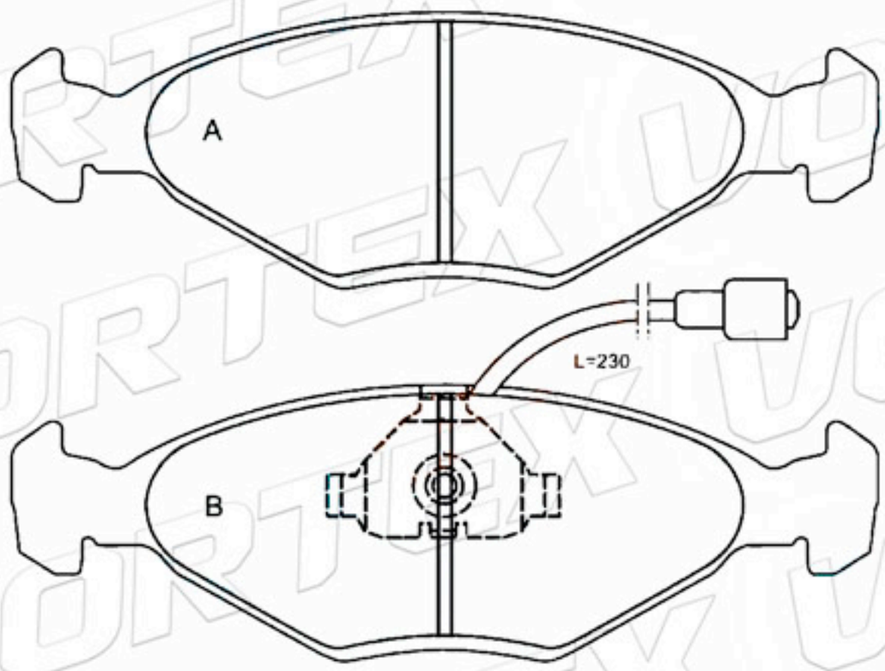

www.vortexautoparts.com
info@vortexautoparts.com
F&F Tower, Oficina 33-A, Calle 50, Ciudad de Panamá

QS 9000 TÜV CERTIFIED ISO-9001 ISO-14001
SGS
GERMAN TECHNOLOGY

Catálogo de Pastillas de Freno

D147-7176A	104.6	67.5	19.6	4	FIAT

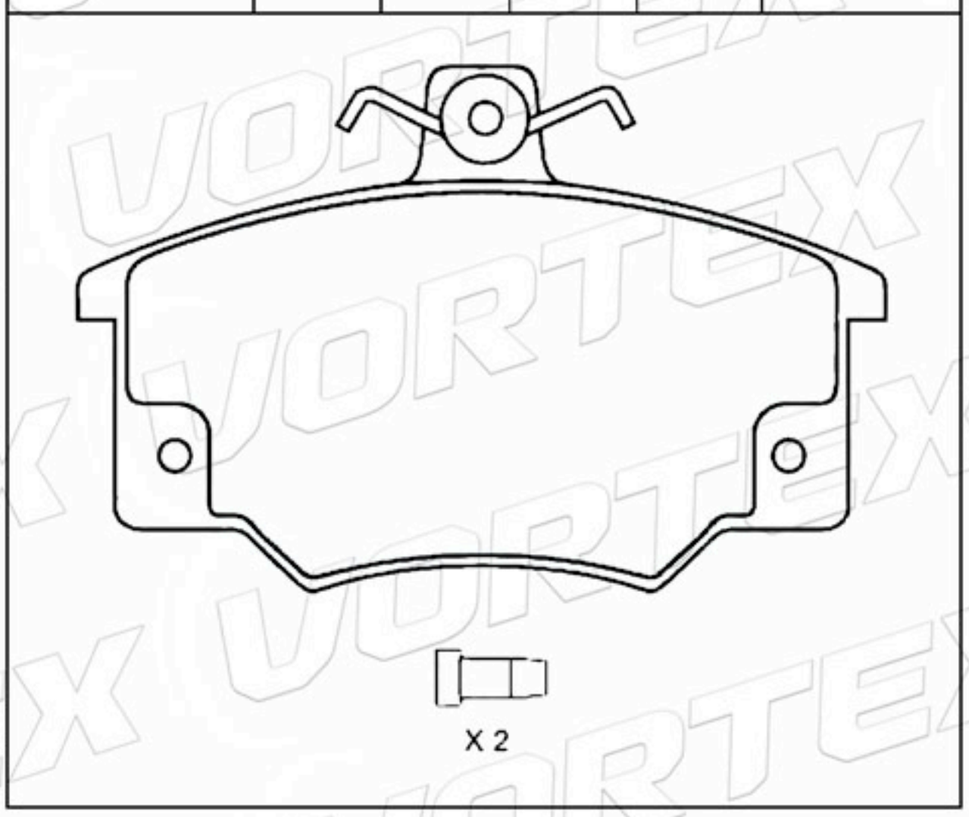

2075402	83.9	55.0	15.0	2A-2B	ROVER

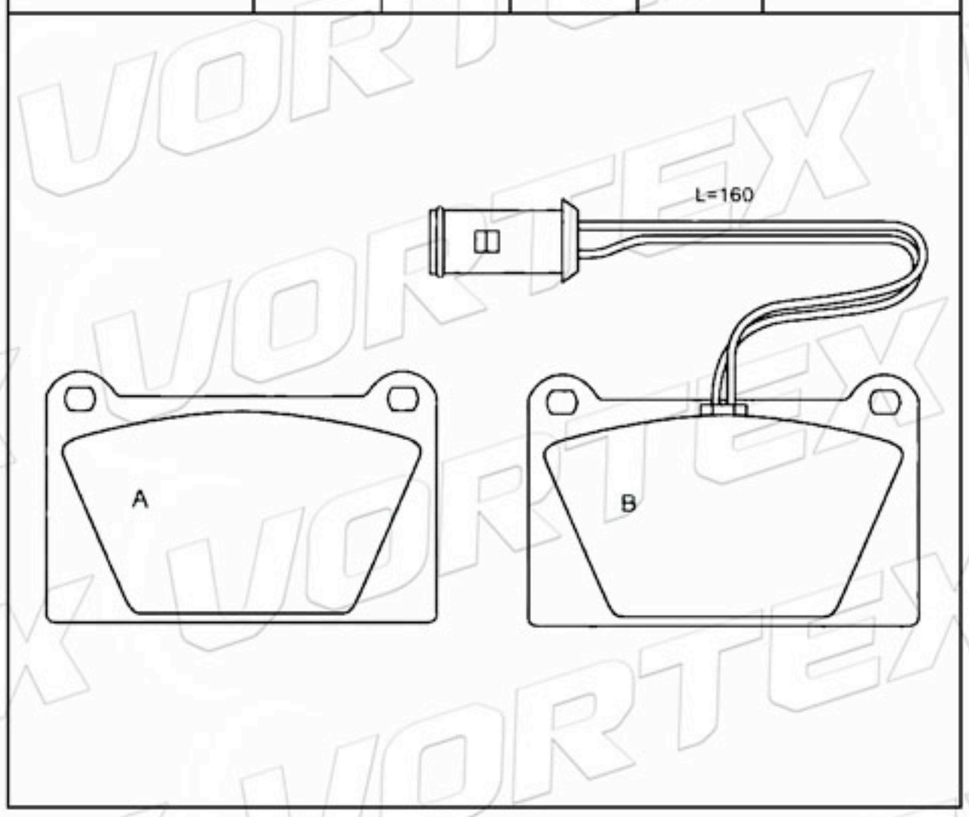

D166-793	130.0	51.0	16.2	4	NISSAN- DATSUN TOYOTA

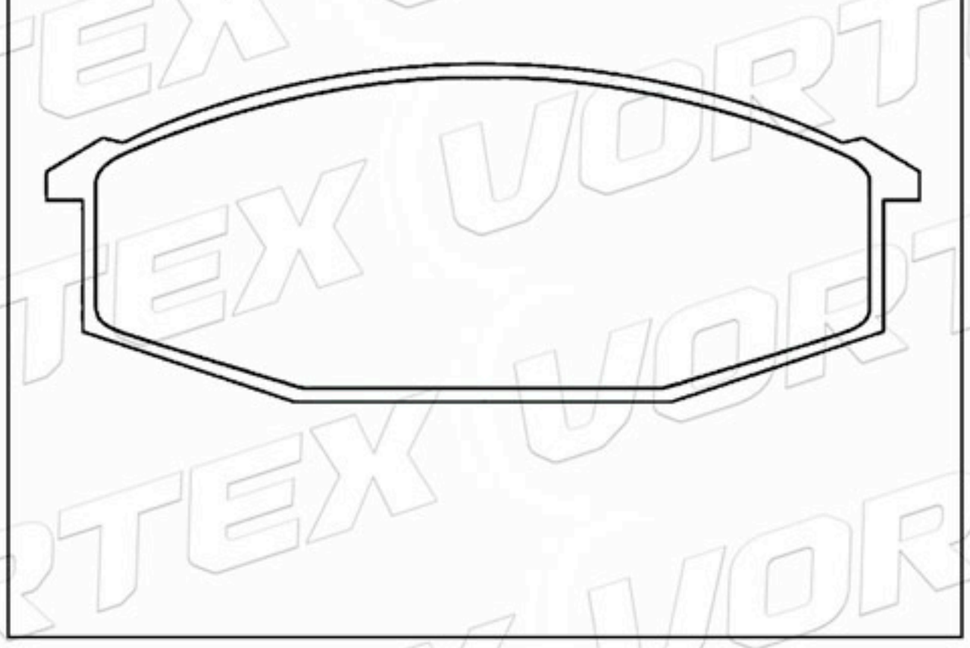

BP2181	156.0	58.0	18.1	4	RENAULT

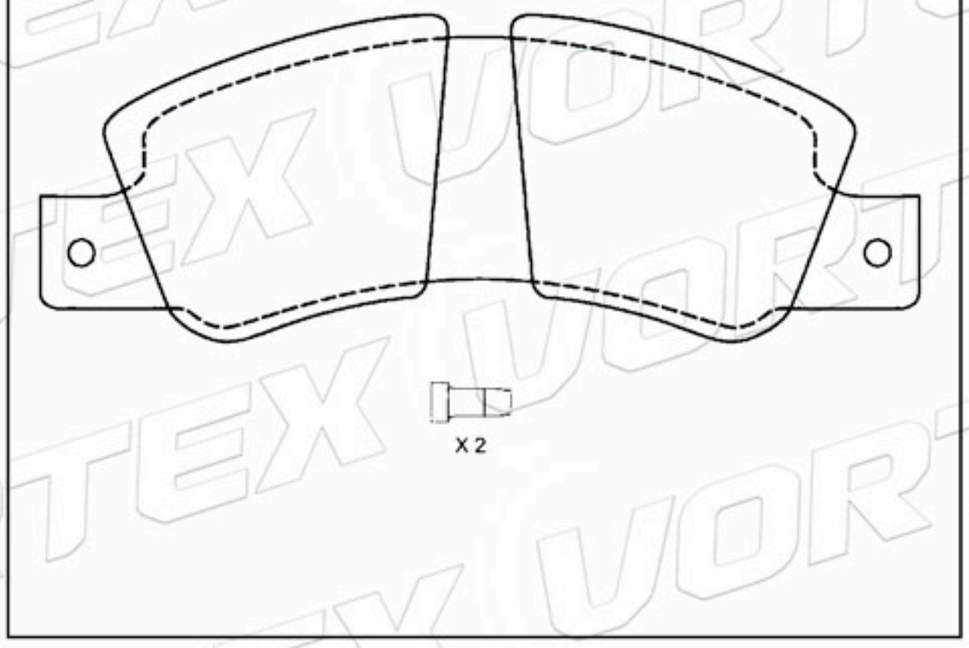

124349230A	128.4	45.1	14.0	2A-2B	MAZDA

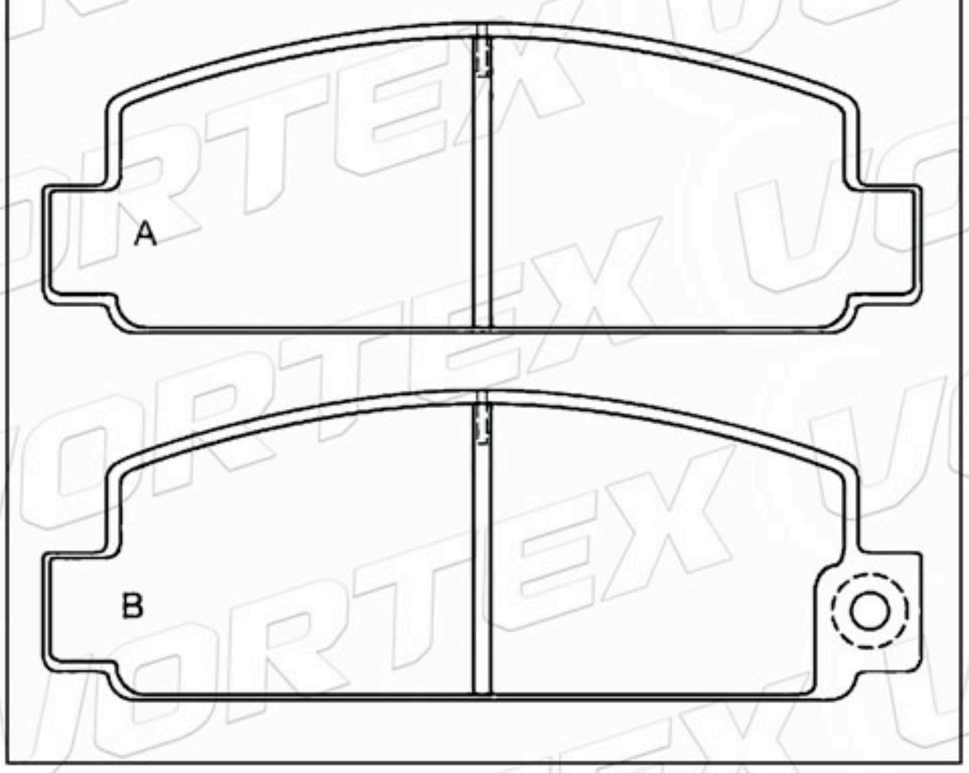

34211159253	61.8	44.7	15.0	4	BMW

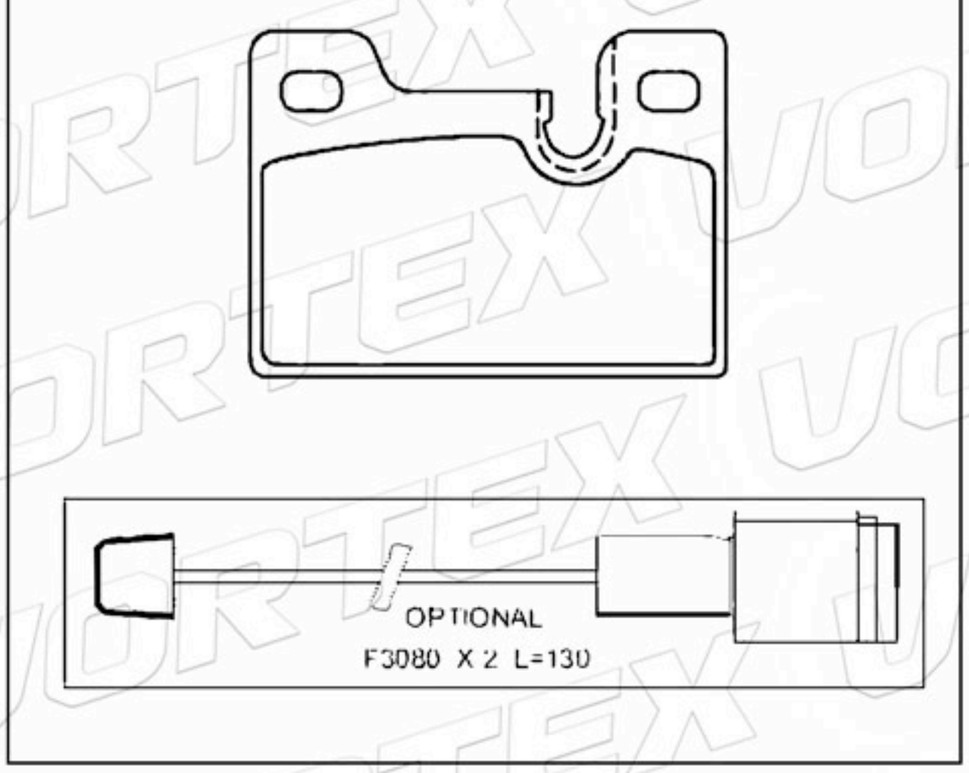

www.vortexautoparts.com
info@vortexautoparts.com
F&F Tower, Oficina 33-A, Calle 50, Ciudad de Panamá

Catálogo de Pastillas de Freno

D780-7648	118.9	69.5	19.6	4	AUDI SEAT VOLKSWAGEN

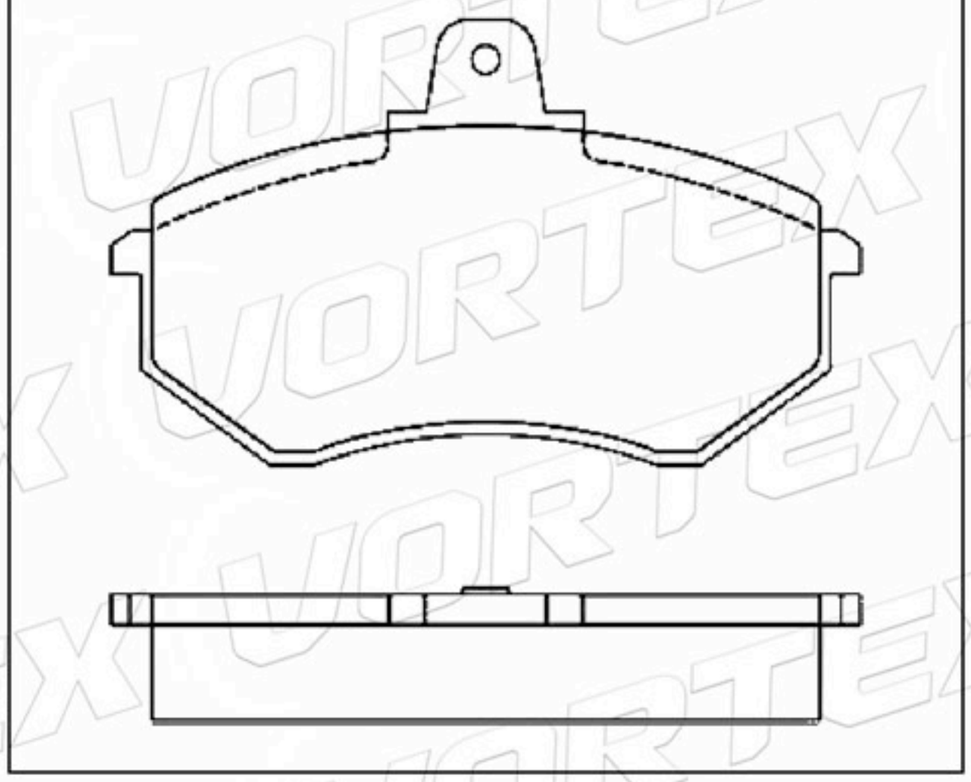

D228-7498	87.0	66.8	16.5	4	ALFA ROMEO AUDI-FIAT- LANCIA

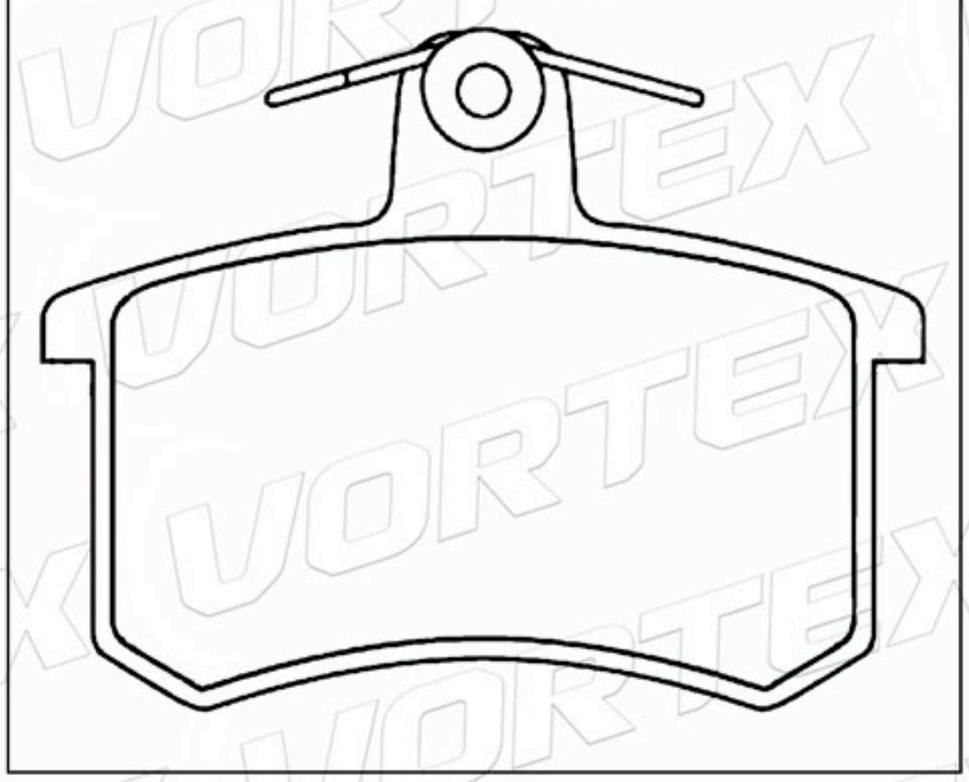

D180-7107	132.0 97.6	48.0 44.0	13.7	2A-2B	TOYOTA

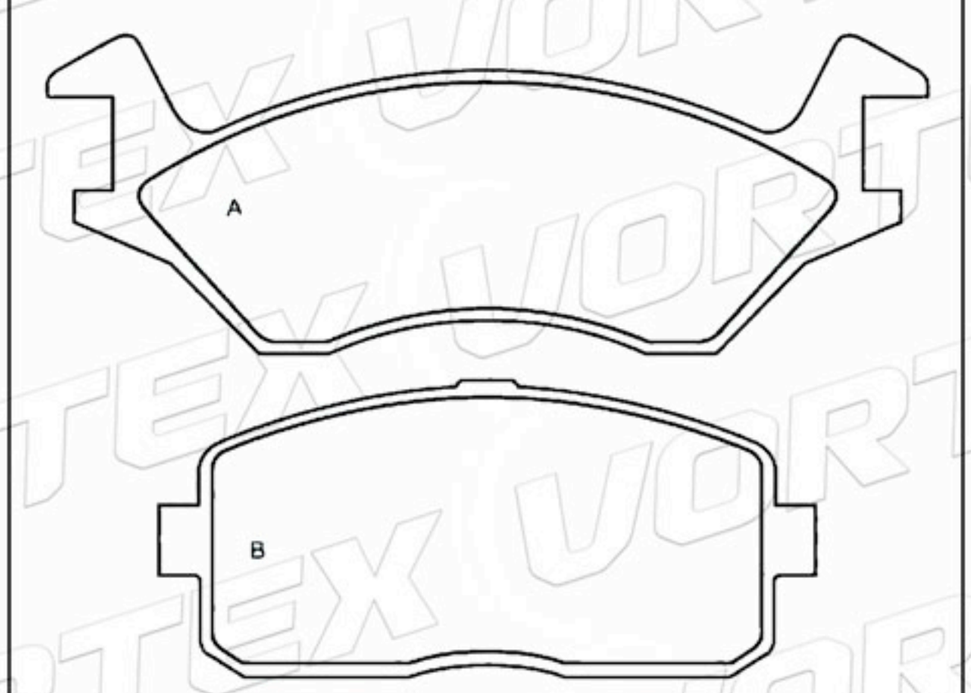

D176-7103	111.4	47.0	15.4	4	HONDA

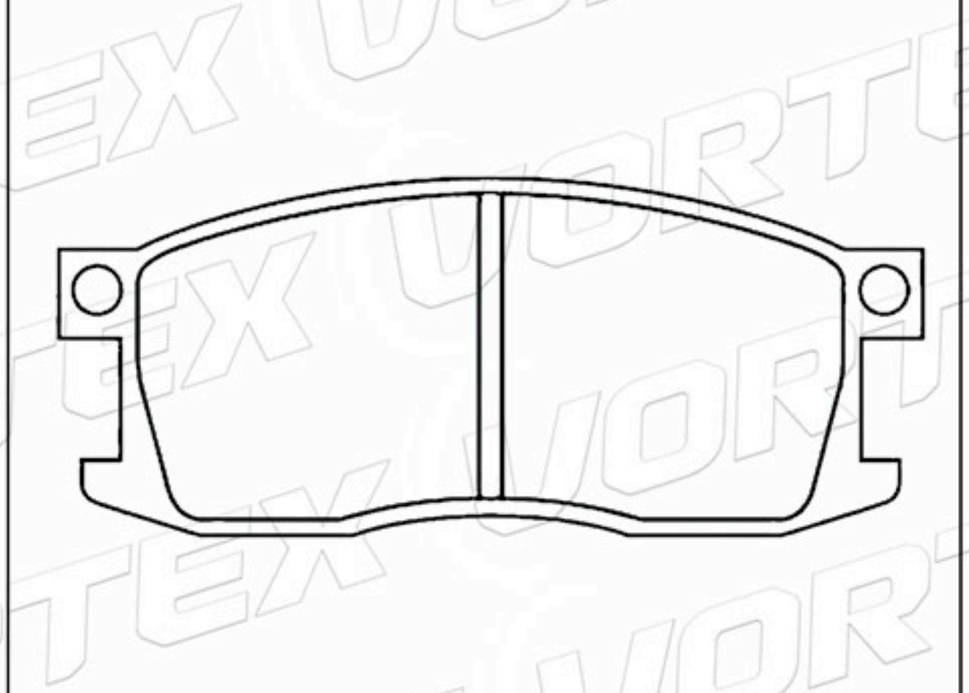

D188-7112	94.9	45.3	14.5	4	MAZDA

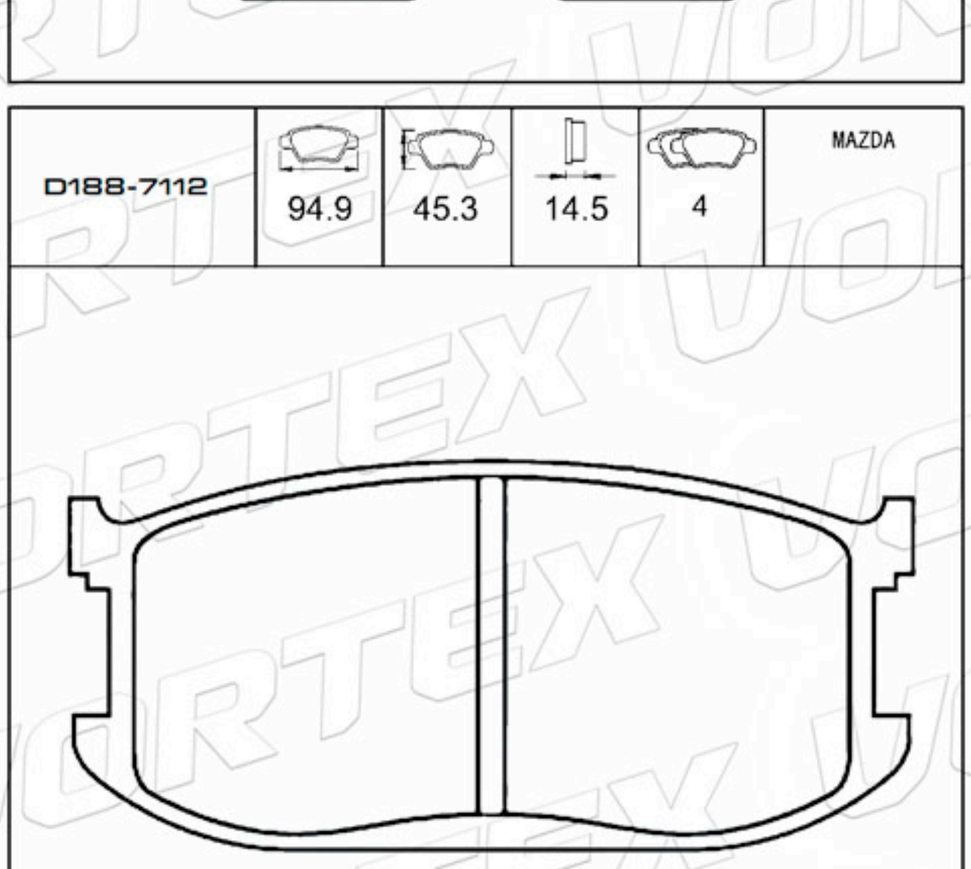

MB134815	109.0	47.5	15.5	4	MITSUBISHI

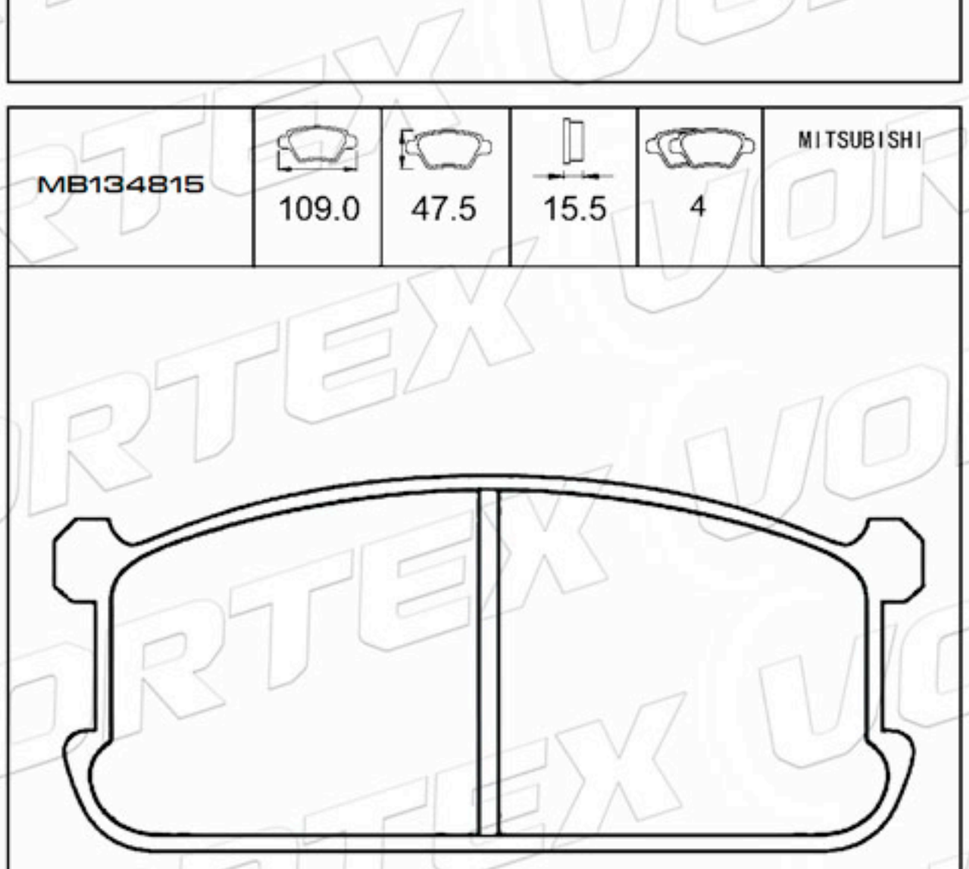

www.vortexautoparts.com
info@vortexautoparts.com
F&F Tower, Oficina 33-A, Calle 50, Ciudad de Panamá

QS 9000 TÜV CERTIFIED ISO-9001 ISO-14001
SGS
GERMAN TECHNOLOGY

Catálogo de Pastillas de Freno

5018906	98.2	68.0	15.0	2A-2B	FORD

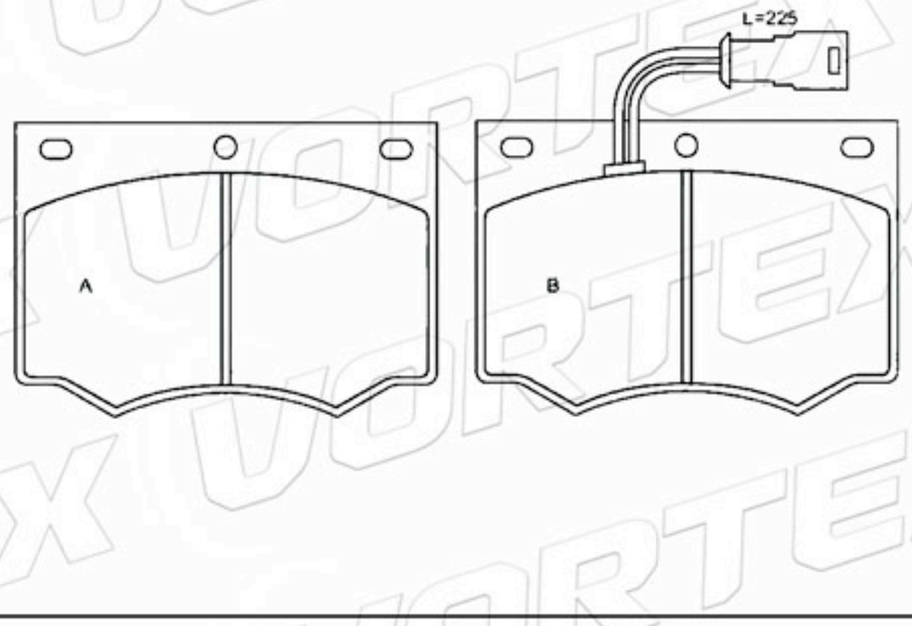

95653061	89.4	38.0	12.0	4	CITROEN

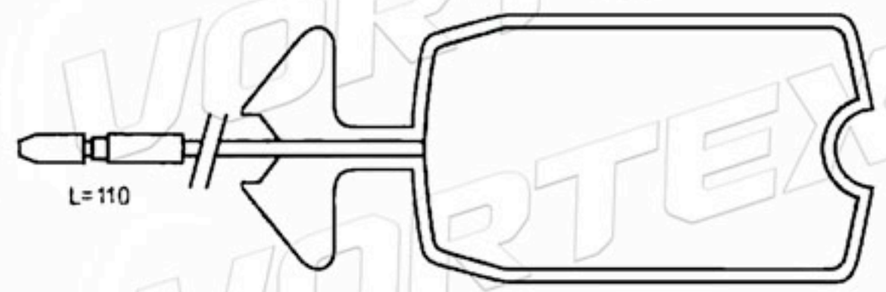

9938205	130.0	72.0	19.0	2A-2B	ALFA ROMEO CITROEN- MERCEDES

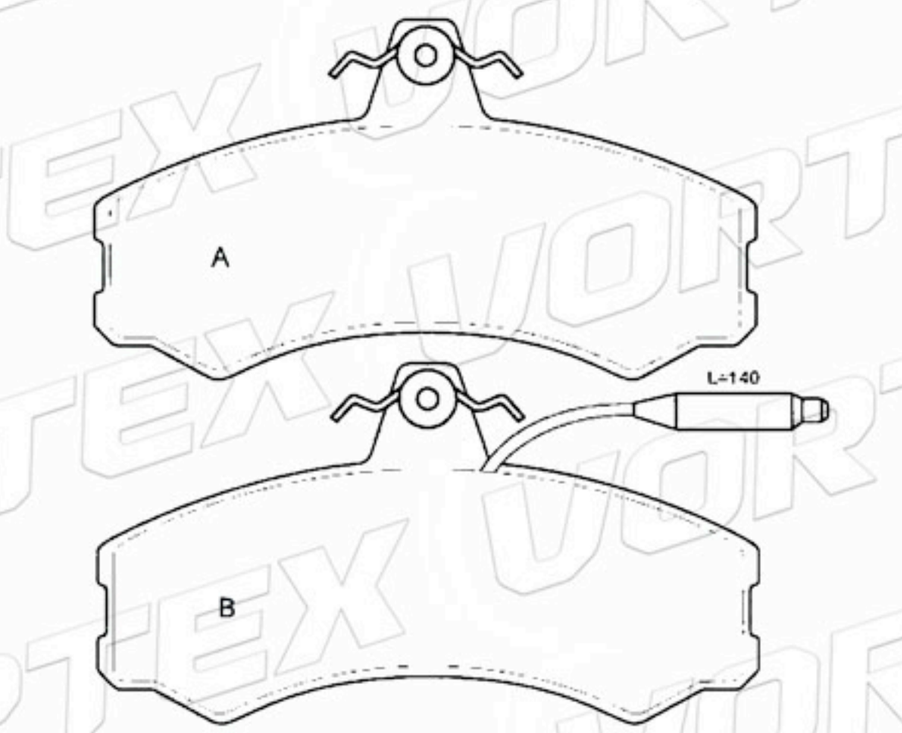

281698151A	89.8	73.8	18.5	4	VOLKSWAGEN

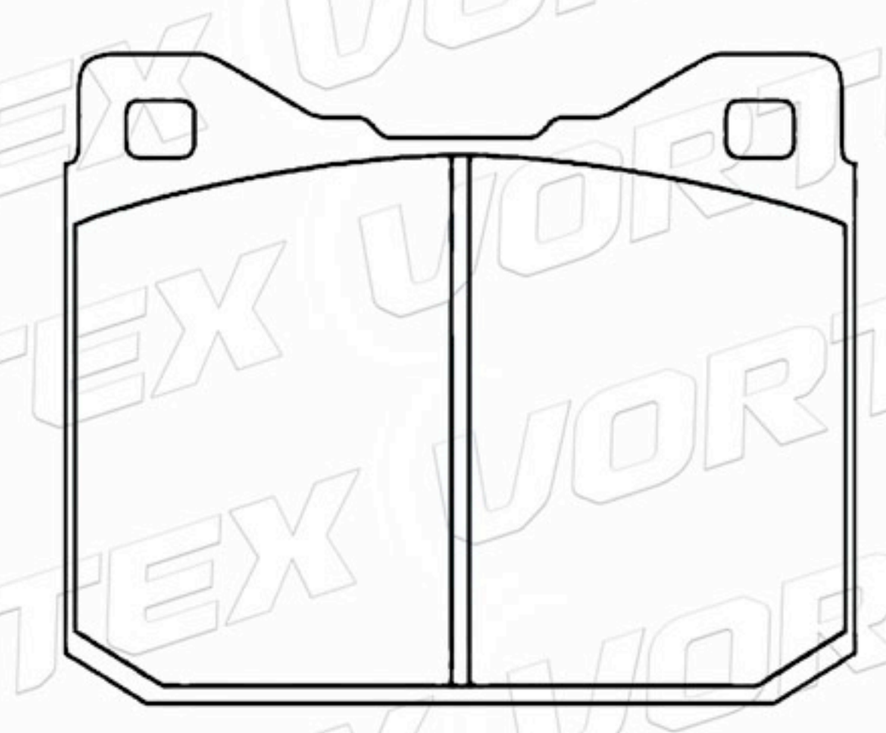

D101-7037	78.4	59.5	14.3	4	HONDA- HYUNDAI MAZDA- MITSUBISHI

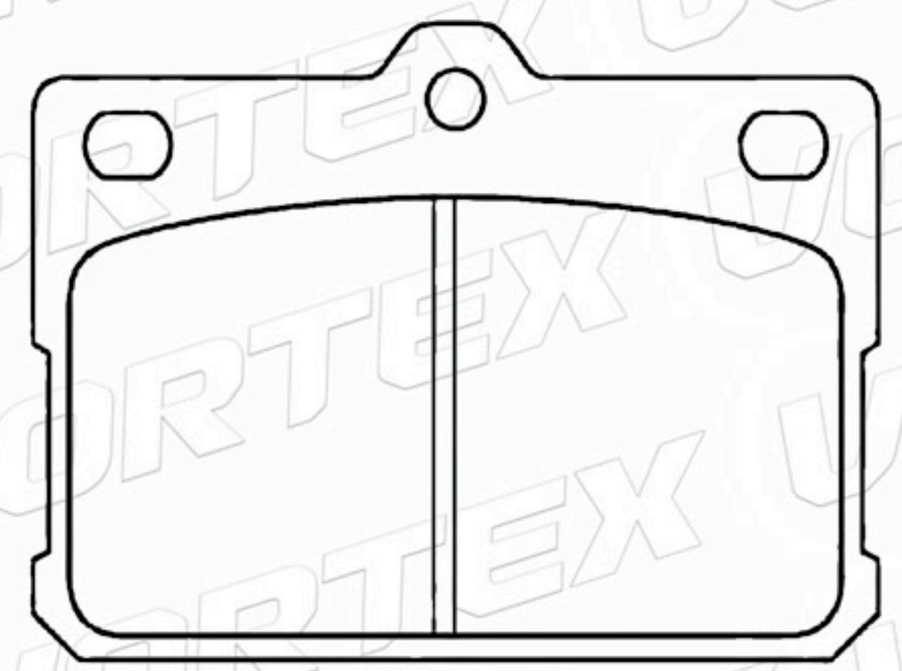

D187-7110	111.7	44.0	14.0	2A-2B	NISSAN DATSUN

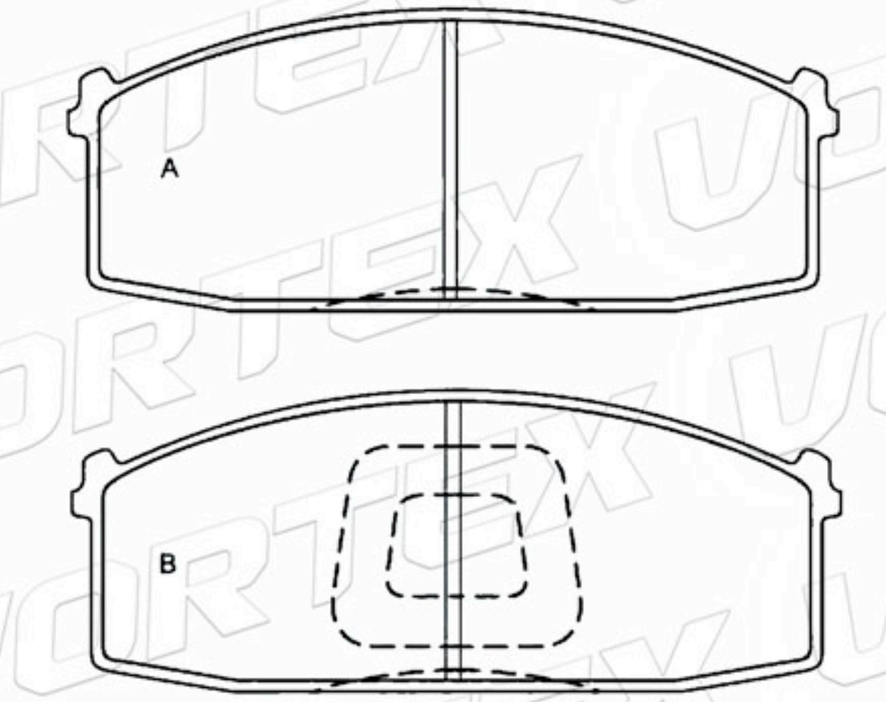

www.vortexautoparts.com
info@vortexautoparts.com
F&F Tower, Oficina 33-A, Calle 50, Ciudad de Panamá

Catálogo de Pastillas de Freno

D292-7194	100.0	64.0	18.0	2A-1B-1C	PEUGEOT RENAULT

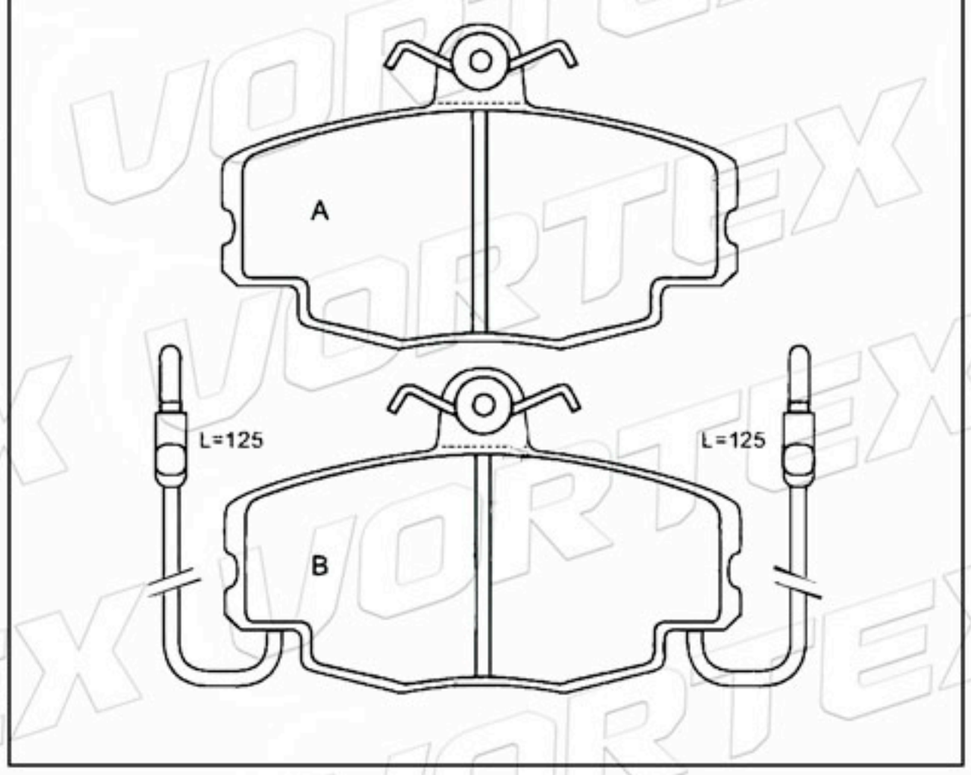

43251300	76.8	56.9	16.0	4	TALBOT

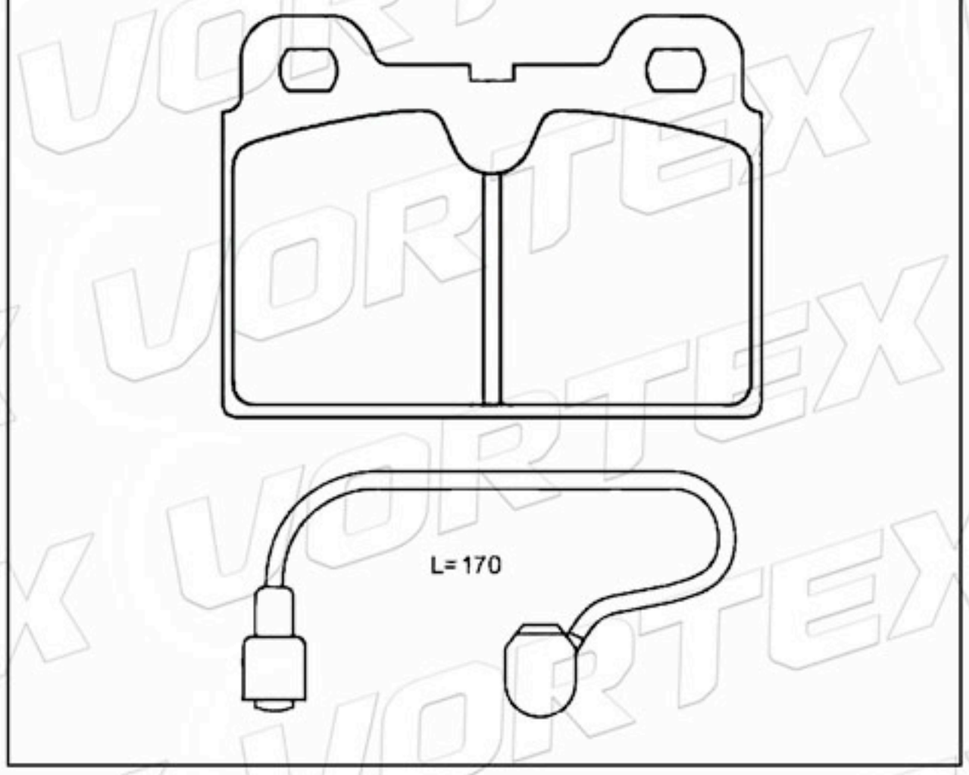

77362266	109.0	47.4	18.0	4	AUTOBIANCHI FIAT-SEAT

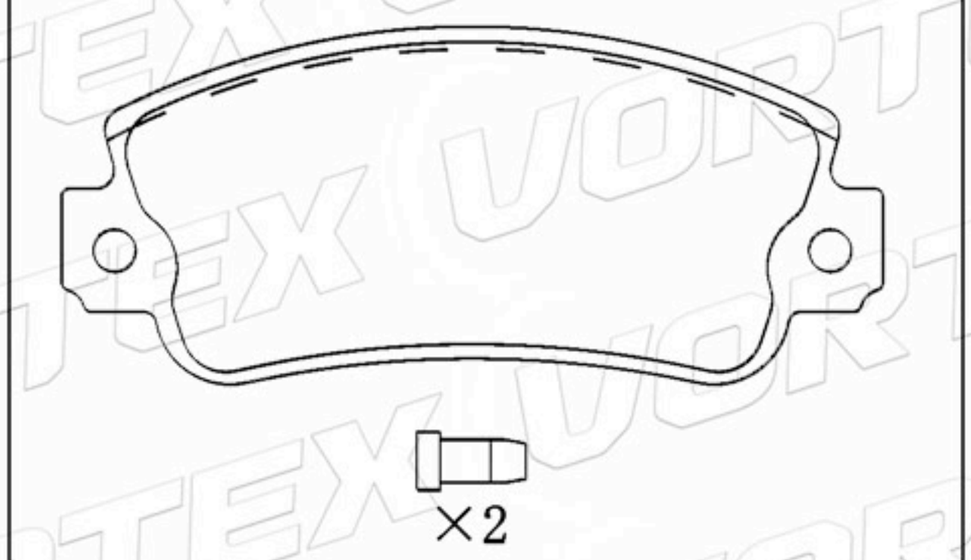

7963999	104.8	74.7	18.0	2A-2B	ALFA ROMEO FIAT

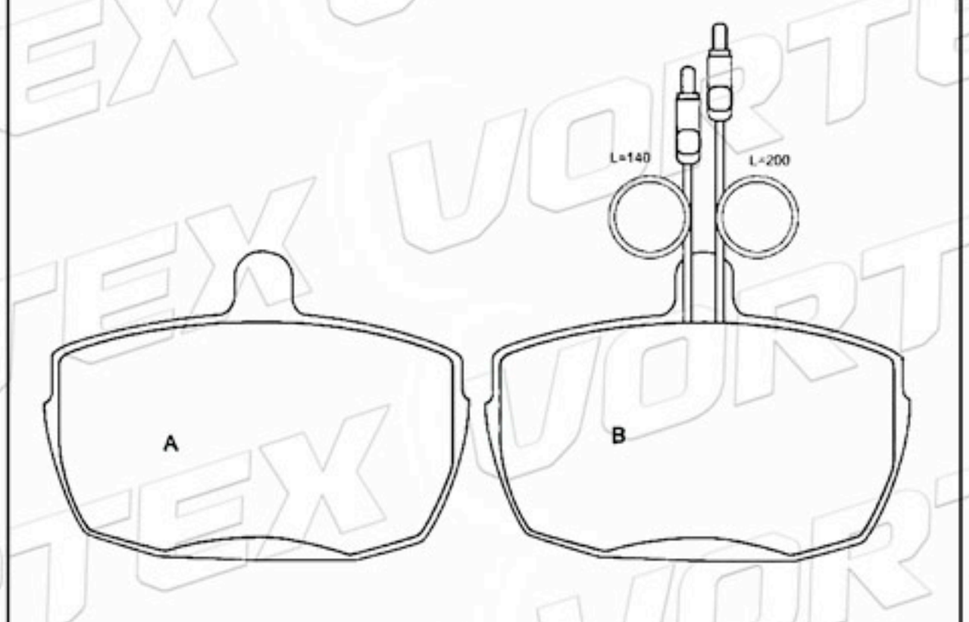

D330-7226	78.4	66.0	15.0	2A-2B	FORD HYUNDAI

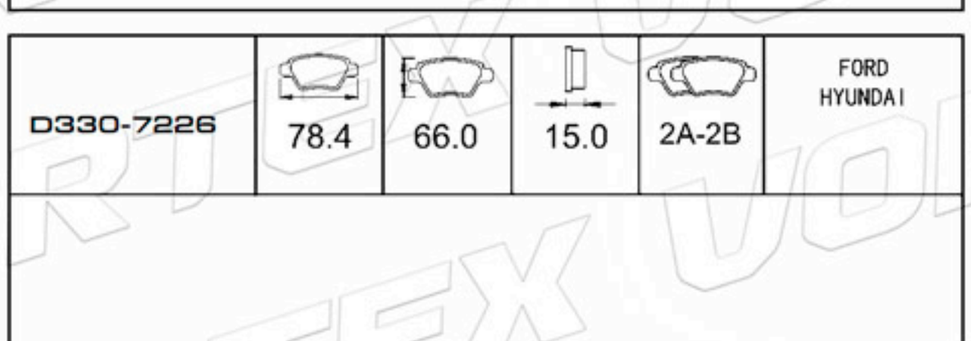

20577	98.5	71.0	15.0	2A-2B	AUSTIN

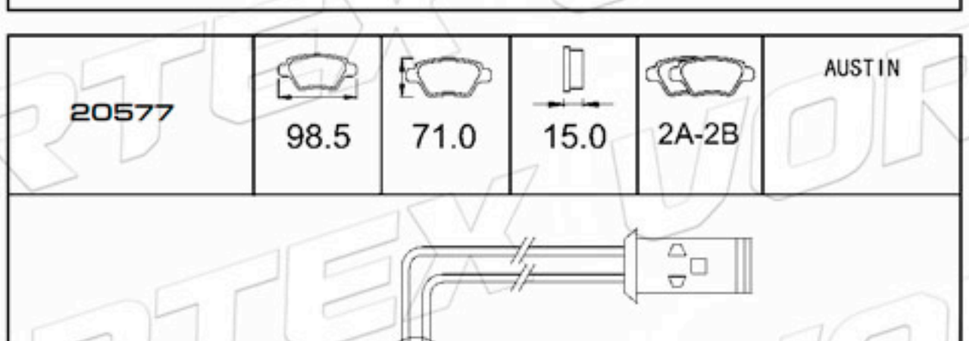

www.vortexautoparts.com
info@vortexautoparts.com
F&F Tower, Oficina 33-A, Calle 50, Ciudad de Panamá

Catálogo de Pastillas de Freno

91109274	88.6	70.8	15.0	2A-2B	ROVER VAUXHALL

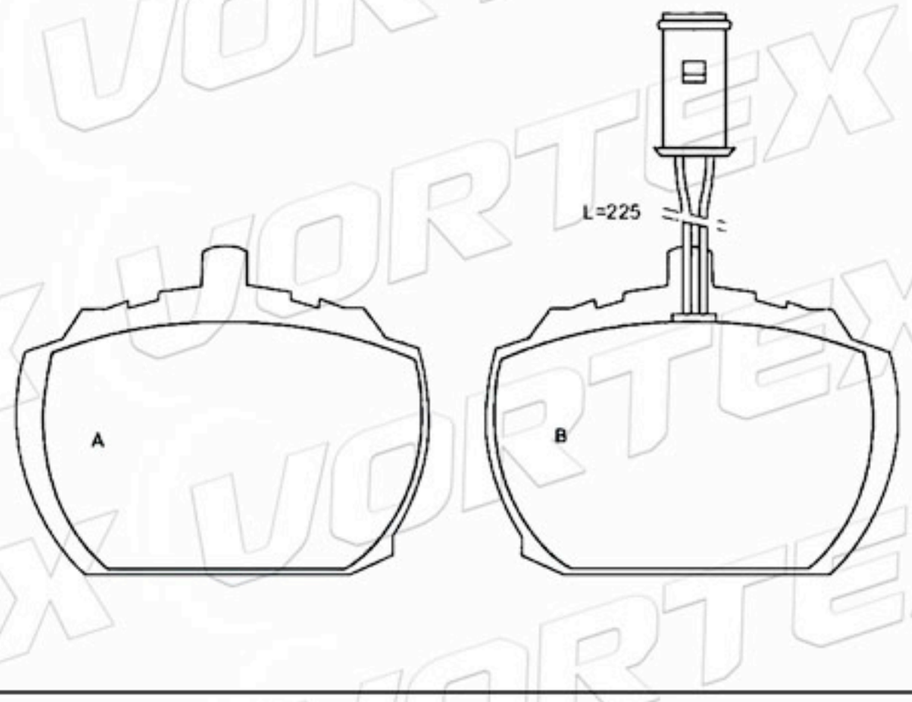

115430285	115.0	61.0	17.5	4	FORD SKODA

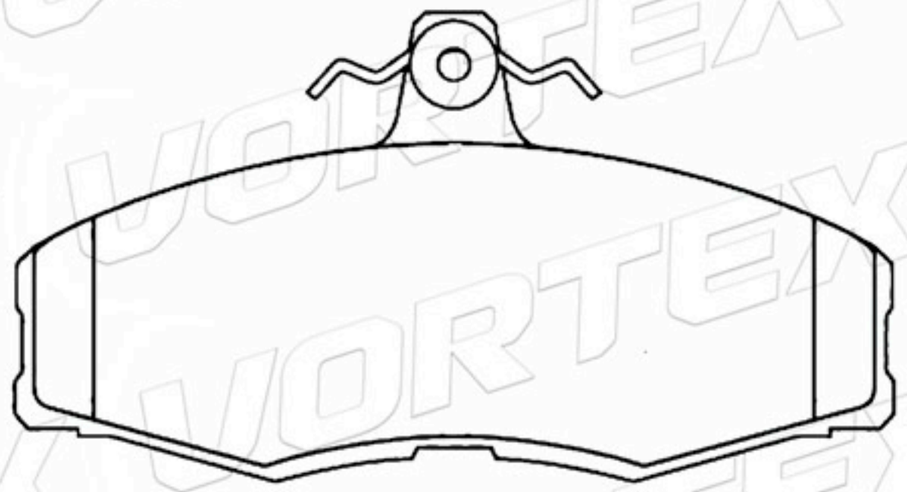

838B-2K021-BB	115.0	61.0	17.5	2A-2B	FORD

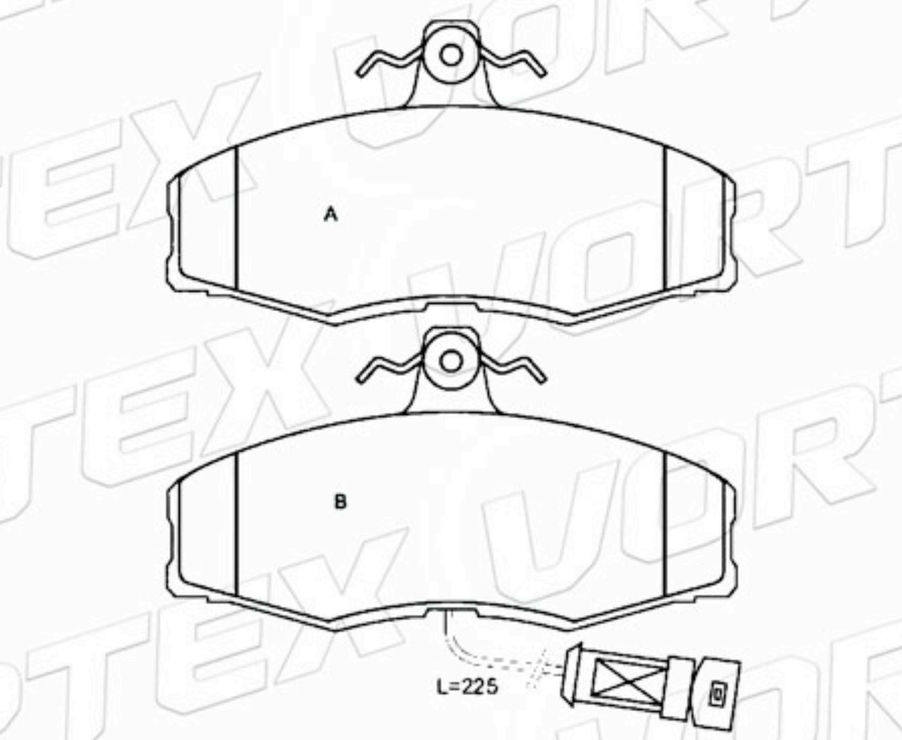

994748 _	104.5	67.0	17.2	2A-1B-1C	LANCIA

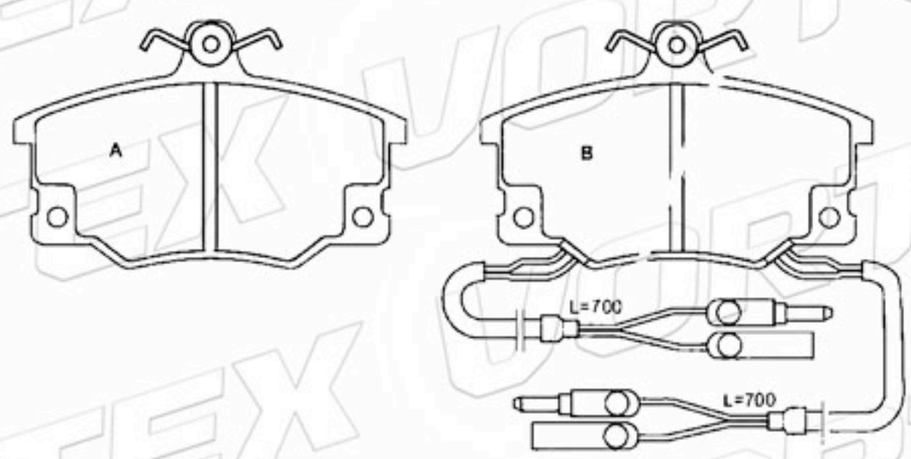

71770983	109.0	49.0	15.0	4	ALFA ROMEO

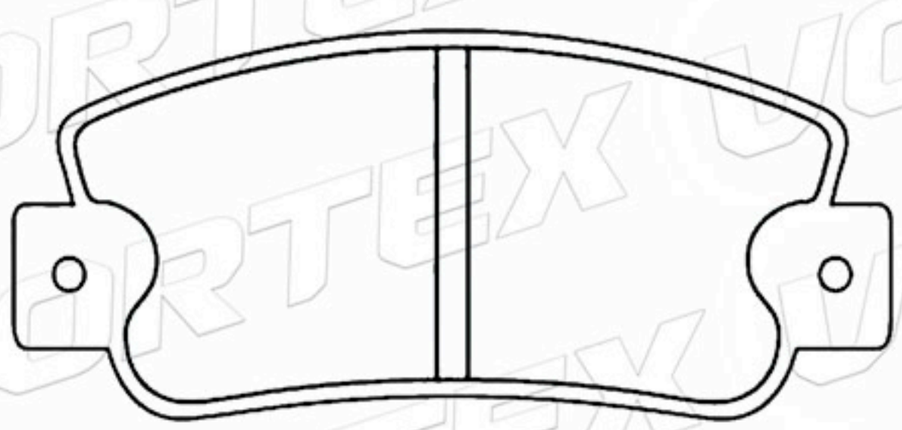

82303076	108.8	47.0	12.0	4	FIAT LANCIA

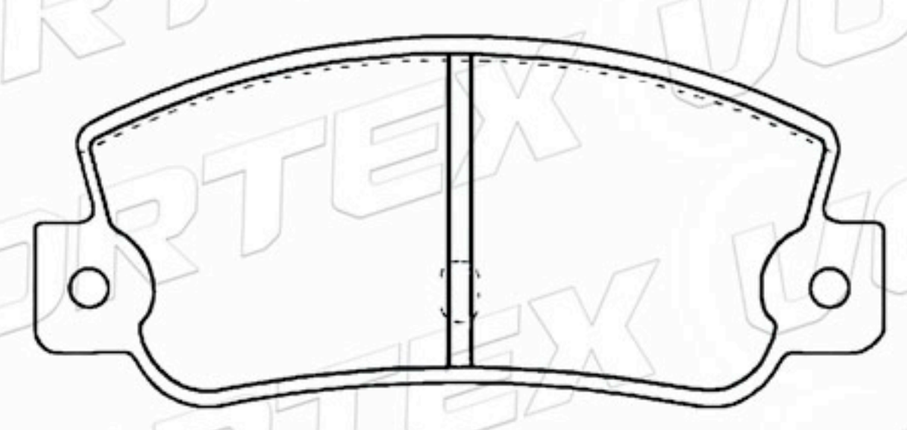

www.vortexautoparts.com
info@vortexautoparts.com
F&F Tower, Oficina 33-A, Calle 50, Ciudad de Panamá

QS 9000 TÜV CERTIFIED ISO-9001 ISO-14001
SGS
GERMAN TECHNOLOGY

Catálogo de Pastillas de Freno

D135-7067	119.6	71.0	15.5	4	RENAULT

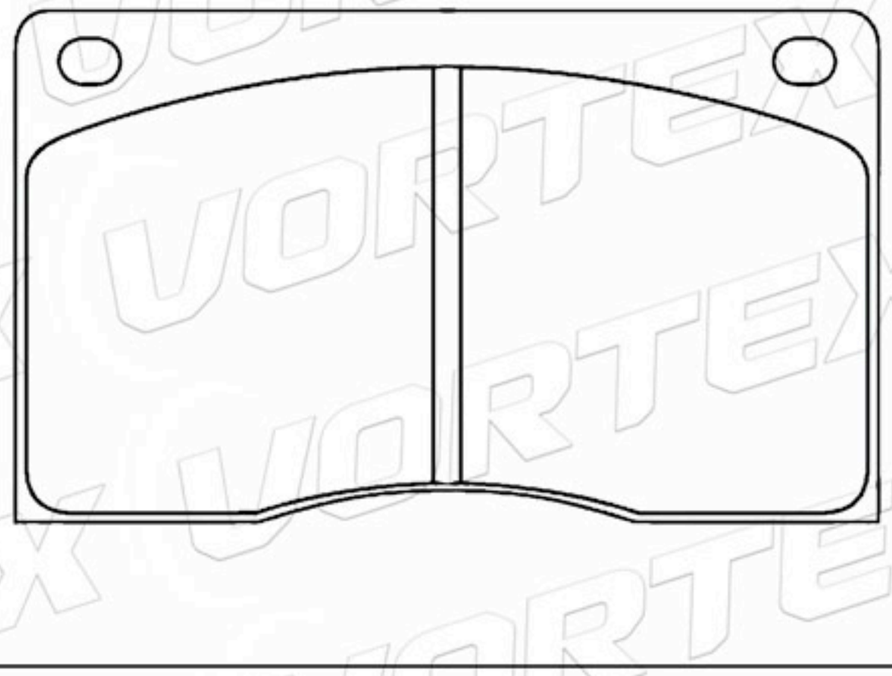

5422680	54.9	60.0	12.0	4	CITROEN

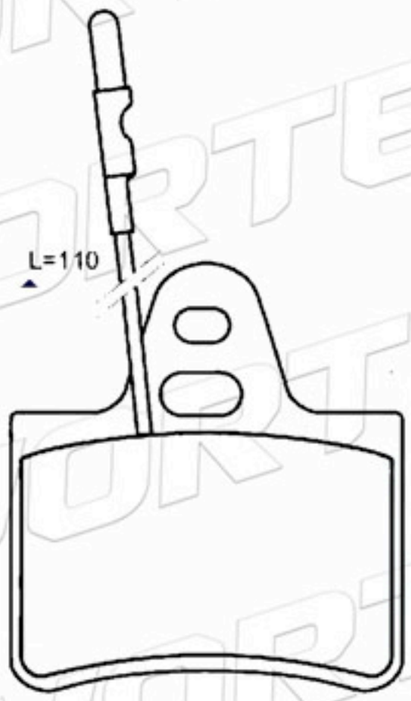

D136-7068	128.1	56.3	15.5	2A-1B-1C	TOYOTA

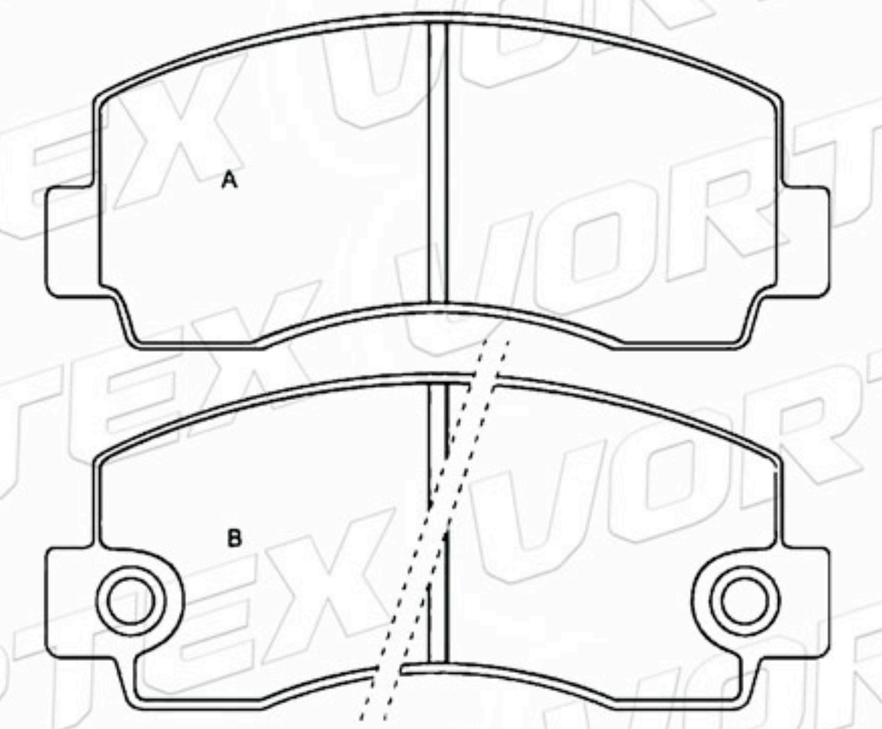

D516-7394	105.0	55.0	18.0	2A-2B	CITROEN RENAULT

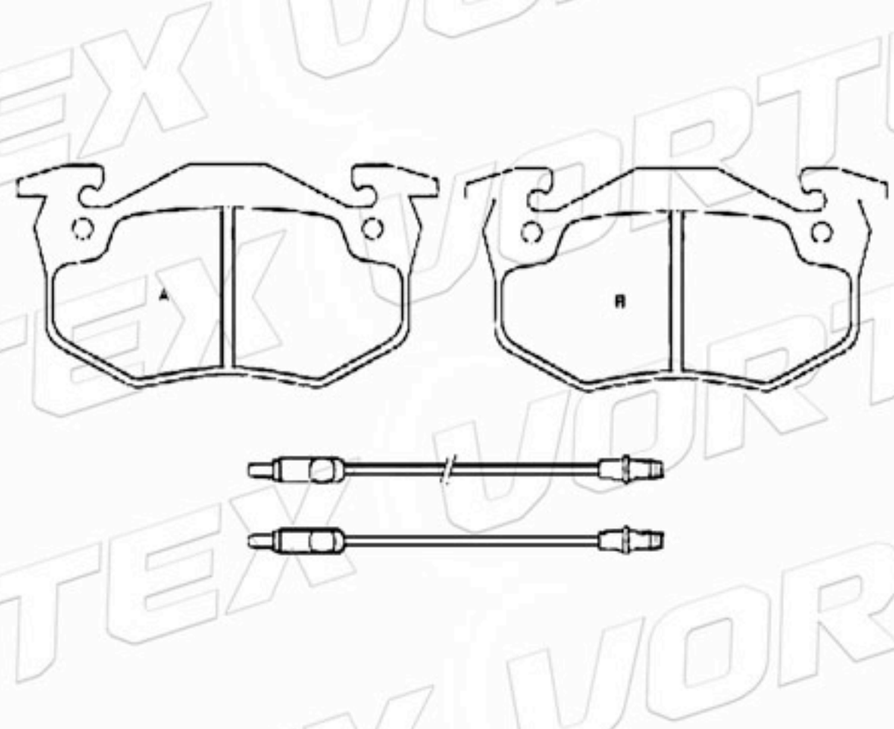

D1458-8959	105.0	55.0	11.0	4	PEUGEOT RENAULT

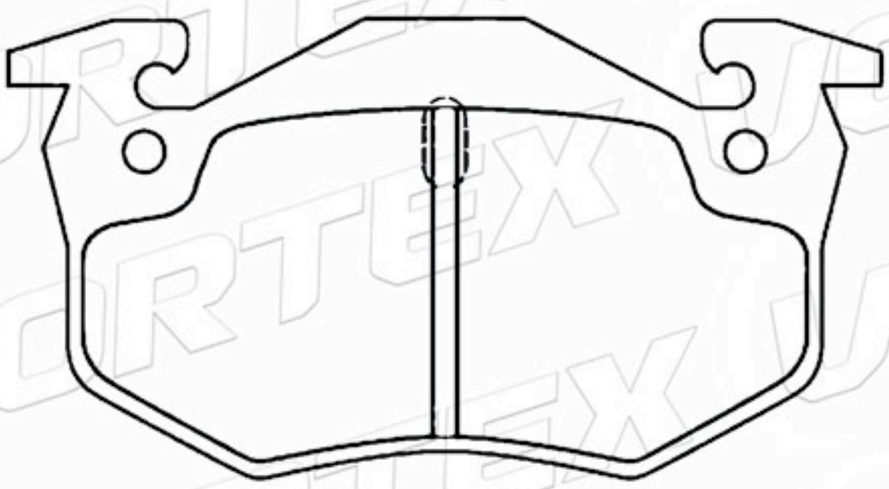

D131-7062	128.0	45.1	14.0	4	MAZDA

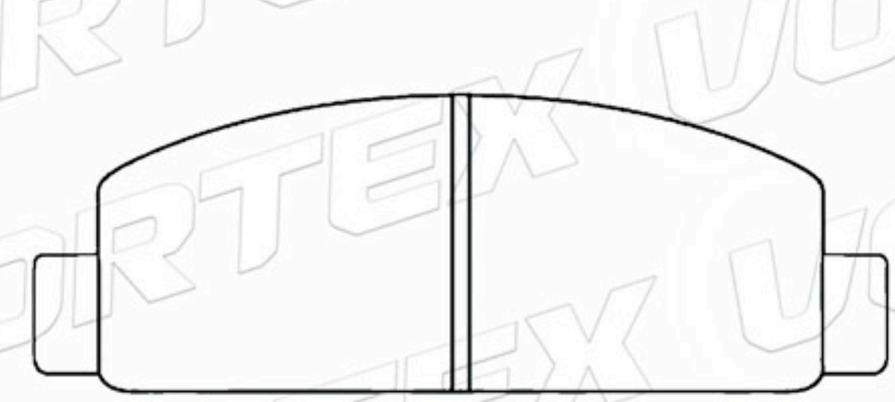

www.vortexautoparts.com
info@vortexautoparts.com
F&F Tower, Oficina 33-A, Calle 50, Ciudad de Panamá

QS 9000 TÜV CERTIFIED ISO-9001 ISO-14001
SGS
GERMAN TECHNOLOGY

Catálogo de Pastillas de Freno

D32-777	76.8	58.8	15.0	4	PEUGEOT RENAULT TALBOT

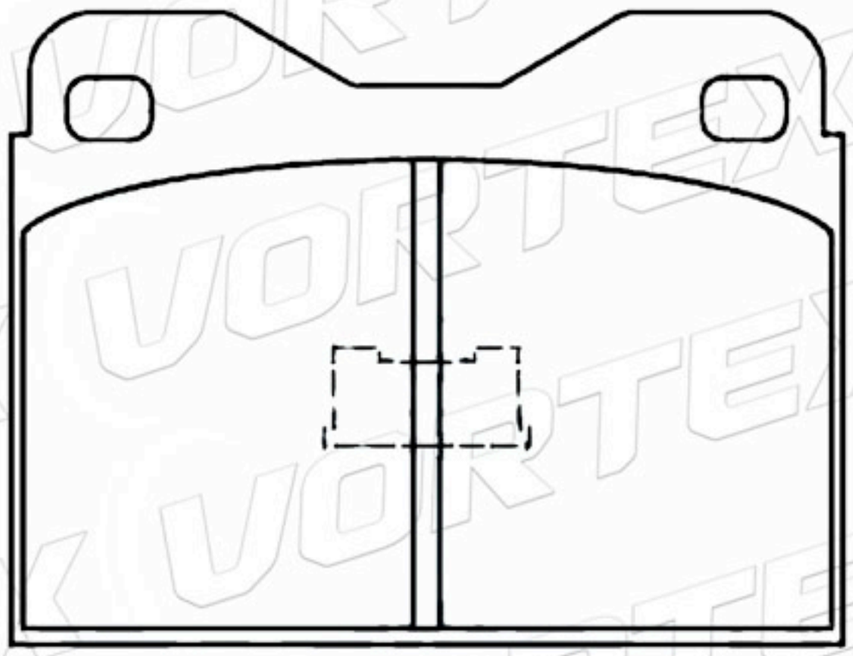

75531486	108.9	48.9	15.0	4	PEUGEOT RENAULT TALBOT

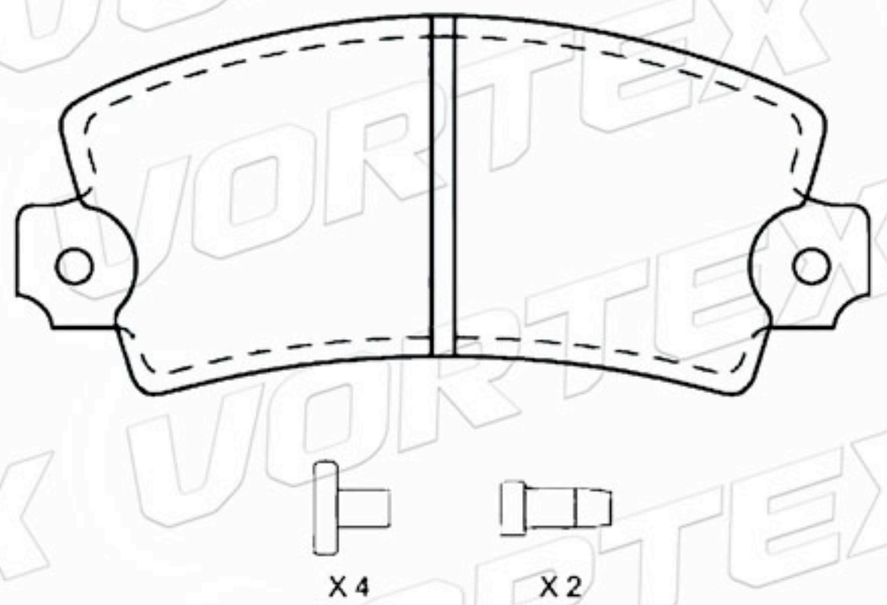

D163-7015	89.7	70.6	15.0	4	ALFA ROMEO BMW

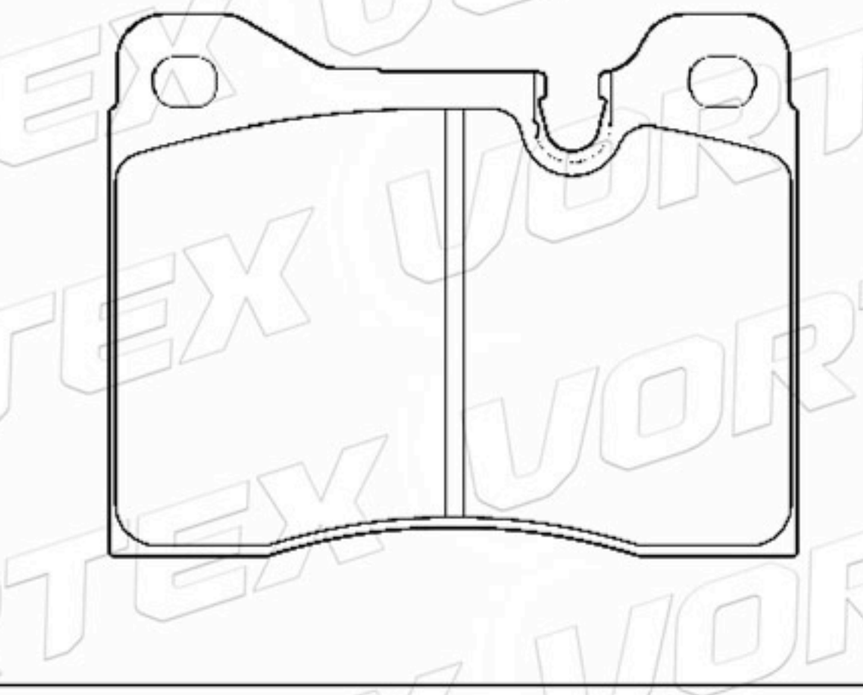

D163-7015	89.7	70.6	15.0	4	ALFA ROMEO BMW

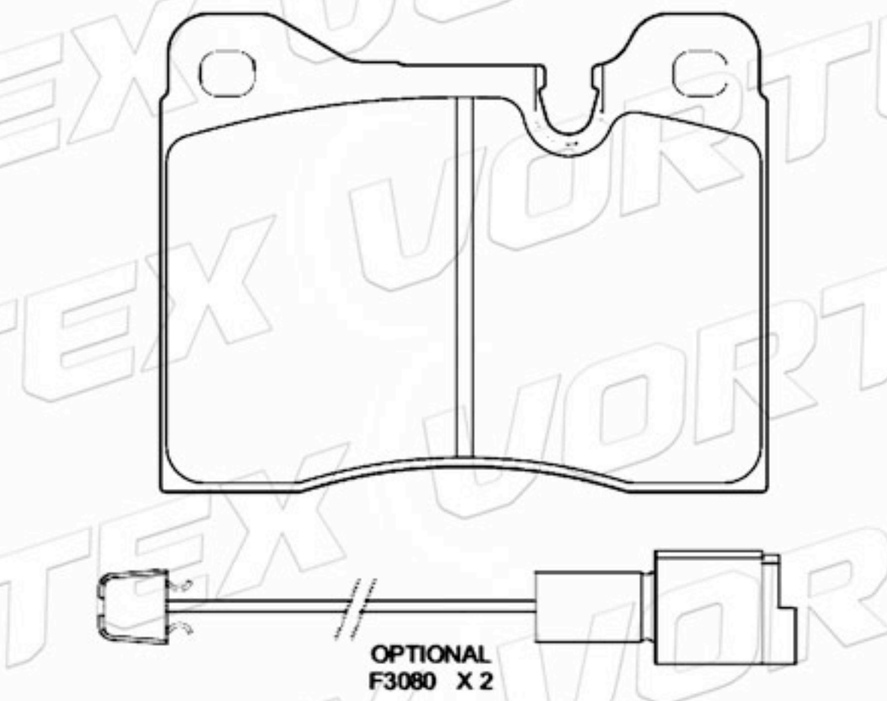

04491-14090	108.1	45.6	14.0	4	DAIHATSU TOYOTA

60778257	61.8	56.5	15.0	3A-1B	ALFA ROMEO

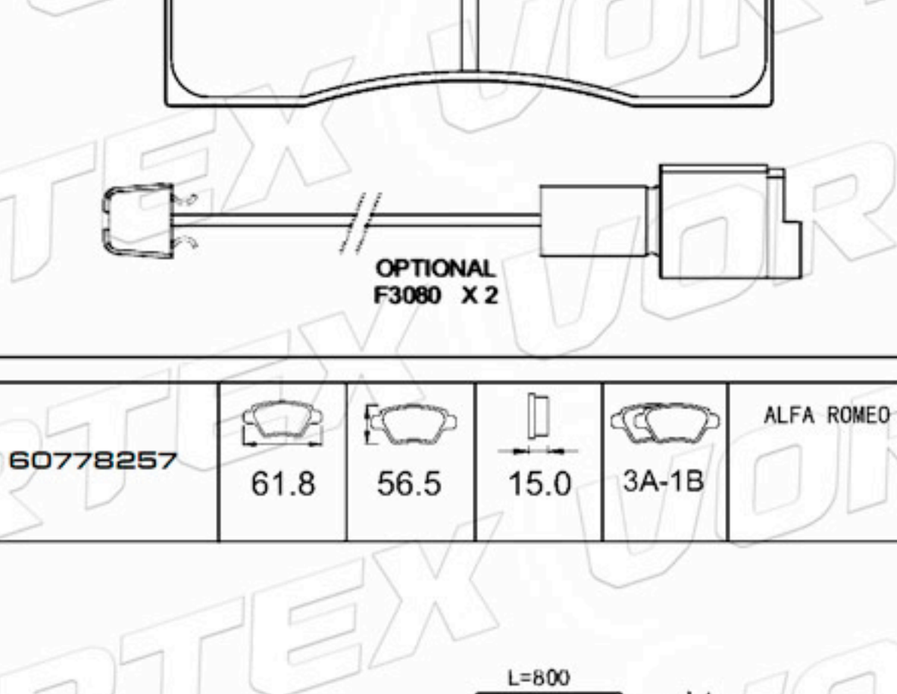

www.vortexautoparts.com
info@vortexautoparts.com
F&F Tower, Oficina 33-A, Calle 50, Ciudad de Panamá

Catálogo de Pastillas de Freno

D127-7392	55.8	53.5	15.0	2A-1B-1C	ALFA ROMEO

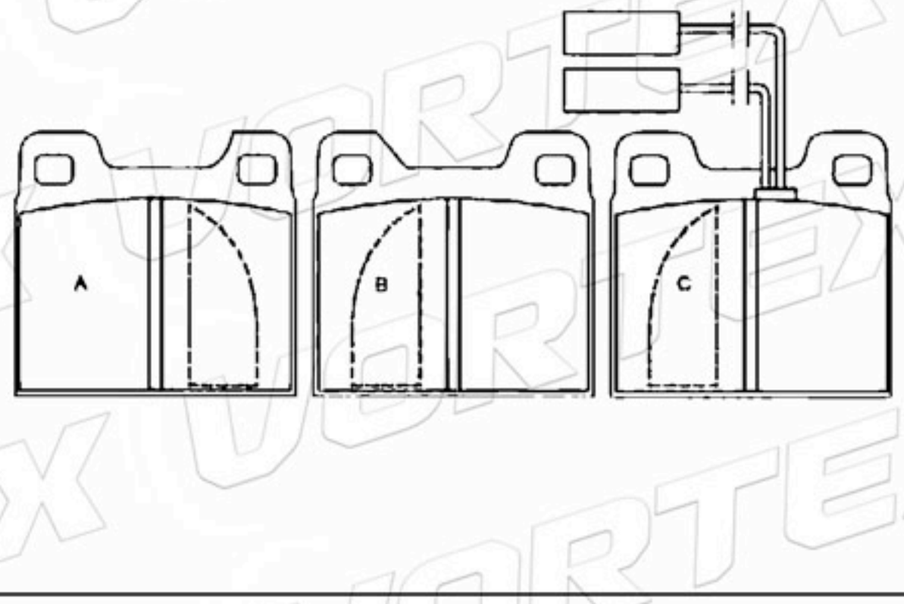

8967077	95.0	49.5	17.5	4	MERCEDES SAAB

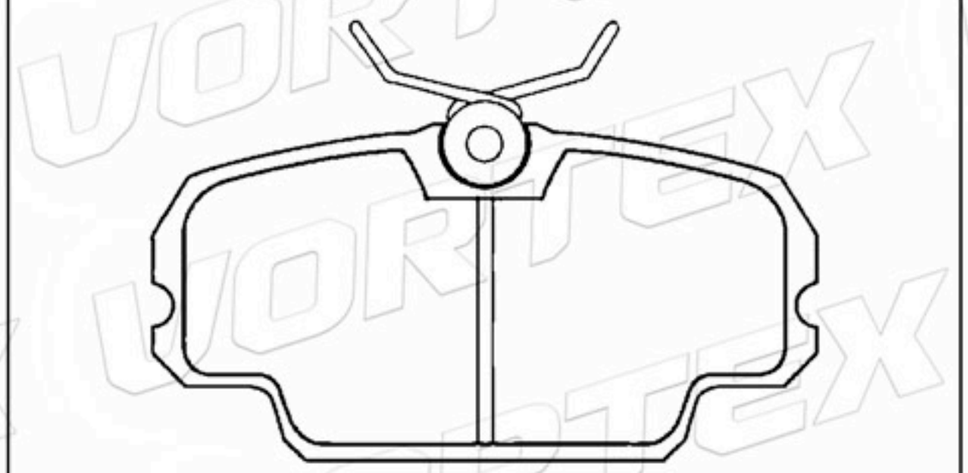

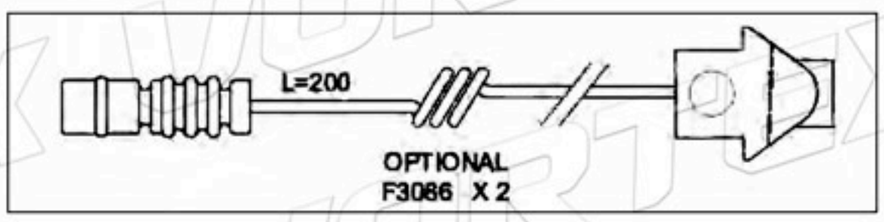

D426-7314	61.7	54.4	13.0	4	MERCEDES

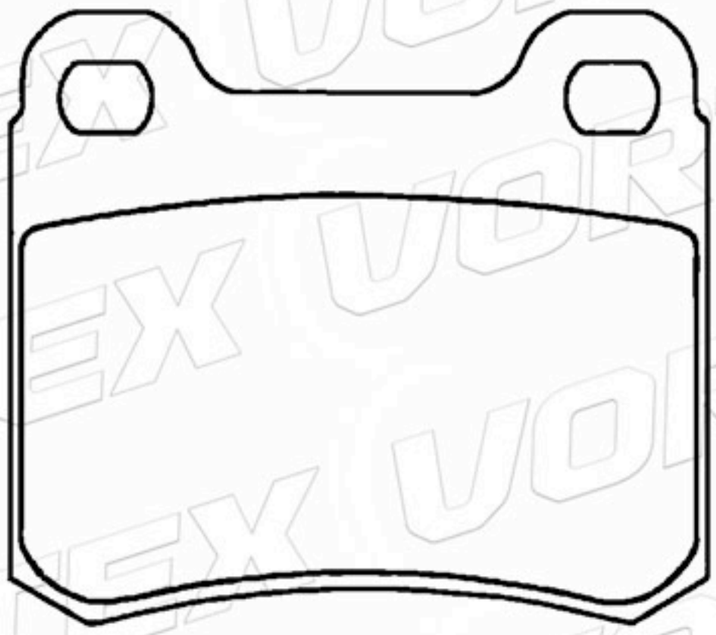

8993719	95.0	49.5	16.5	4	BMW

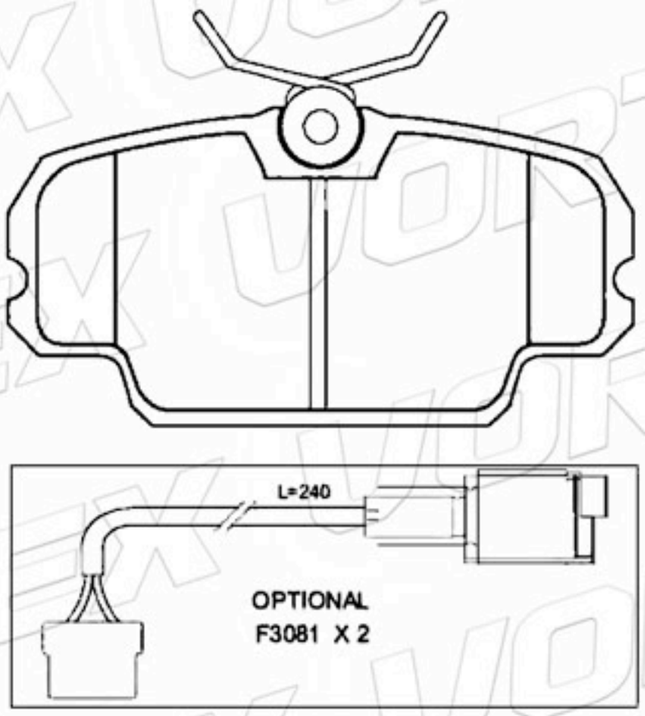

D516-7394	105.0	55.0	18.0	4	PEUGEOT RENAULT

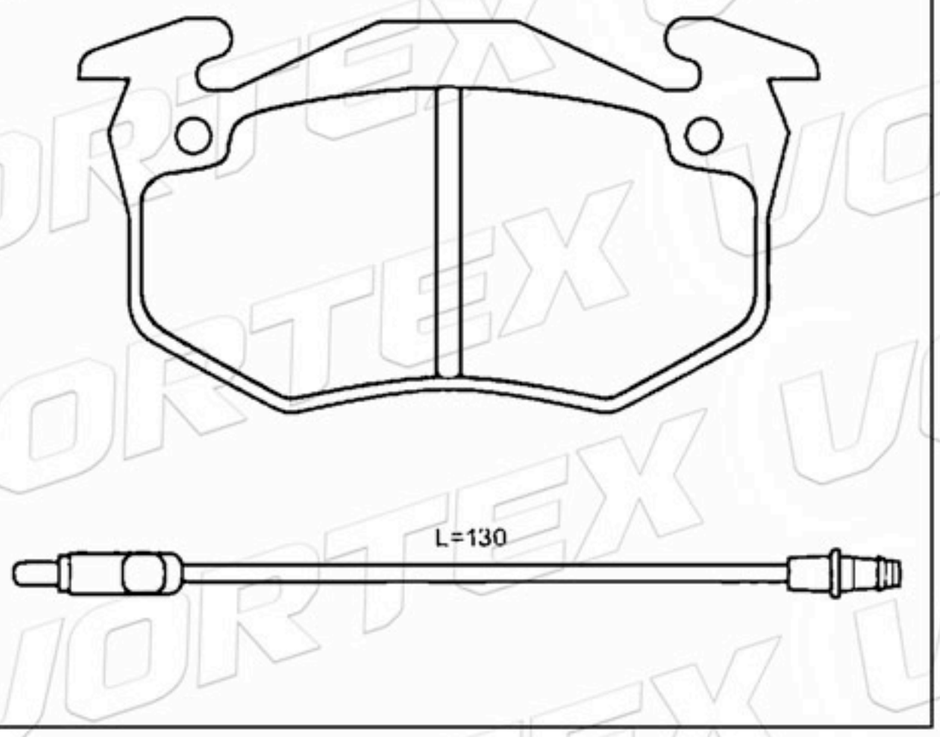

D453-7333	105.0	65.0	18.0	4	PEUGEOT RENAULT

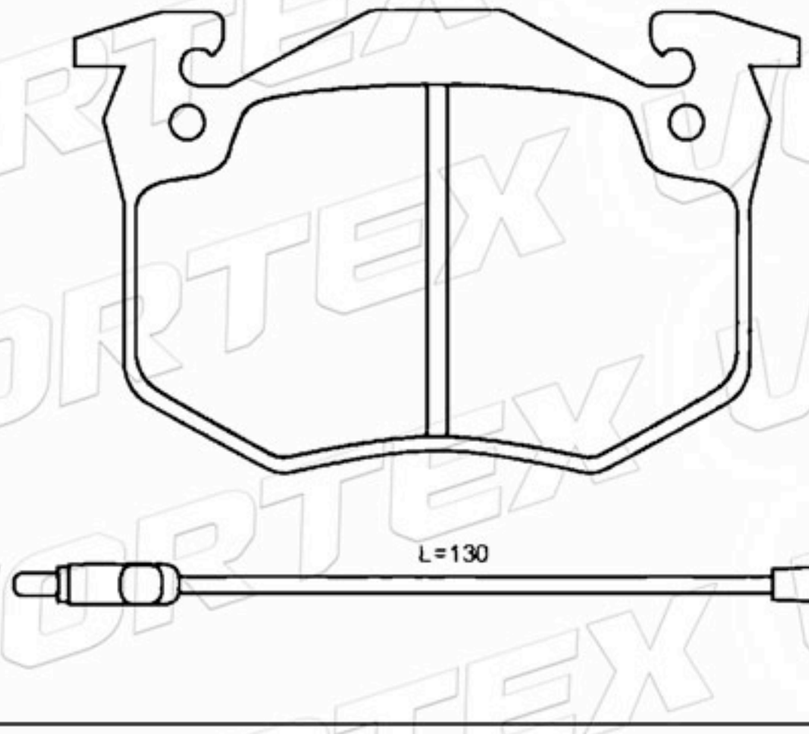

www.vortexautoparts.com
info@vortexautoparts.com
F&F Tower, Oficina 33-A, Calle 50, Ciudad de Panamá

QS 9000 TÜV ISO-9001 ISO-14001
SGS
GERMAN TECHNOLOGY

Catálogo de Pastillas de Freno

D253-7160	158.4	56.7	19.5	2A-2B	BMW

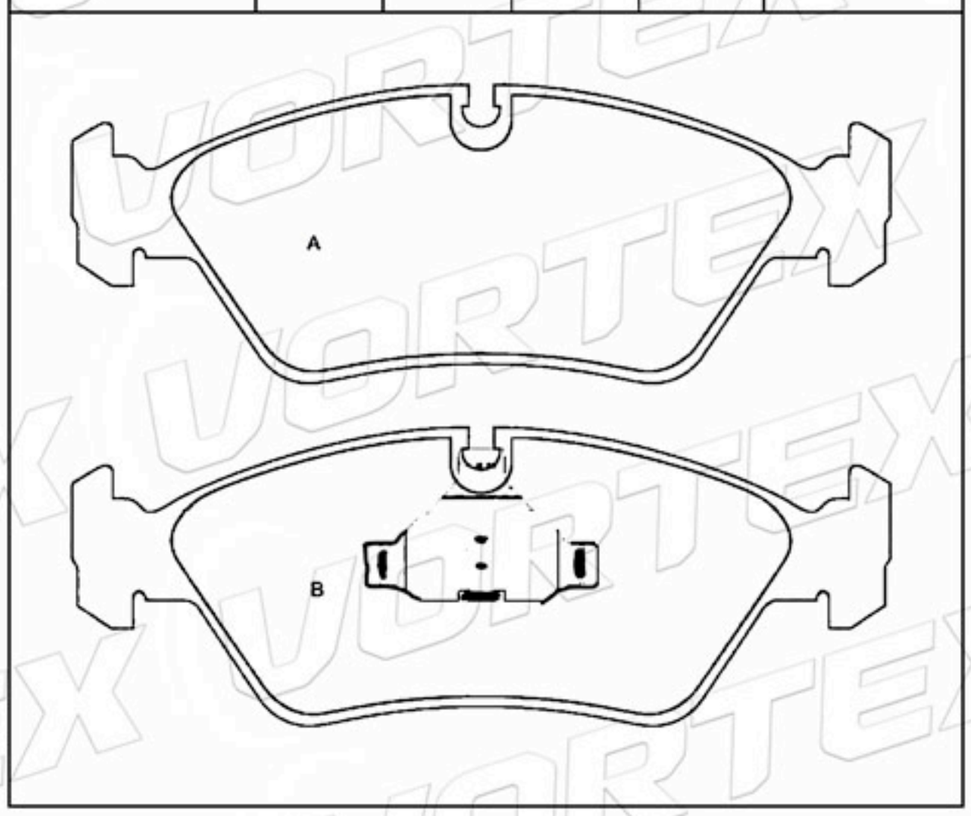

D253-7160	158.4	56.7	19.5	2A-2B	BMW

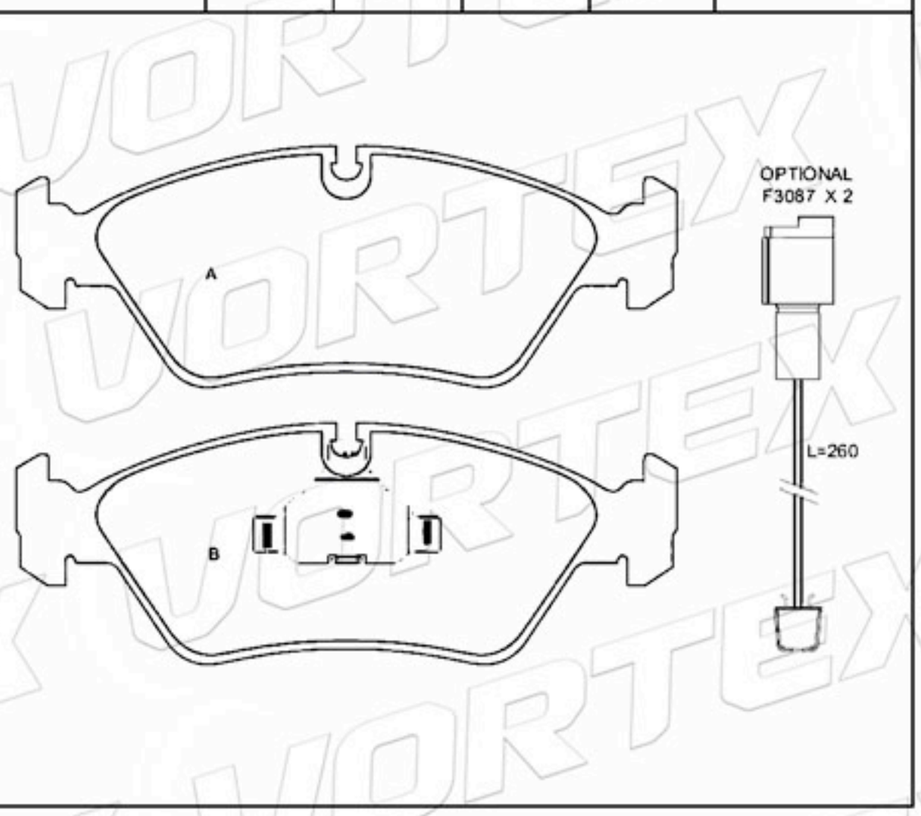

D207-7127	116.2	50.2	15.0	4	NISSAN-DATSUN TOYOTA

MB150824	134.7	48.6	16.0	4	MITSUBISHI

41060-C7126	142.2	53.4	17.0	4	NISSAN DATSUN

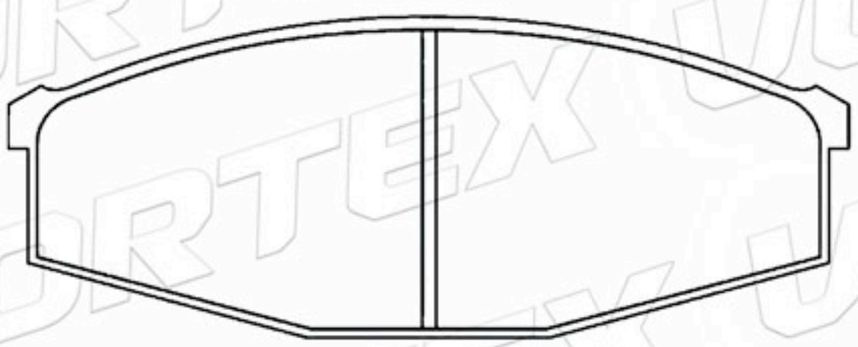

41060-C7126	142.2	53.4	17.0	2A-2B	NISSAN DATSUN

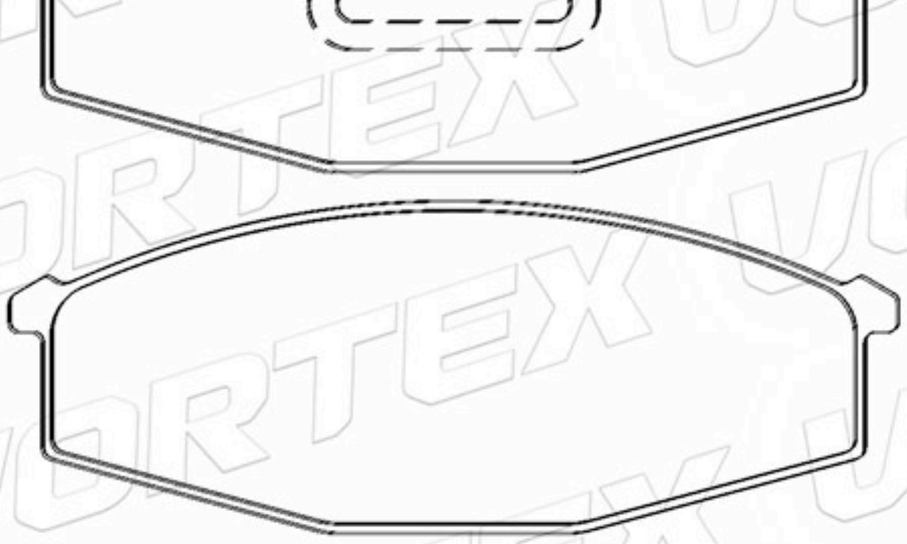

www.vortexautoparts.com
info@vortexautoparts.com
F&F Tower, Oficina 33-A, Calle 50, Ciudad de Panamá

Catálogo de Pastillas de Freno

D809-7863	125.1	37.6	17.0	2A-2B	BMW

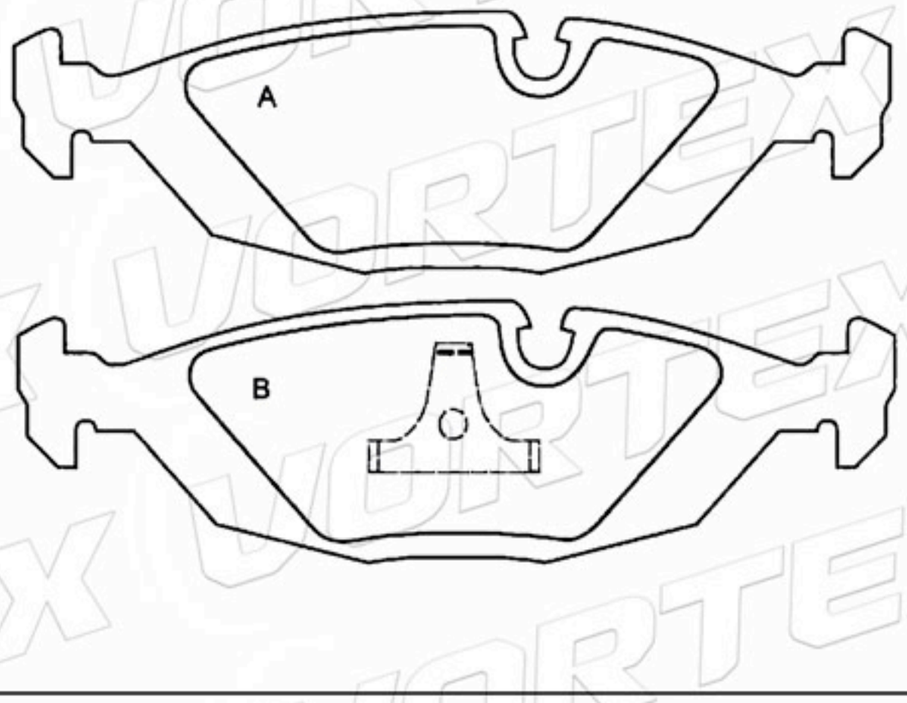

D809-7863	125.1	37.6	17.0	2A-2B	BMW

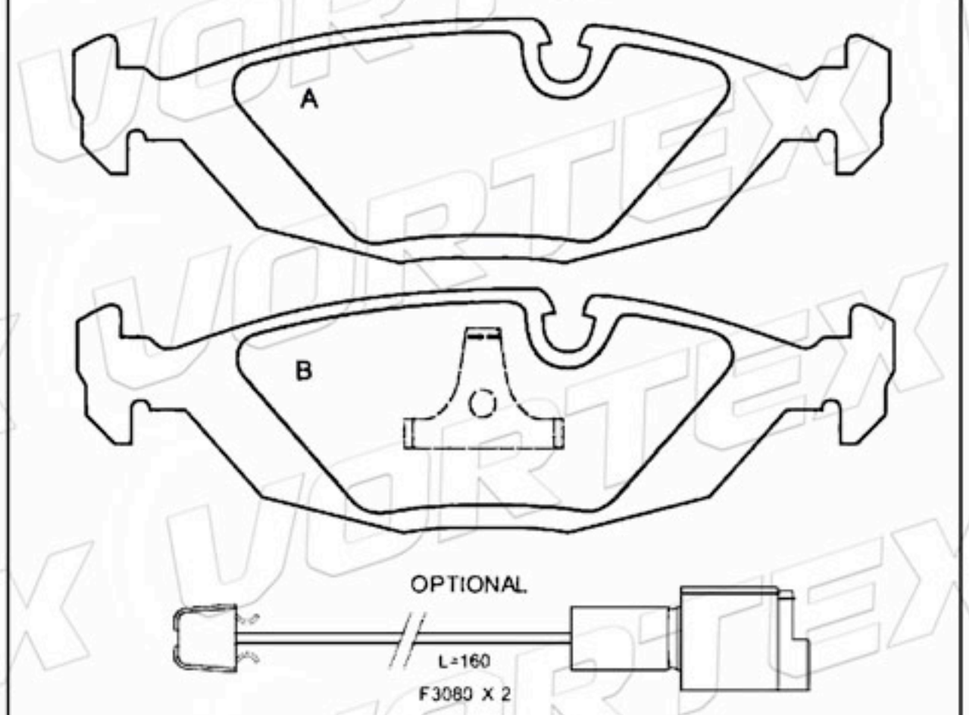

D186-7110	111.7	44.0	14.5	4	NISSAN-DATSUN

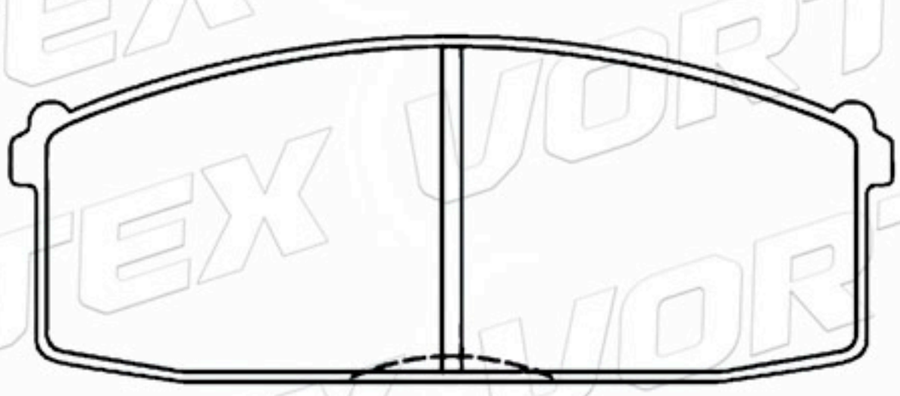

D927-7828	149.0	75.0	18.0	4	MERCEDES VOLKSWAGEN

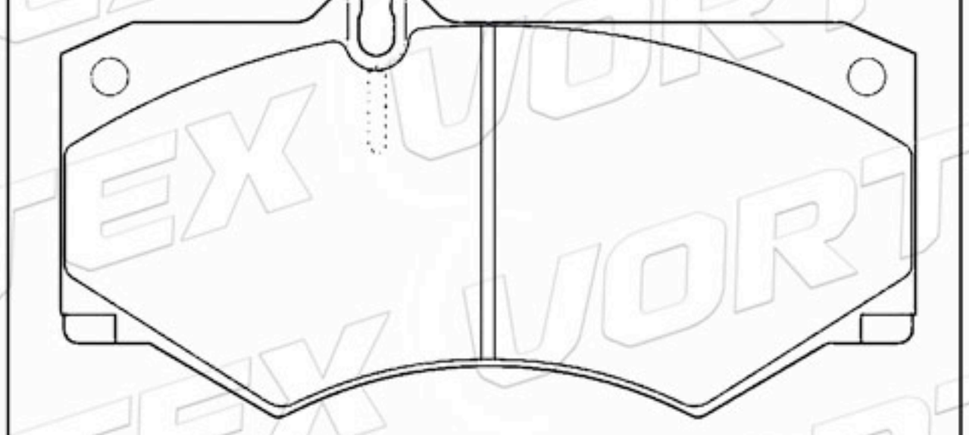

D927-7828	149.0	75.0	18.0	4	MERCEDES VOLKSWAGEN

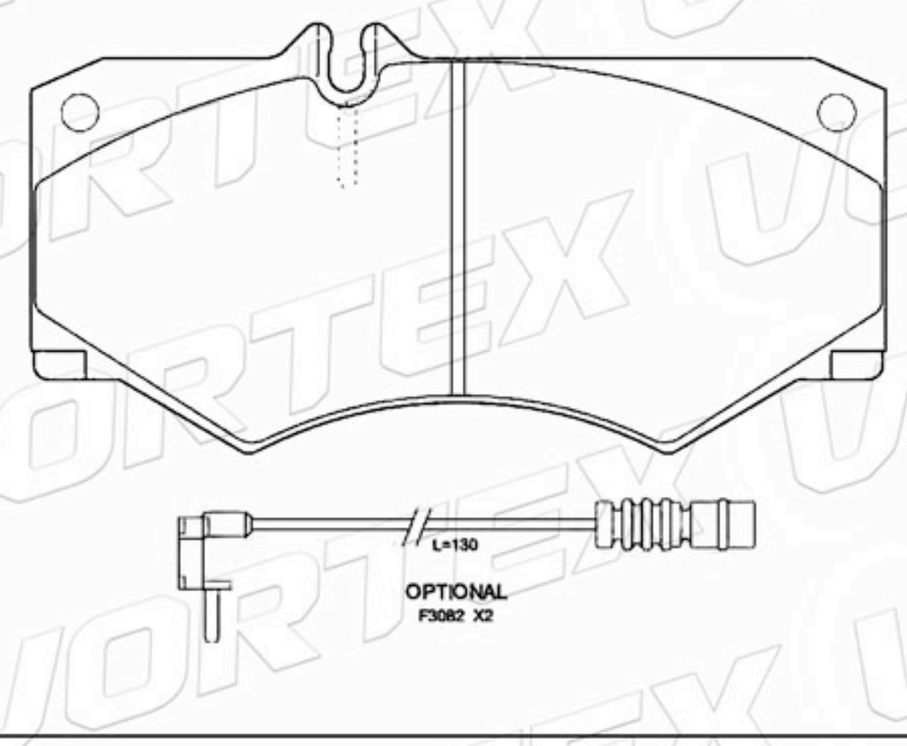

D197-7120	132.0 120.0	51.0	15.0	2A-2B	TOYOTA

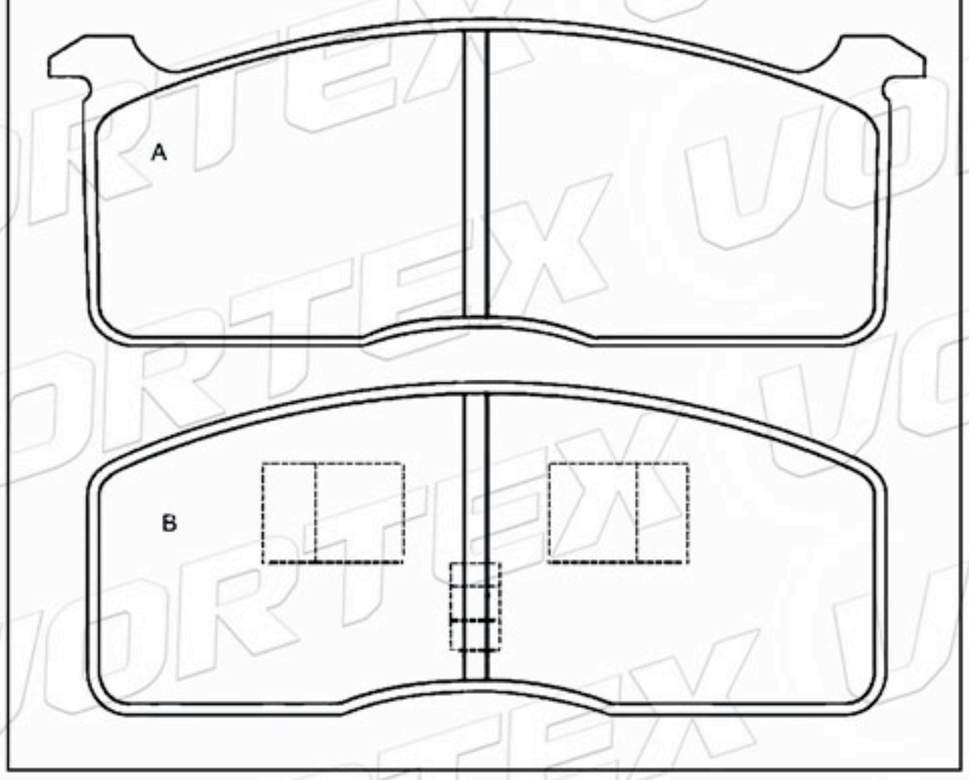

www.vortexautoparts.com
info@vortexautoparts.com
F&F Tower, Oficina 33-A, Calle 50, Ciudad de Panamá

QS 9000 TÜV CERTIFIED ISO-9001 ISO-14001
SGS
GERMAN TECHNOLOGY

Catálogo de Pastillas de Freno

60778285	100.0	54.9	15.0	4	ALFA ROMEO

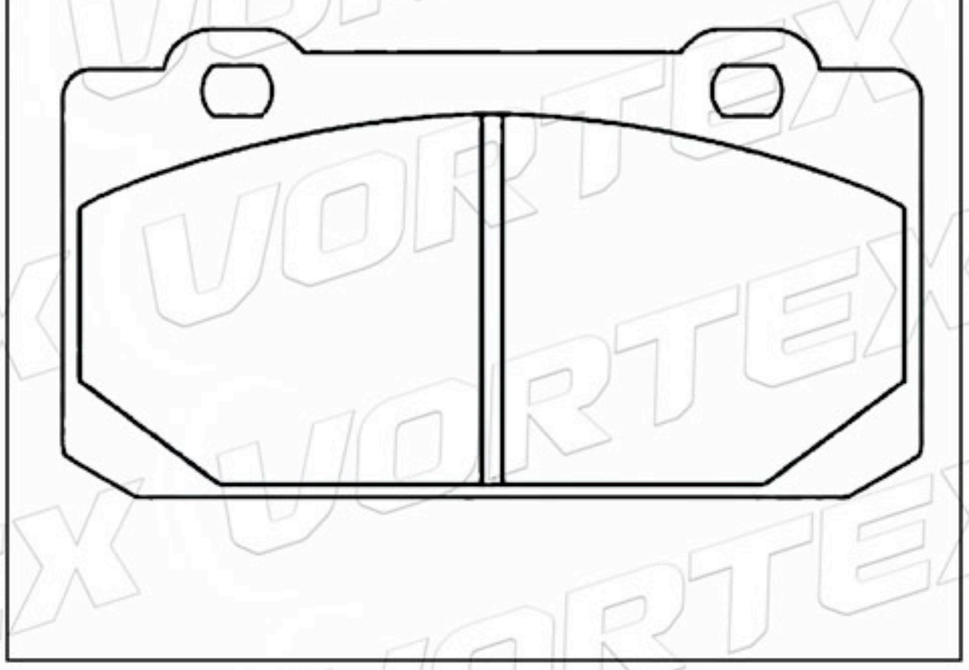

D137-7069	107.2	66.0	15.5	4	TOYOTA VOLKSWAGEN

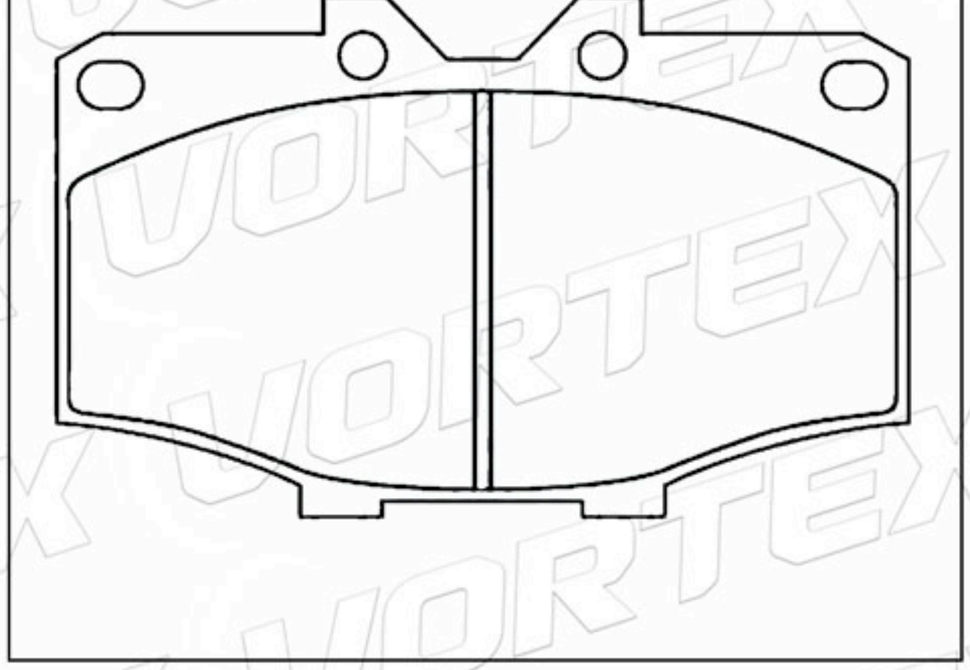

45022-SA0-630	111.5	47.3	15.5	4	HONDA

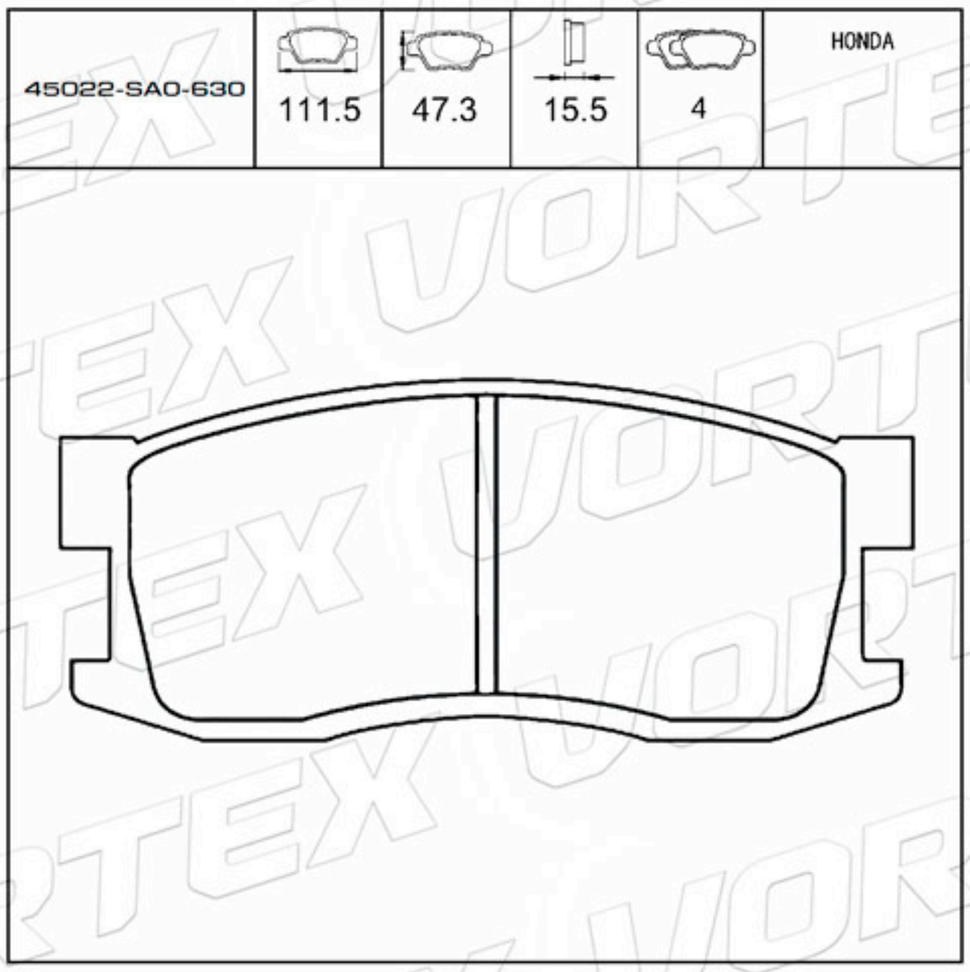

D247-7156	107.0	45.0	15.0	4	HONDA

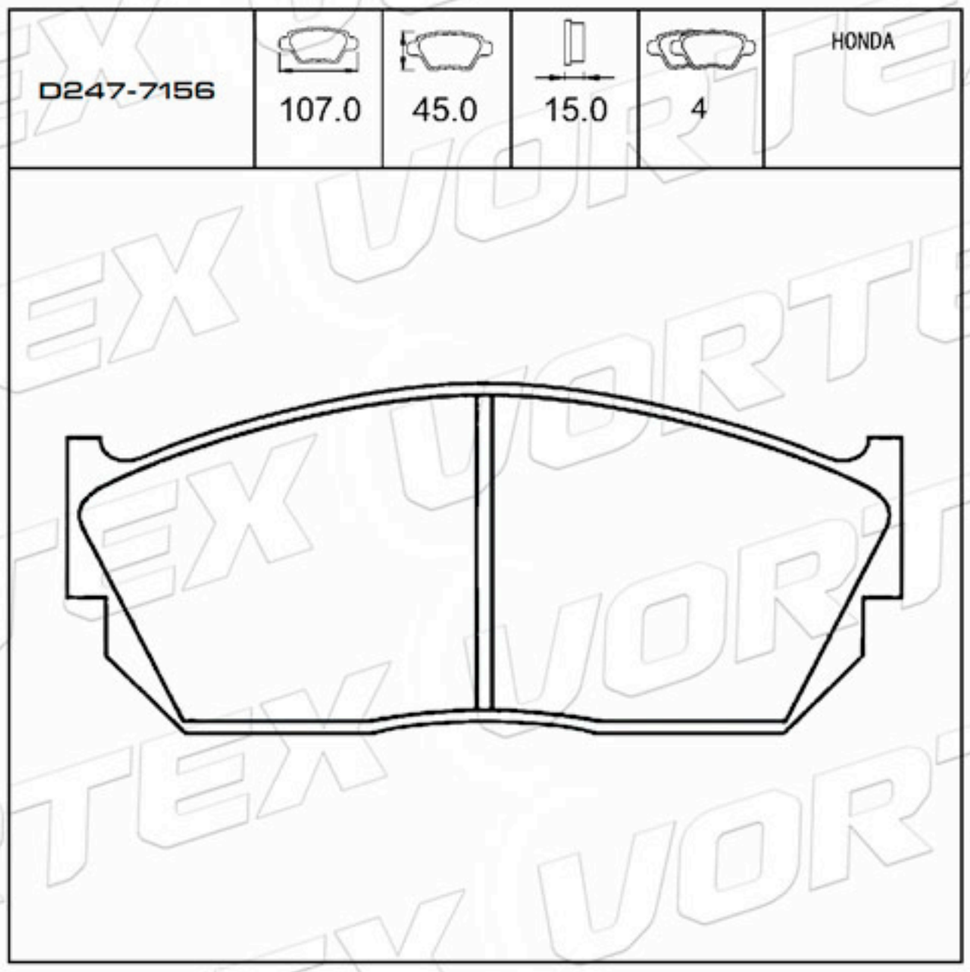

D233-7147	108.5	40.2	16.0	4	DATSUN NISSAN SUBARU



D223-7140	108.0	45.0	14.5	4	HONDA

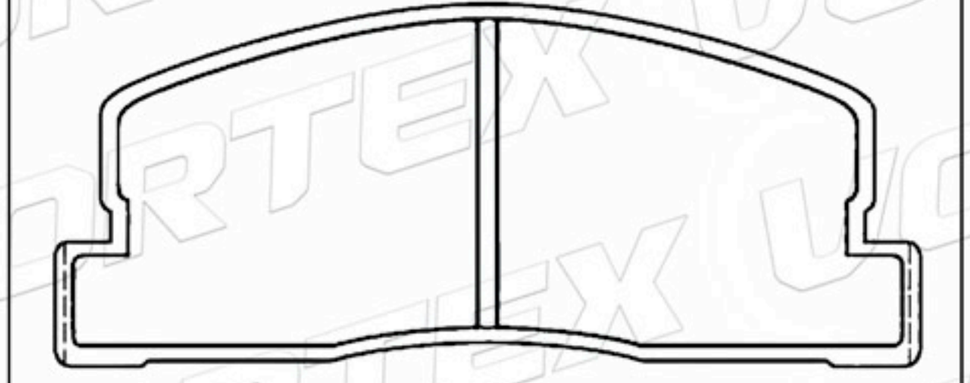

www.vortexautoparts.com
info@vortexautoparts.com
F&F Tower, Oficina 33-A, Calle 50, Ciudad de Panamá

QS 9000 TÜV CERTIFIED ISO-9001 ISO-14001
SGS
GERMAN TECHNOLOGY

Catálogo de Pastillas de Freno

D255-7161	125.0	65.0	17.0	4	VOLVO

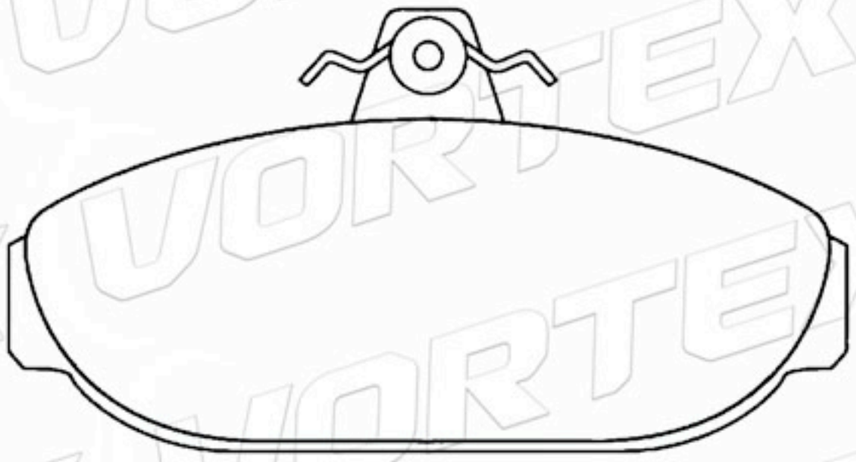

D258-7163	116.0	54.5	15.5	4	MITSUBISHI

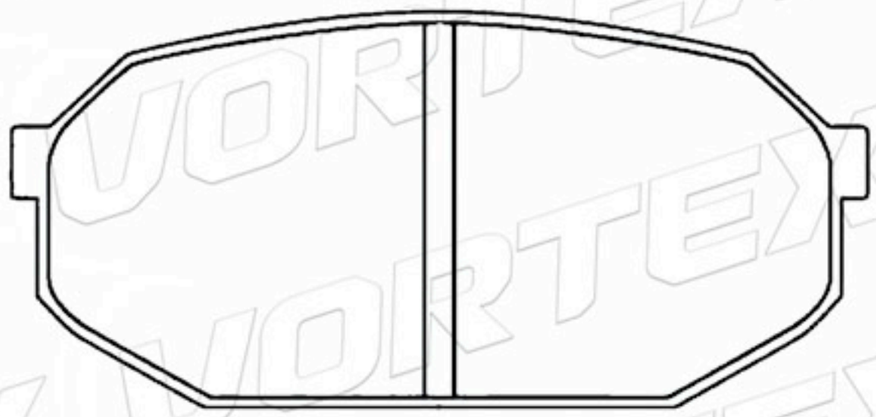

BL1213A1	156.4 154.7	61.0	15.0	1A-1B 1C-1D	MAZDA

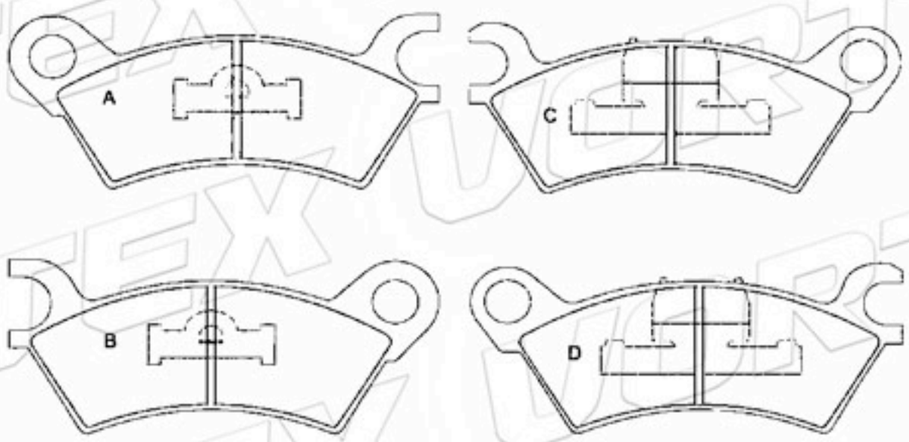

GGY6-26-48Z	138.9 149.1	47.0	13.0	2A- 1B-1C	MAZDA

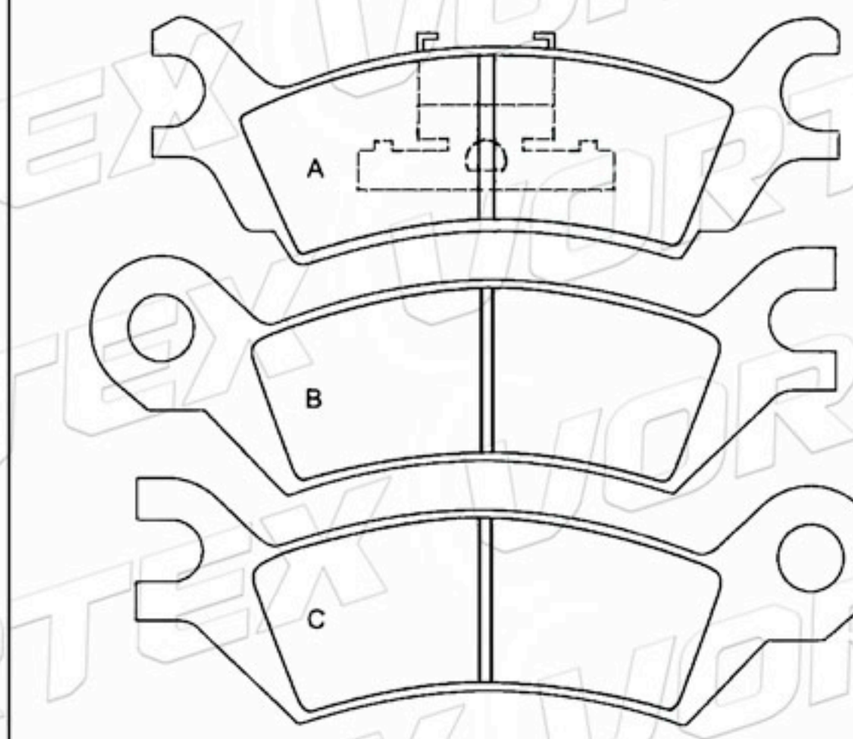

571822A	126.7	72.7	18.0	4	ROVER

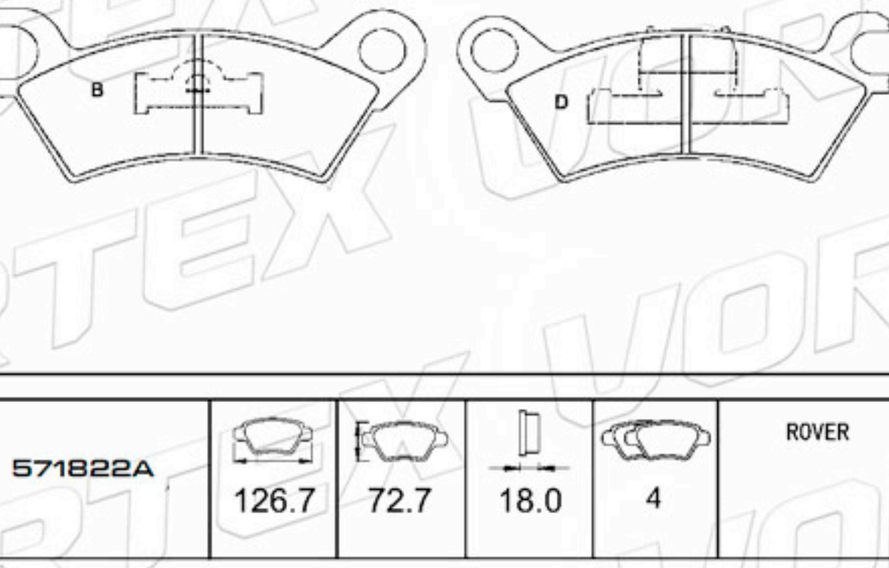

D317-719	131.1	62.2	15.0	2A-2B	MAZDA

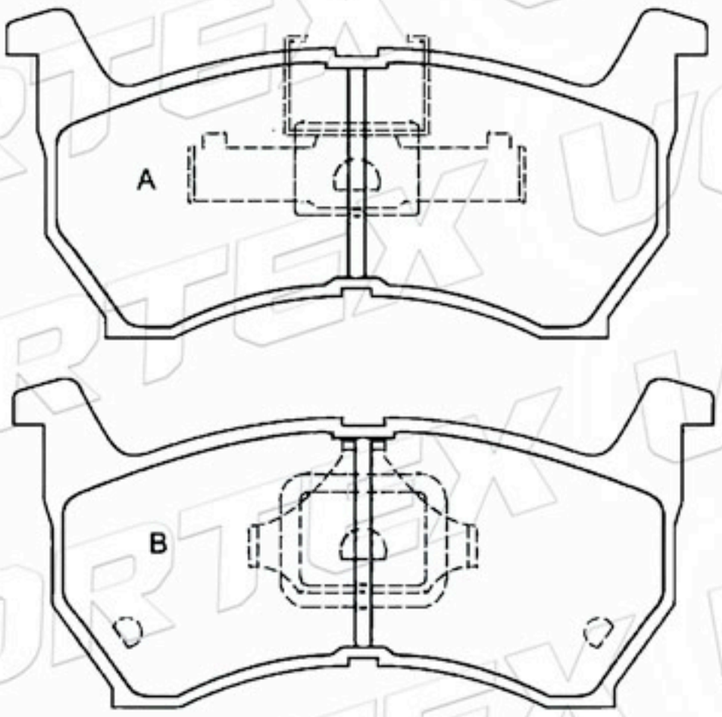

www.vortexautoparts.com
info@vortexautoparts.com
F&F Tower, Oficina 33-A, Calle 50, Ciudad de Panamá

Catálogo de Pastillas de Freno

425059	84.0	55.0	17.2	4	TALBOT

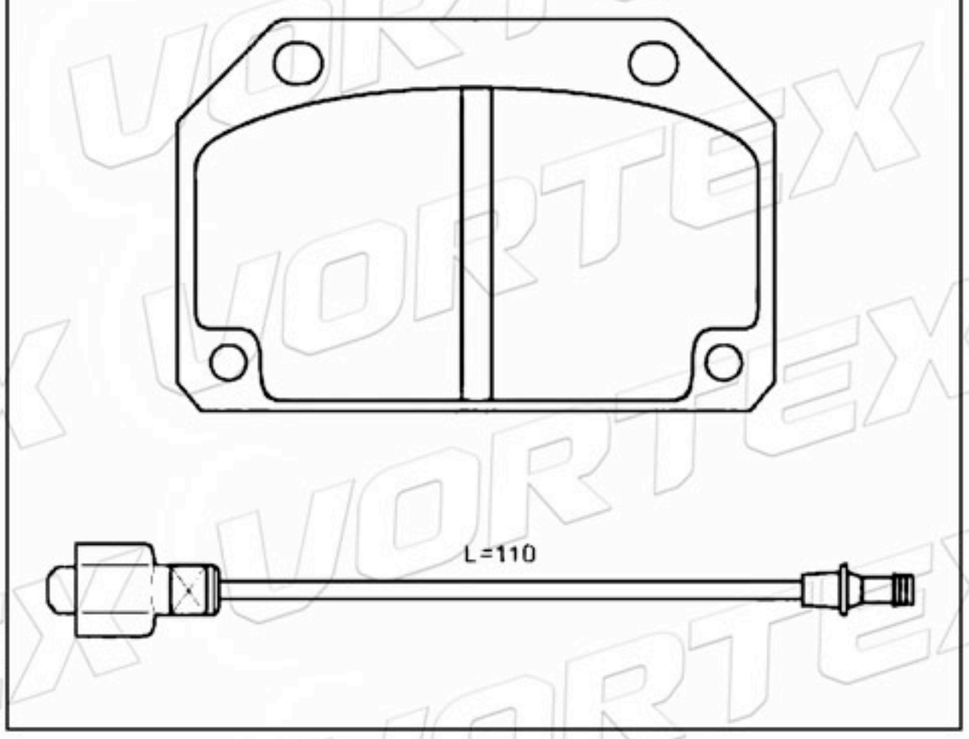

D302-7153	120.0	47.5	15.0	4	TOYOTA

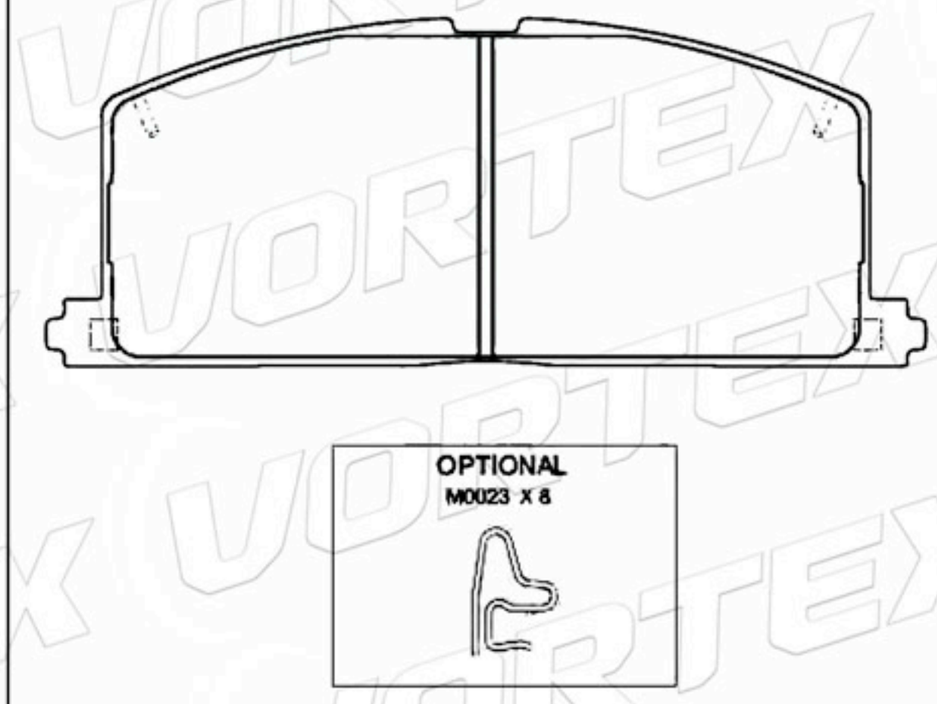

D284-7187	108.0	50.0	15.0	4	MITSUBISHI

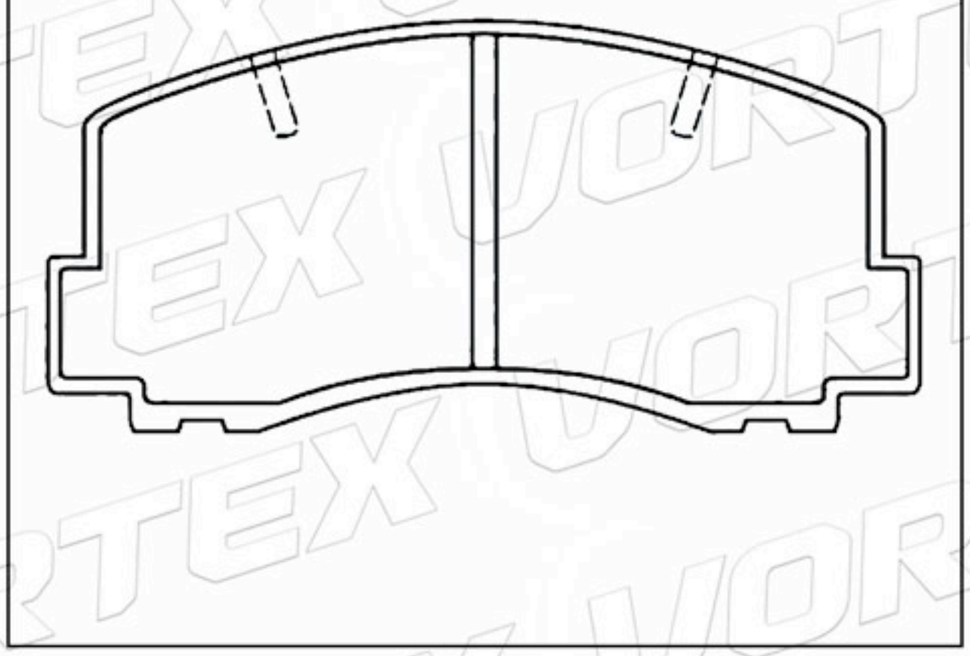

GBP90288	118.5	65.0	17.0	3A-1B	ROVER

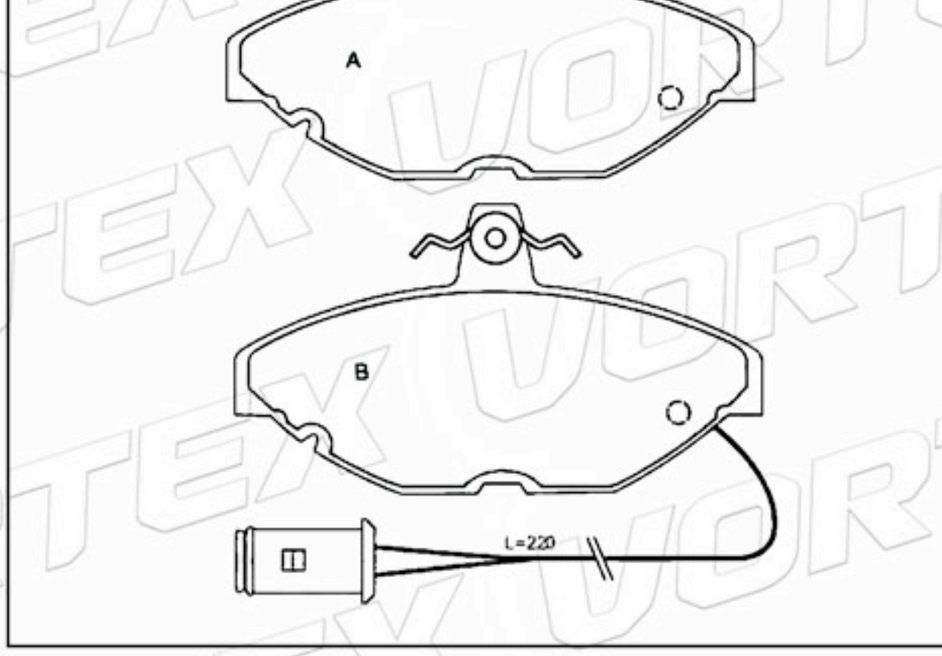

D308-7211	108.0	45.0	16.0	4	NISSAN DATSUN

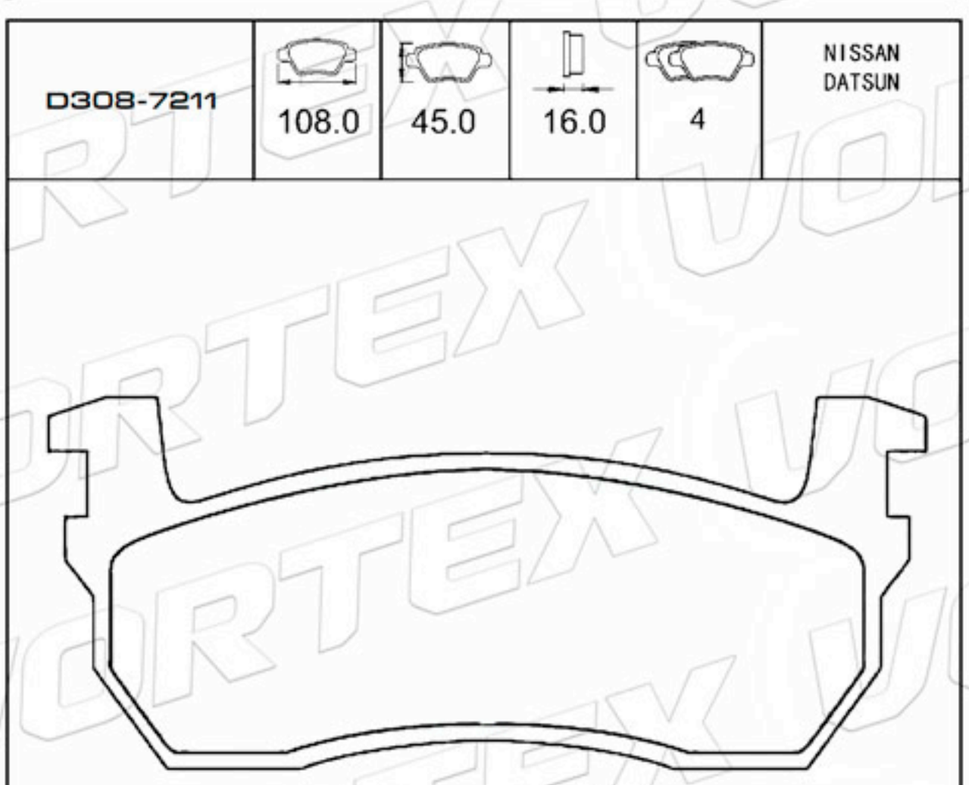

D280-7183	137.6	51.1 48.8	15.3	2A-2B	VOLKSWAGEN

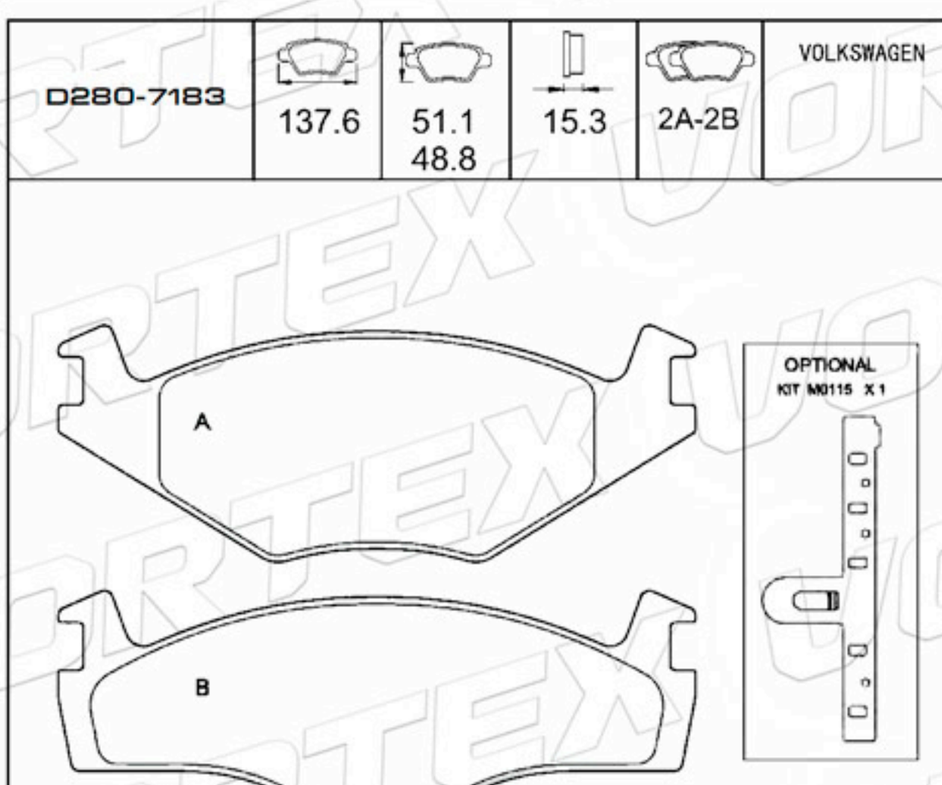

www.vortexautoparts.com
info@vortexautoparts.com
F&F Tower, Oficina 33-A, Calle 50, Ciudad de Panamá

QS 9000 TÜV ISO-9001 ISO-14001 SGS GERMAN TECHNOLOGY

Catálogo de Pastillas de Freno

D569-7183	137.6	51.1 48.8	19.3	2A-2B	VOLKSWAGEN

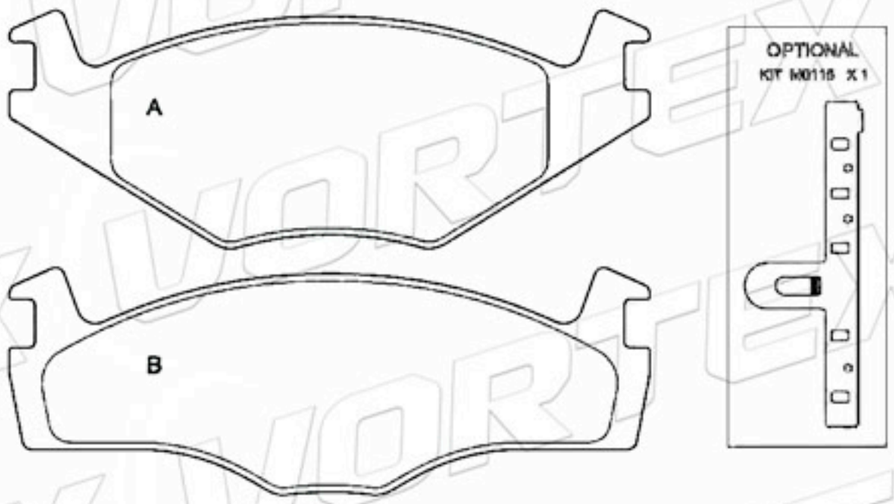

191698151	137.6	51.1	17.3	4	SEAT VOLKSWAGEN

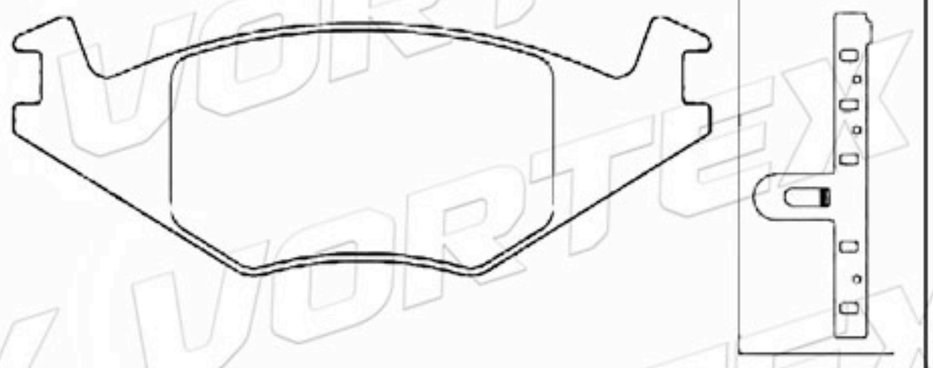

5015917	141.3	44.0	17.5	2A-2B	FORD

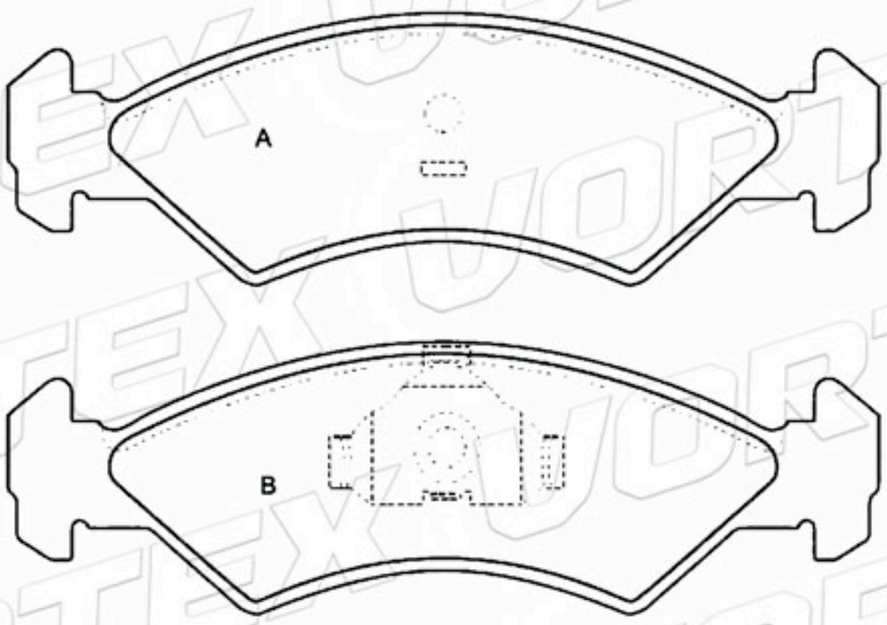

D111-7045	76.5	58.7	16.5	4	PEUGEOT

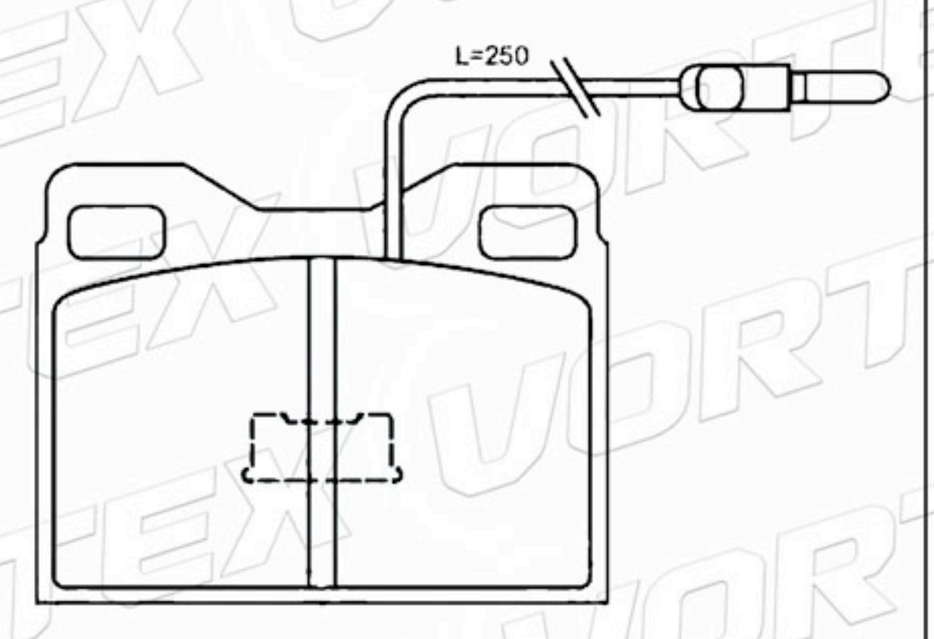

9939953	99.0	61.5	16.5	2A-2B	LANCIA

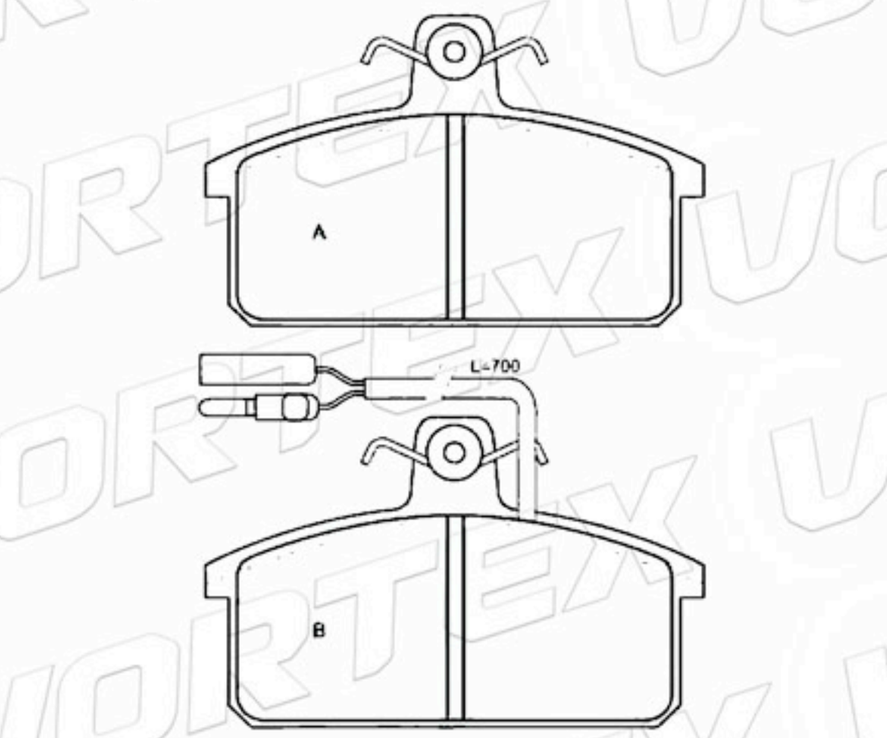

SE021165081B	99.0	61.5	16.5	2A-2B	SEAT

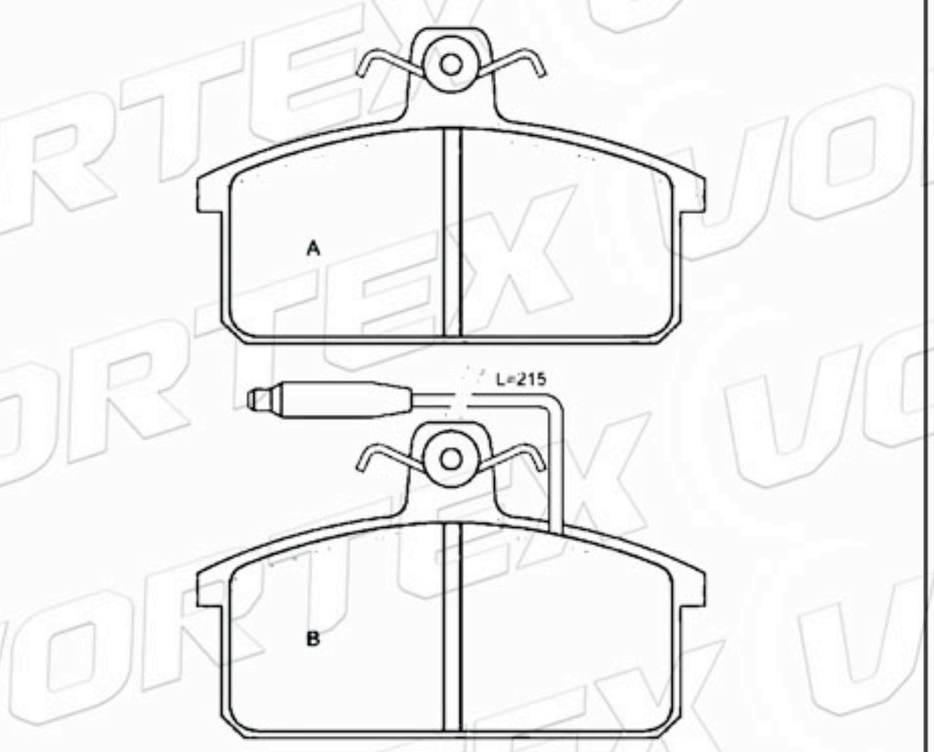

www.vortexautoparts.com
info@vortexautoparts.com
F&F Tower, Oficina 33-A, Calle 50, Ciudad de Panamá

QS 9000 TÜV ISO-9001 ISO-14001
SGS
GERMAN TECHNOLOGY

Catálogo de Pastillas de Freno

9939953	99.0	61.5	16.5	2A-2B	LANCIA

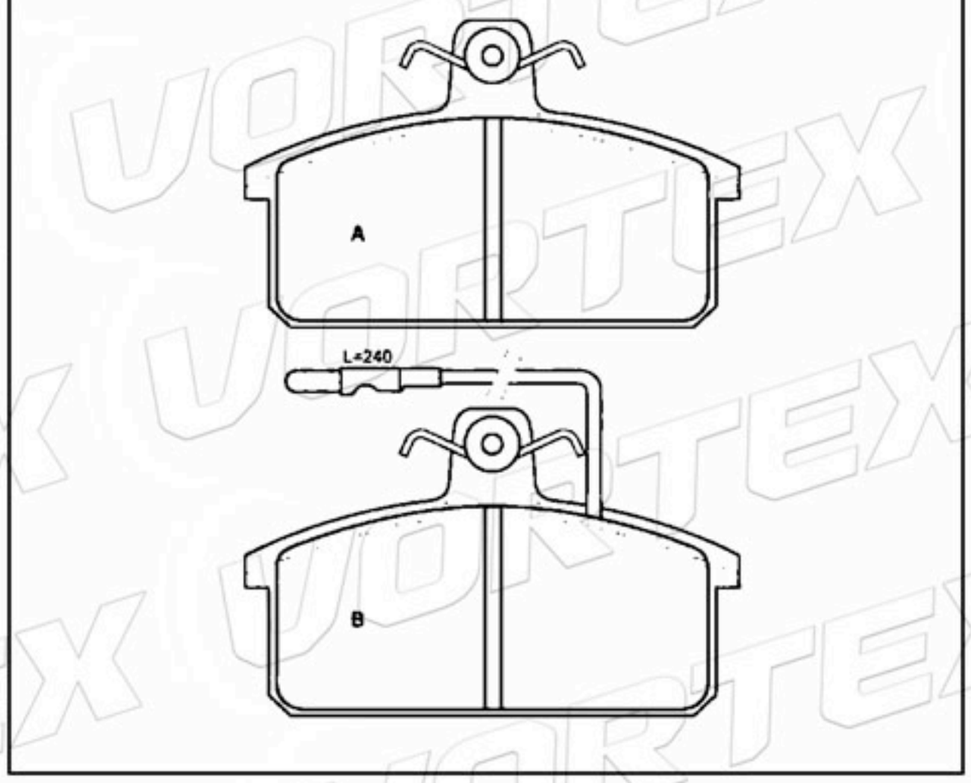

89BB2K021AA	151.3	46.6	17.5	2A-2B	FORD

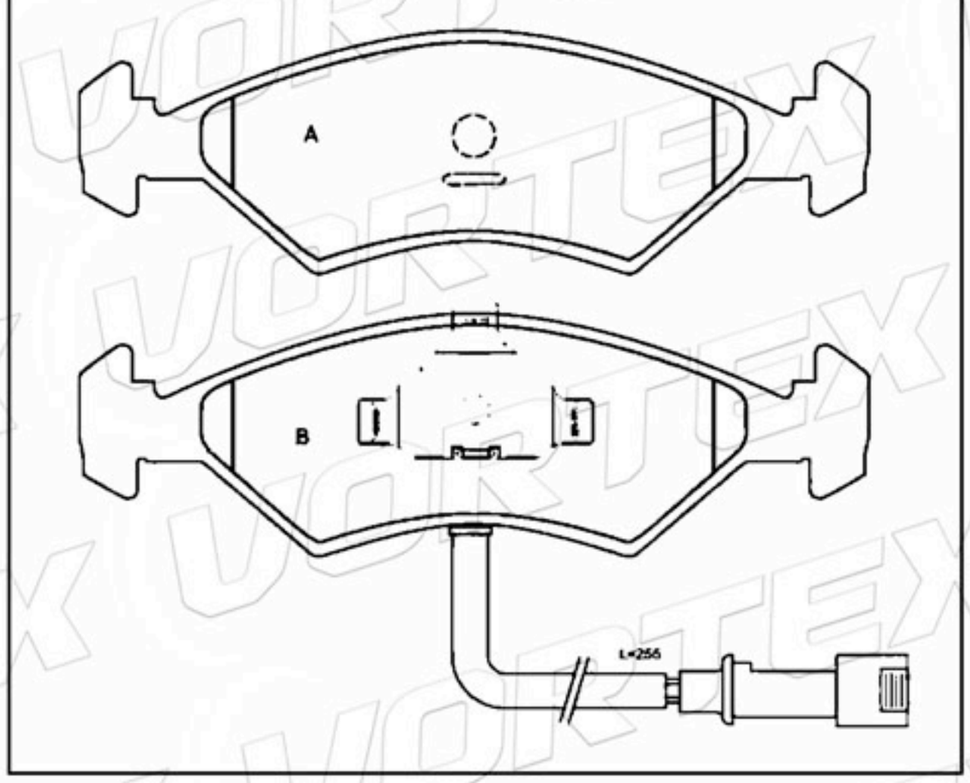

D270-7174	113.9	51.0	17.0	4	VOLVO

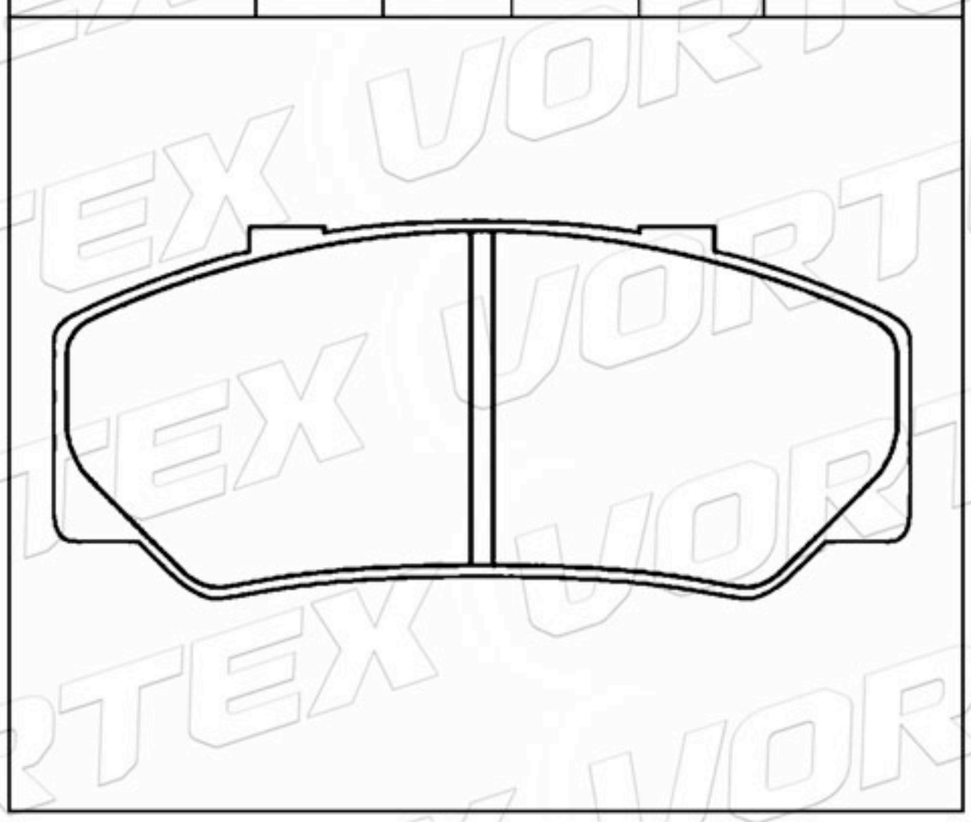

1459595	104.5	67.0	17.0	4	ALFA ROMEO AUTOBIANCHI FIAT-LANCIA

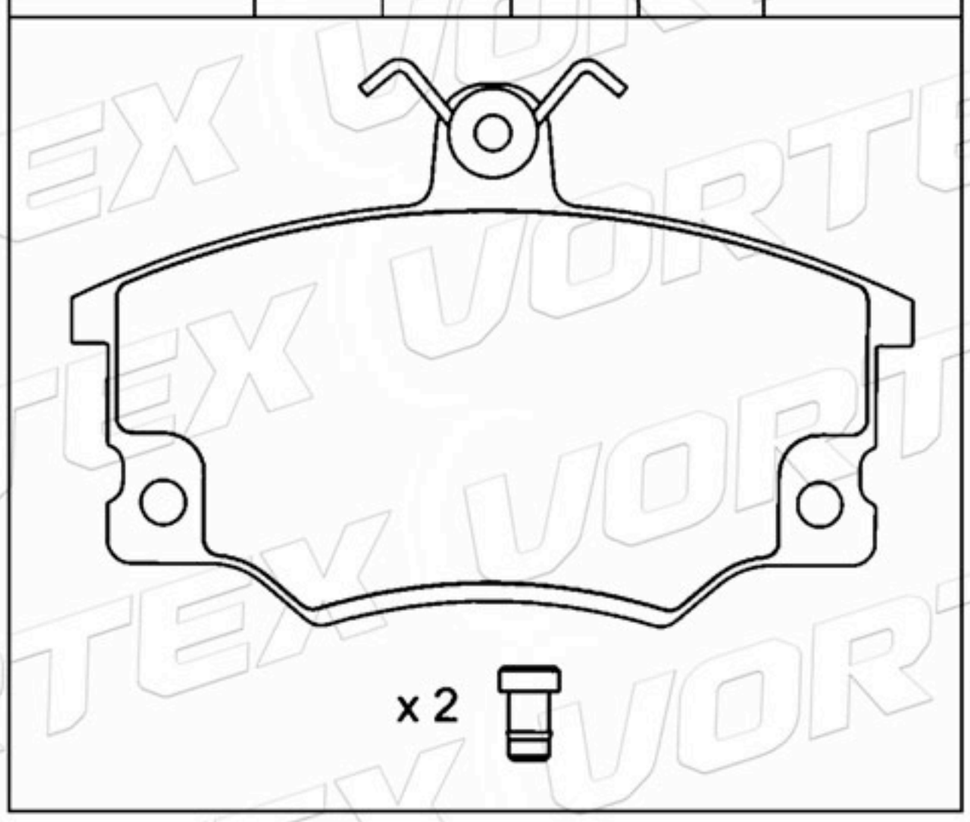

D371-7261	105.0	55.0	18.0	2A-2B	PEUGEOT RENAULT

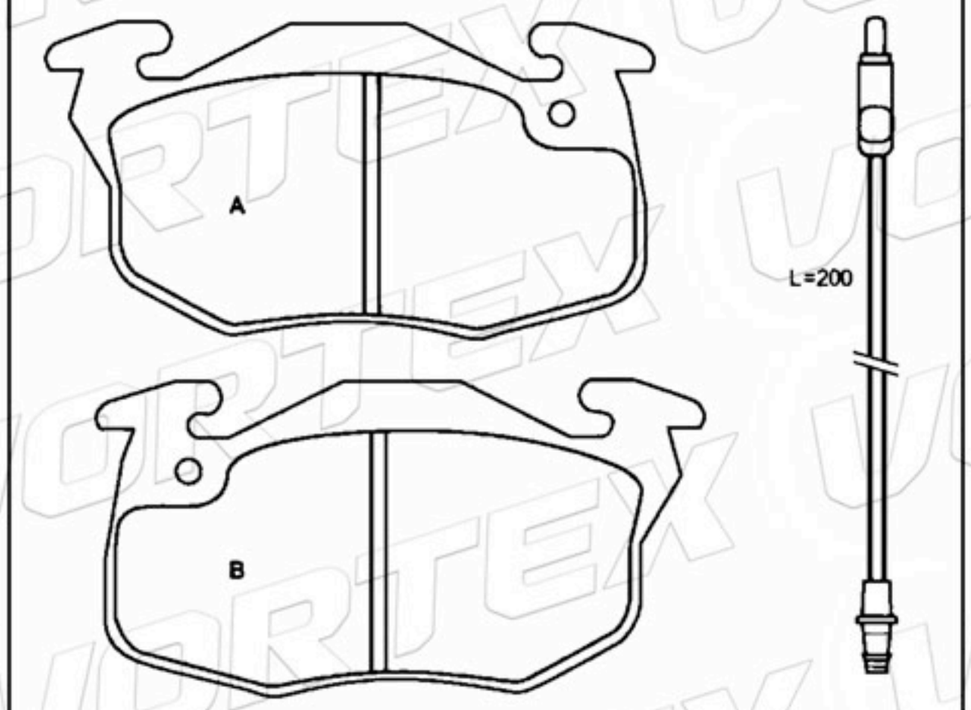

D299-7202	108.5	49.0	15.0	4	MITSUBISHI

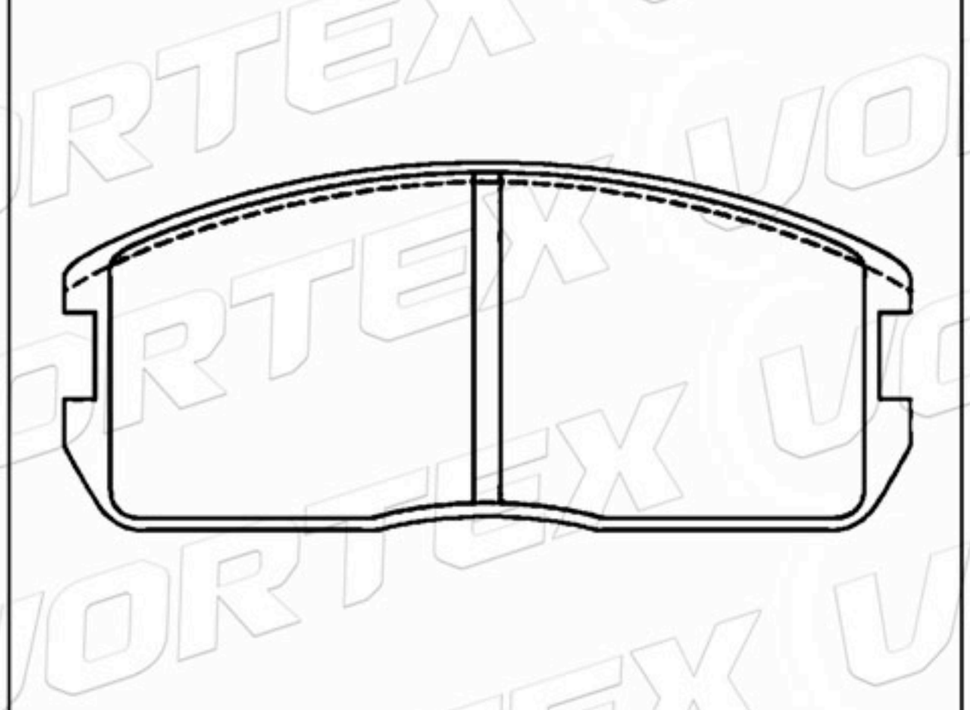

www.vortexautoparts.com
info@vortexautoparts.com
F&F Tower, Oficina 33-A, Calle 50, Ciudad de Panamá

ISO-14001
GERMAN TECHNOLOGY

Catálogo de Pastillas de Freno

D1436-8554	100.0	59.0	15.5	4	OPEL VAUXHALL

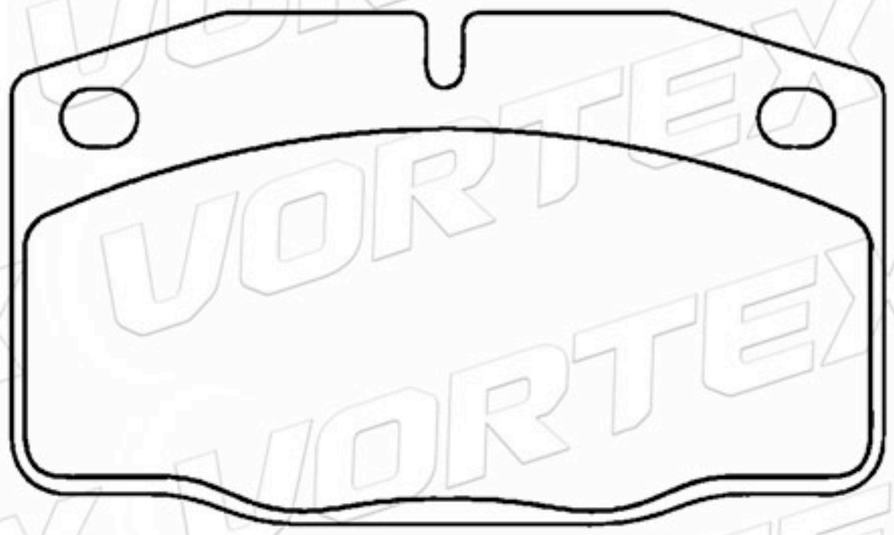

D1162-8273	128.5 127.0	55.0 57.0	16.0	2A- 1B-1C	TOYOTA

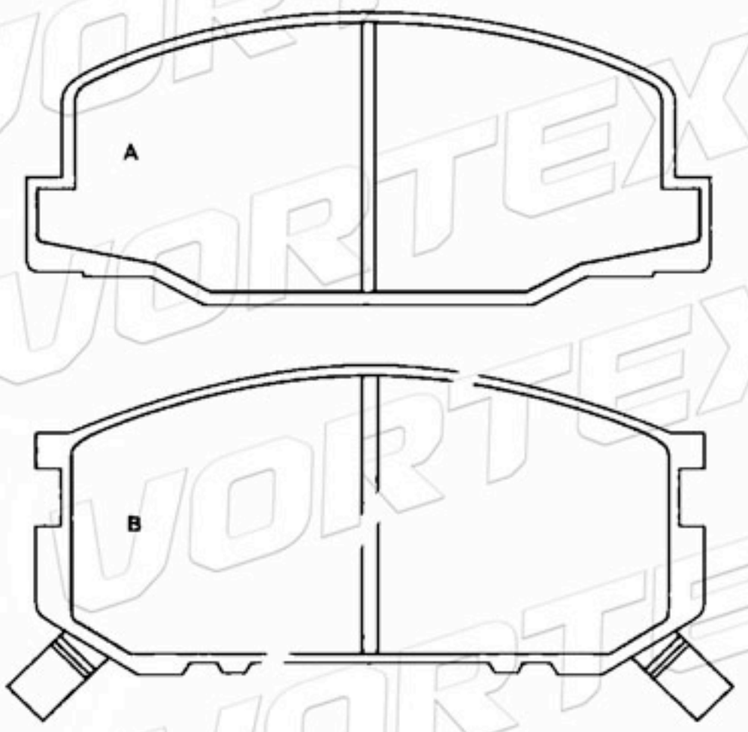

D229-7145	130.0	51.0	15.5	2A- 1B-1C	DATSUN NISSAN

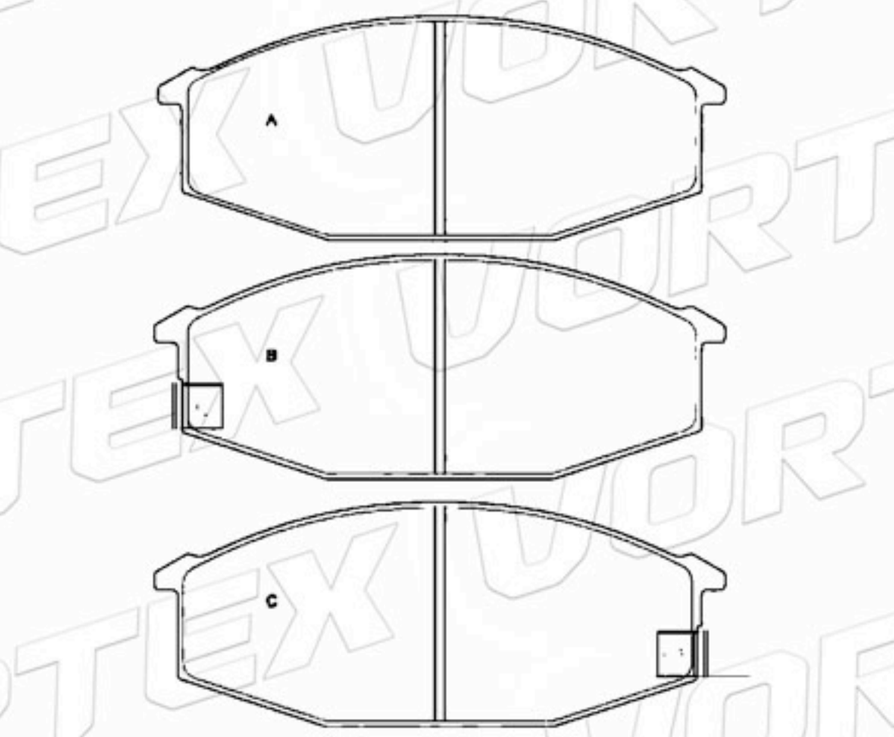

D109-7391	76.5	65.2	16.0	3A-1B	ALFA ROMEO

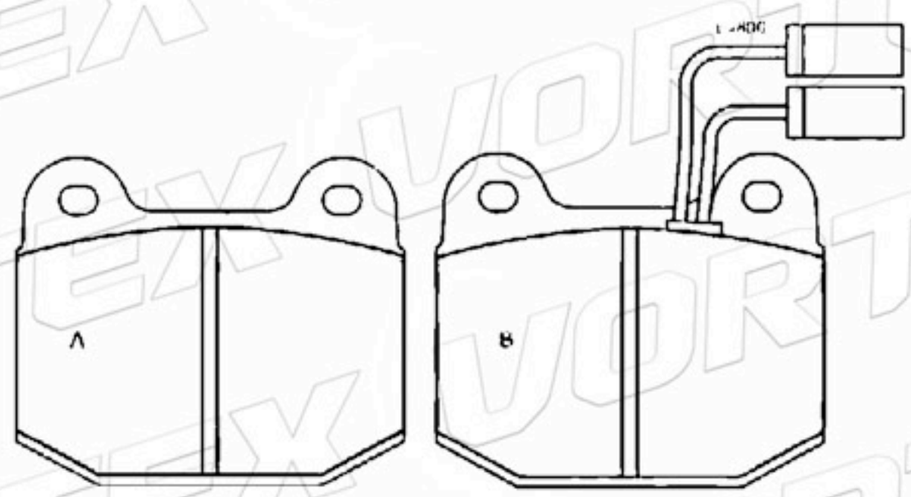

93806594	109.7	73.0	18.0	2A-2B	ALFA ROMEO IVECO- RENAULT

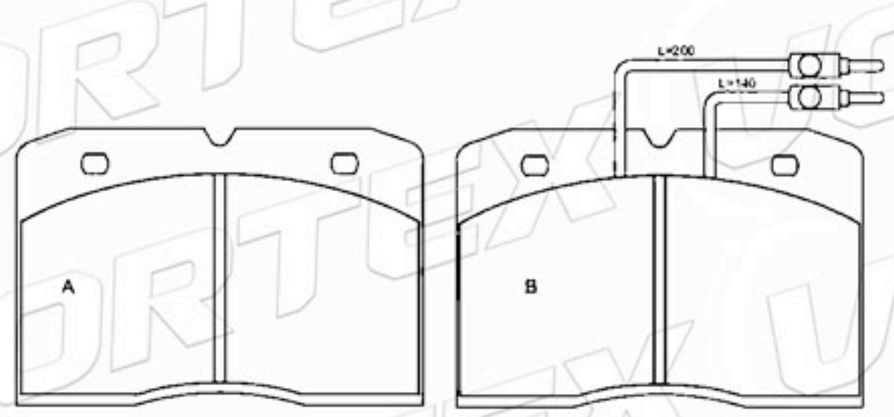

95661871	90.0	63.0	17.7	2A-2B	PEUGEOT

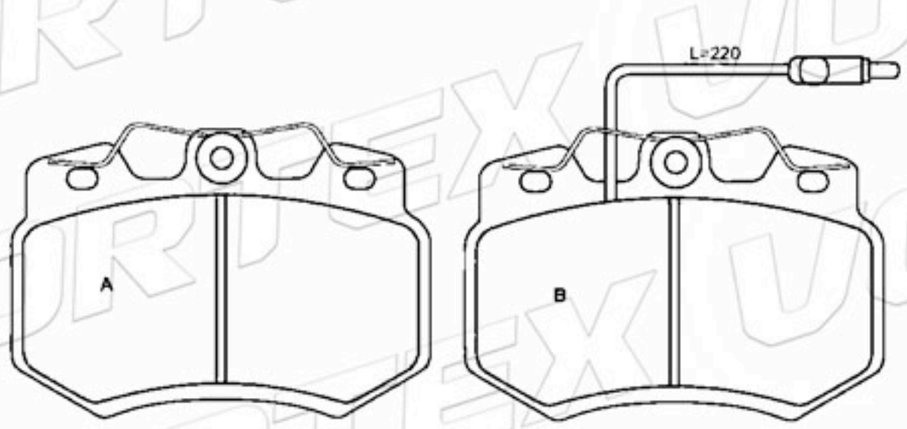

www.vortexautoparts.com
info@vortexautoparts.com
F&F Tower, Oficina 33-A, Calle 50, Ciudad de Panamá

Catálogo de Pastillas de Freno

95661871	90.0	63.0	17.7	4	CITROEN PEUGEOT

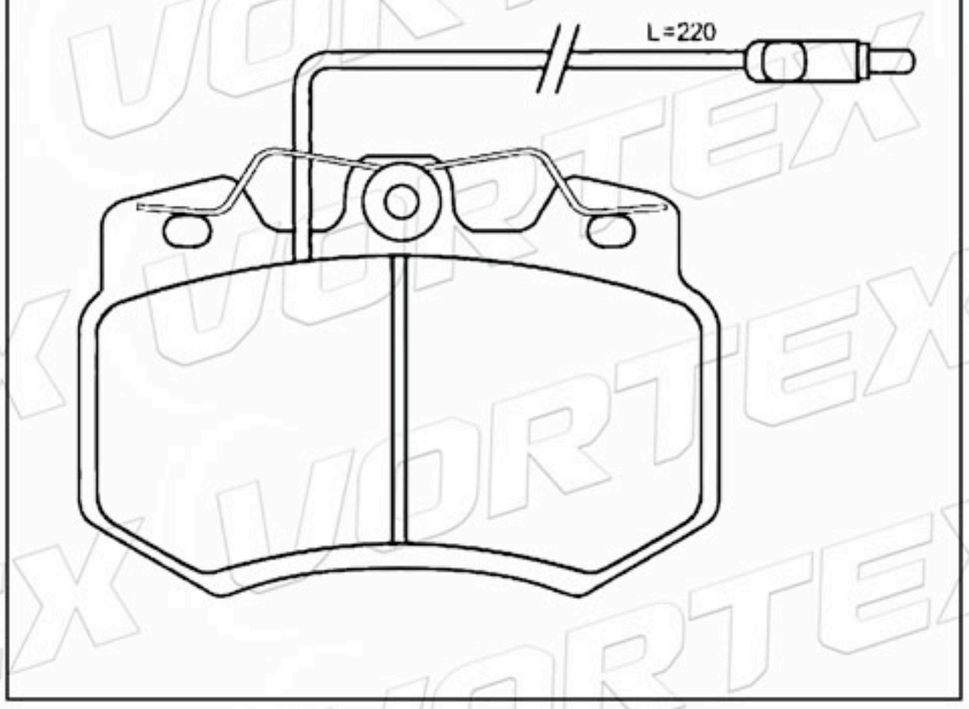

7701202289	130.1	55.8	18.5	2A-1B-1C	RENAULT

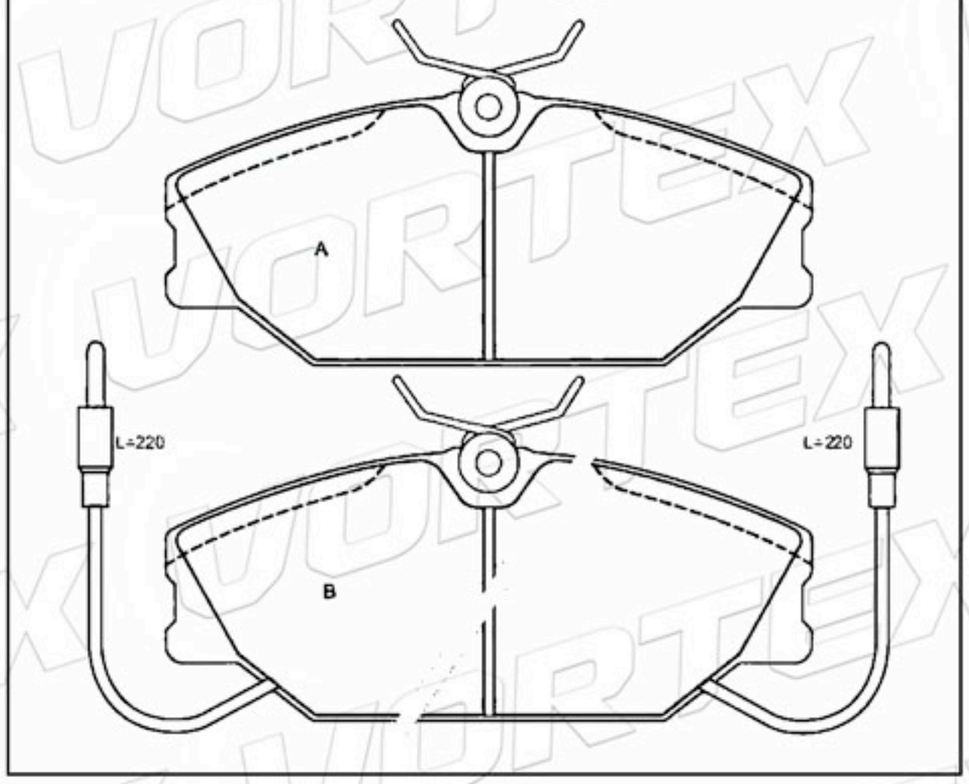

D660-7540	110.2	41.5	15.5	4	SUZUKI

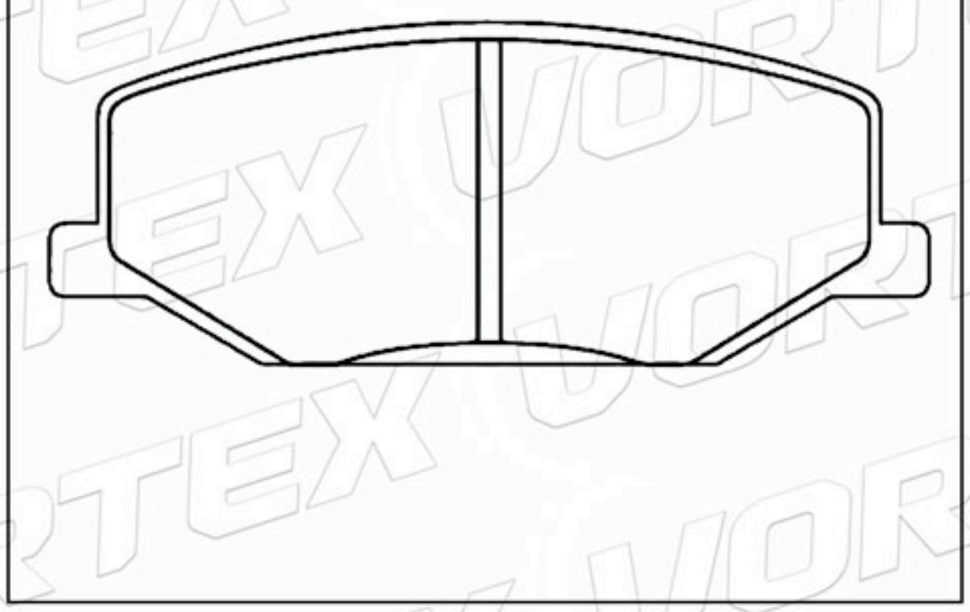

D296-7197	123.0	42.0	15.0	2A-2B	SUZUKI

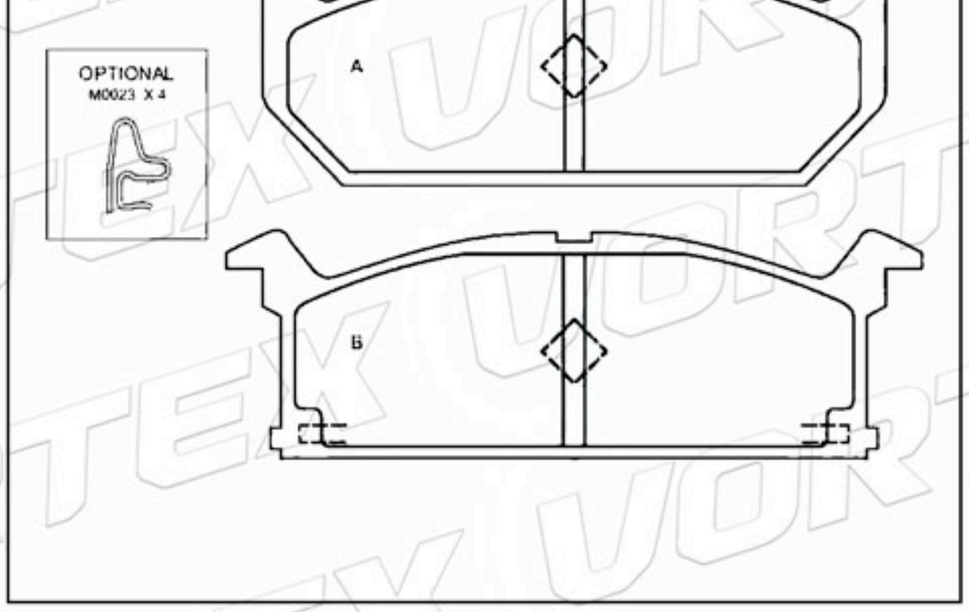

04491-87702	124.0	44.0	14.0	4	DAIHATSU

D147-7176	104.5	67.0	15.3	4	AUDI

Catálogo de Pastillas de Freno

89GB2K021AA	151.3	52.5	18.0	2A-2B	FORD MERCURY

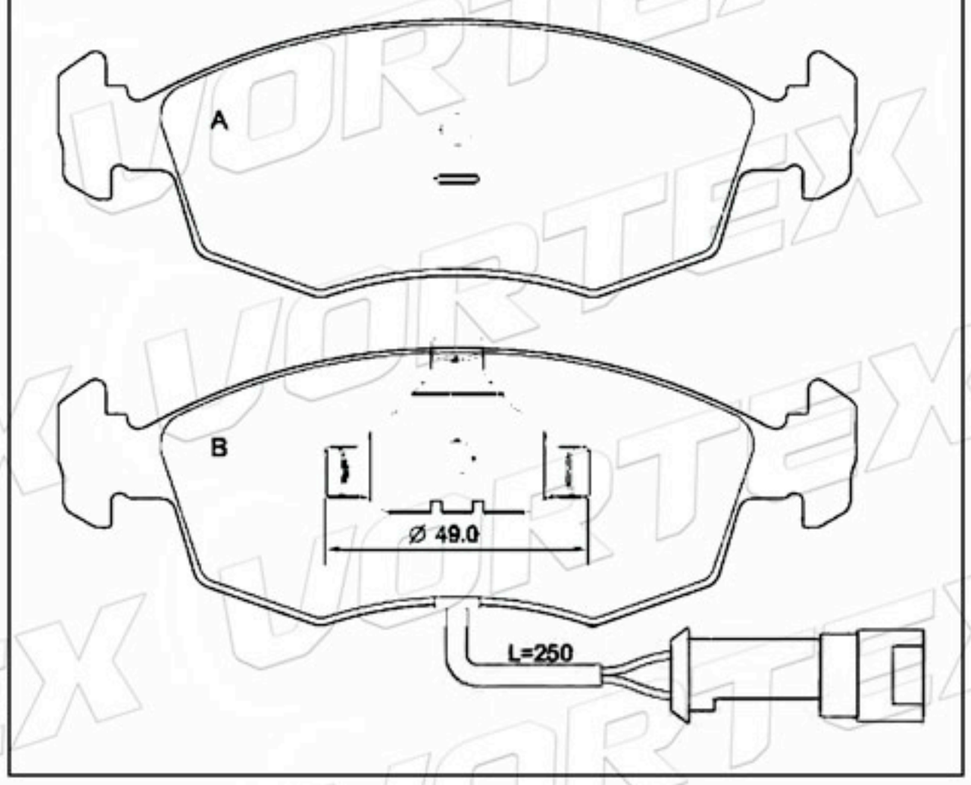

90348210	112.0	60.0	17.5	2A-2B	OPEL

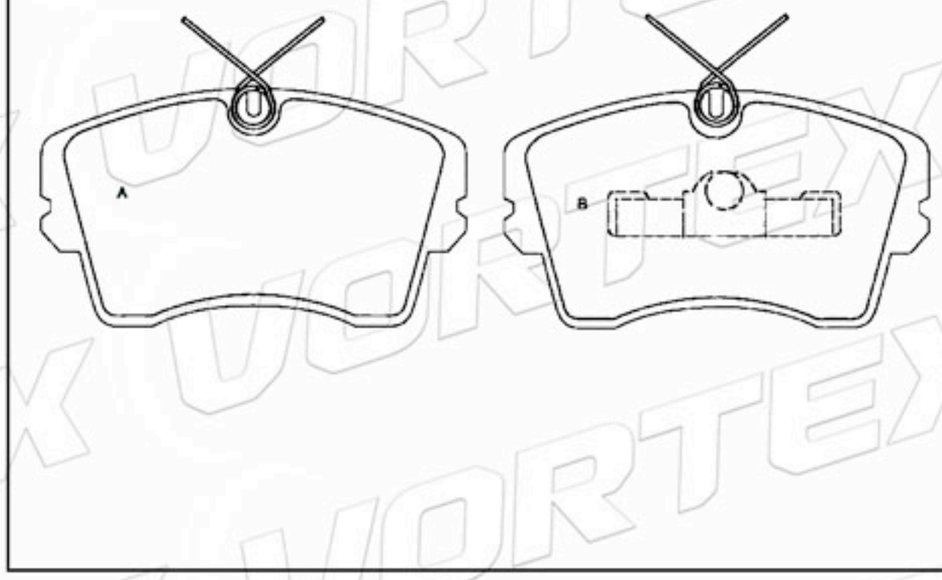

D586-7466	89.9	54.0	13.7	2A-2B	FORD

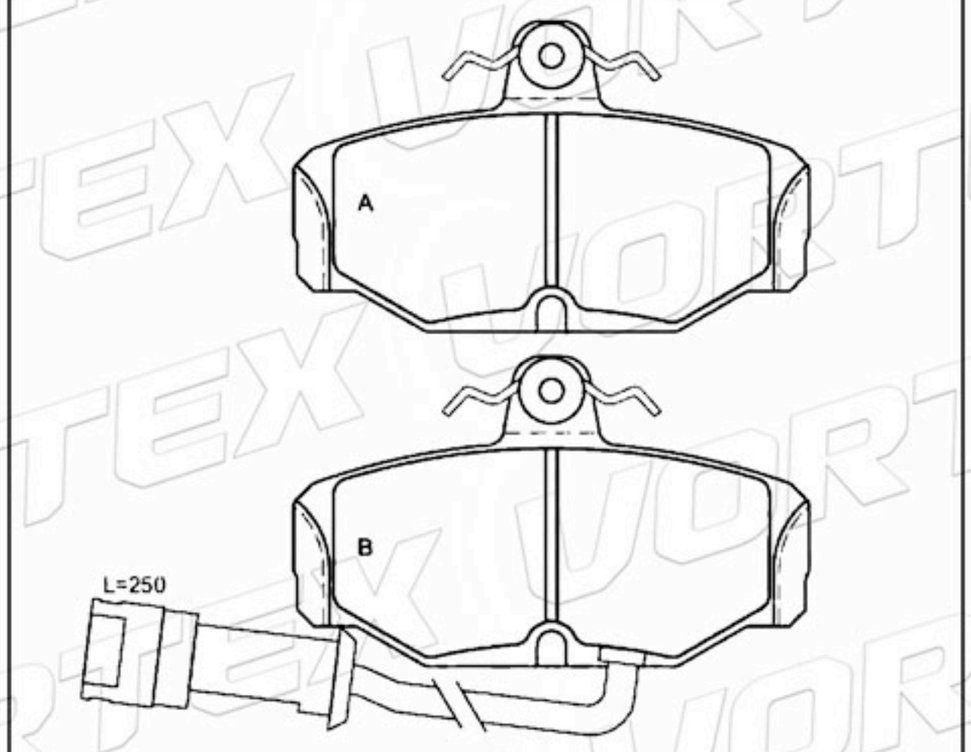

D291-7193	106.5 108.6	53.1 45.8	15.0	1A-1B 1C-1D	SUBARU

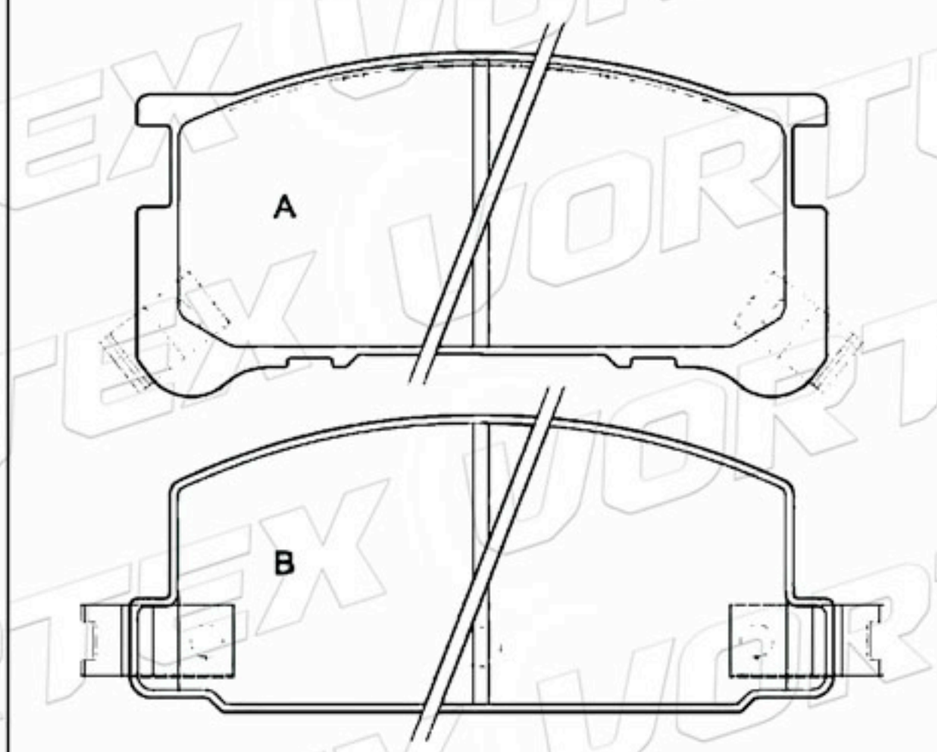

D423-7311	110.0	60.0	19.2	4	MERCEDES

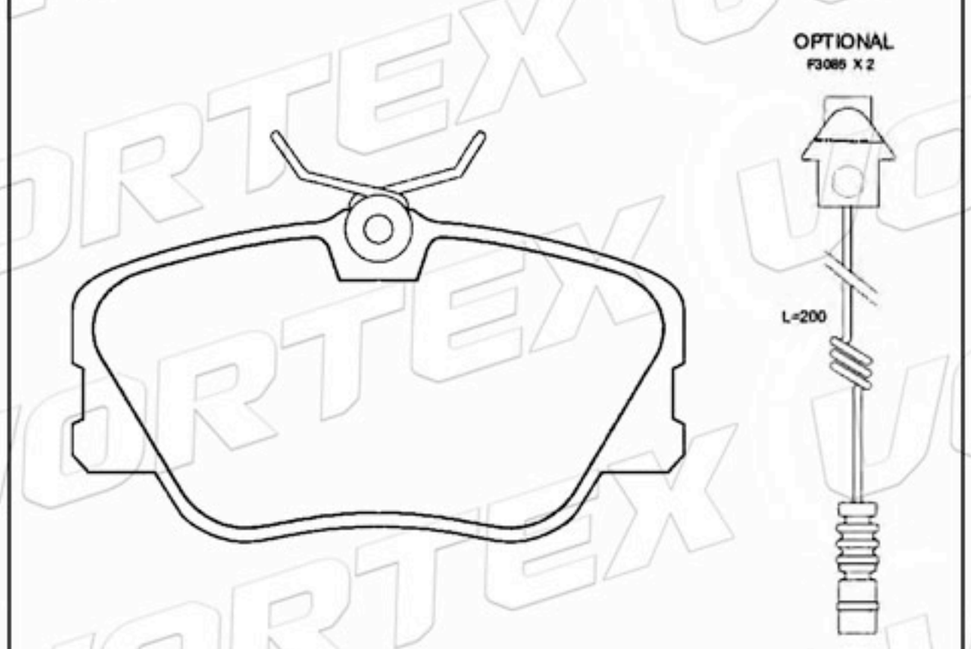

D423-7311	110.0	60.0	19.2	4	MERCEDES

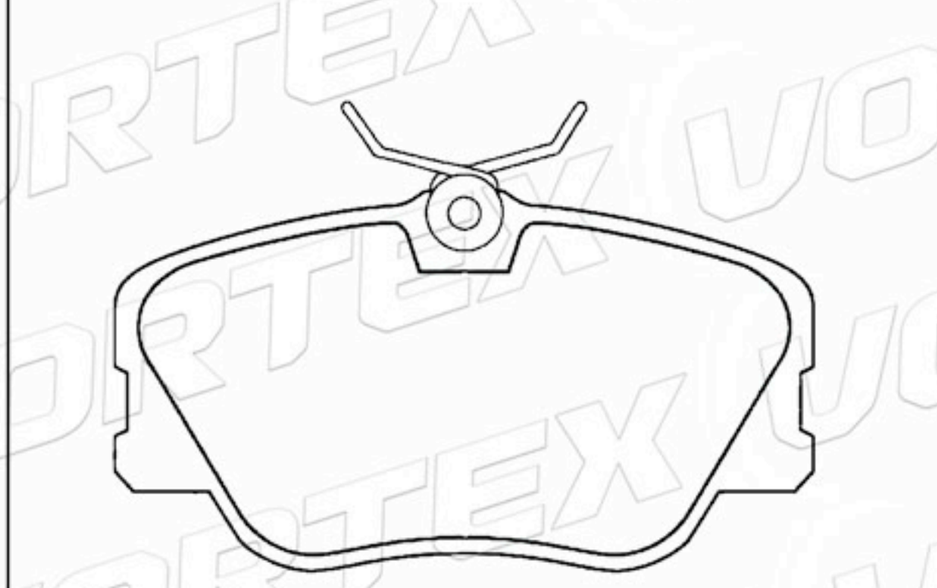

www.vortexautoparts.com
info@vortexautoparts.com
F&F Tower, Oficina 33-A, Calle 50, Ciudad de Panamá

Catálogo de Pastillas de Freno

D704-7578	119.6	69.7	16.6	4	AUDI

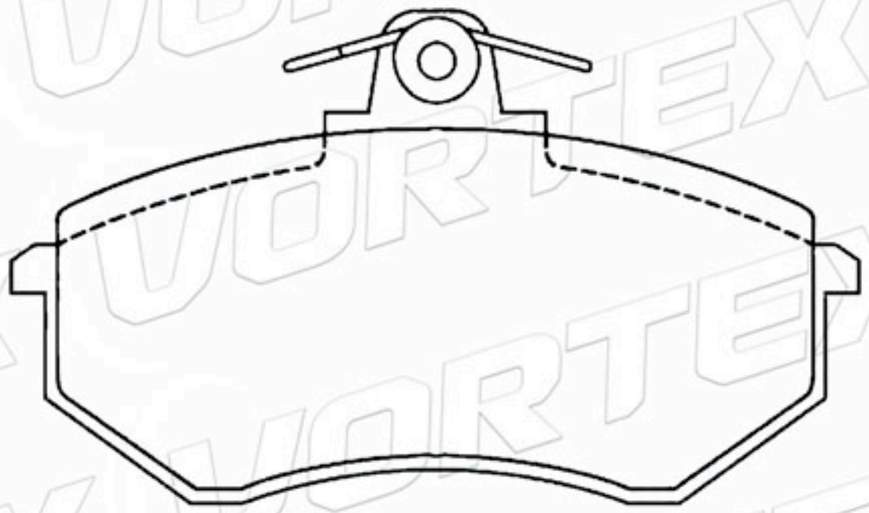

D451-7331	107.3	44.8	15.0	2A- 1B-1C	HONDA

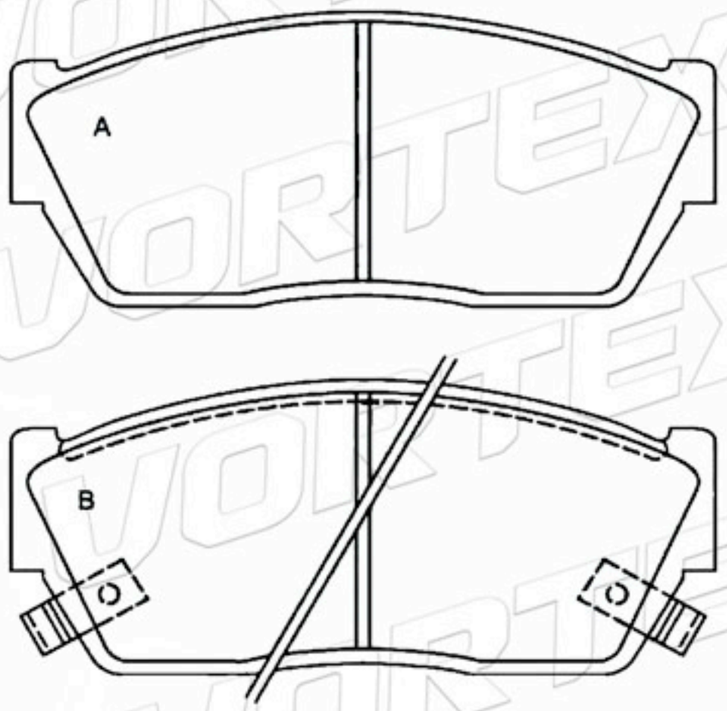

D256-7162	116.0	45.0	15.0	2A- 1B-1C	HONDA

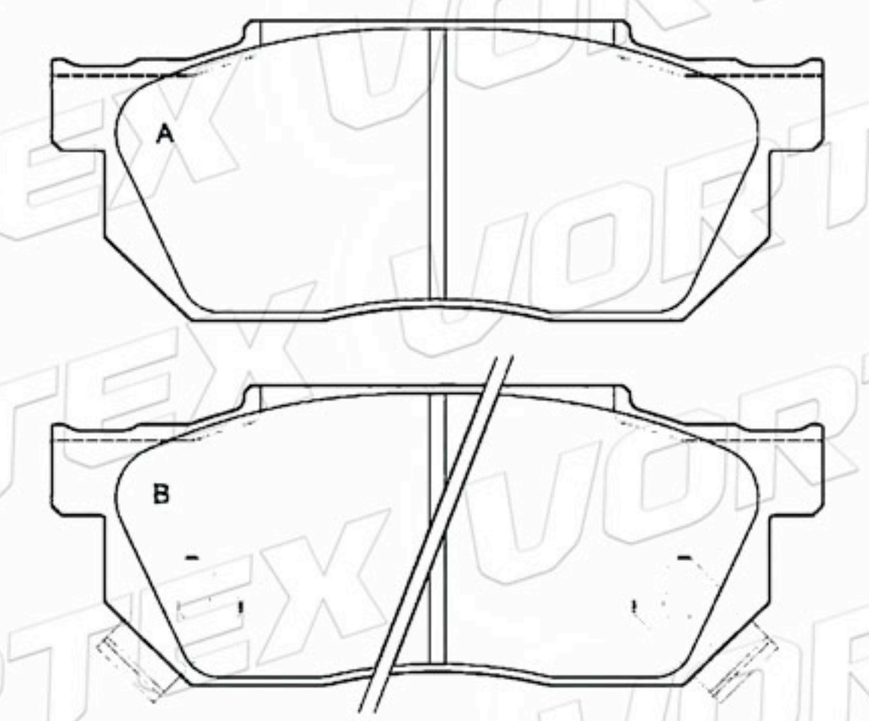

D281-7104	119.3	39.5	15.5	2A- 1B-1C	HONDA

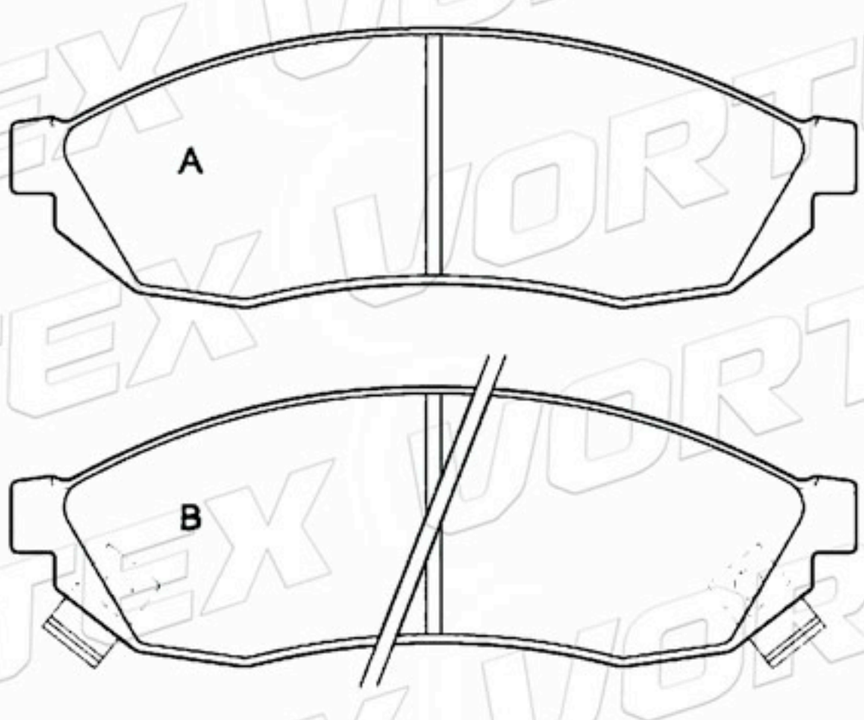

D277-7180	85.7	38.8	13.0	2A- 1B-1C	HONDA SUZUKI

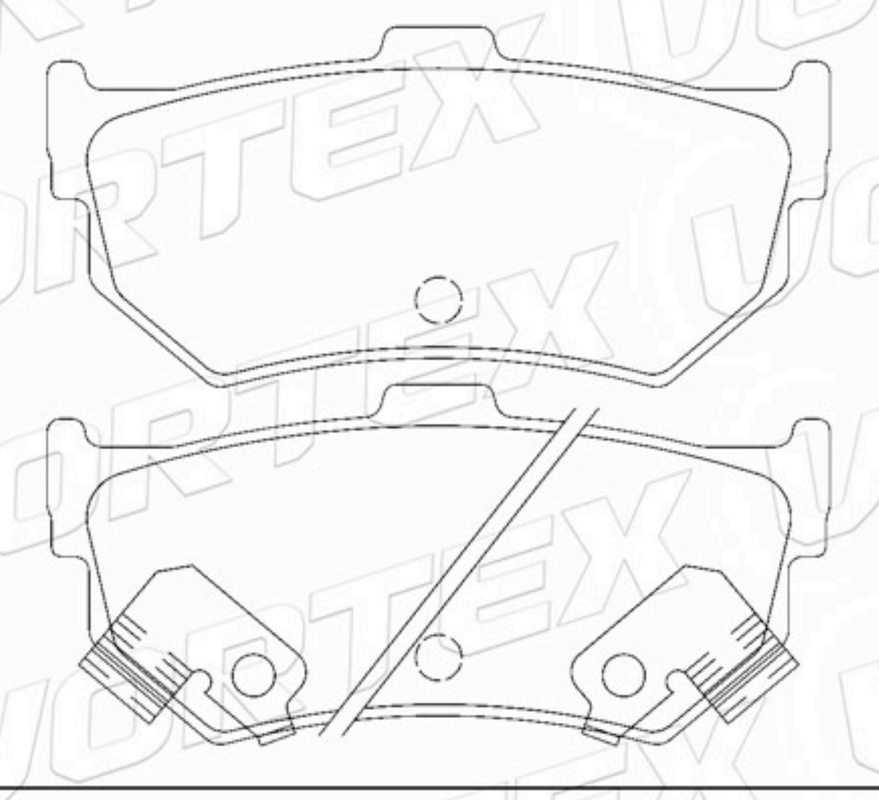

45022-SA7-000	104.0	40.0	15.0	4	HONDA

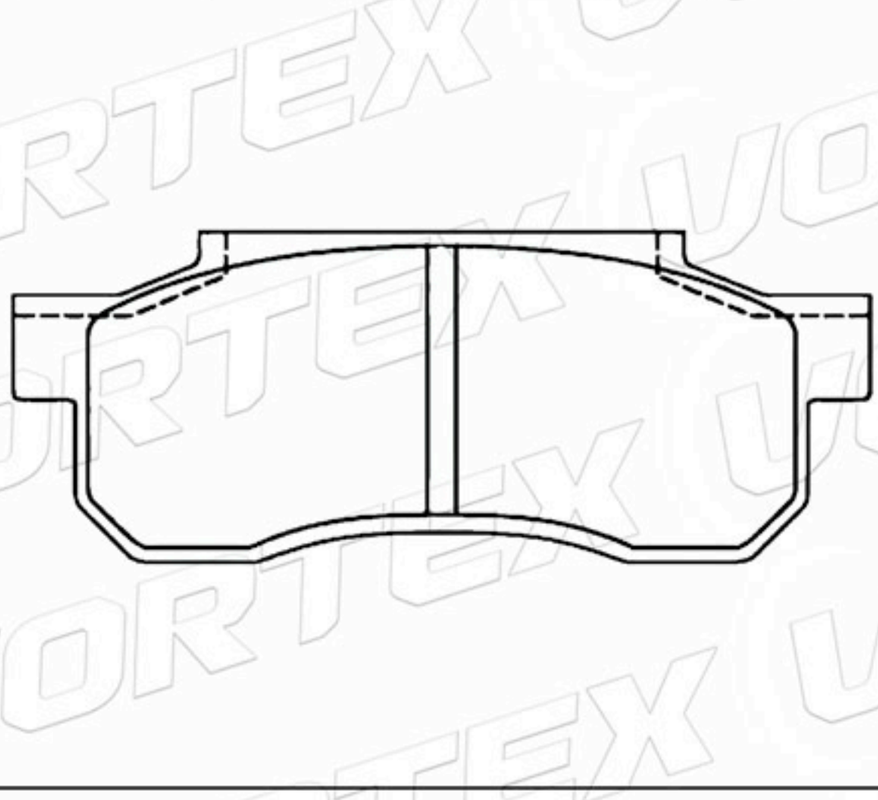

www.vortexautoparts.com
info@vortexautoparts.com
F&F Tower, Oficina 33-A, Calle 50, Ciudad de Panamá

Catálogo de Pastillas de Freno

D440-7293	127.4	49.0	14.9	2A-1B-1C	HONDA HYUNDAI

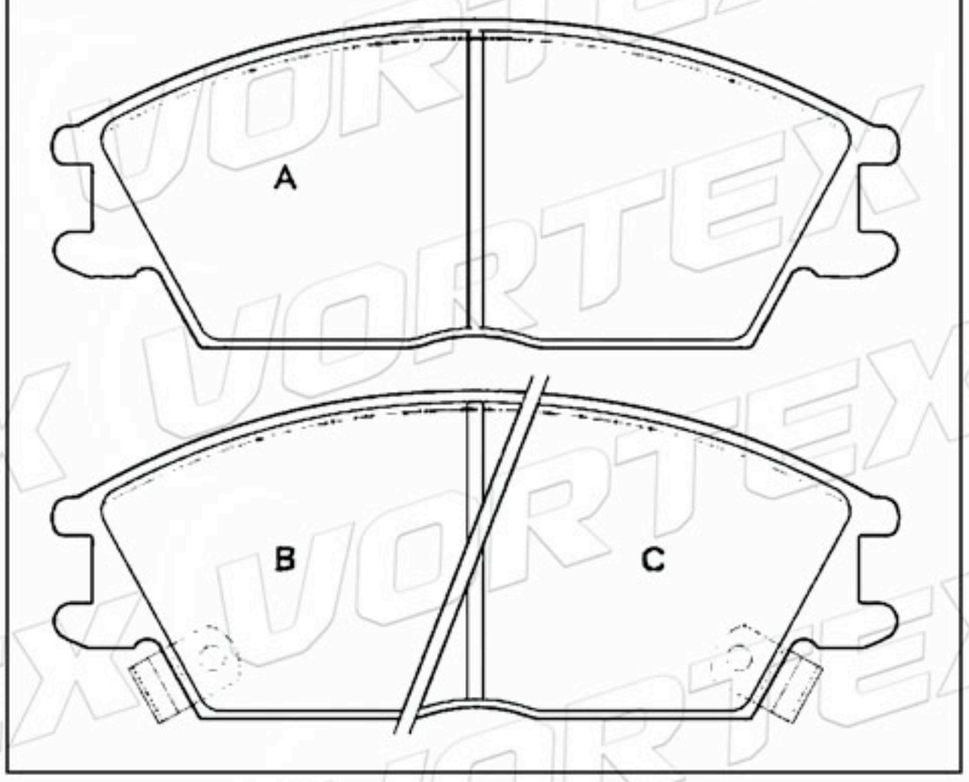

D194-7117	110.5 115.7	50.5	15.0	1A-1B 1C-1D	

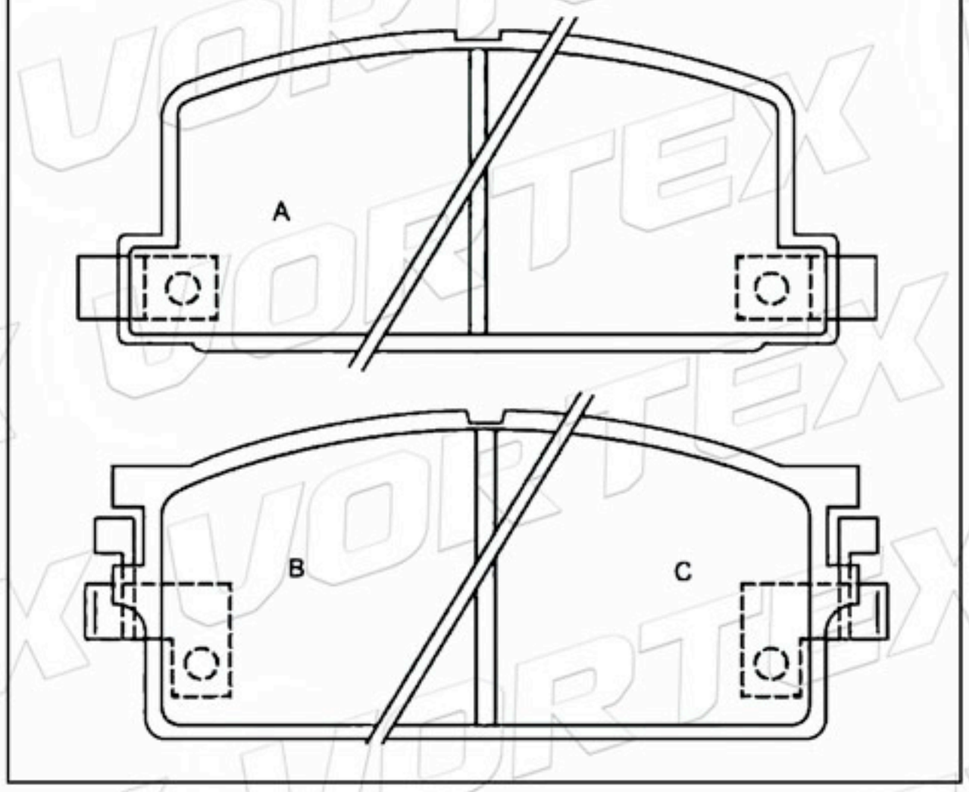

D82-7075	90.0	72.0	19.0	3A-1B	MASERATI

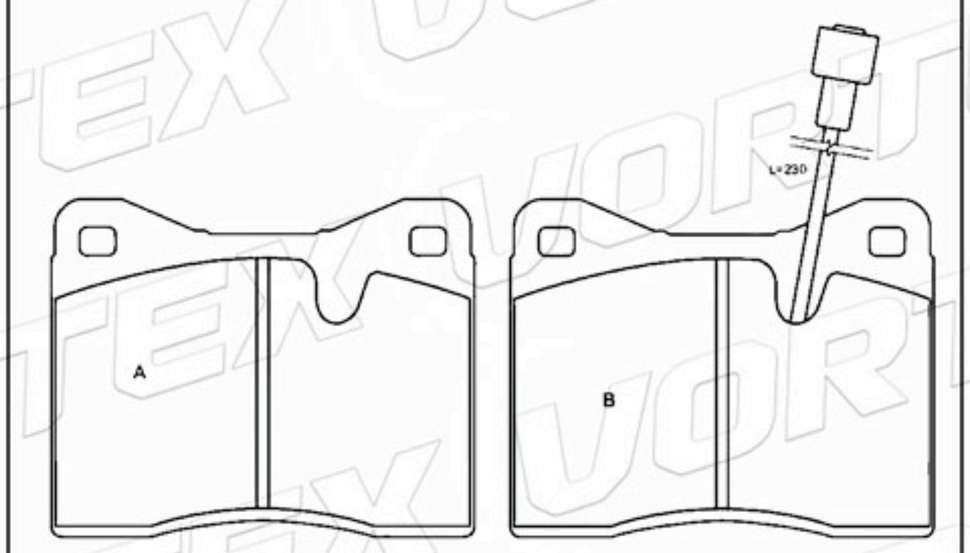

D136-7076	128.0	57.7	15.0	4	DAIHATSU MAZDA

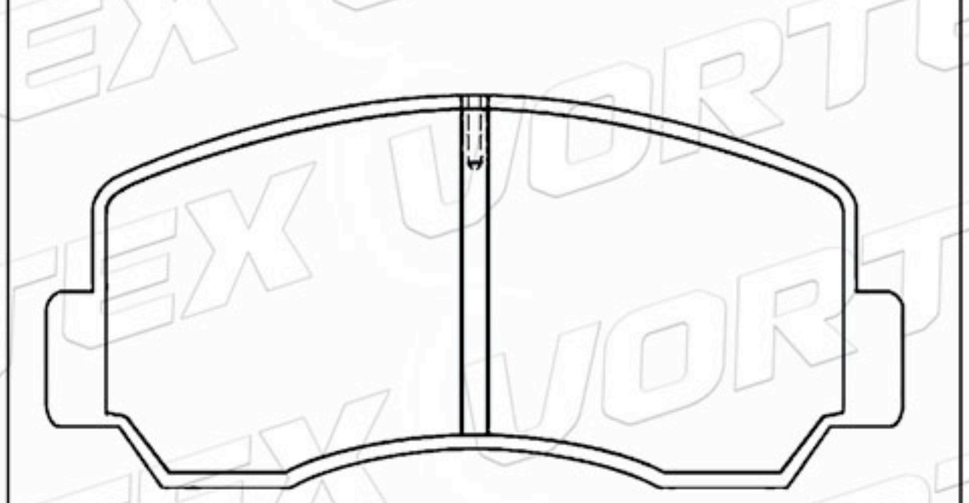

D239-7151	127.8	52.3	14.0	4	DAIHATSU MAZDA

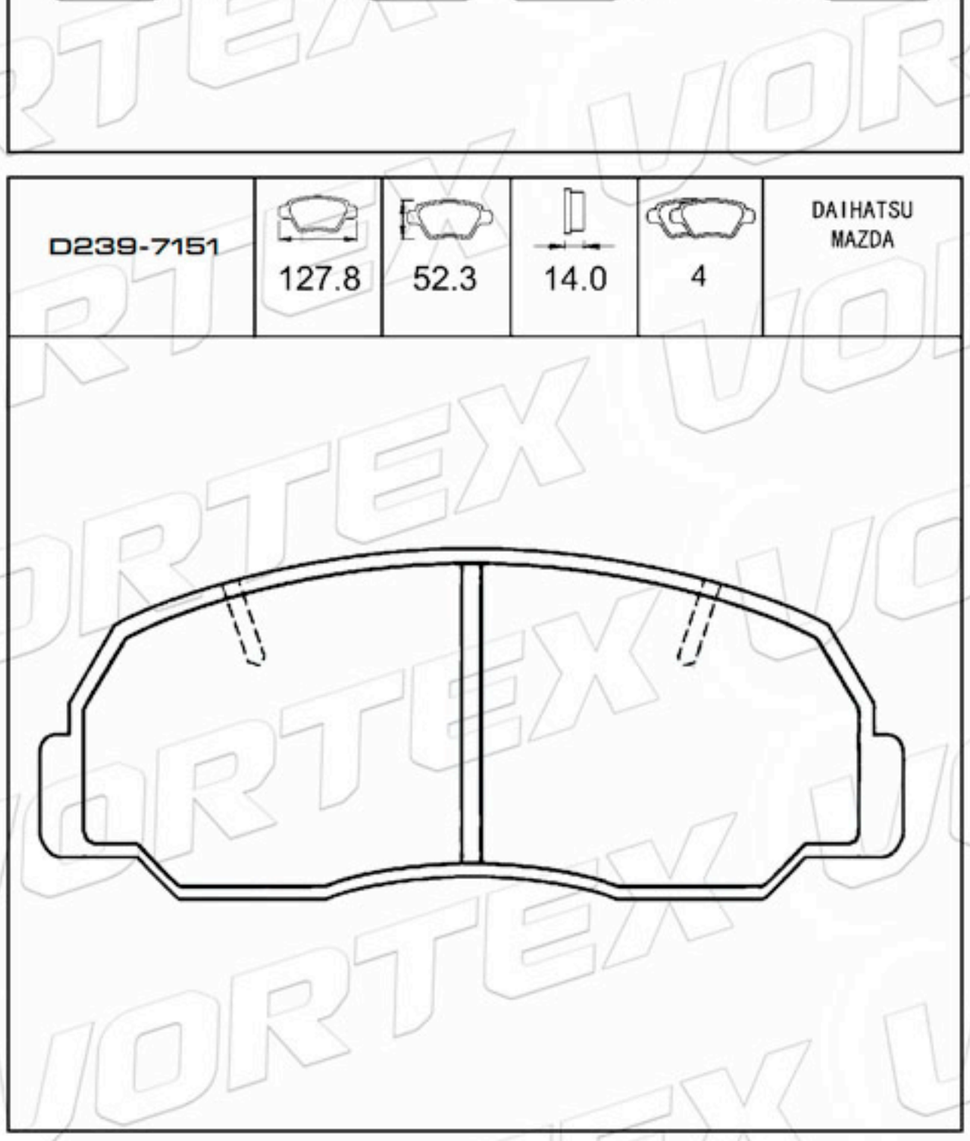

D528-7409	98.5 99.0	39.5 41.0	13.0	2A-2B	MAZDA

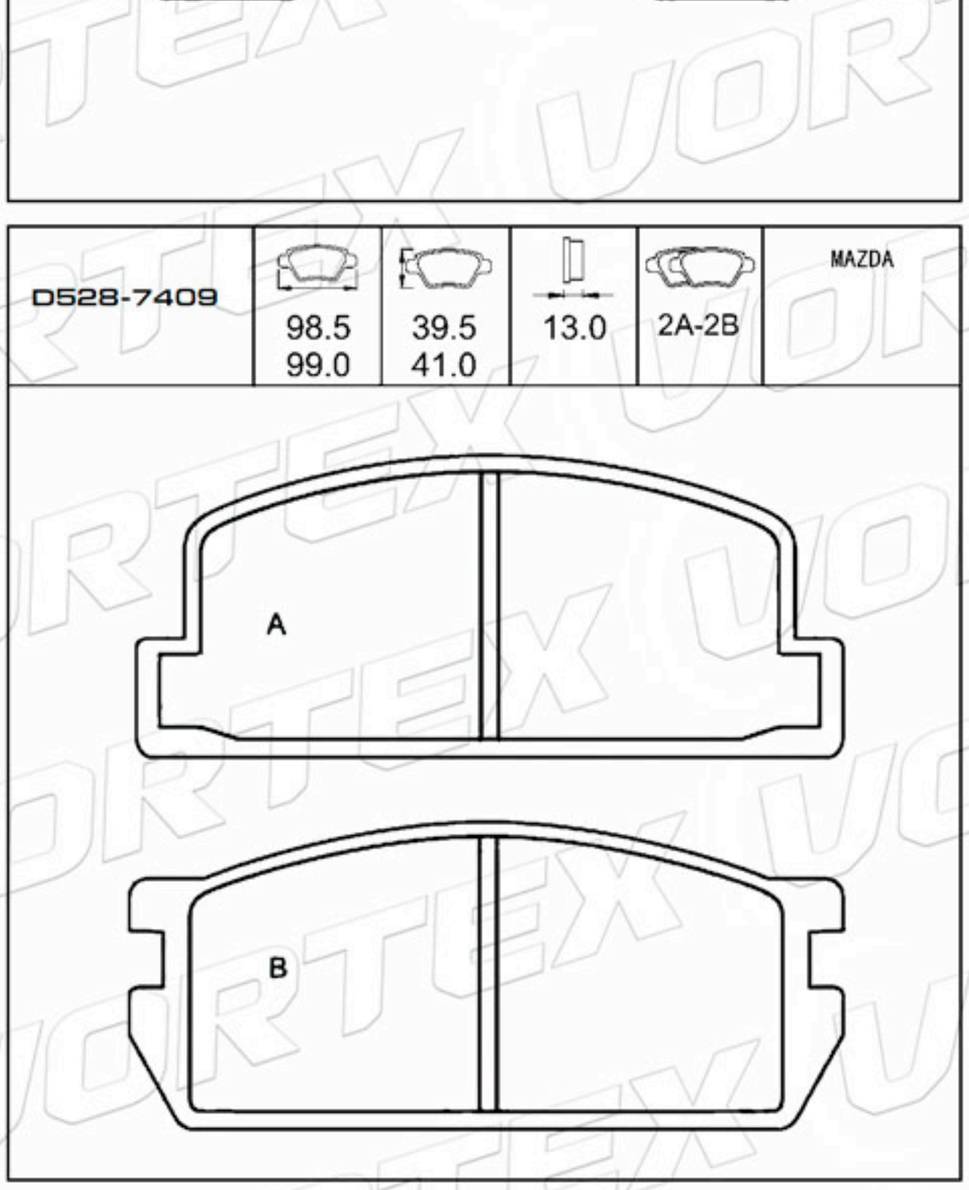

www.vortexautoparts.com
info@vortexautoparts.com
F&F Tower, Oficina 33-A, Calle 50, Ciudad de Panamá

QS 9000 TÜV CERTIFIED ISO-9001 ISO-14001
SGS
GERMAN TECHNOLOGY

Catálogo de Pastillas de Freno

D271-7175	127.6	52.5	15.2	4	MITSUBISHI

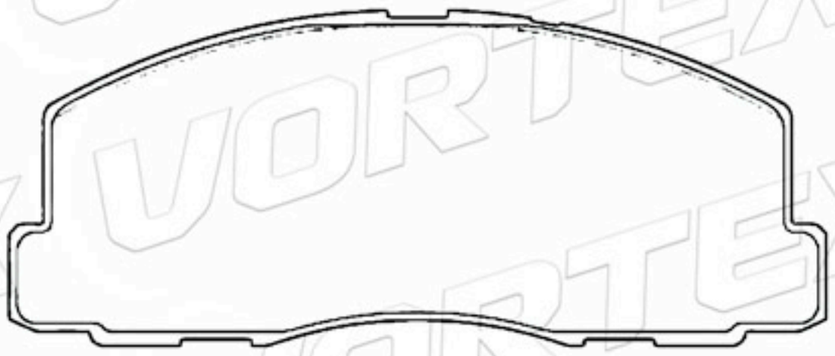

D198-7121	98.8	36.8	14.5	4	MITSUBISHI

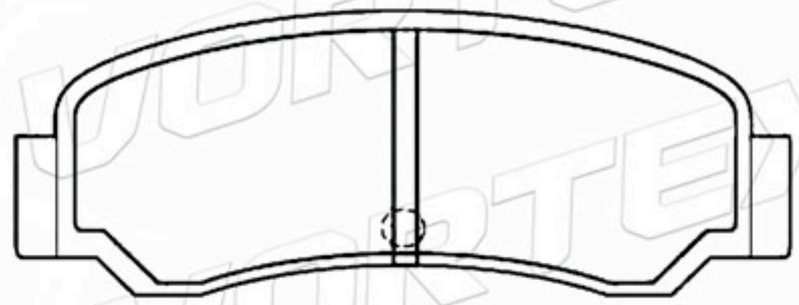

D266-7171	130.0	49.5	17.0	2A-1B-1C	DATSUN NISSAN

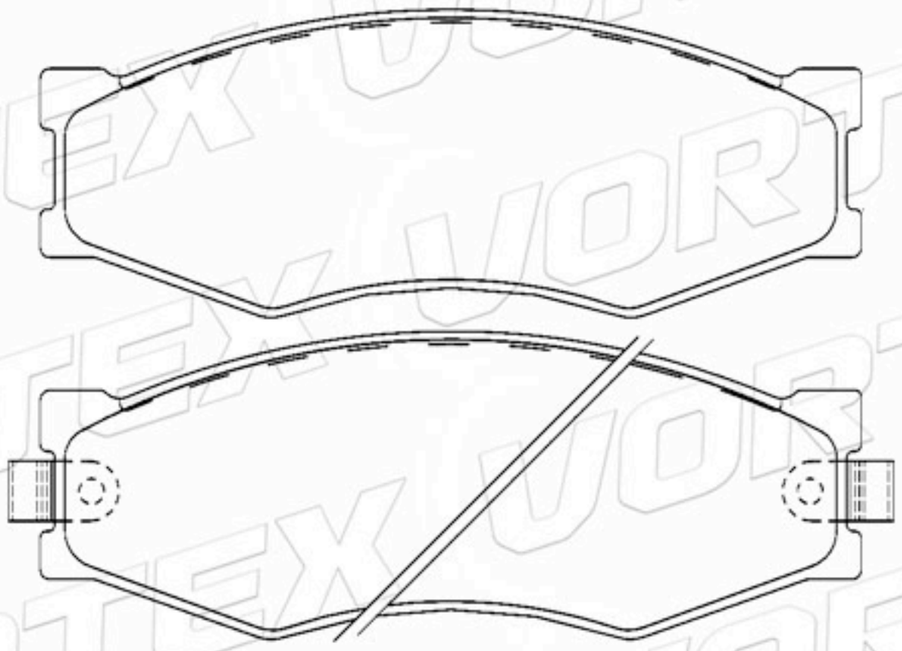

D265-7170	130.0	49.5	17.0	4	DATSUN NISSAN

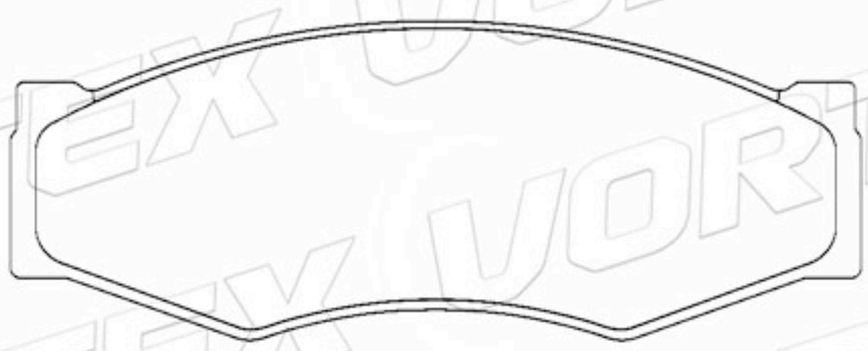

D230-7146	85.0	43.0	14.0	2A-1B-1C	DATSUN NISSAN

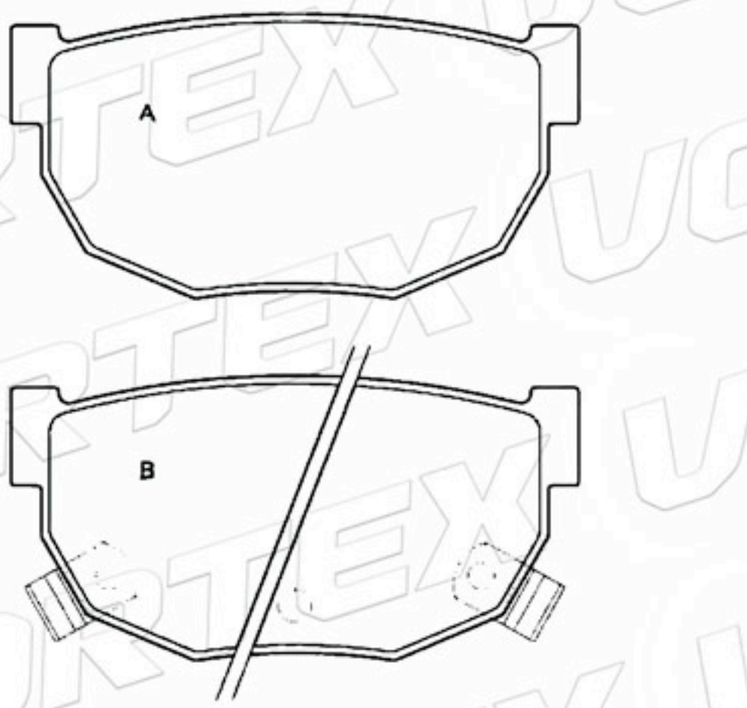

D231-7146	85.0	43.0	15.0	2A-2B	DATSUN NISSAN

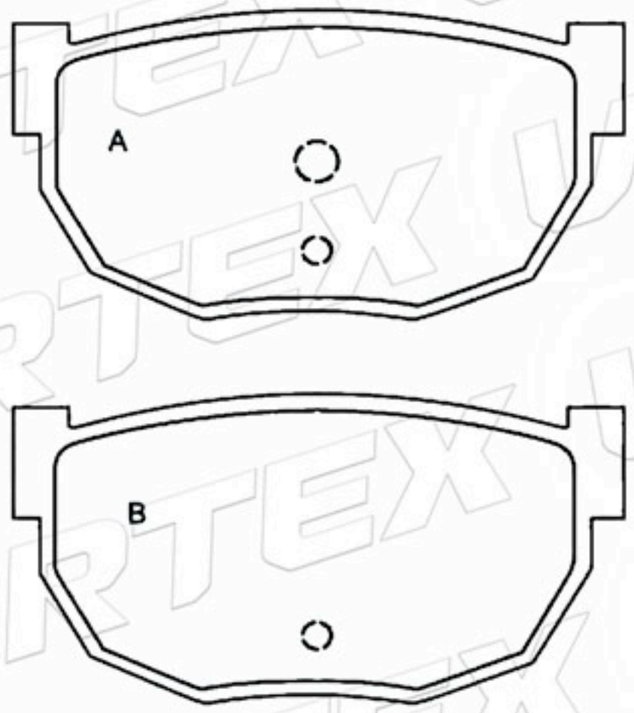

www.vortexautoparts.com
info@vortexautoparts.com
F&F Tower, Oficina 33-A, Calle 50, Ciudad de Panamá

Catálogo de Pastillas de Freno

D136-7076	128.1	52.0	15.5	4	TOYOTA

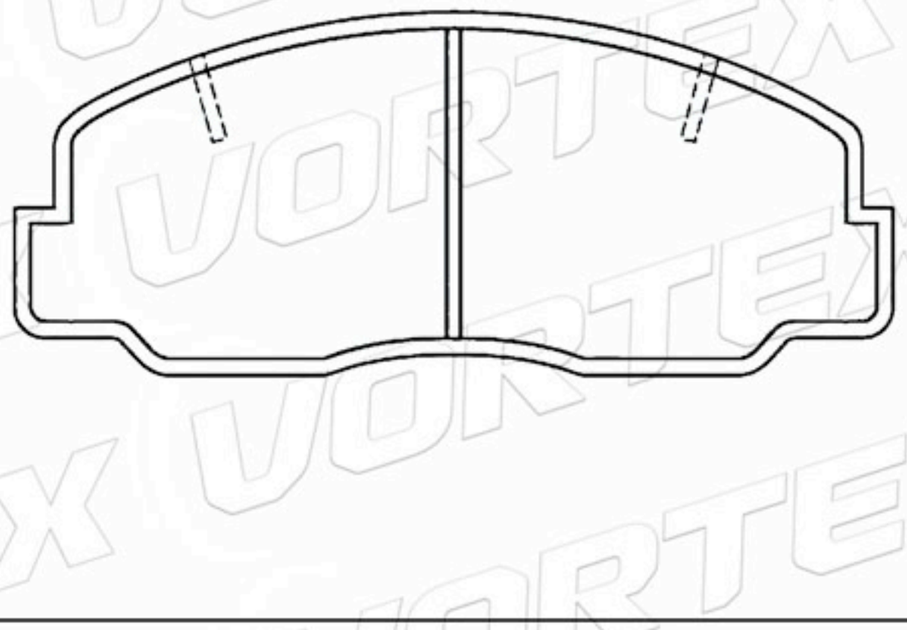

D243-7154	92.8	50.5	14.5	4	TOYOTA

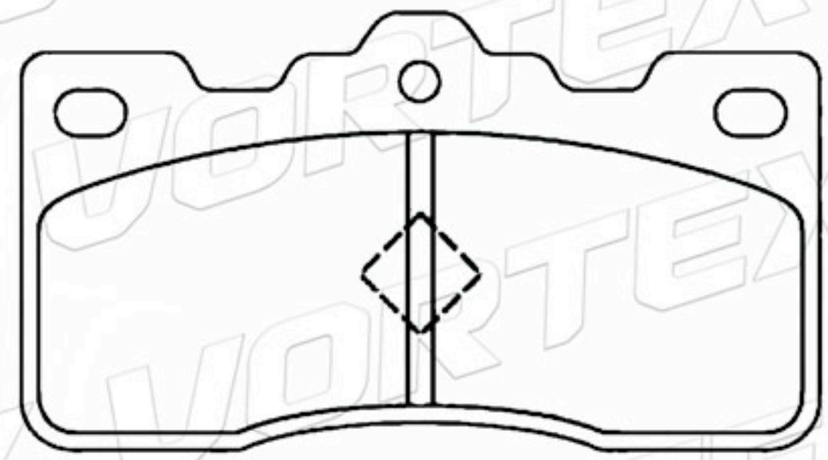

D263-7167	128.3 127.0	52.0 55.0	15.5	2A- 1B-1C	TOYOTA

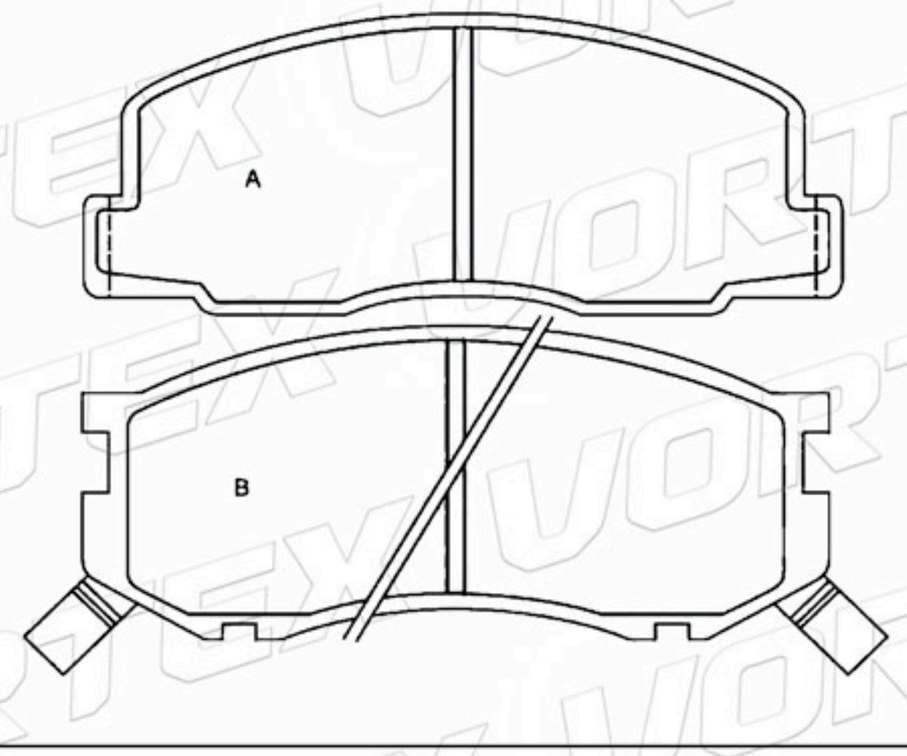

D282-7184	109.4 107.0	49.1 52.2	15.0	2A- 1B-1C	TOYOTA

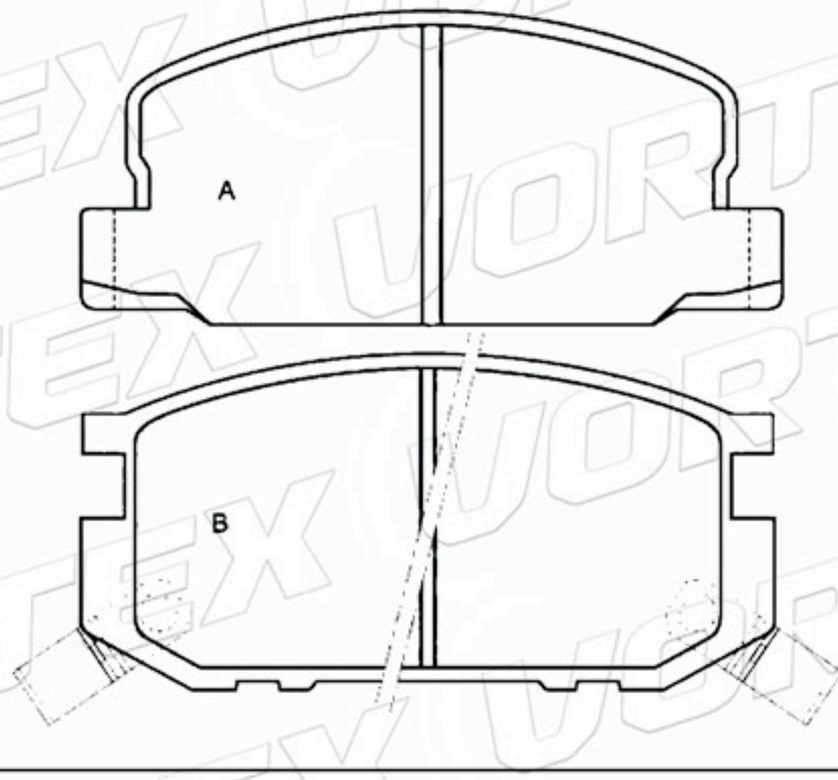

D210-7129	117.0 115.0	44.0 47.0	15.0	2A-2B	TOYOTA

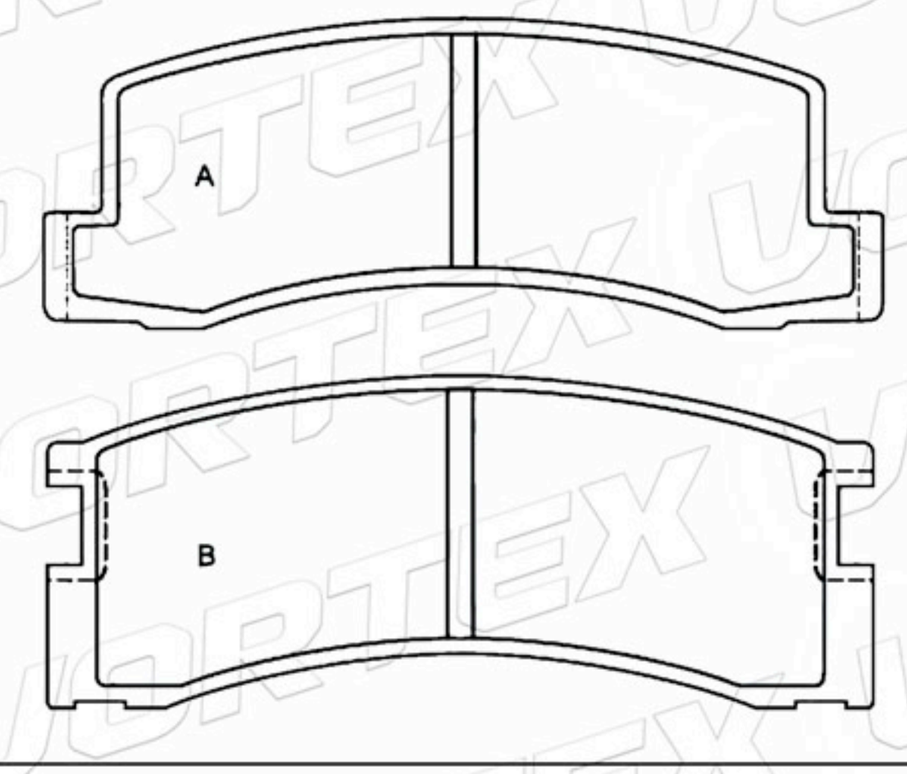

7701202241	90.0	66.0	15.0	2A-2B	RENAULT

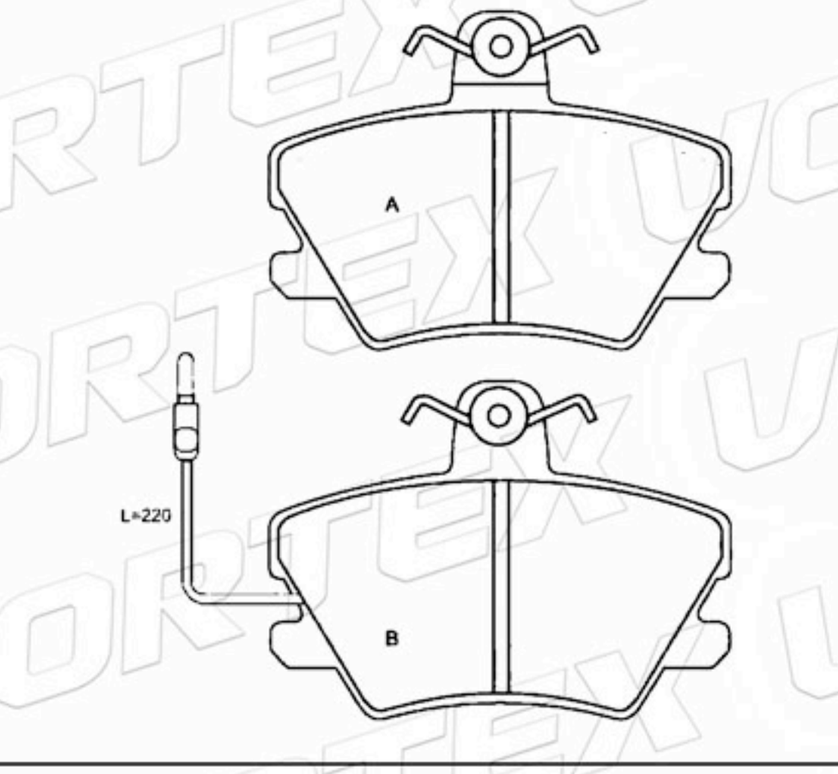

www.vortexautoparts.com
info@vortexautoparts.com
F&F Tower, Oficina 33-A, Calle 50, Ciudad de Panamá

Catálogo de Pastillas de Freno

95659353	90.0	63.0	17.7	2A-1B-1C	CITROEN

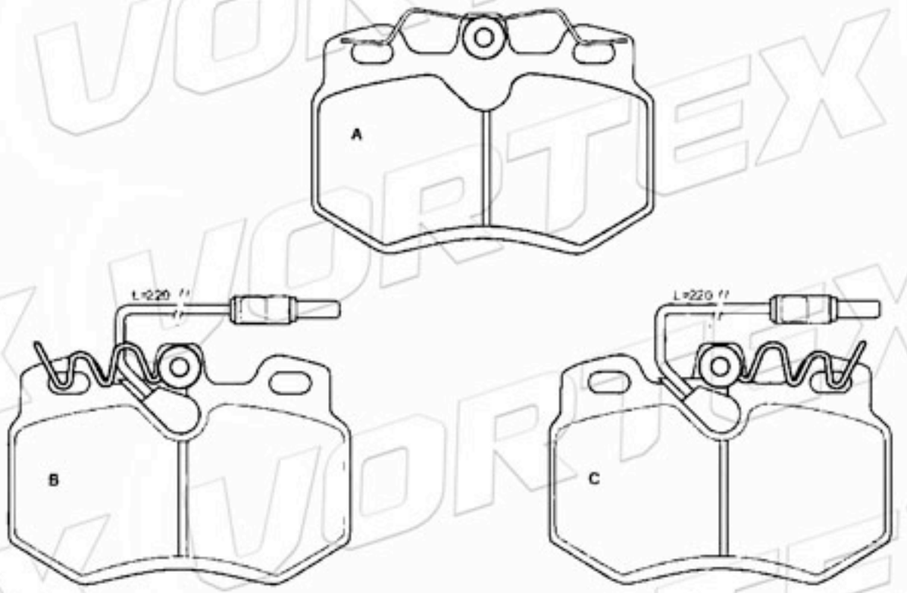

770120318	156.0	56.5	18.5	4	RENAULT

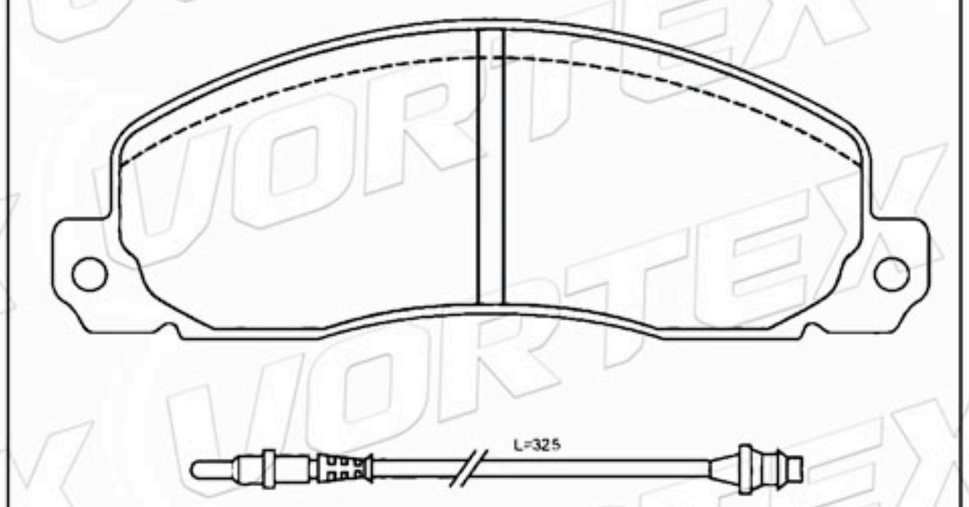

9945821	87.6	45.0	14.4	4	ALFA ROMEO AUTOBIANCHI FIAT-LANCIA

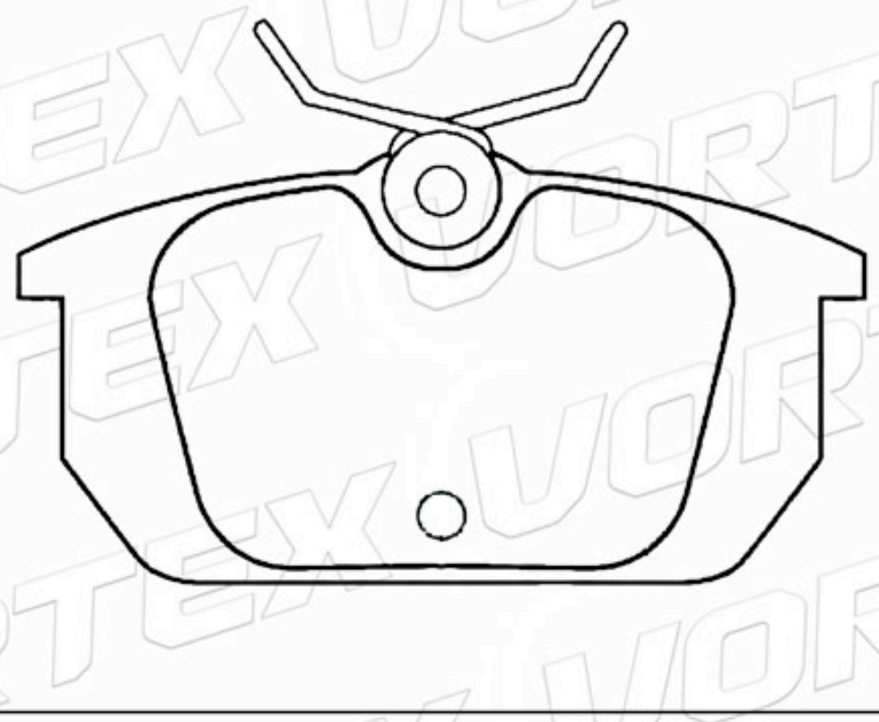

D335-7315	61.7	54.5	15.5	4	MERCEDES

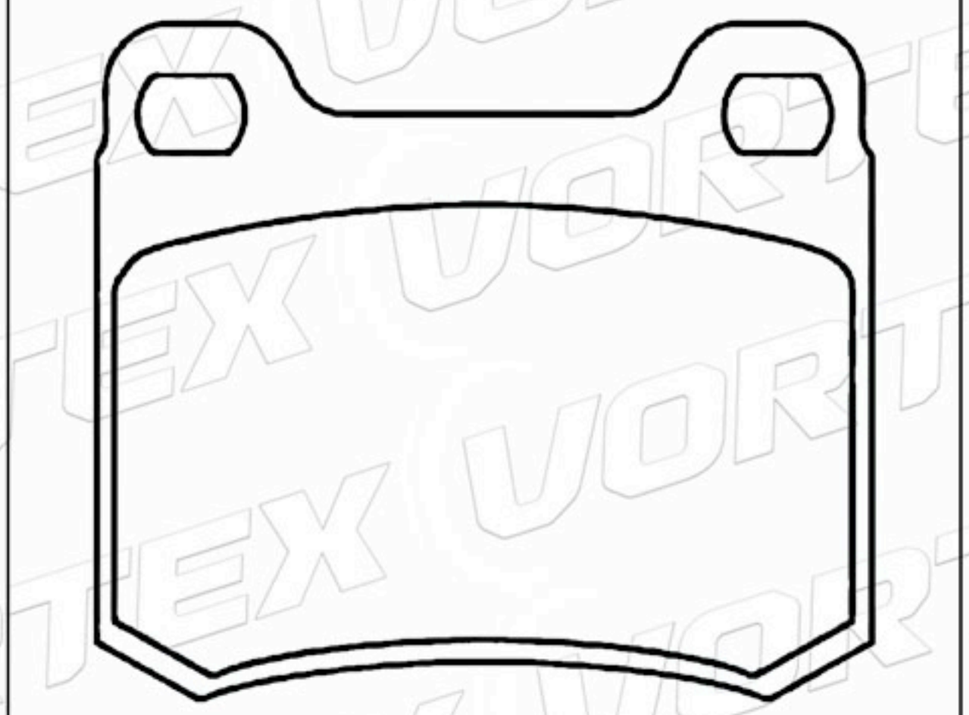

D519-7400	105.0	75.0	18.0	3A-1B	IVECO

D519-7400	105.0	75.0	18.0	2A-2B	DAF-FORD LEYLAND DAF

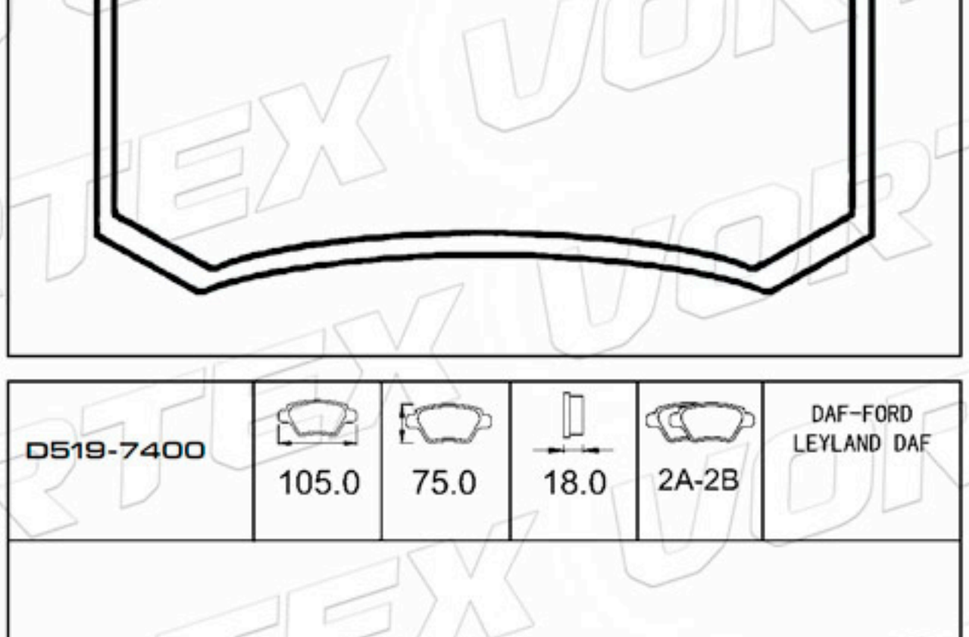

www.vortexautoparts.com
info@vortexautoparts.com
F&F Tower, Oficina 33-A, Calle 50, Ciudad de Panamá

QS 9000 TÜV CERTIFIED ISO-9001 ISO-14001
SGS
GERMAN TECHNOLOGY

Catálogo de Pastillas de Freno

86VB2K021DA	116.8	59.0	17.5	4	FORD

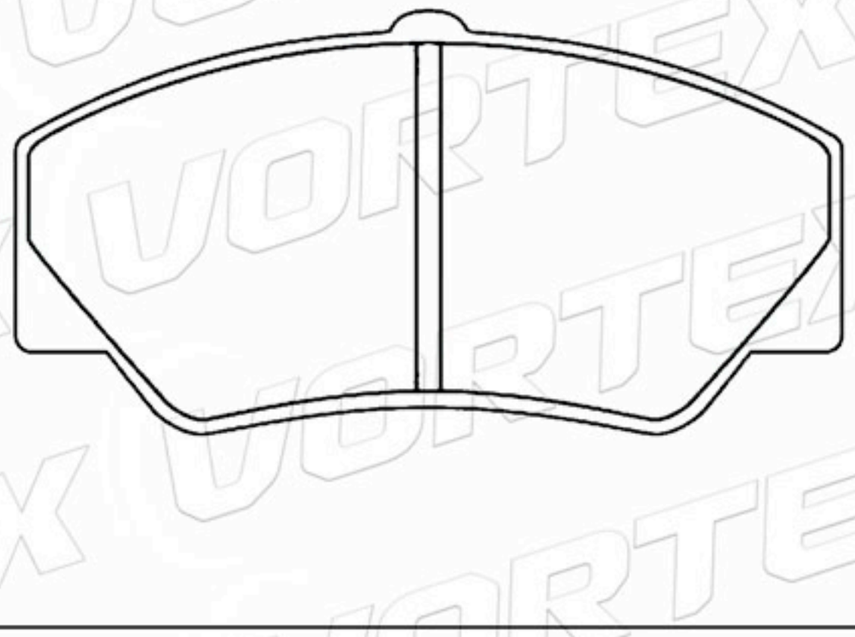

D425-7313	114.8	59.9	18.5	4	MERCEDES

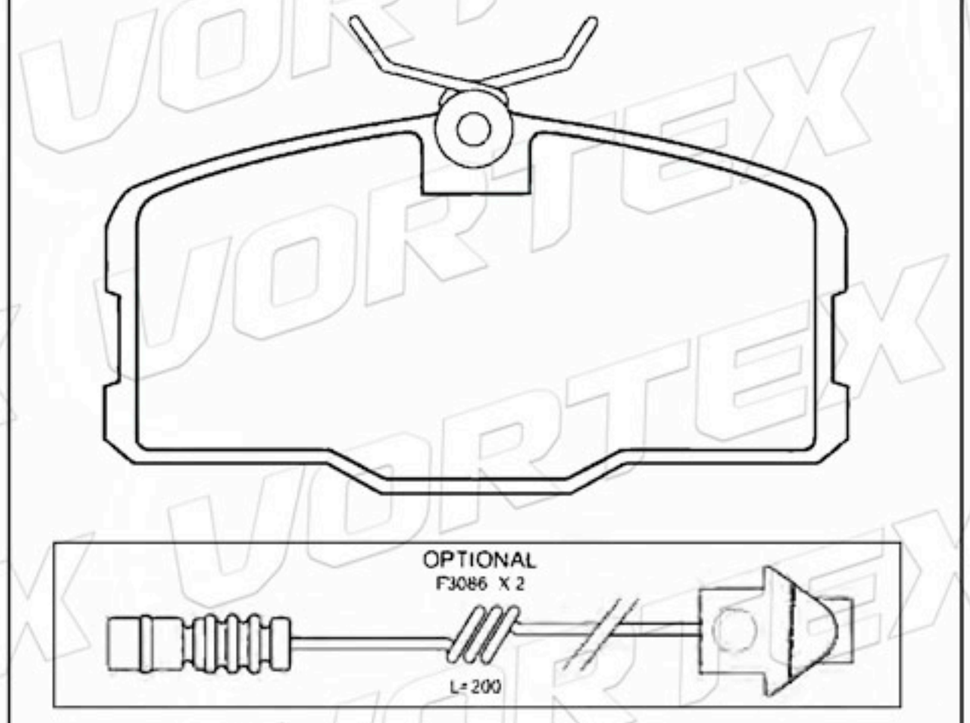

D513-7043	77.0	66.0	16.4	4	ALFA ROMEO

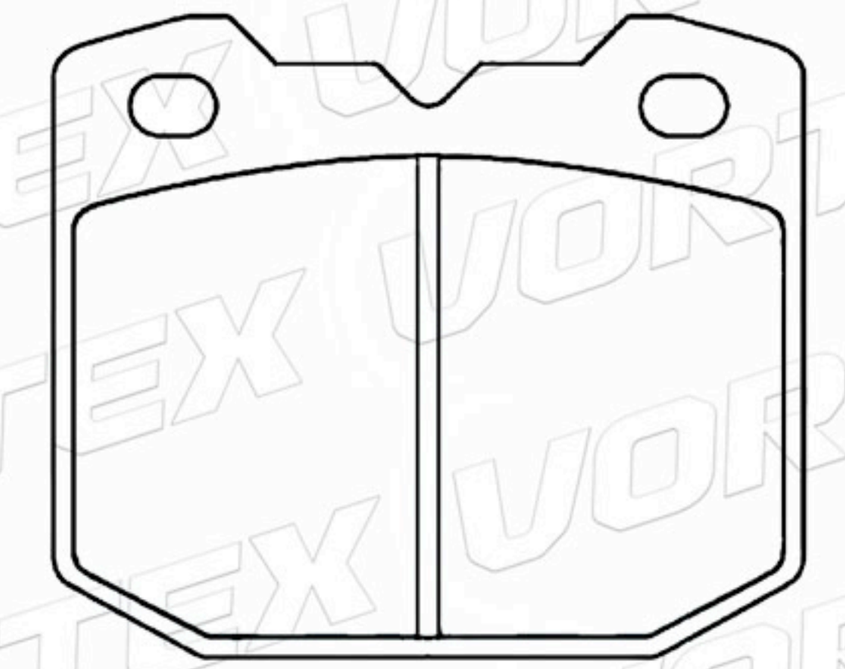

60750465	100.0	54.9	15.0	2A- 1B-1C	ALFA ROMEO

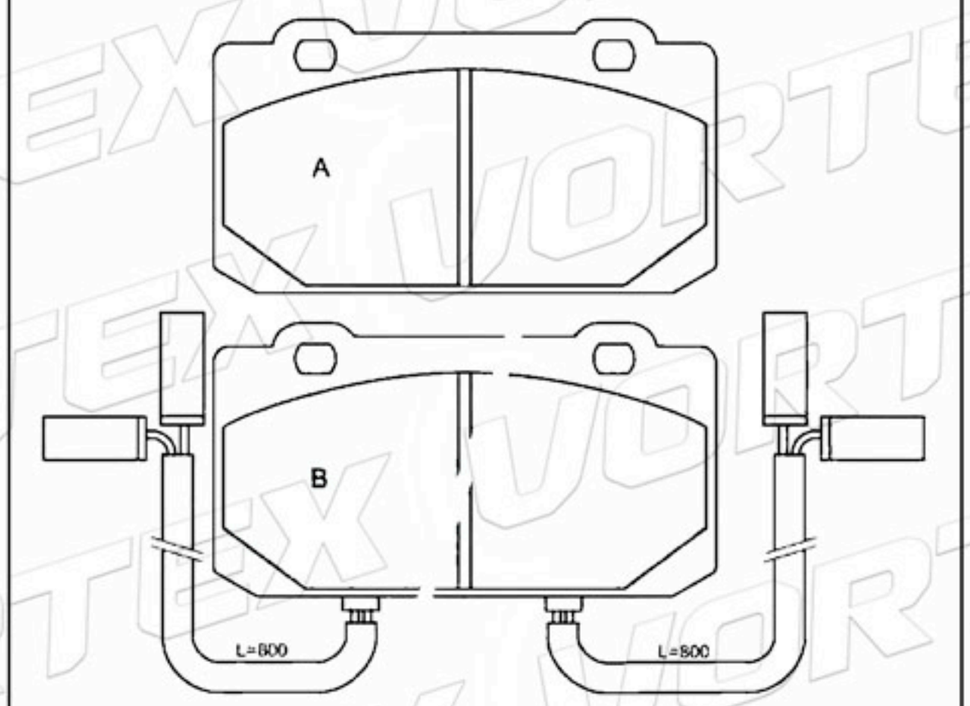

7701202481	123.0	48.6	17.0	4	RENAULT

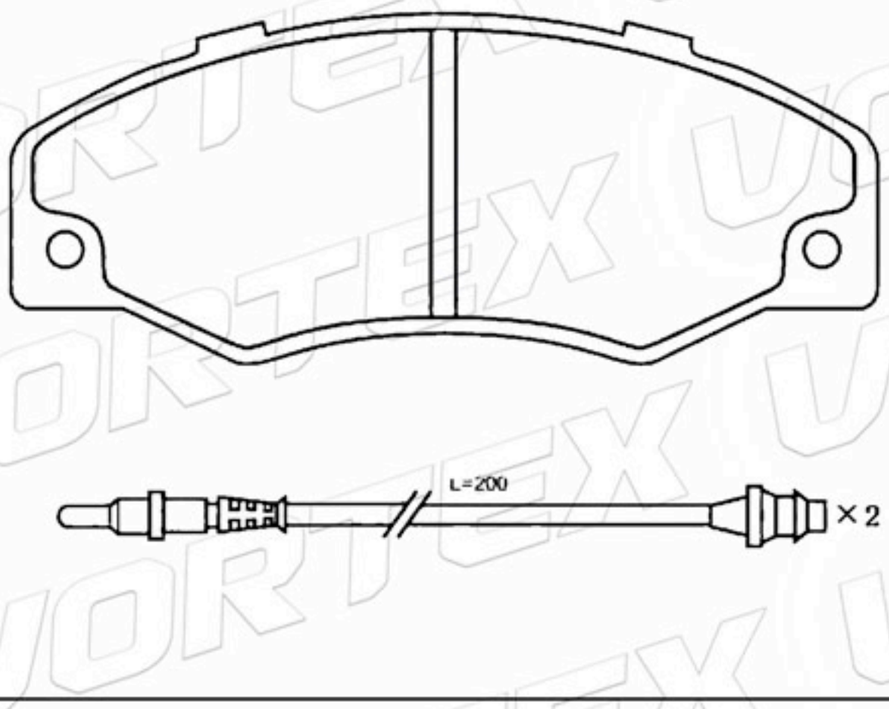

7701202481	123.0	48.6	17.0	4	RENAULT

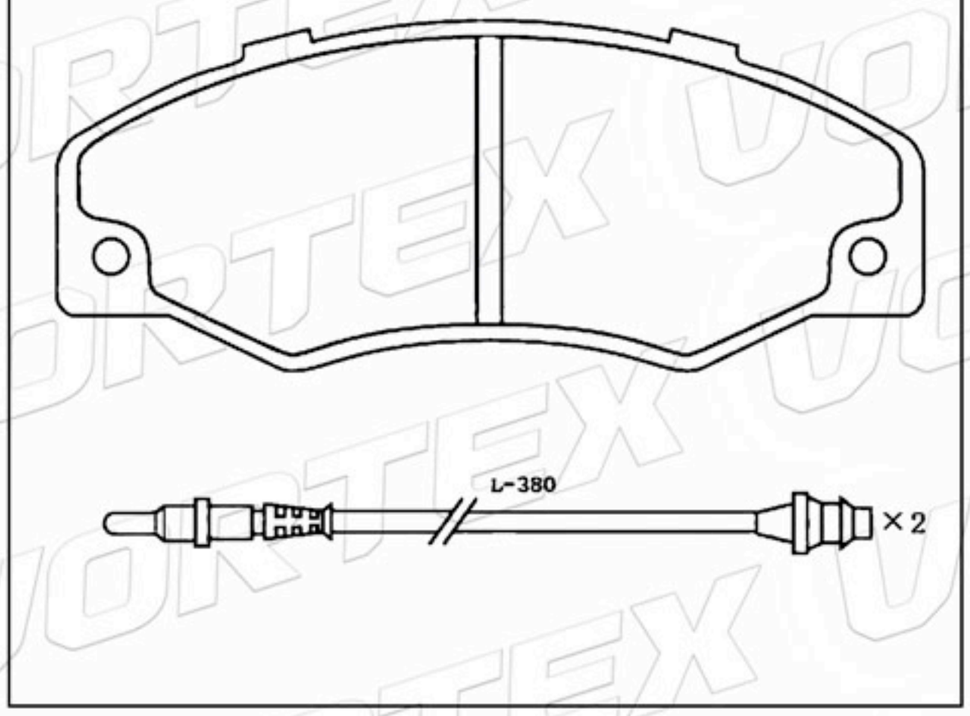

www.vortexautoparts.com
info@vortexautoparts.com
F&F Tower, Oficina 33-A, Calle 50, Ciudad de Panamá

QS 9000 TÜV CERTIFIED ISO-9001 ISO-14001
SGS
GERMAN TECHNOLOGY

Catálogo de Pastillas de Freno

8941301450	133.3	47.3	15.5	4	ISUZU VAUXHALL

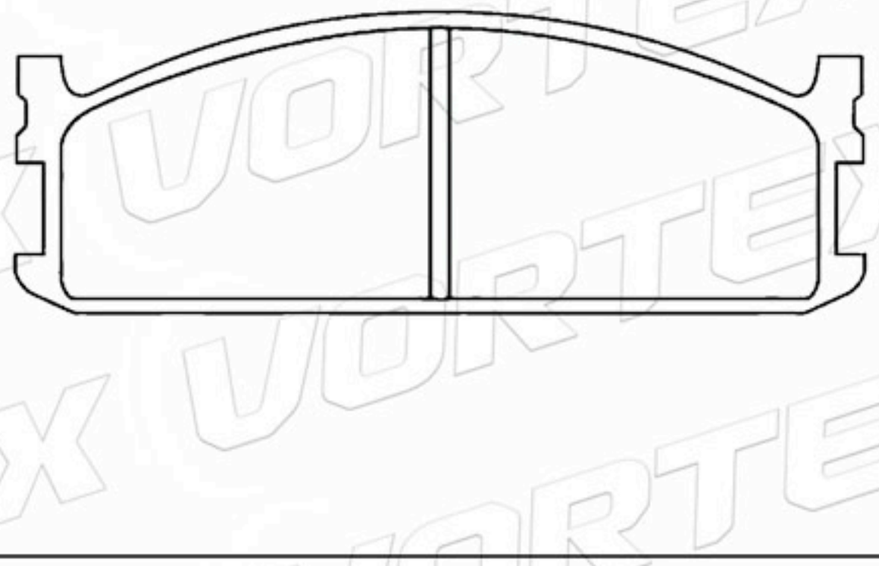

D303-7205	142.5	55.6	15.6	4	TOYOTA VOLKSWAGEN

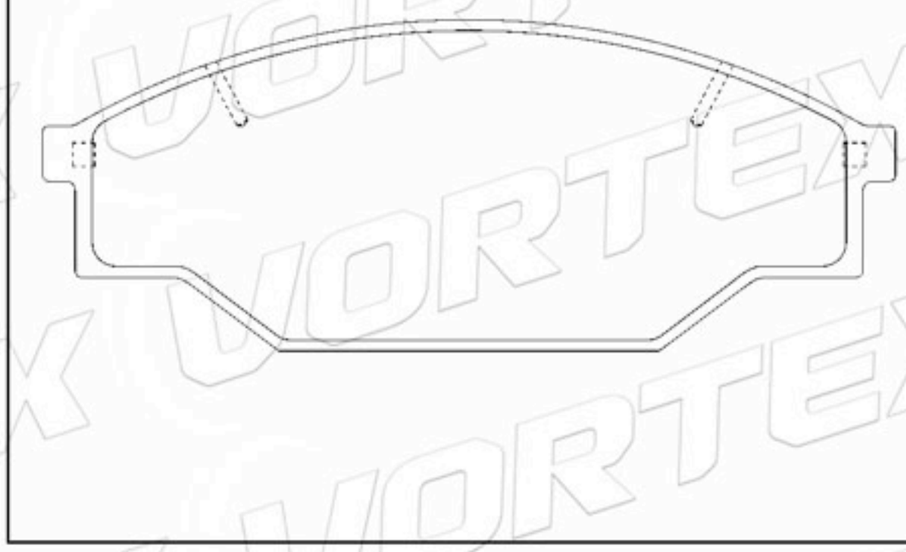

D303-7205	142.5	55.6	15.6	4	TOYOTA VOLKSWAGEN

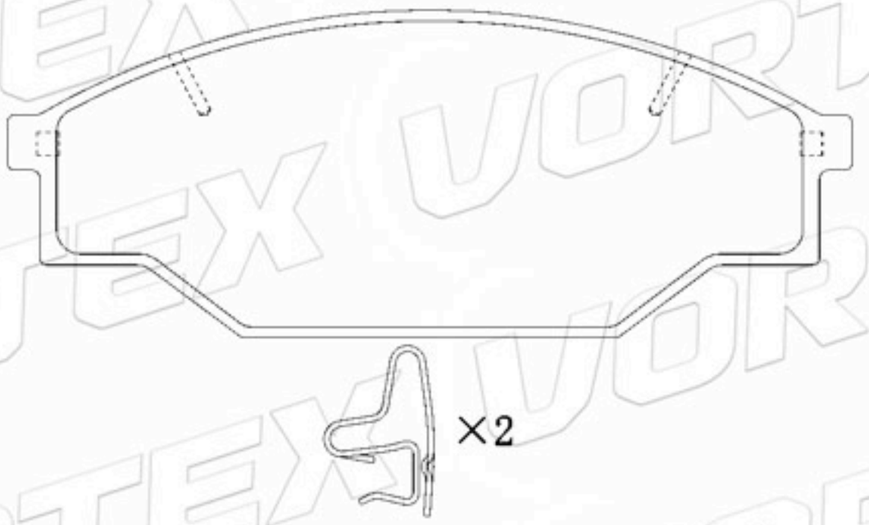

D303-7205	140.2	55.6	15.6	4	TOYOTA VOLKSWAGEN

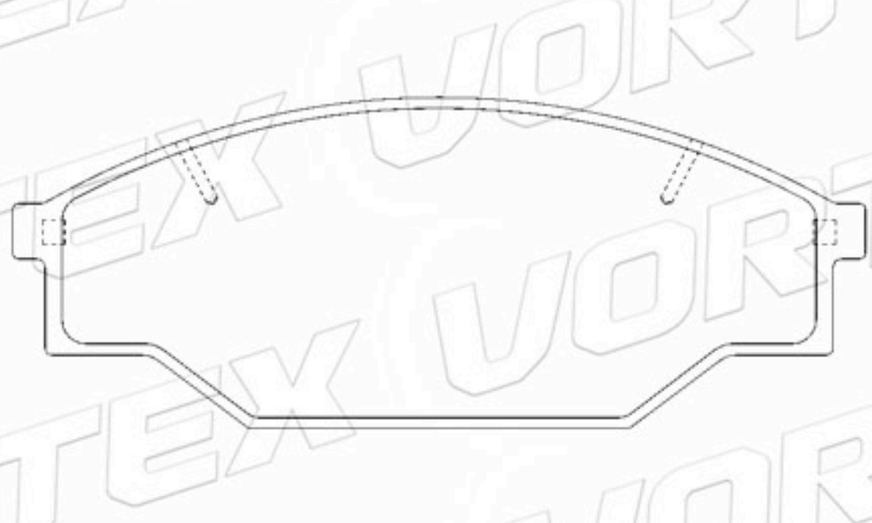

D303-7205	140.2	55.6	15.6	4	TOYOTA VOLKSWAGEN

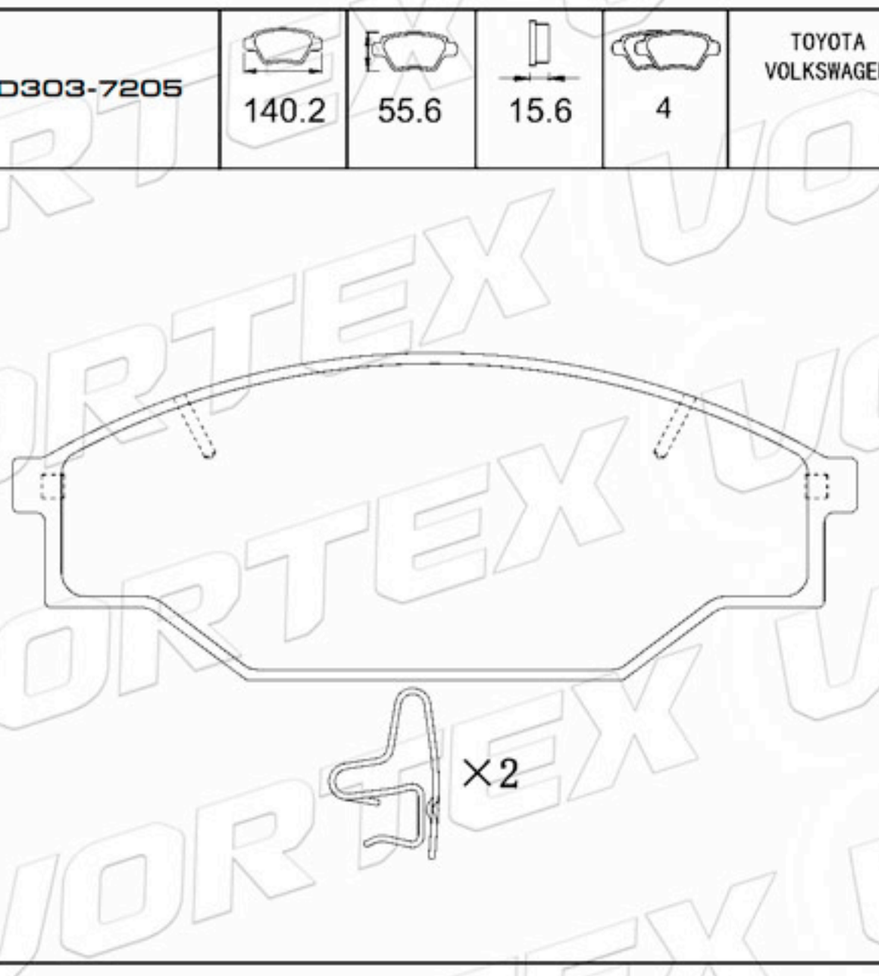

D325-7723	107.6	42.5	15.6	1A-1B 1C-1D	TOYOTA

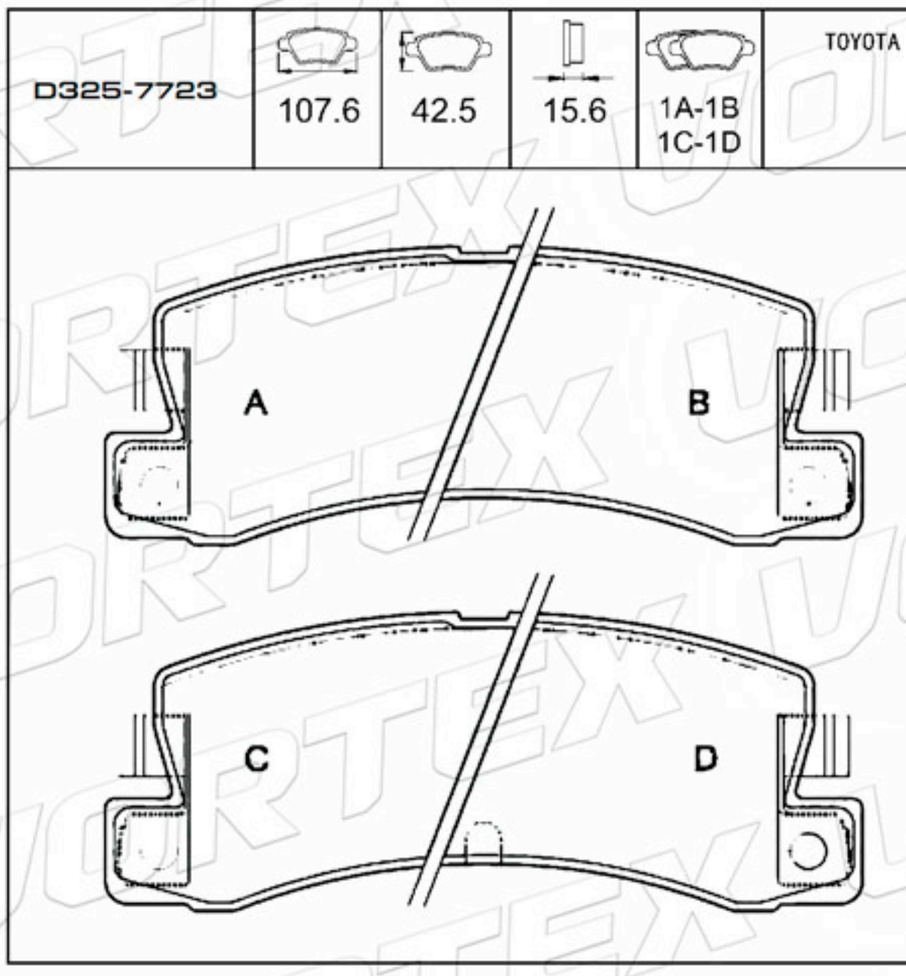

www.vortexautoparts.com
info@vortexautoparts.com
F&F Tower, Oficina 33-A, Calle 50, Ciudad de Panamá

ISO-14001

Catálogo de Pastillas de Freno

04465-10011	132.0 98.0	47.0	13.7	2A-2B	TOYOTA

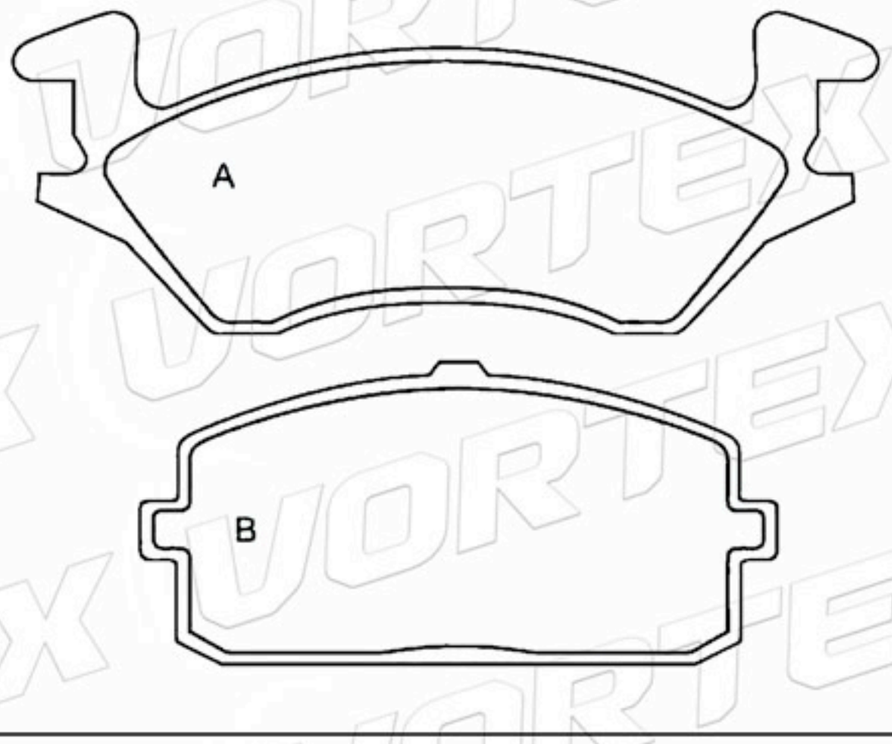

D309-7212	98.6 106.8	47.2 46.9	16.0 15.0	2A- 1B-1C	TOYOTA

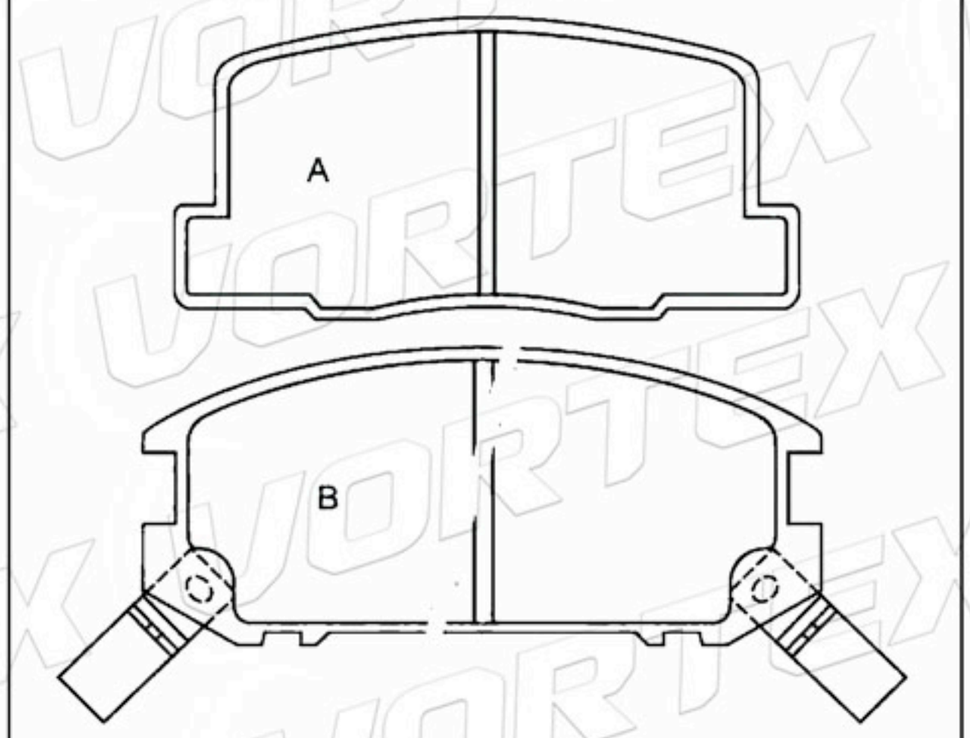

D574-7454	127.8	52.4	15.0	2A- 1B-1C	MAZDA

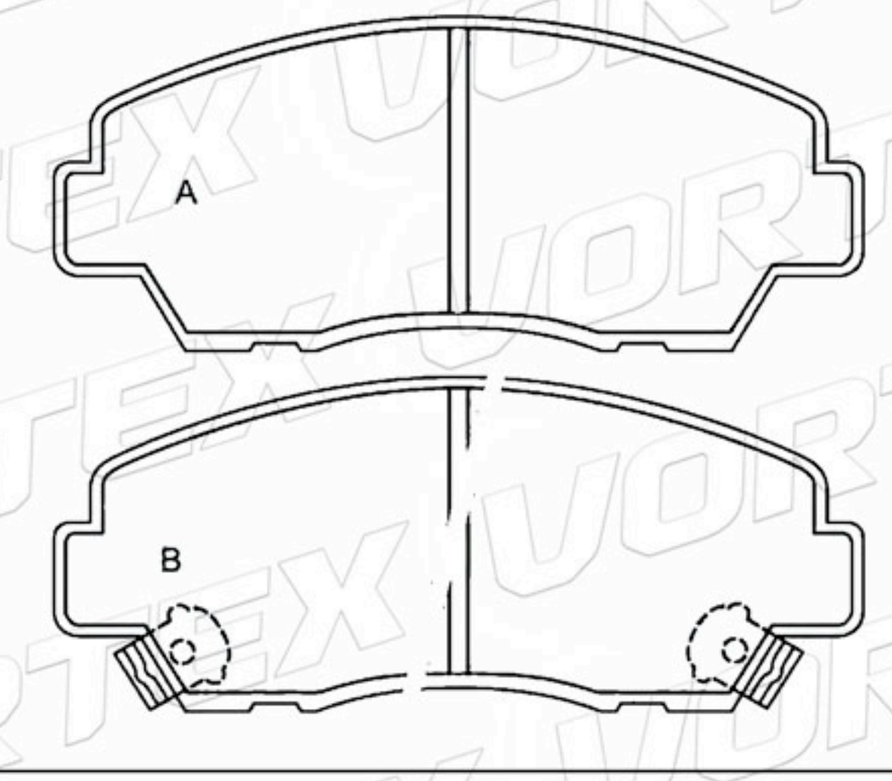

D319-7219	91.4	64.0	15.0	2A- 1B-1C	MAZDA

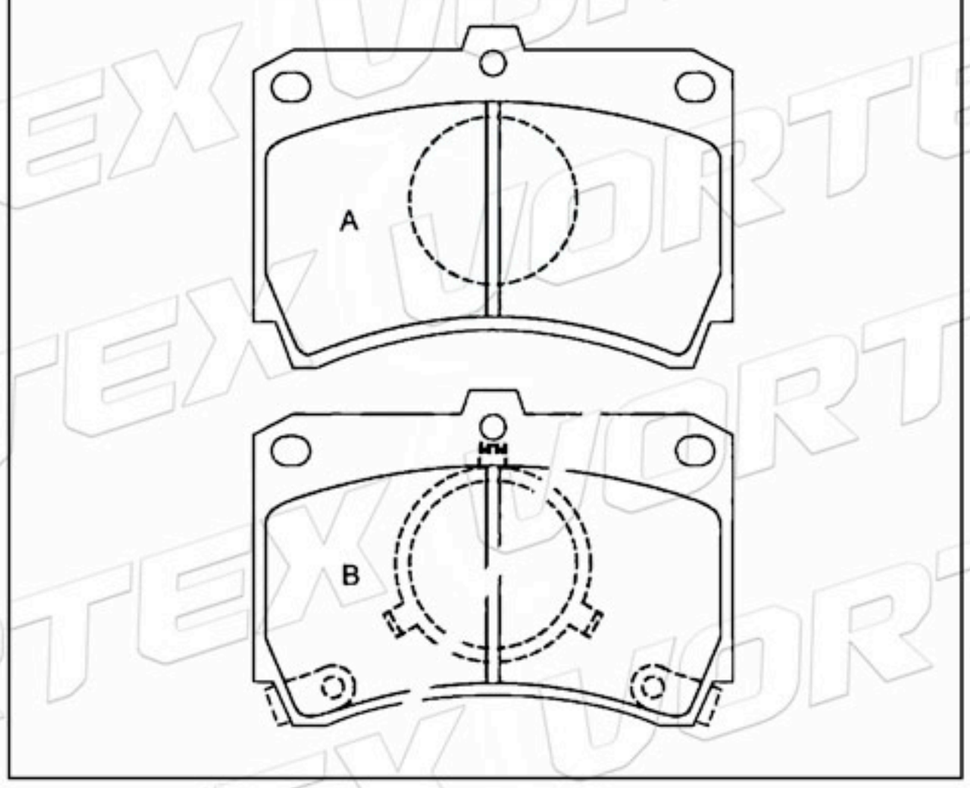

D366-7257	101.7	42.1	13.0	4	MAZDA

PDKF576	94.9	34.4	14.0	4	DAIHATSU

www.vortexautoparts.com
info@vortexautoparts.com
F&F Tower, Oficina 33-A, Calle 50, Ciudad de Panamá

Catálogo de Pastillas de Freno

D329-7225	98.3	44.4	14.5	4	MITSUBISHI

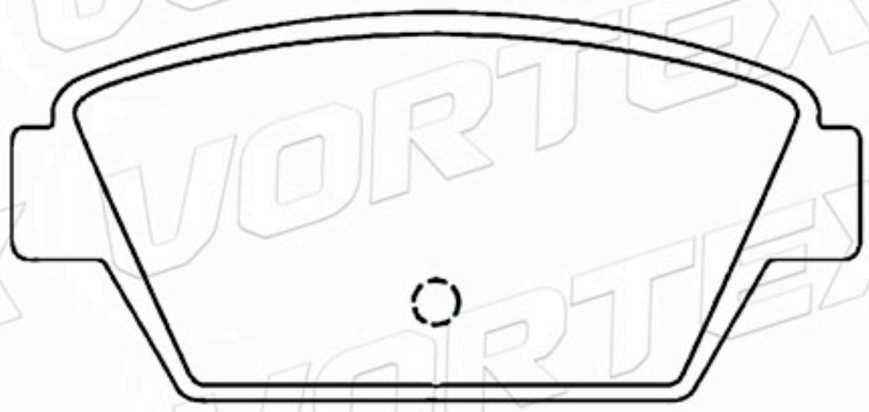

FDB1010	108.0	40.6	13.0	4	MITSUBISHI

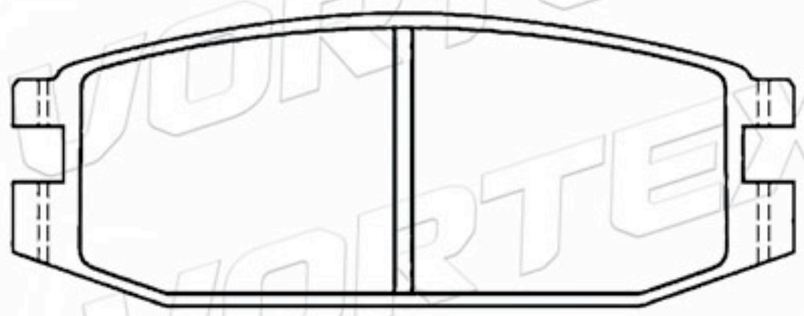

D357-7248	114.9	47.6	16.0	2A- 1B-1C	DATSUN NISSAN SUBARU

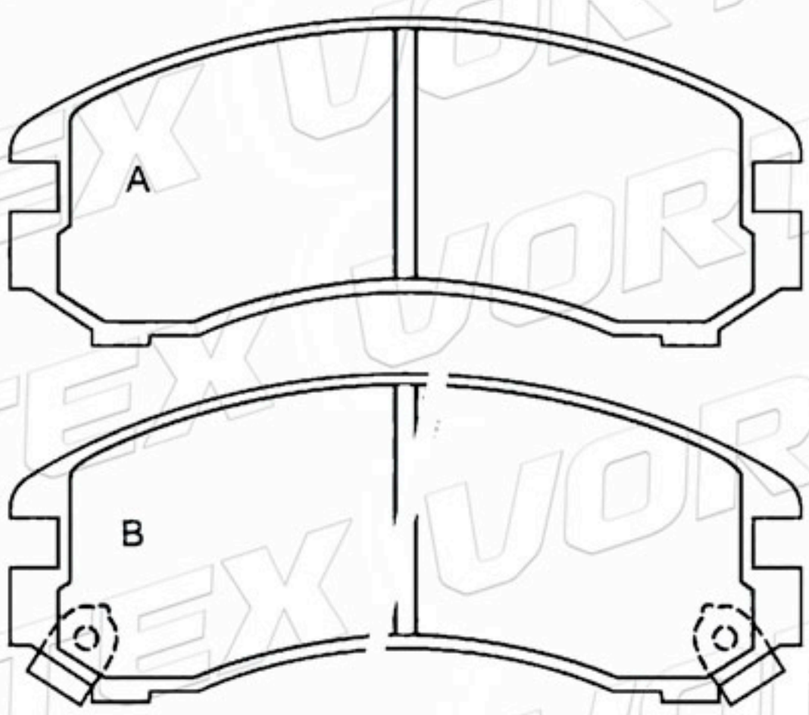

21083501089	104.2	62.4	17.5	4	LADA

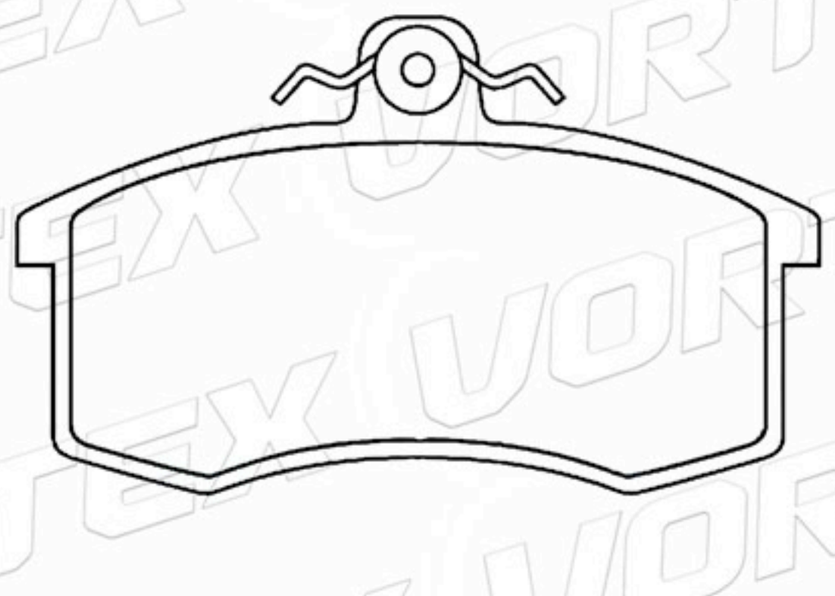

D371-7261	105.0	55.0	15.0	4	RENAULT

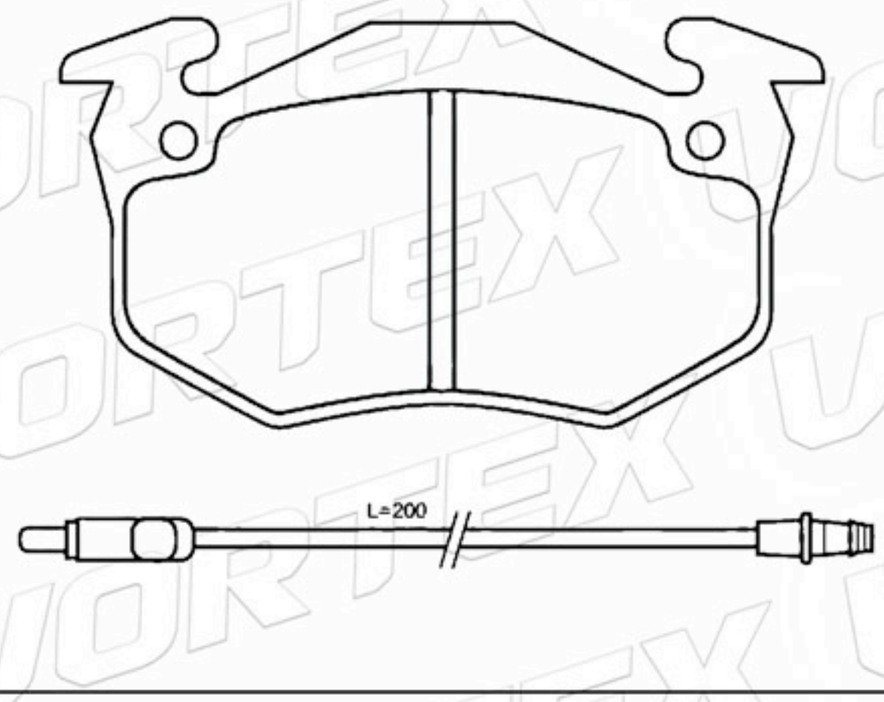

D338-7232	130.0	57.0	19.5	4	VOLKSWAGEN

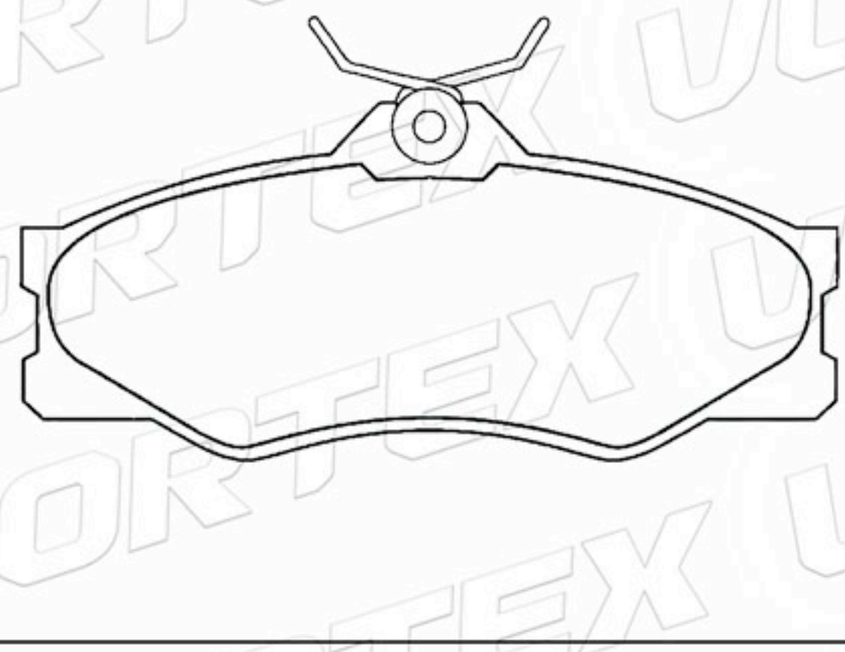

www.vortexautoparts.com
info@vortexautoparts.com
F&F Tower, Oficina 33-A, Calle 50, Ciudad de Panamá

QS 9000 TÜV CERTIFIED ISO-9001 ISO-14001
SGS
GERMAN TECHNOLOGY

Catálogo de Pastillas de Freno

2335801	109.0	48.0	15.0	2A-1B-1C	ALFA ROMEO

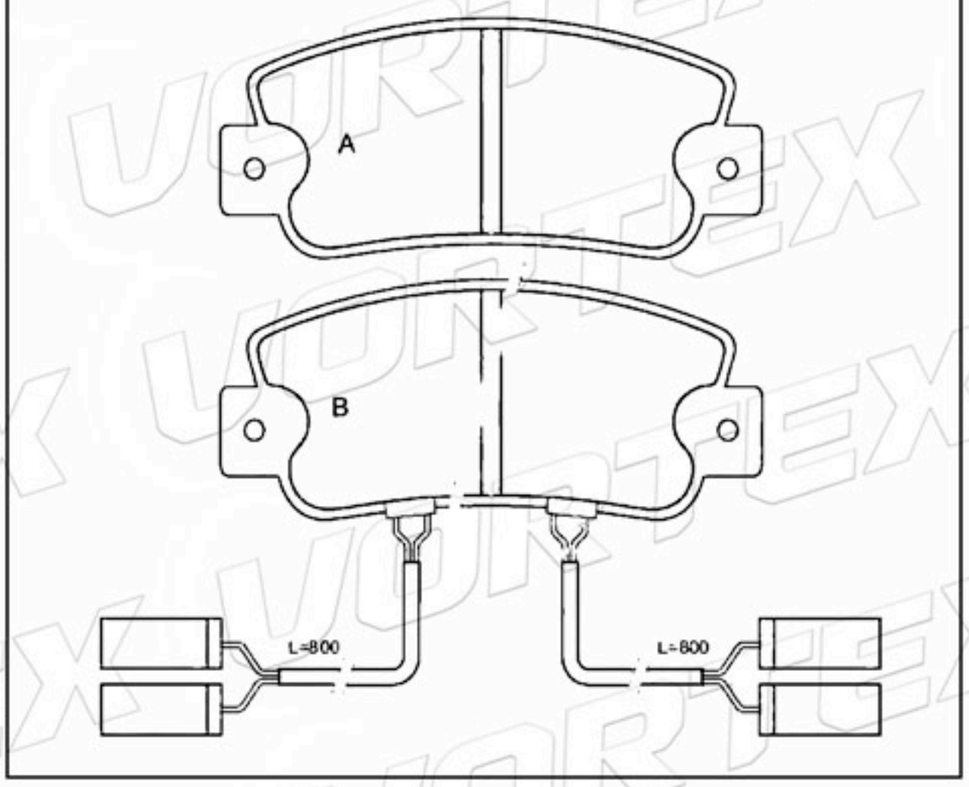

9941207	144.9	71.7	19.5	2A-2B	CITROEN FIAT PEUGEOT

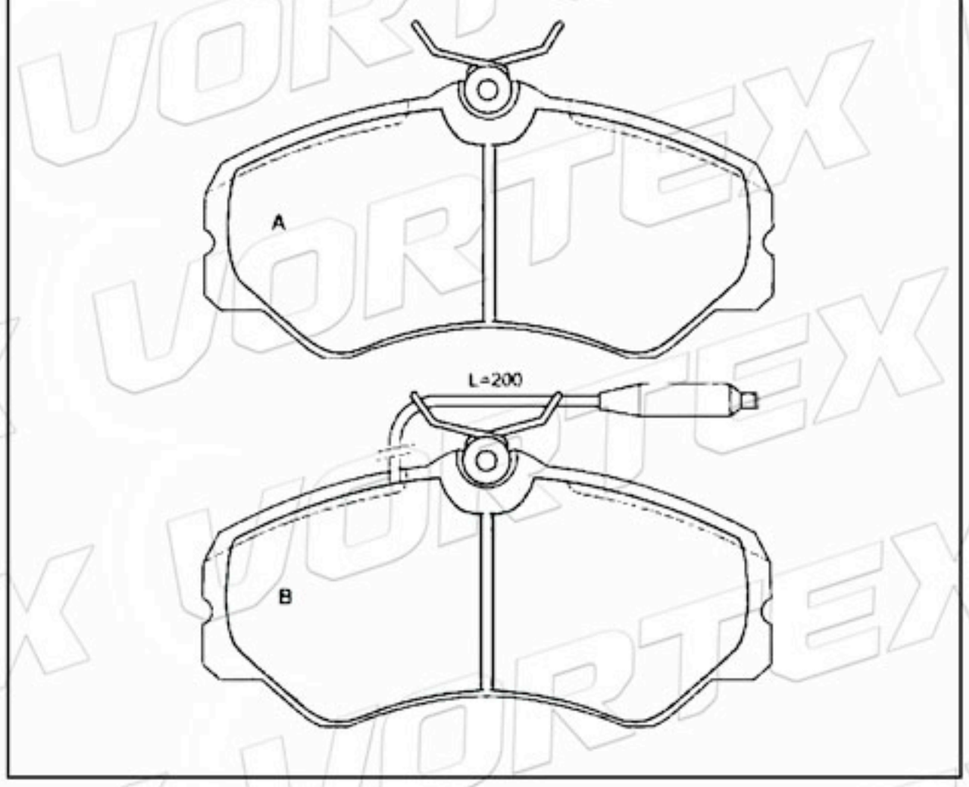

D1482-8658	106.0	55.1	15.0	4	PEUGEOT RENAULT

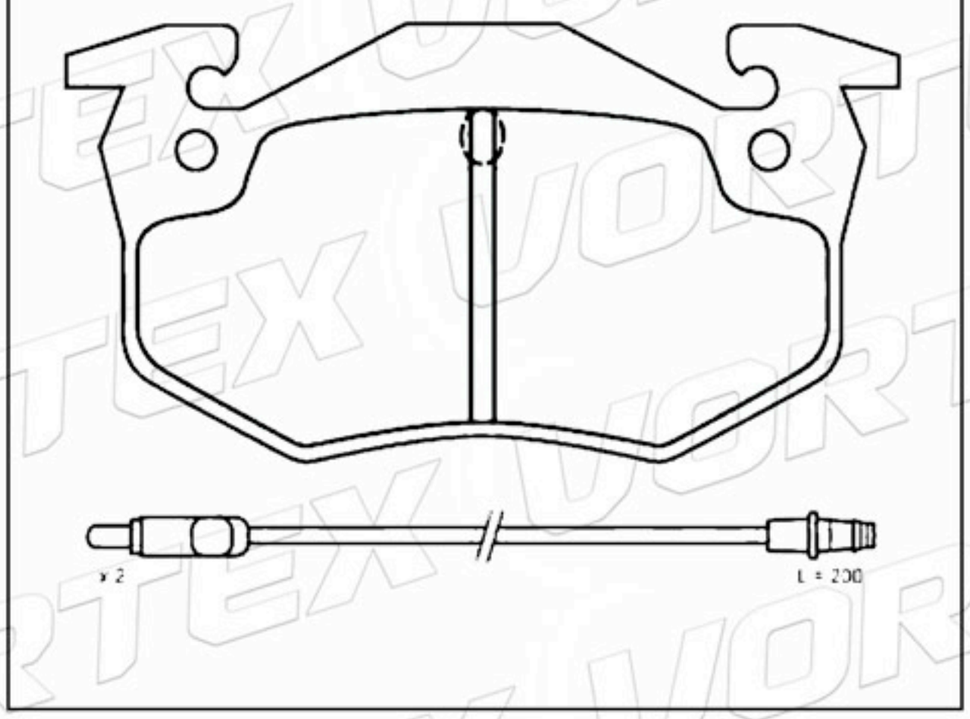

D1482-8658	106.0	55.1	15.0	4	PEUGEOT RENAULT

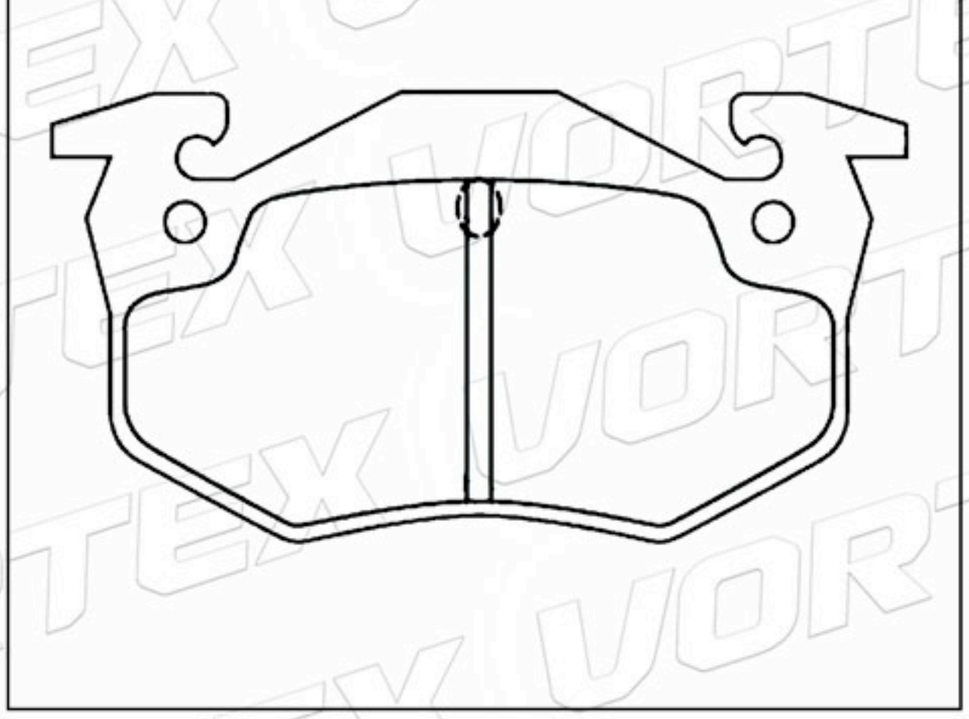

792489	104.2	66.6	17.0	2A-1B-1C	FIAT LANCIA

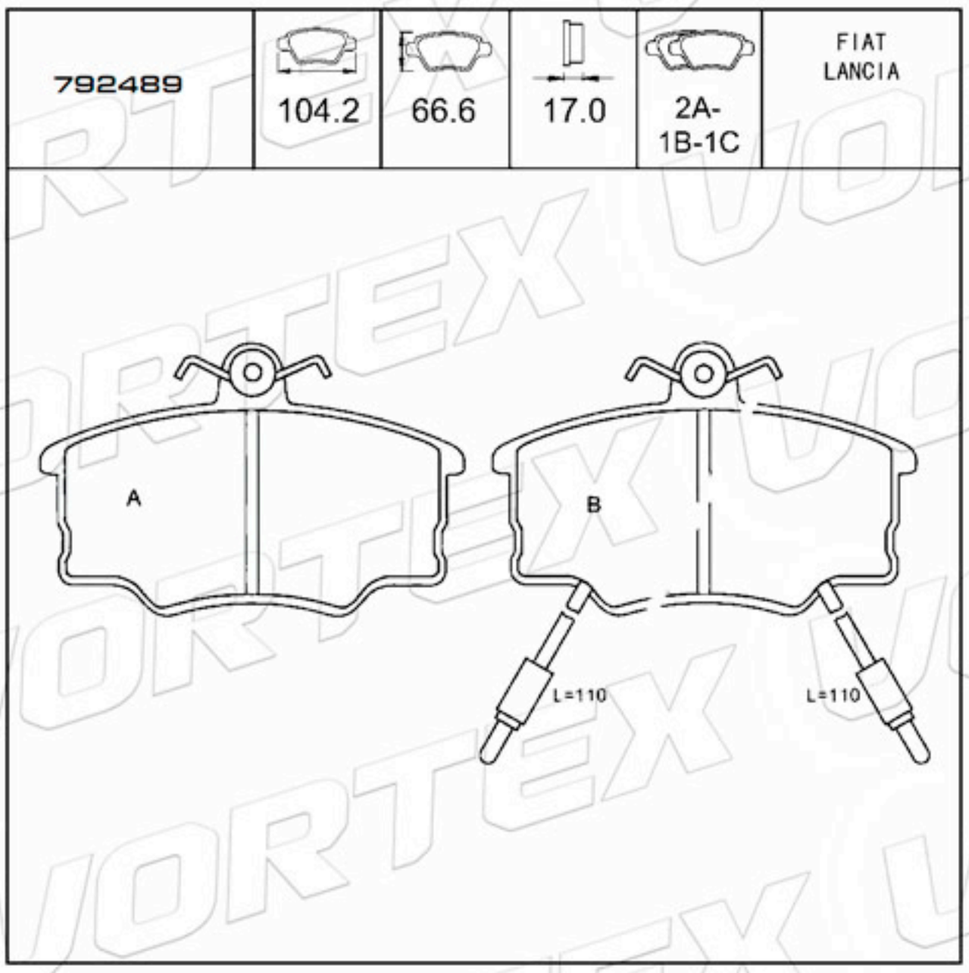

77 01 201 622	119.6	71.1	15.5	2A-2B	RENAULT

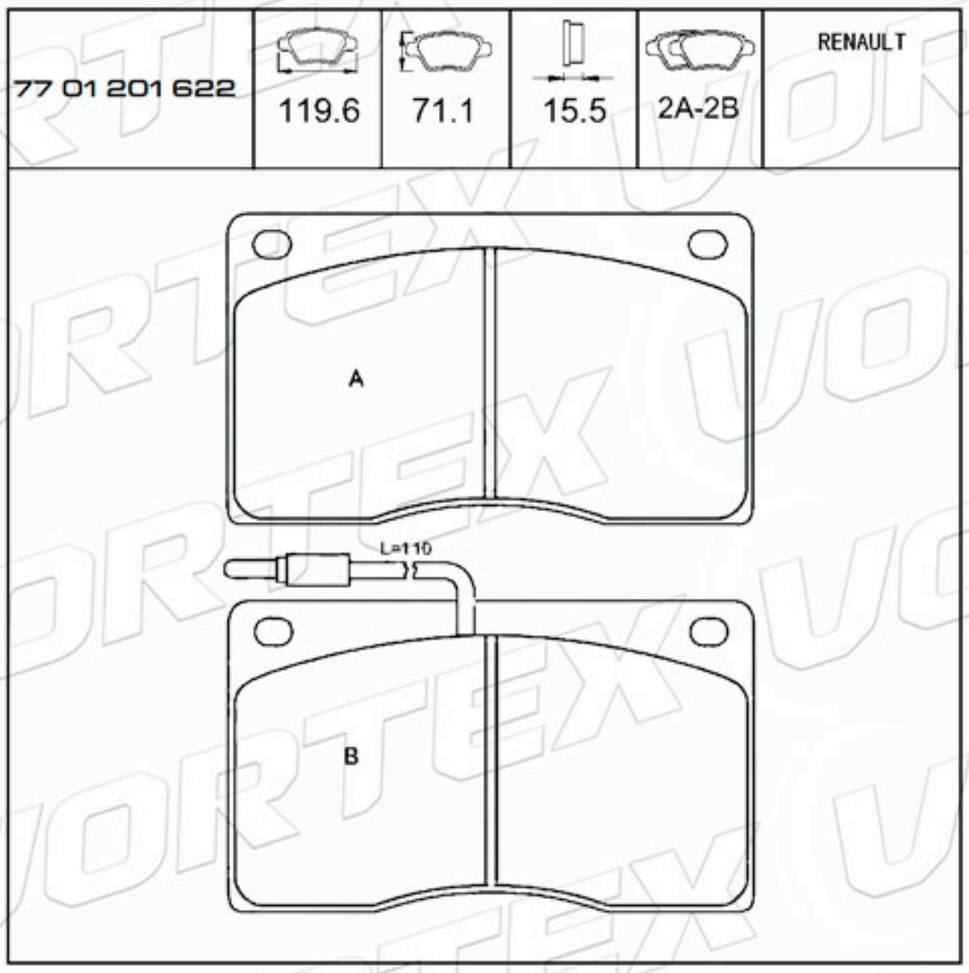

www.vortexautoparts.com
info@vortexautoparts.com
F&F Tower, Oficina 33-A, Calle 50, Ciudad de Panamá

Catálogo de Pastillas de Freno

D927-7828	149.0	69.0	18.0	2A-2B	FIAT

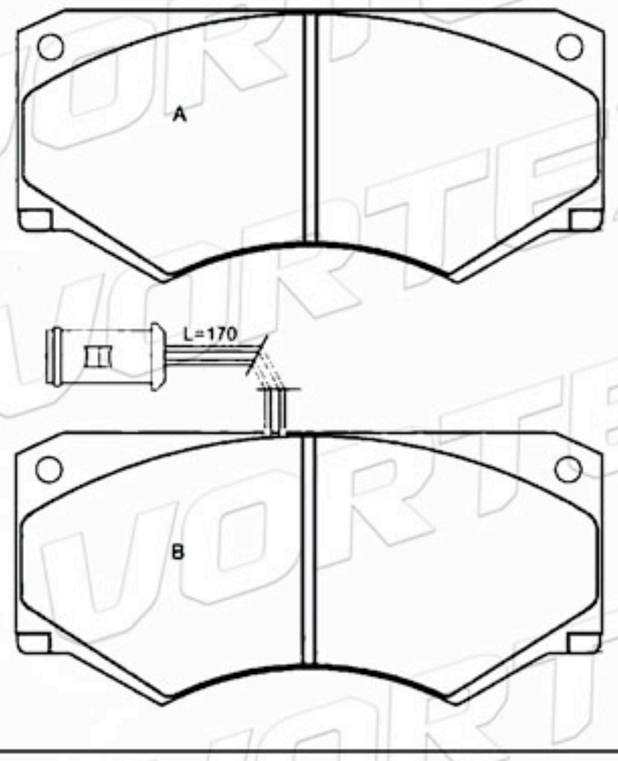

60778098	95.0	48.6	16.5	2A-2B	ALFA ROMEO

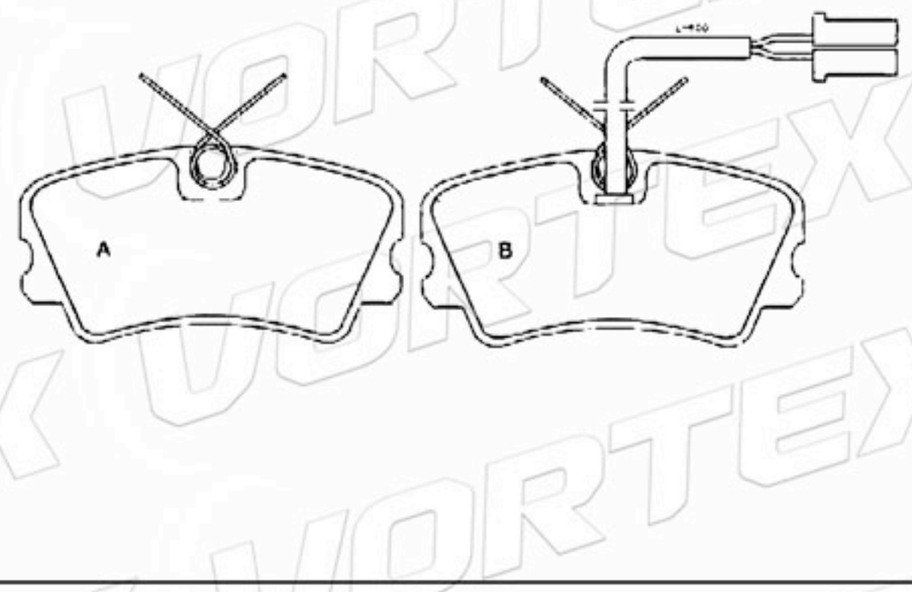

D350-7242	151.4	50.0	18.0	2A-2B	FIAT

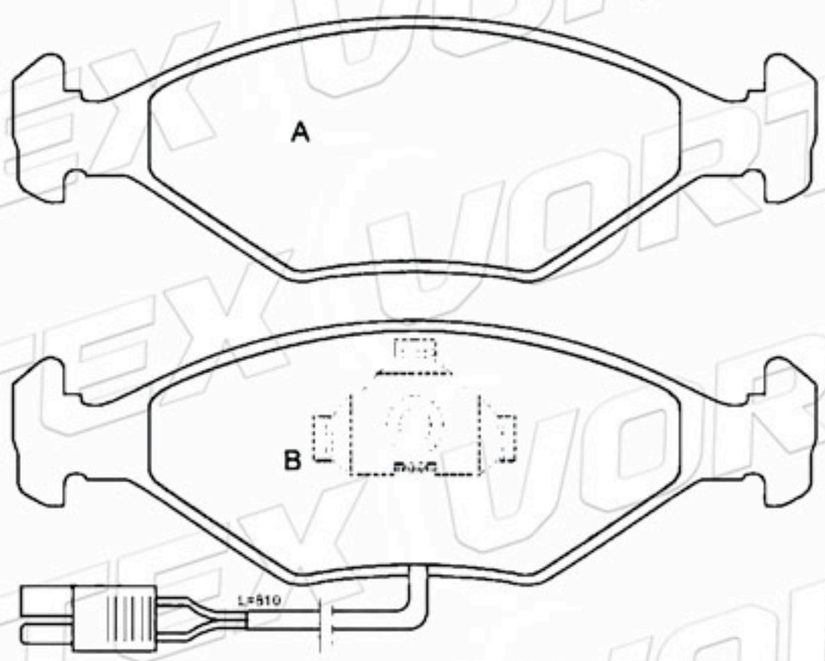

D350-7242	151.4	50.0	17.5	2A-2B	FIAT

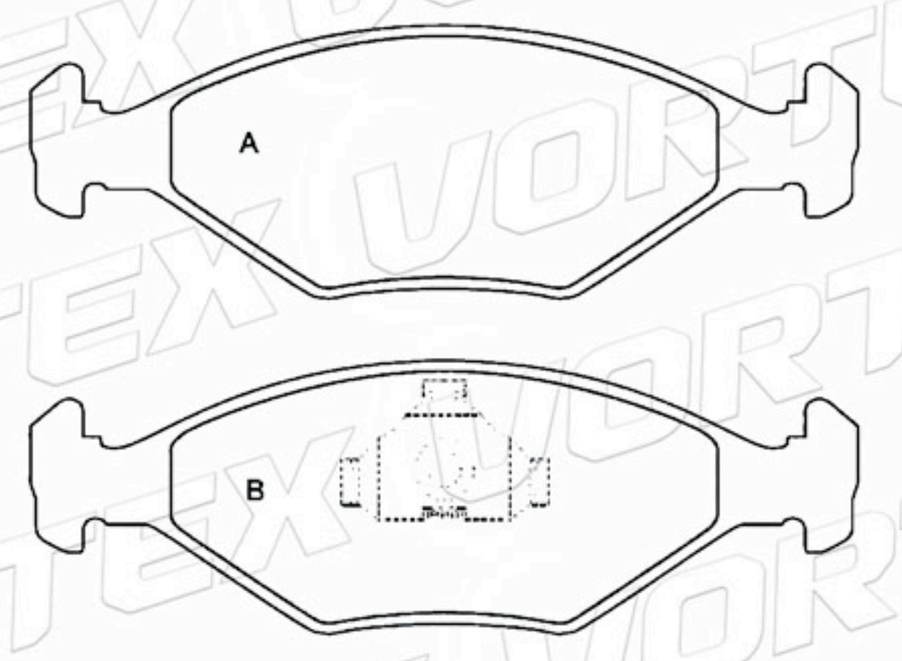

95650937	72.0	61.0	17.0	2A-2B	CITROEN

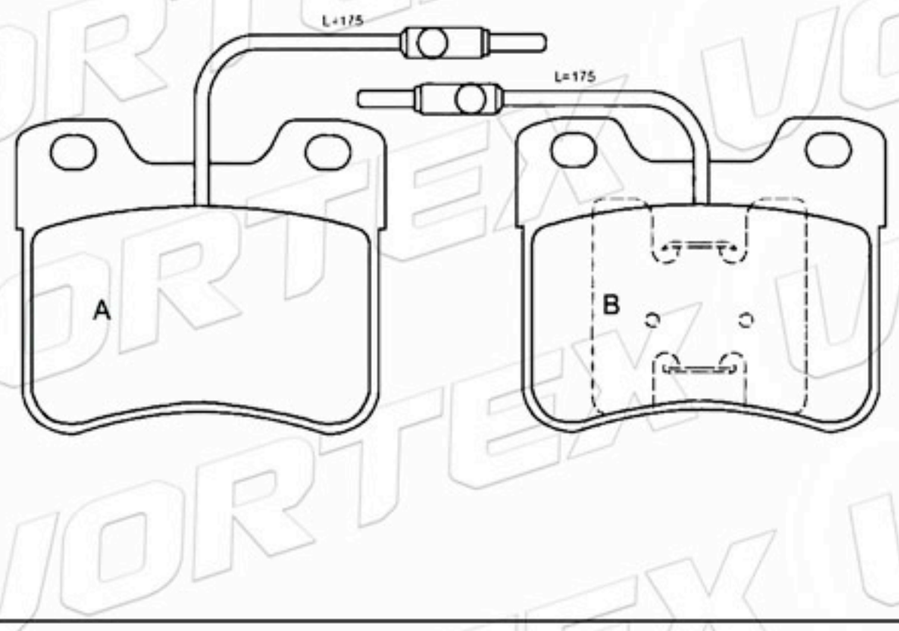

D314-7215	85.4	36.5	14.8	2A-1B-1C	SUBARU

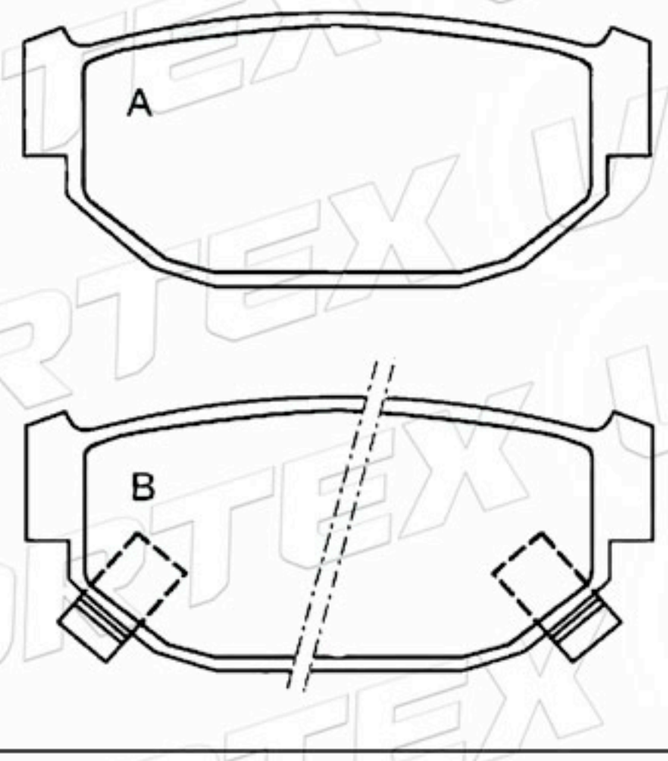

www.vortexautoparts.com
info@vortexautoparts.com
F&F Tower, Oficina 33-A, Calle 50, Ciudad de Panamá

Catálogo de Pastillas de Freno

D479-7360	98.7	33.9	15.9	2A-1B-1C	DATSUN NISSAN

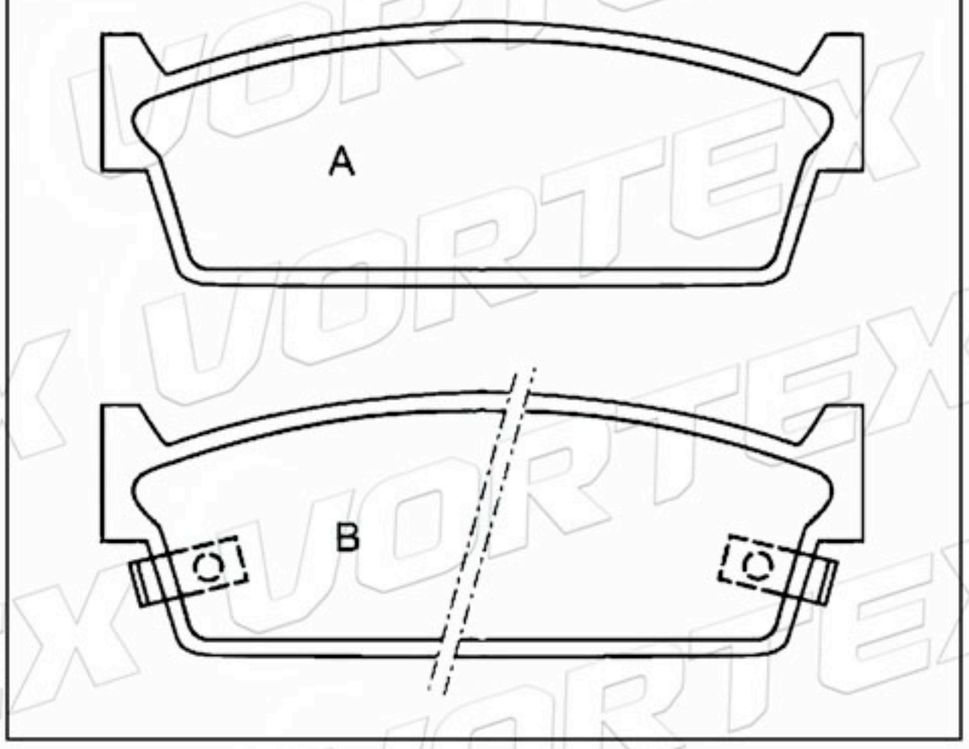

D308-7211	108.4	45.5	15.7	2A-1B-1C	DATSUN NISSAN

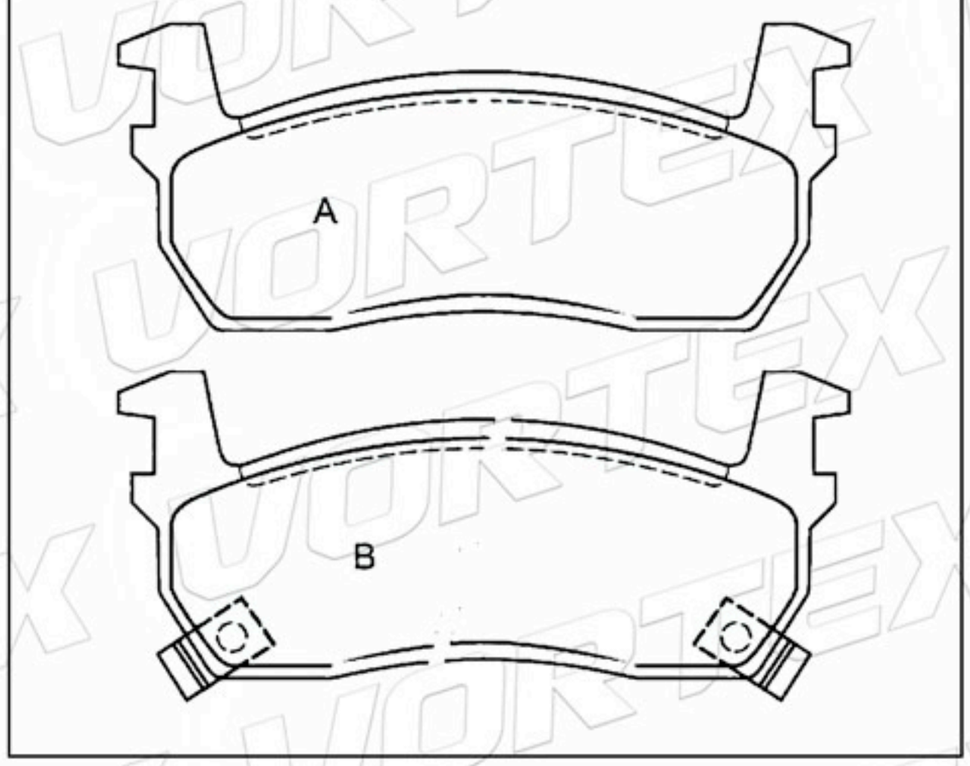

D334-7229	127.7	48.6	15.0	2A-1B-1C	HONDA

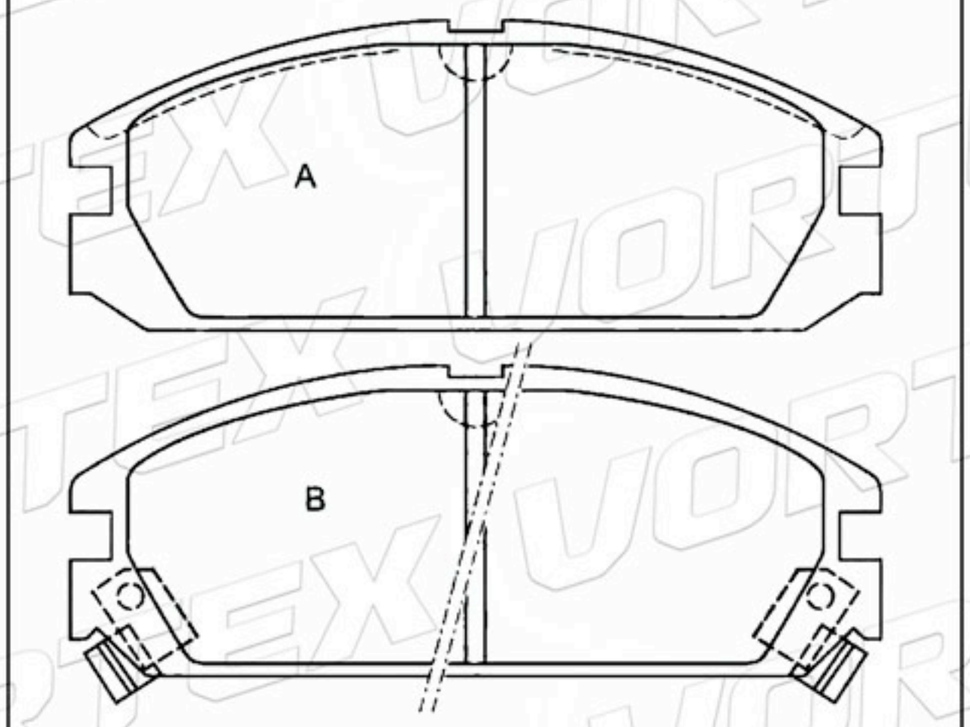

D373-7263	132.2	49.5	15.0	4	HONDA

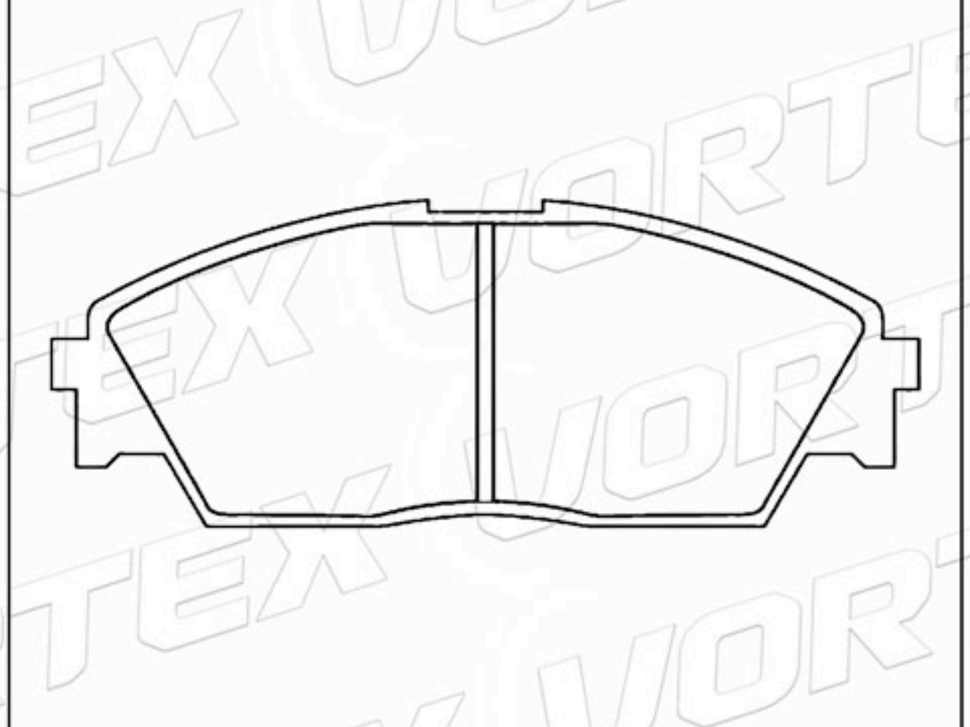

D339-7233	89.0	35.2	13.0	4	HONDA

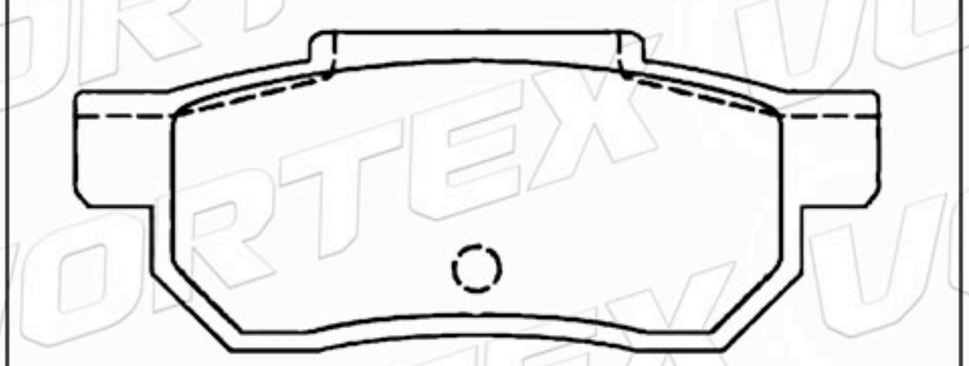

D348-7240	116.1 103.1	49.7	15.0	2A-1B-1C	MAZDA

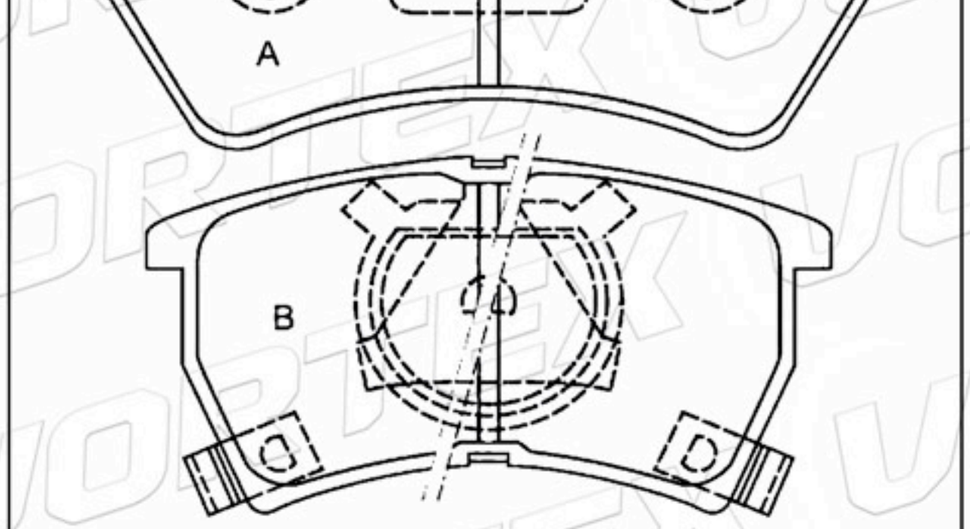

www.vortexautoparts.com
info@vortexautoparts.com
F&F Tower, Oficina 33-A, Calle 50, Ciudad de Panamá

Catálogo de Pastillas de Freno

04491-87510	78.6	63.9	13.4	4	DAIHATSU PIAGGIO

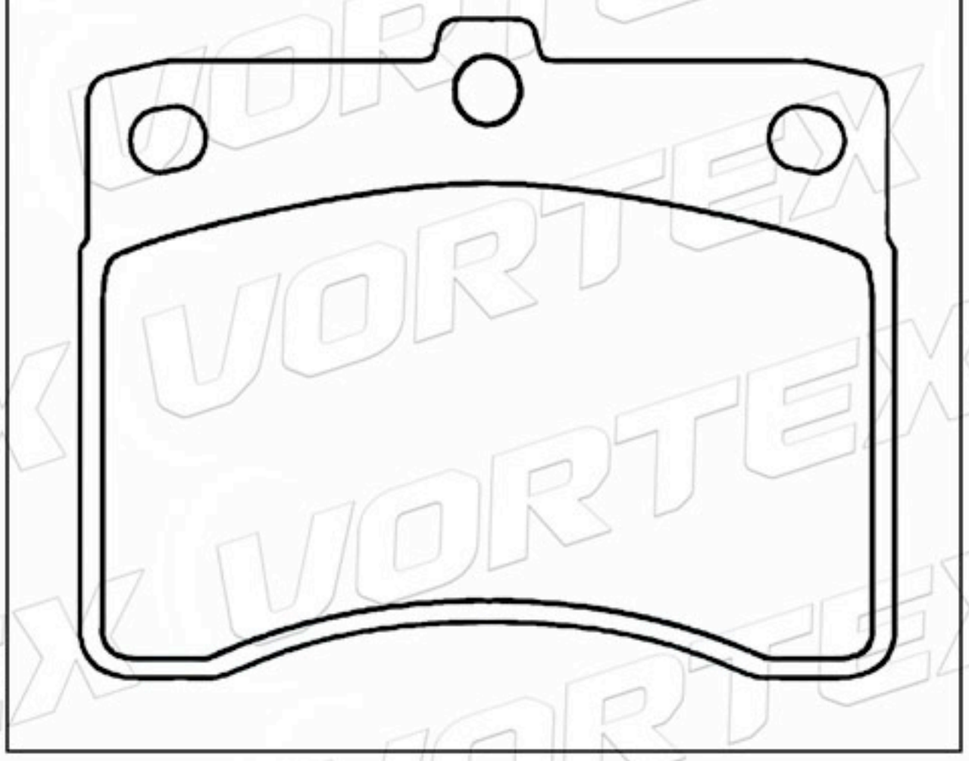

114430281	85.3	57.3	14.8	4	SKODA

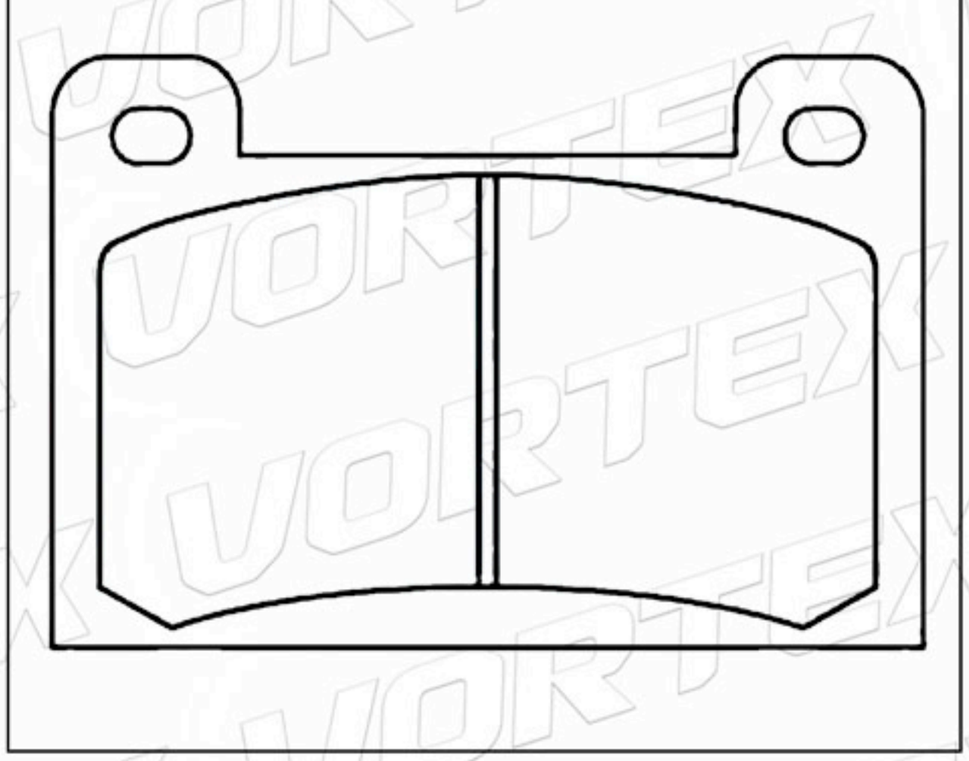

D276-7156	107.4	44.7	15.0	3A-1B	ROVER

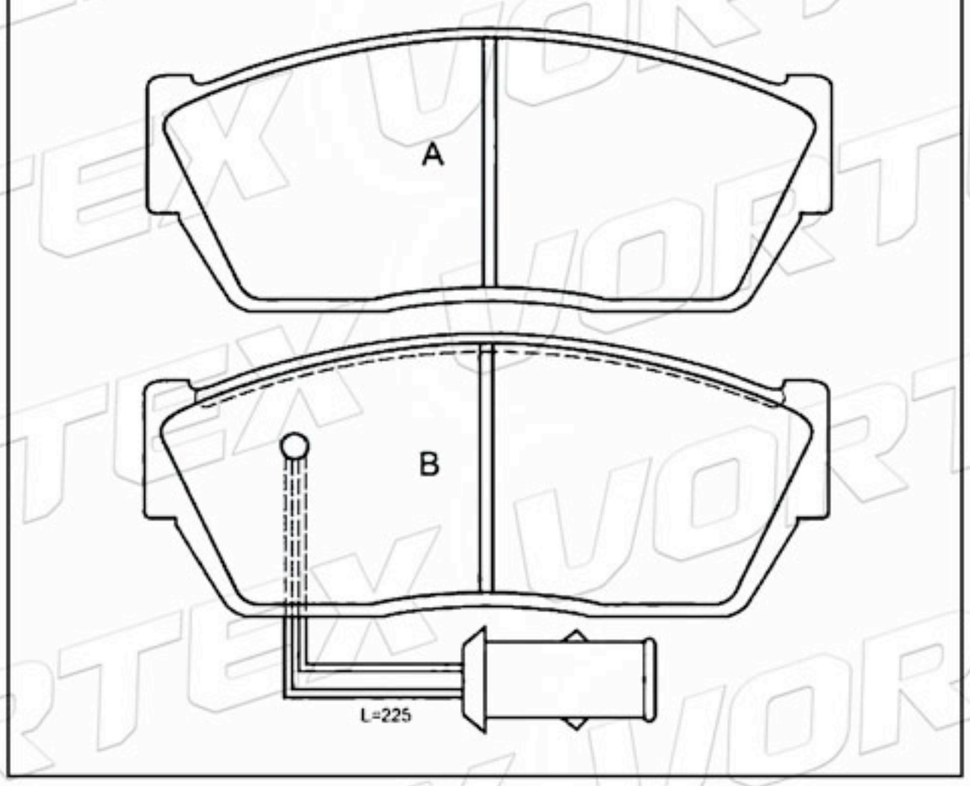

D1217-8337	54.1	57.4	13.0	4	CITROEN

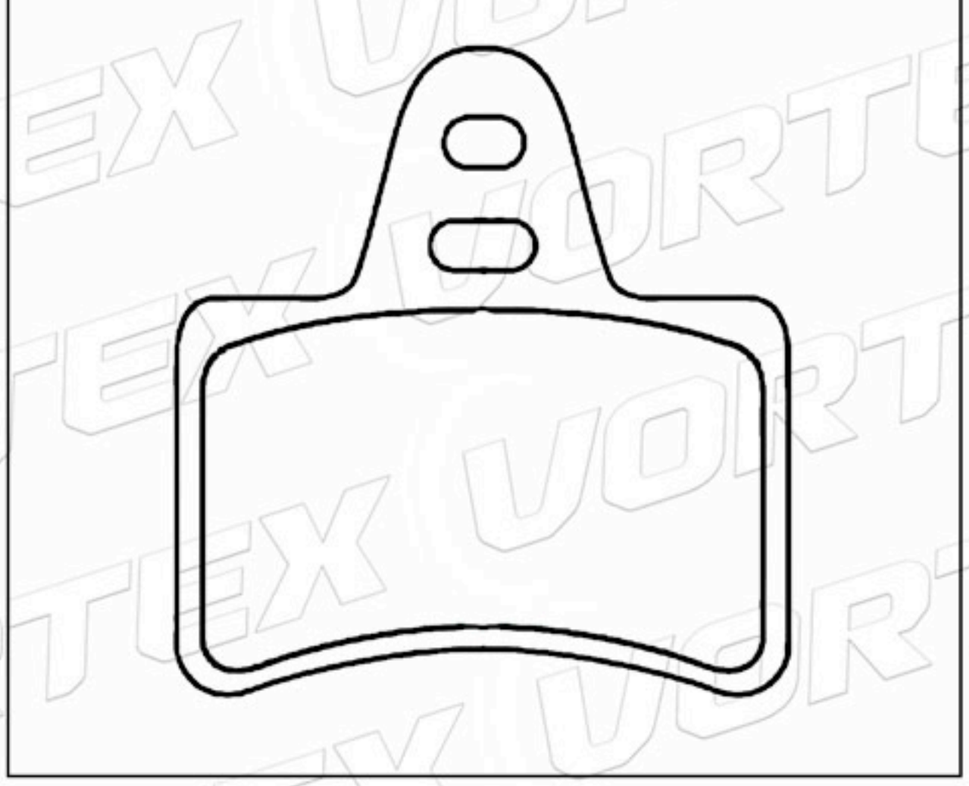

D272-7146	85.1	43.4	14.0	2A-1B-1C	DATSUN NISSAN

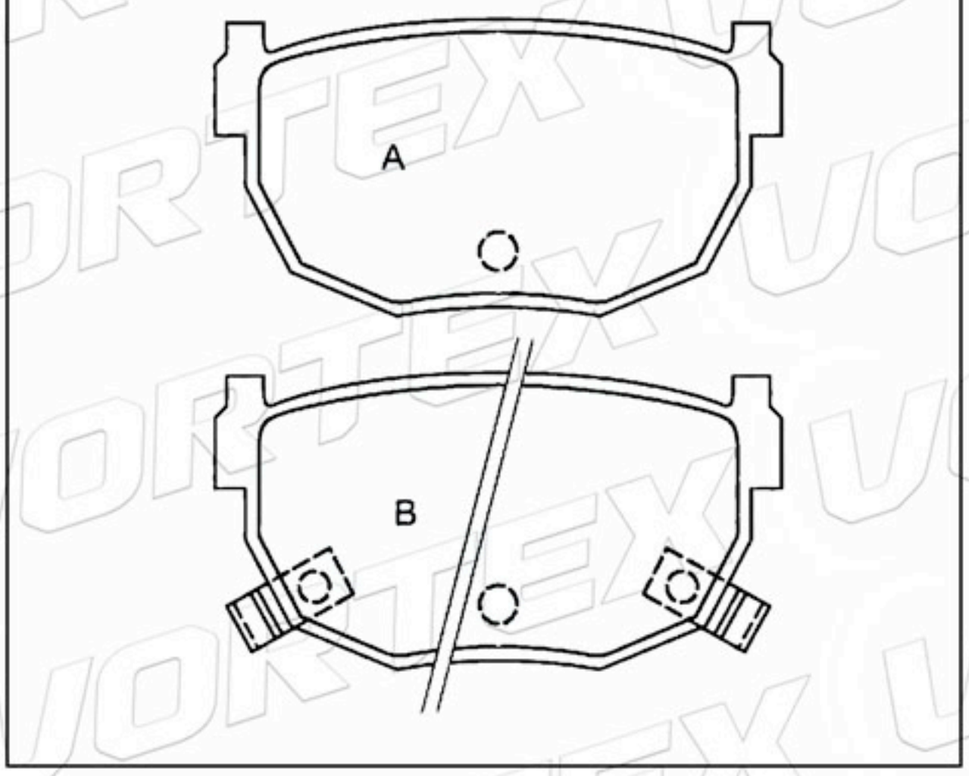

D311-7213	127.0	54.8	18.0	2A-2B	SUBARU

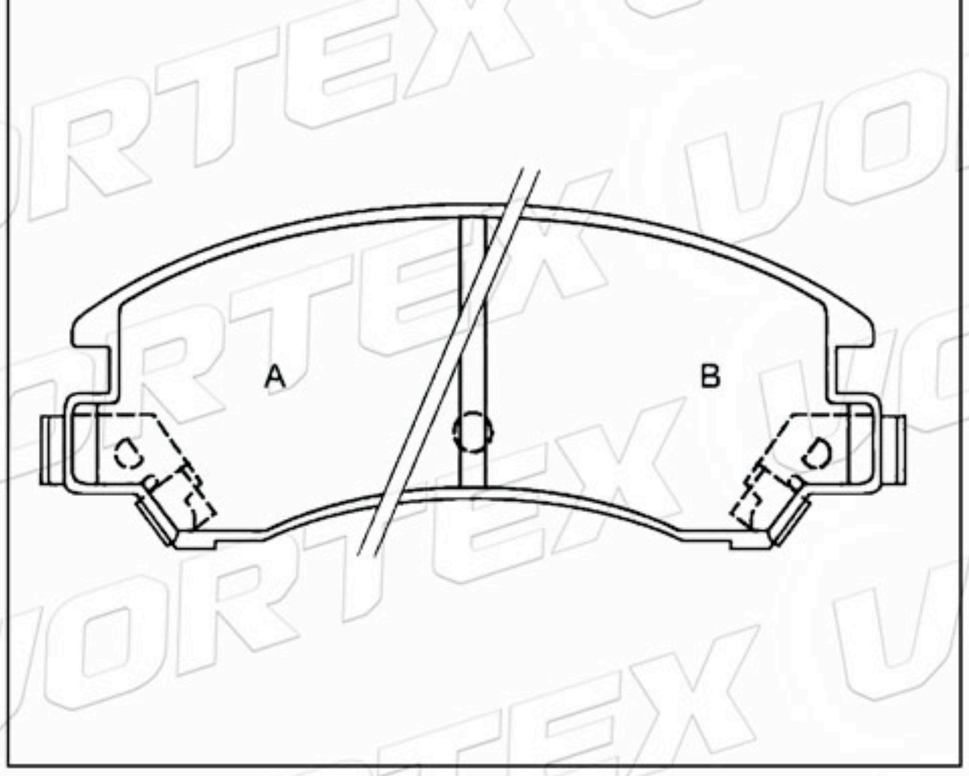

www.vortexautoparts.com
info@vortexautoparts.com
F&F Tower, Oficina 33-A, Calle 50, Ciudad de Panamá

QS 9000 TÜV ISO-9001 ISO-14001
SGS
GERMAN TECHNOLOGY

Catálogo de Pastillas de Freno

D305-7207	98.7	36.7	14.5	4	TOYOTA

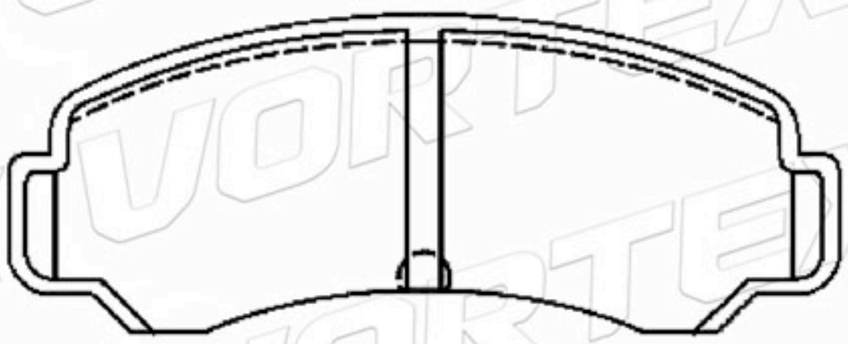

D292-7194	100.0	64.0	18.0	2A-1B-1C	RENAULT

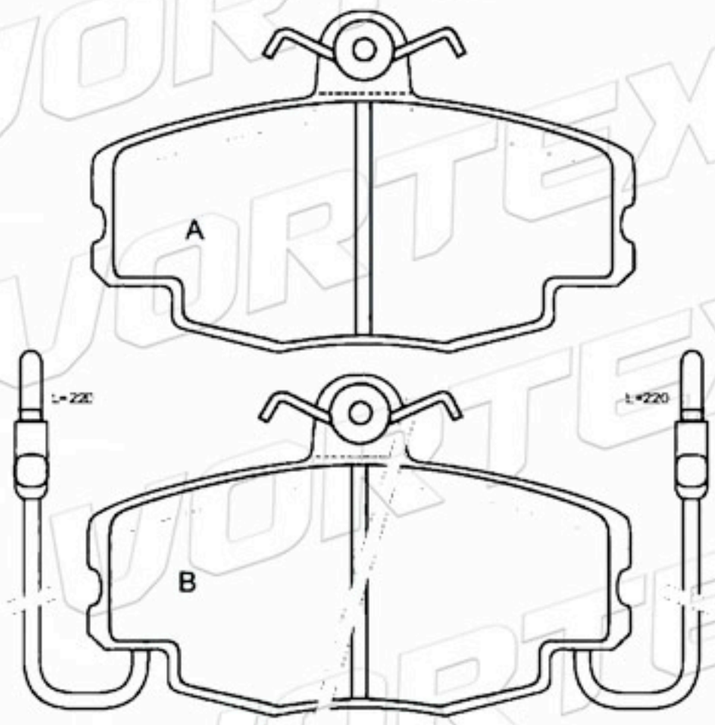

D518-7399	88.6	72.2	15.0	3A-1B	ROVER

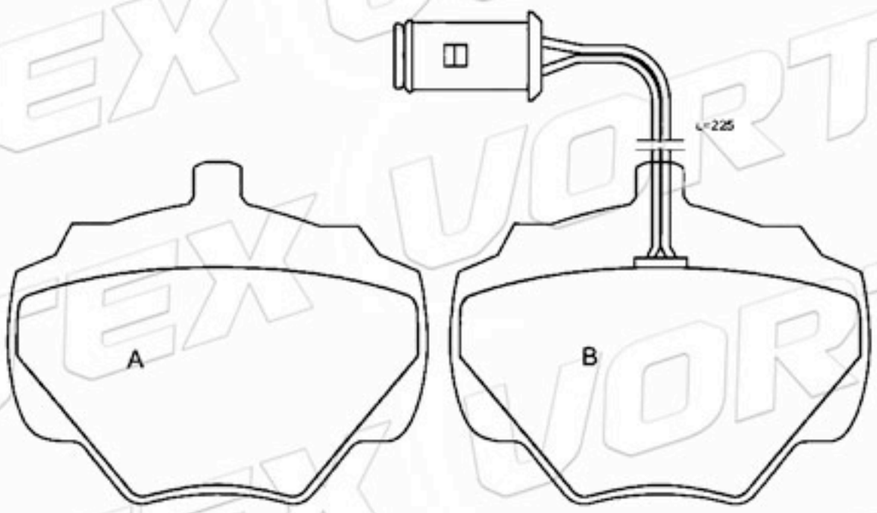

D622-7319	125.4	42.4	15.2	4	TOYOTA

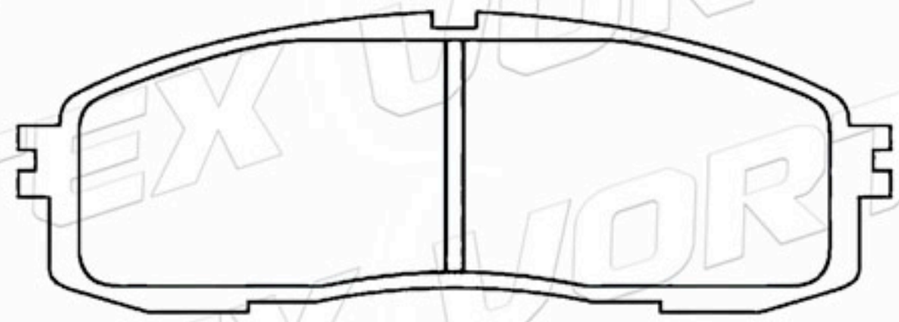

770120122	109.7	73.2	18.0	2A-2B	ALFA ROMEO FIAT RENAULT

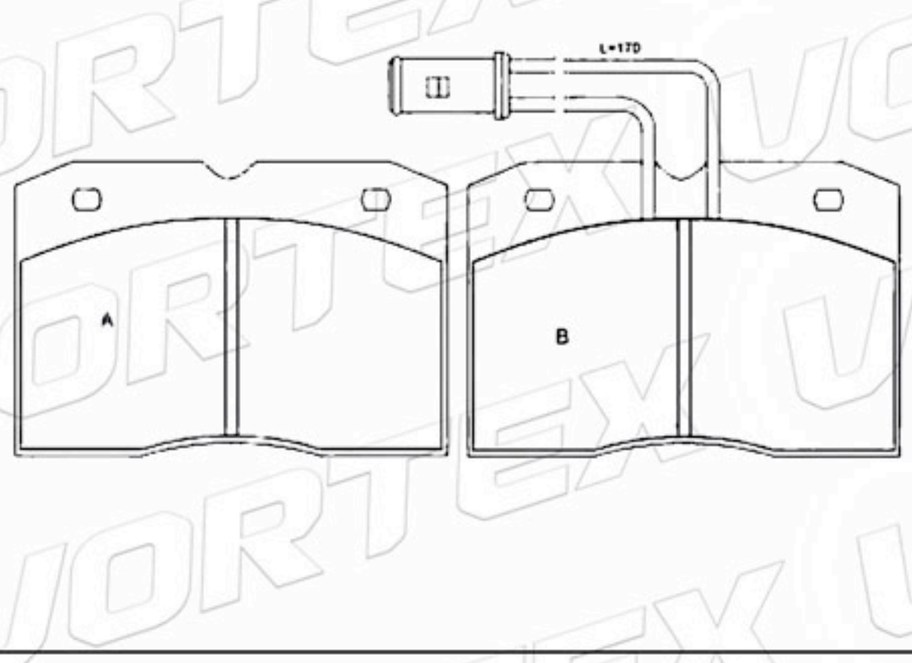

D109-7391	76.9	62.0	14.8	2A-2B	ALFA ROMEO

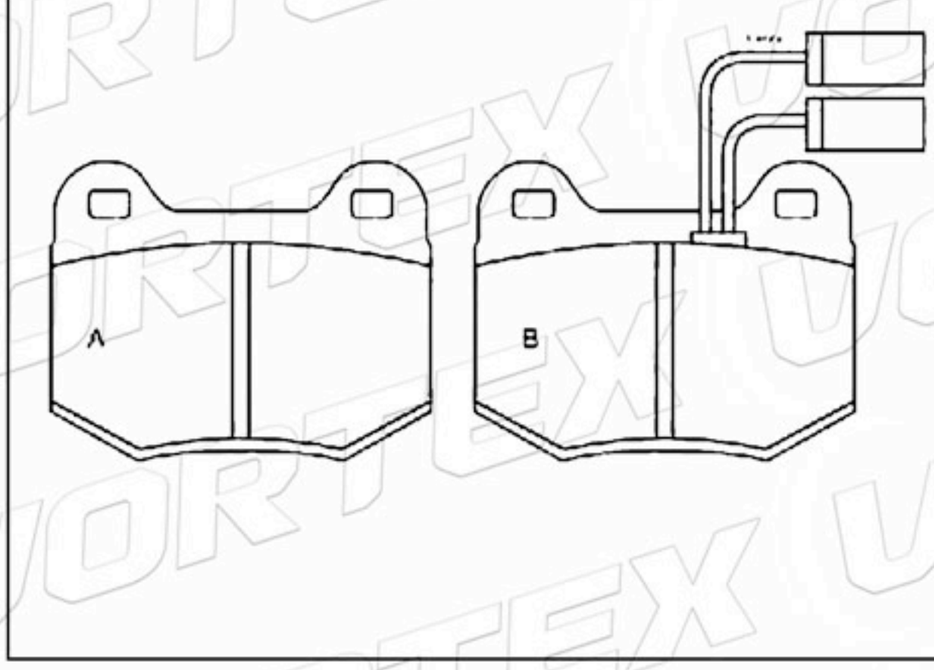

www.vortexautoparts.com
info@vortexautoparts.com
F&F Tower, Oficina 33-A, Calle 50, Ciudad de Panamá

Catálogo de Pastillas de Freno

D439-7323	95.0	52.5	17.5	4	SAAB

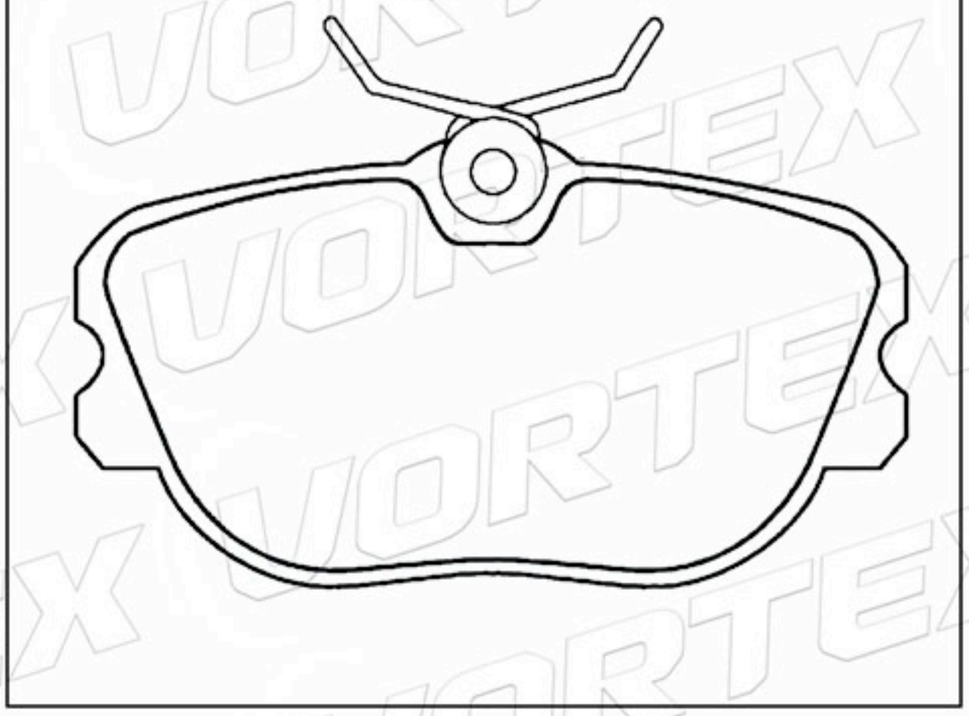

D1112-8216	87.0	52.9	16.5	4	FORD SEAT VOLKSWAGEN

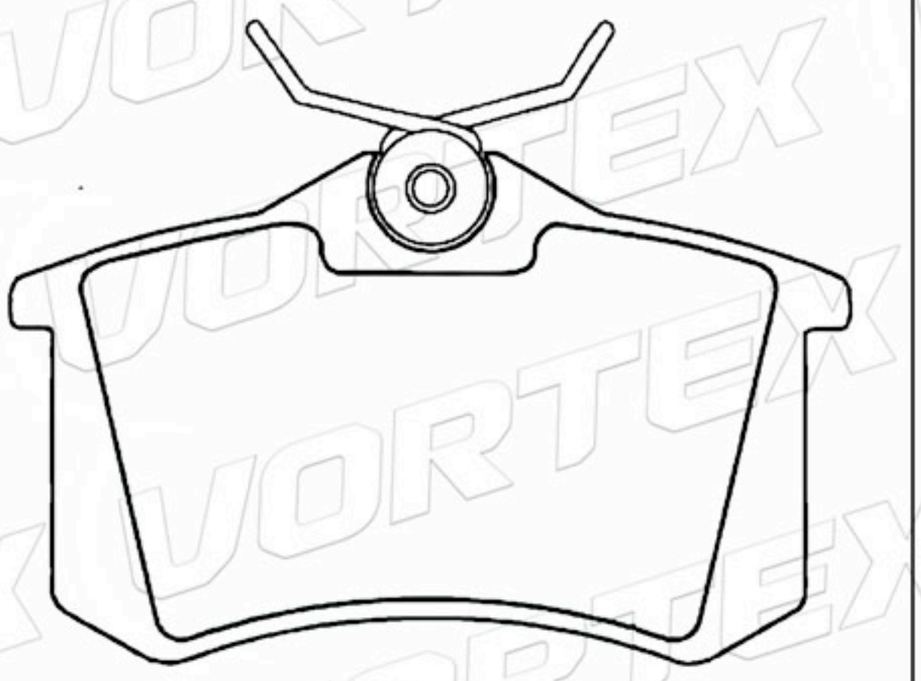

D363-7253	127.1	50.9	16.5	2A-2B	ISUZU

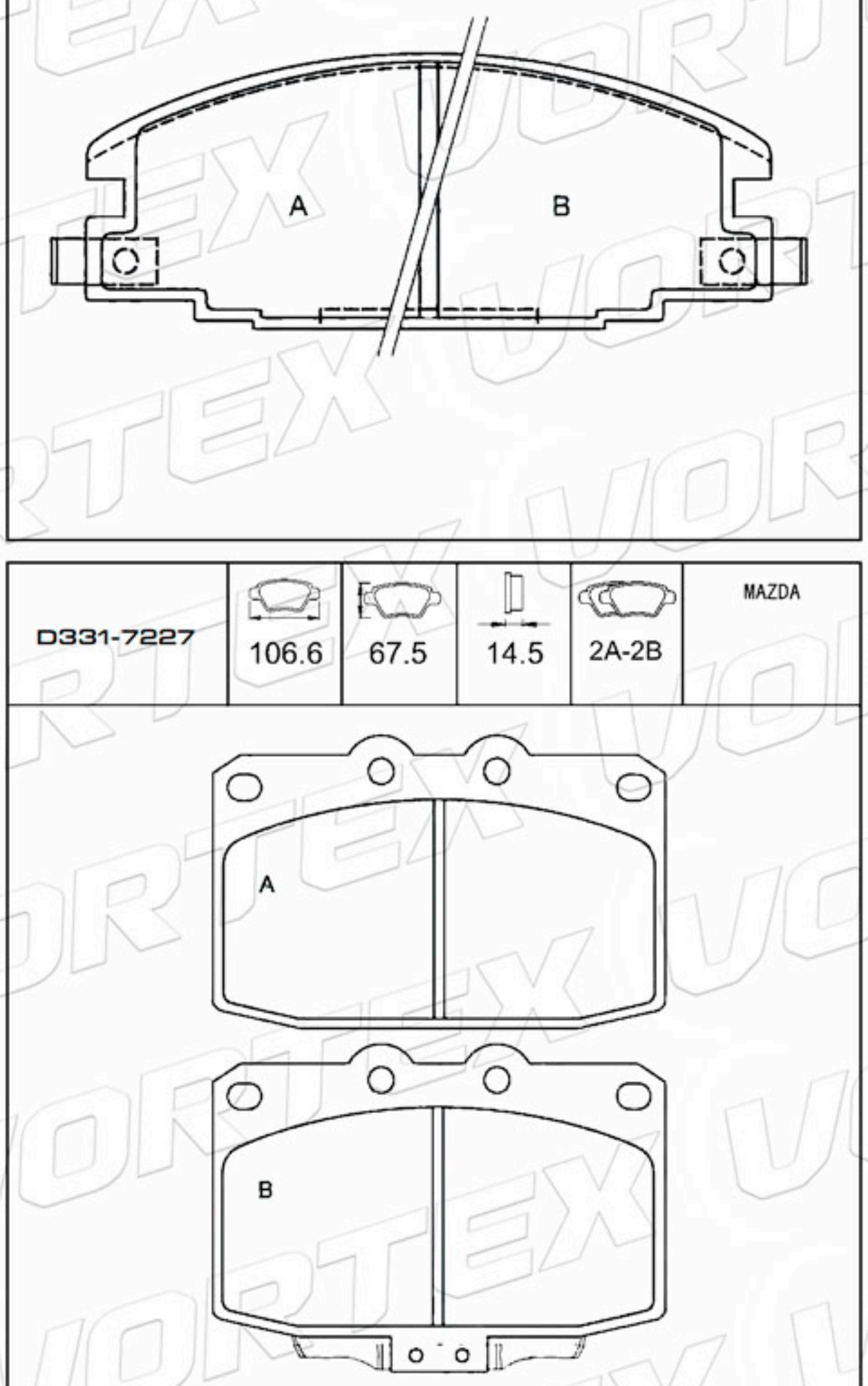

D709-7582	61.8	61.0	15.0	4	OPEL SAAB VAUXHALL

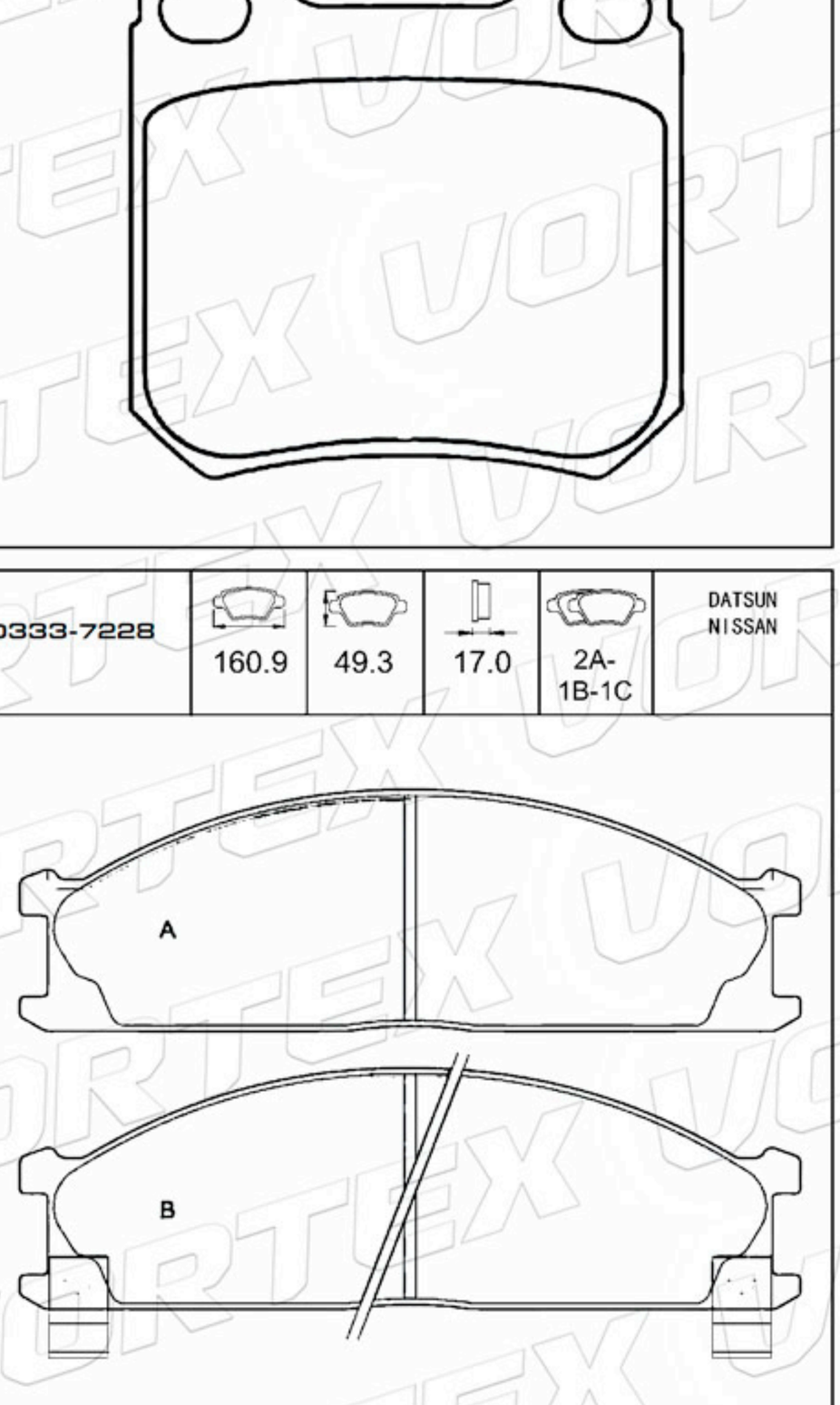

D331-7227	106.6	67.5	14.5	2A-2B	MAZDA

D333-7228	160.9	49.3	17.0	2A- 1B-1C	DATSUN NISSAN

www.vortexautoparts.com
info@vortexautoparts.com
F&F Tower, Oficina 33-A, Calle 50, Ciudad de Panamá

QS 9000 TÜV CERTIFIED ISO-9001 ISO-14001
SGS
GERMAN TECHNOLOGY

Catálogo de Pastillas de Freno

D409-7235	129.1	53.0	17.0	2A-1B-1C	HONDA ROVER

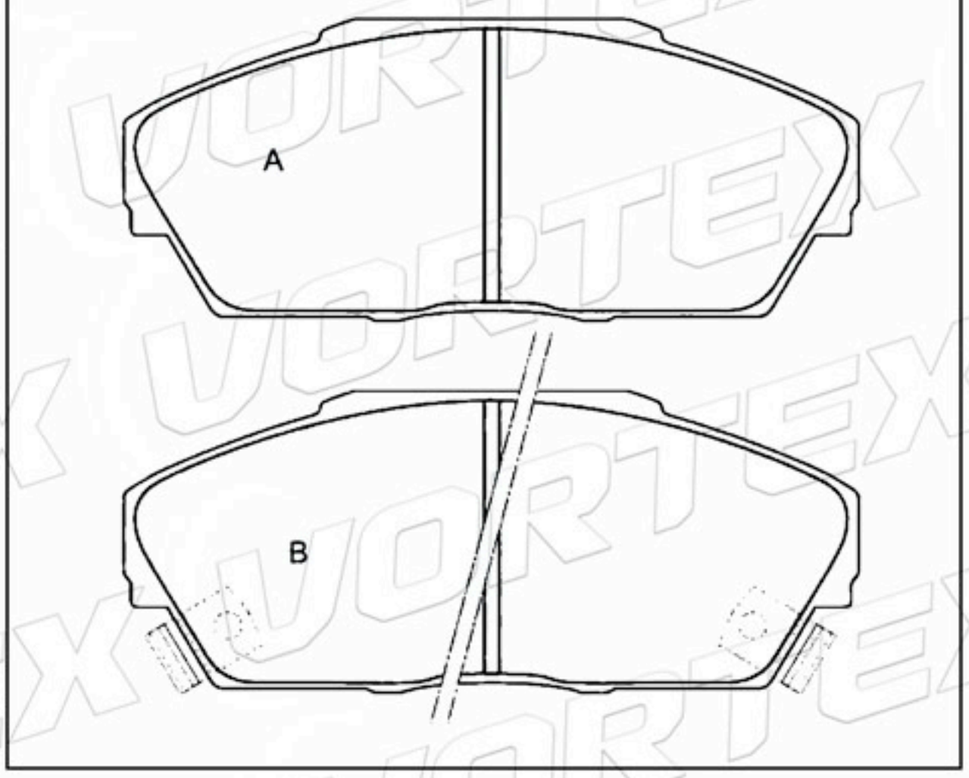

D1262-7236	85.1	50.0	15.0	2A-1B-1C	HONDA ROVER

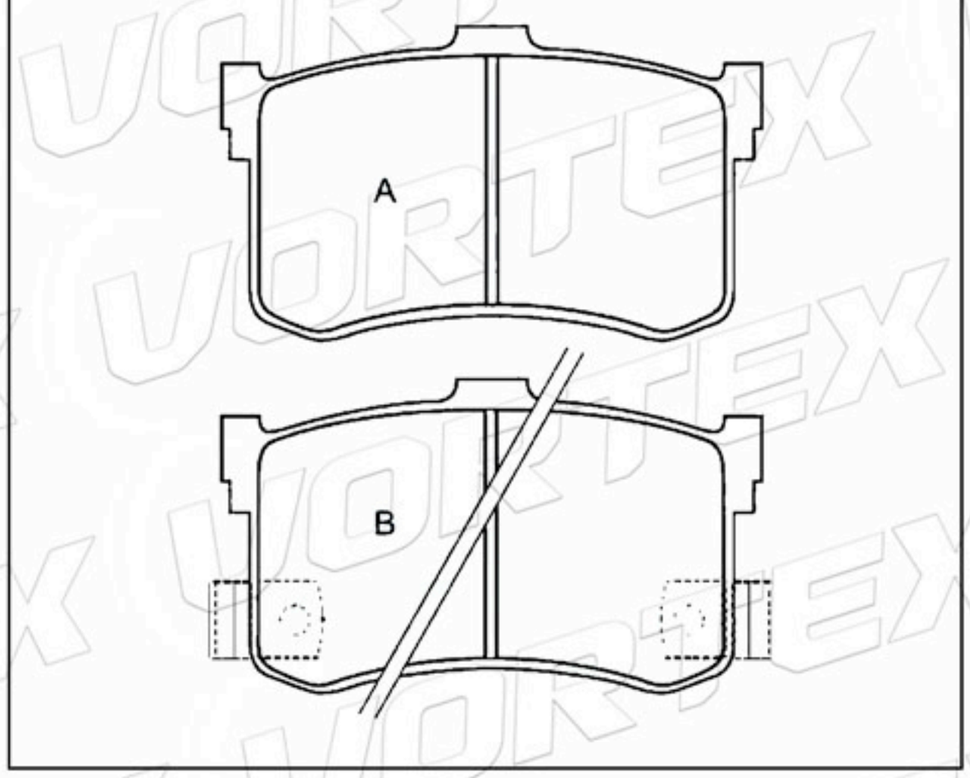

D590-7469	129.9	58.9	19.3	2A-2B	ALFA ROMEO FIAT LANCIA

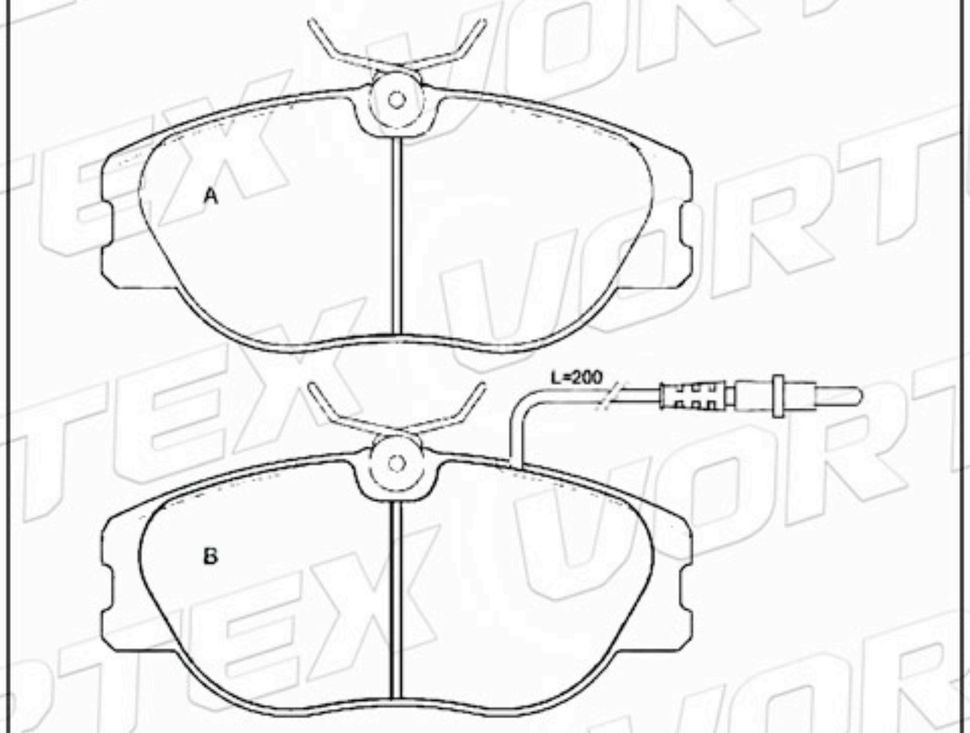

D590-7469	129.9	58.9	19.3	2A-2B	ALFA ROMEO

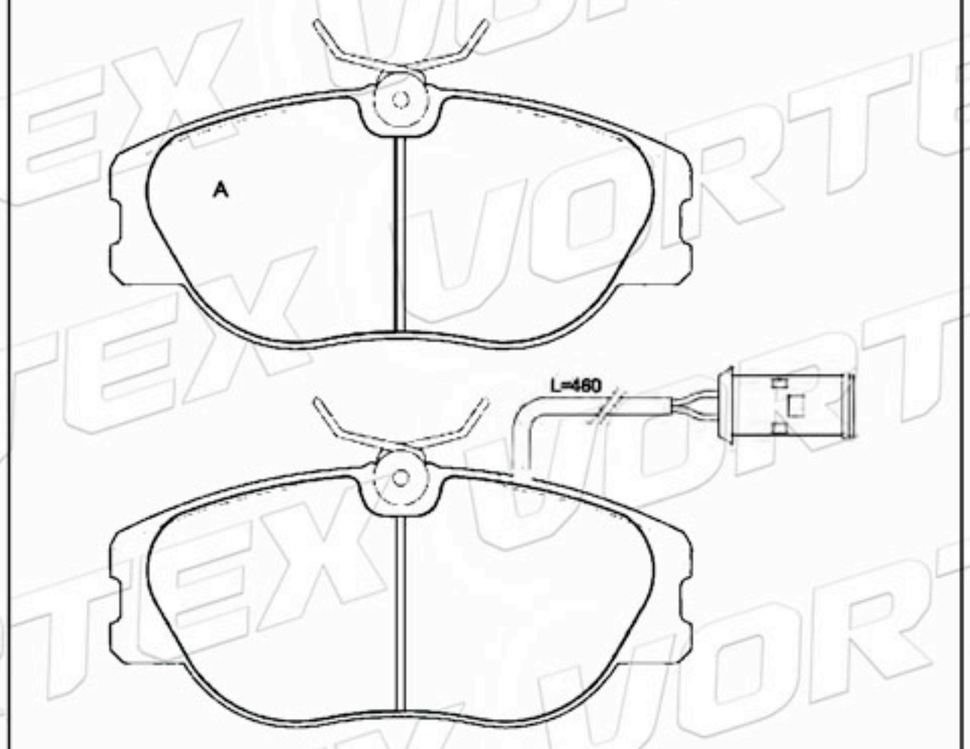

793470	89.9	63.4	17.0	3A-1B	FIAT

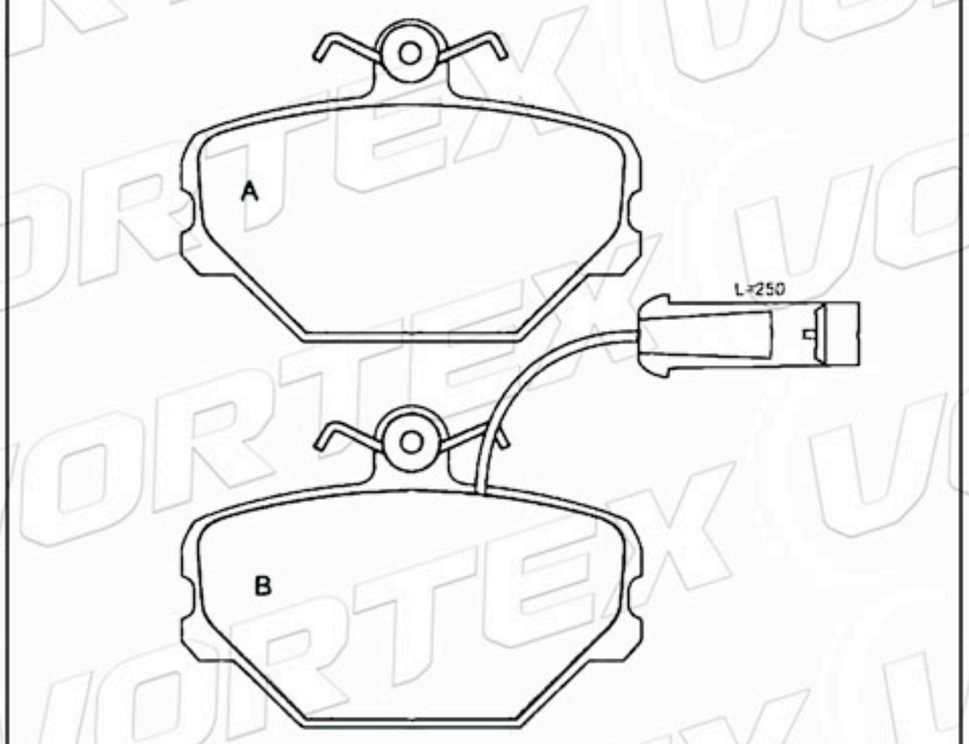

D1173-8284	104.2	66.6	17.0	2A-2B	ALFA ROMEO

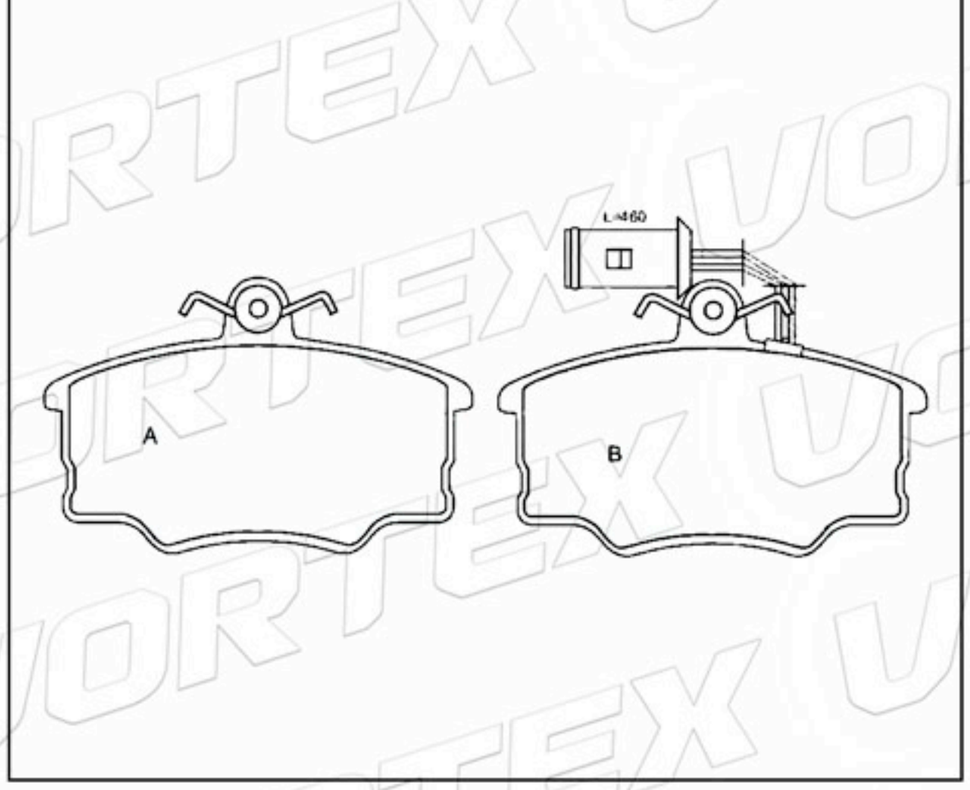

www.vortexautoparts.com
info@vortexautoparts.com
F&F Tower, Oficina 33-A, Calle 50, Ciudad de Panamá

Catálogo de Pastillas de Freno

D317-7169	131.1	62.2	15.0	2A-1B-1C	MAZDA

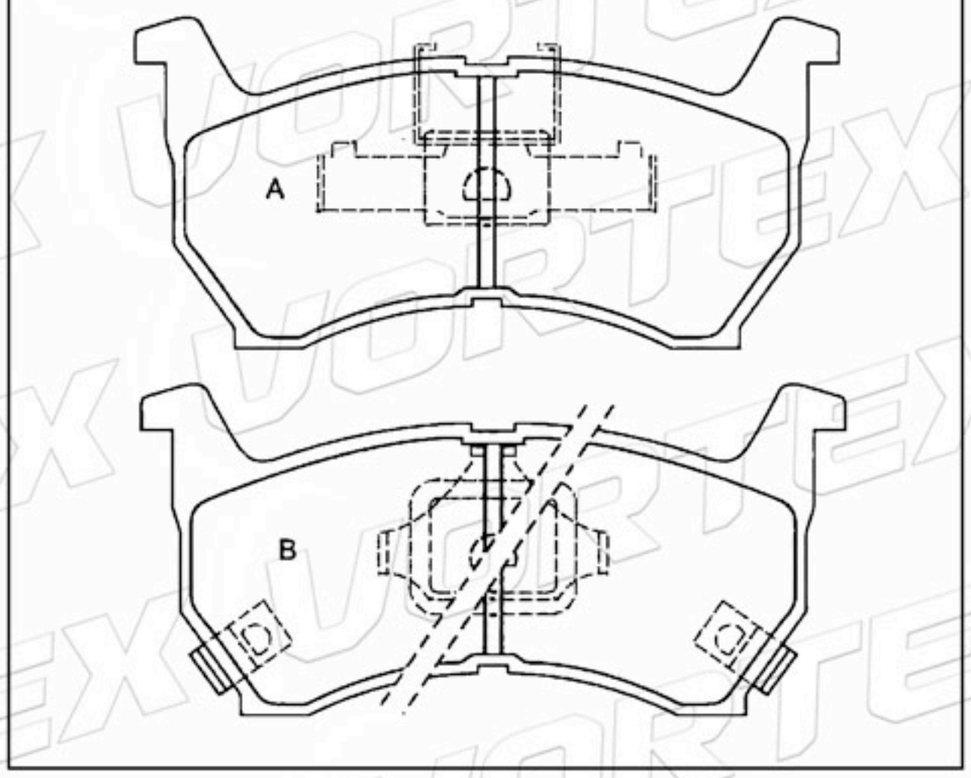

D336-7231	125.5	56.0	15.5	2A-2B	TOYOTA

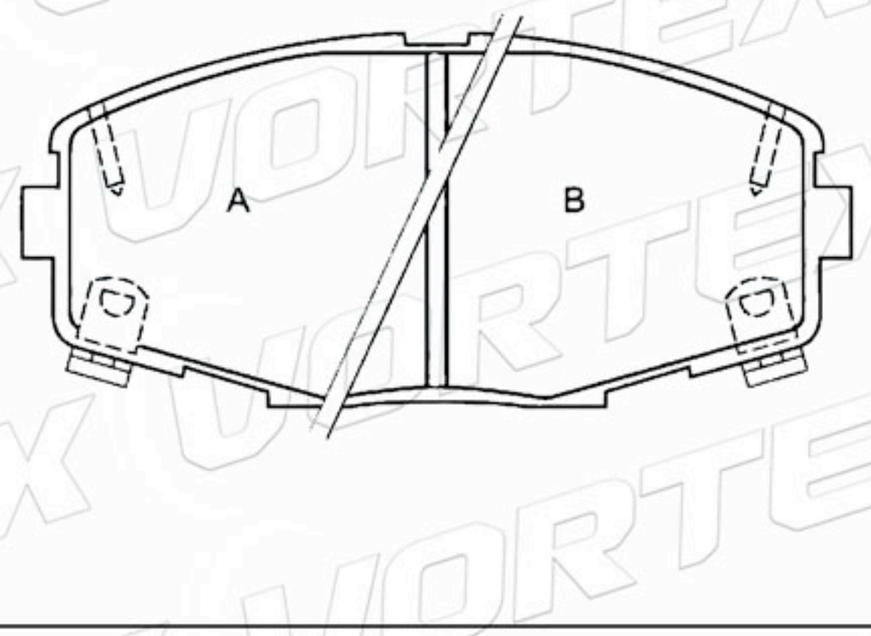

D454-7334	95.0	49.0	18.5	2A-2B	PEUGEOT

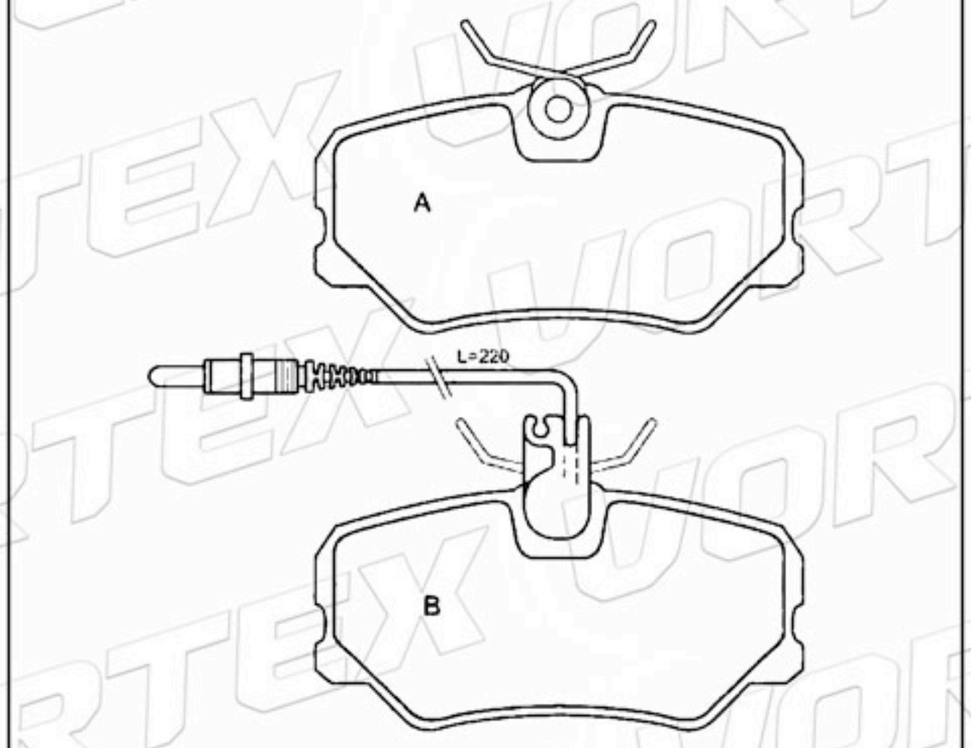

D1006-7909	156.4	55.1	19.5	2A-2B	SAAB

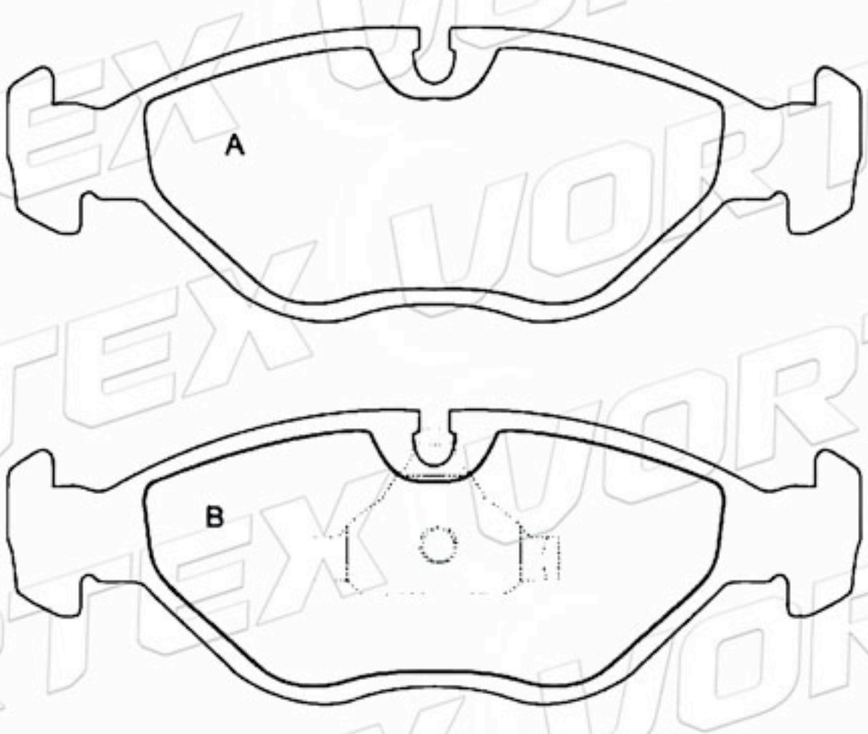

D394-7284	156.4	64.0	20.3	2A-2B	BMW

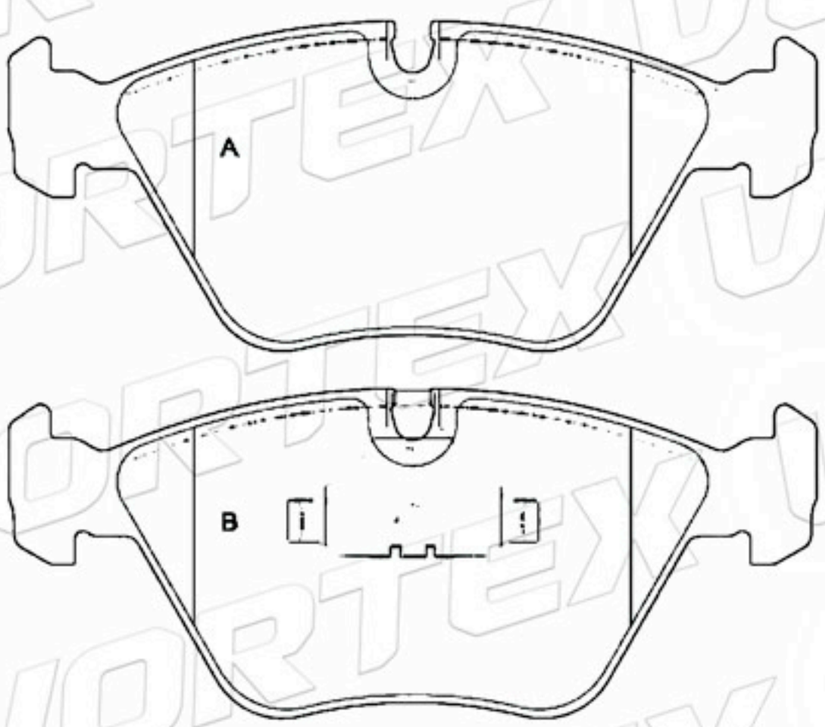

D419-7532	144.9	67.1	19.0	2A-2B	TOYOTA

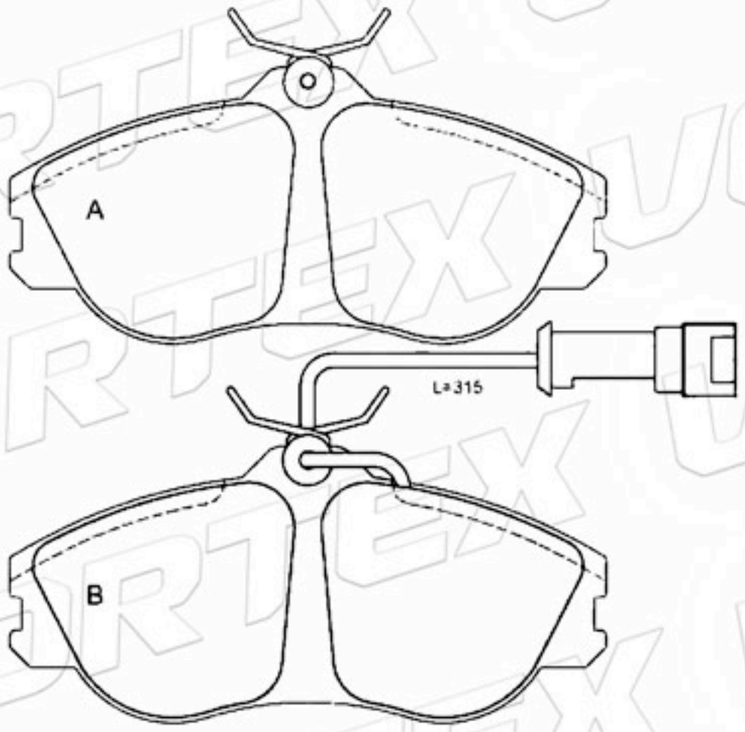

www.vortexautoparts.com
info@vortexautoparts.com
F&F Tower, Oficina 33-A, Calle 50, Ciudad de Panamá

Catálogo de Pastillas de Freno

D861-7736	61.4	56.3	15.0	4	VOLVO

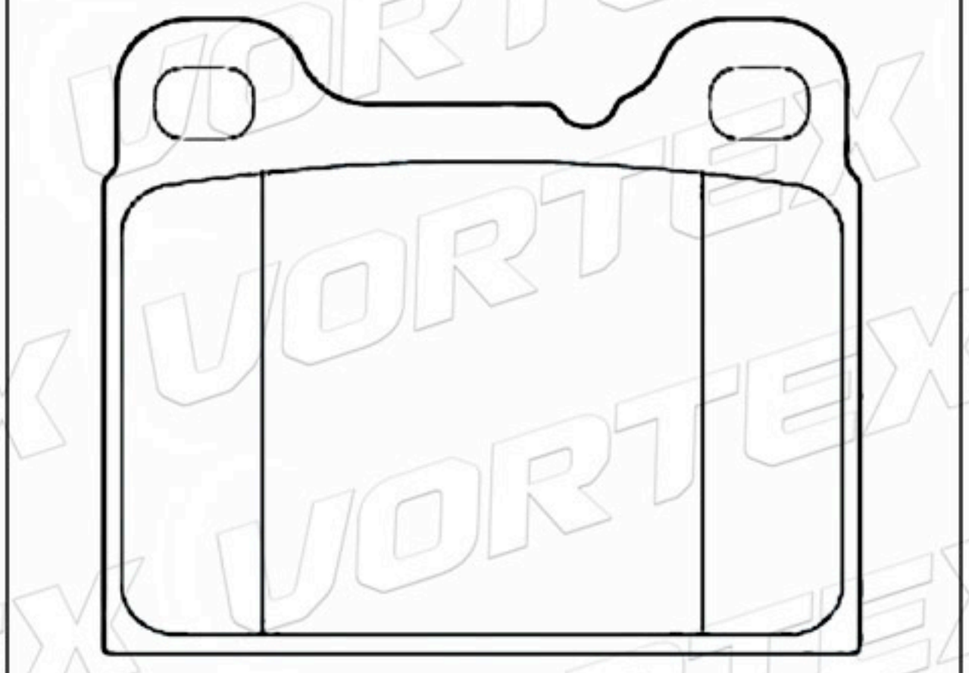

9946023	109.9	58.7	19.0	2A-2B	ALFO ROMEO LANCIA

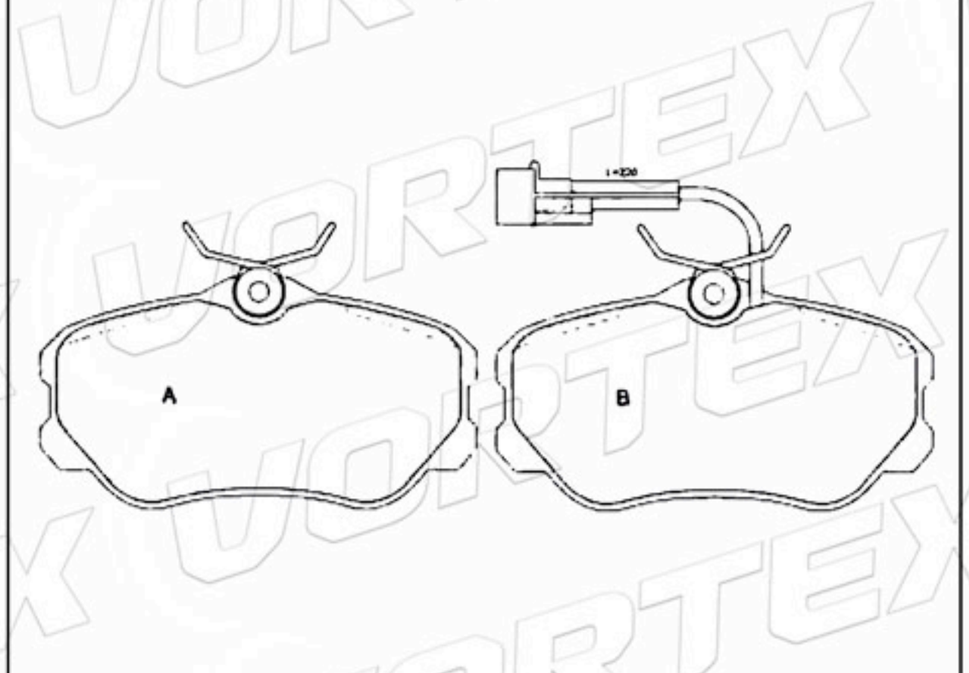

D492-7372	113.9	62.3	17.0	4	VOLVO

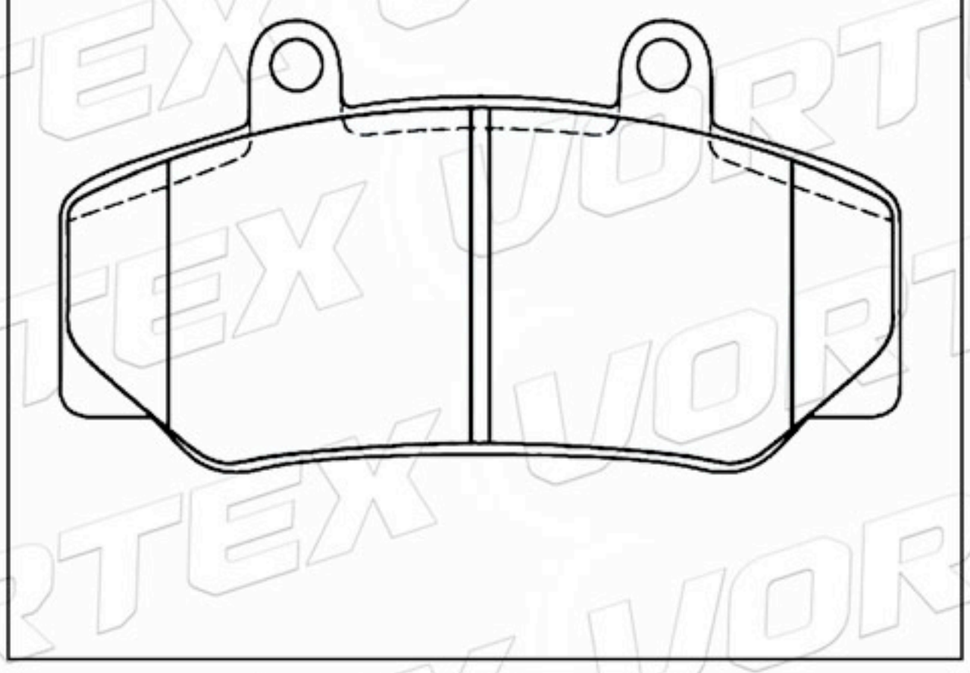

D349-7241	127.9	57.0	17.0	2A-1B-1C	MITSUBISHI

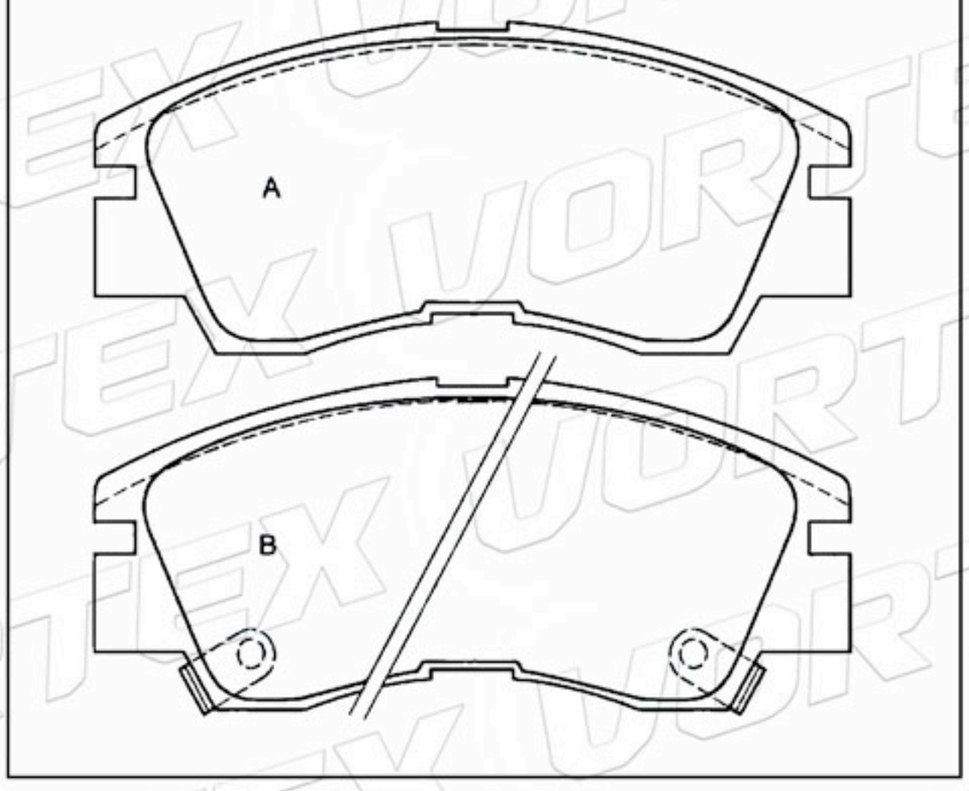

D275-7155	108.6	40.4	16.0	2A-1B-1C	DATSUN NISSAN

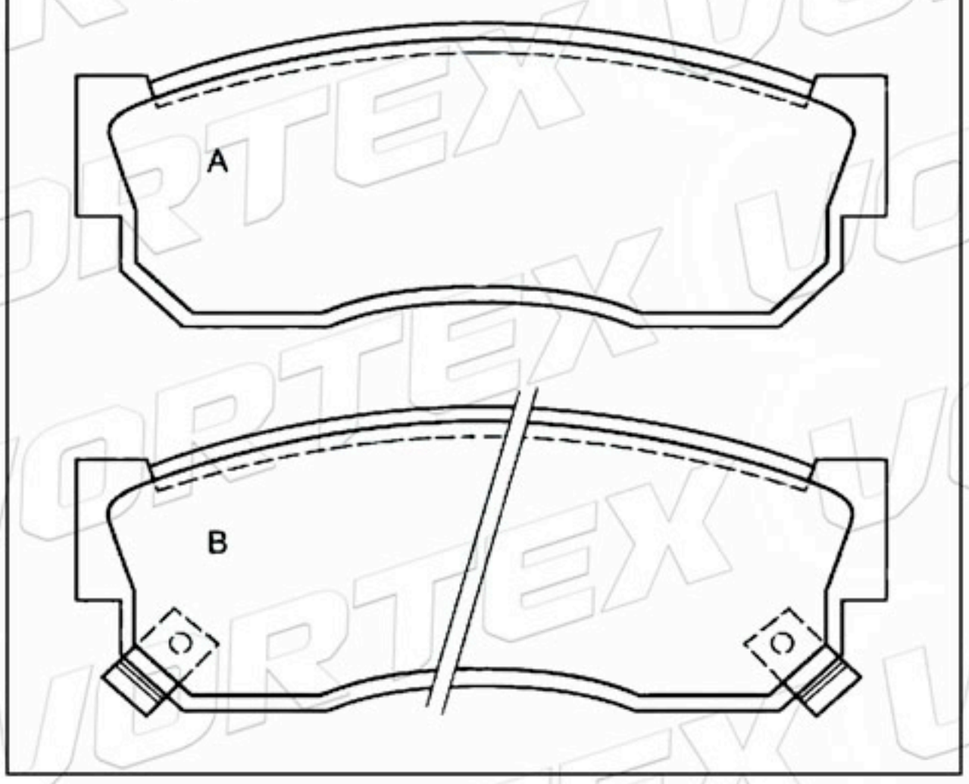

D1199-8319	133.2	52.2	15.2	4	FORD MAZDA

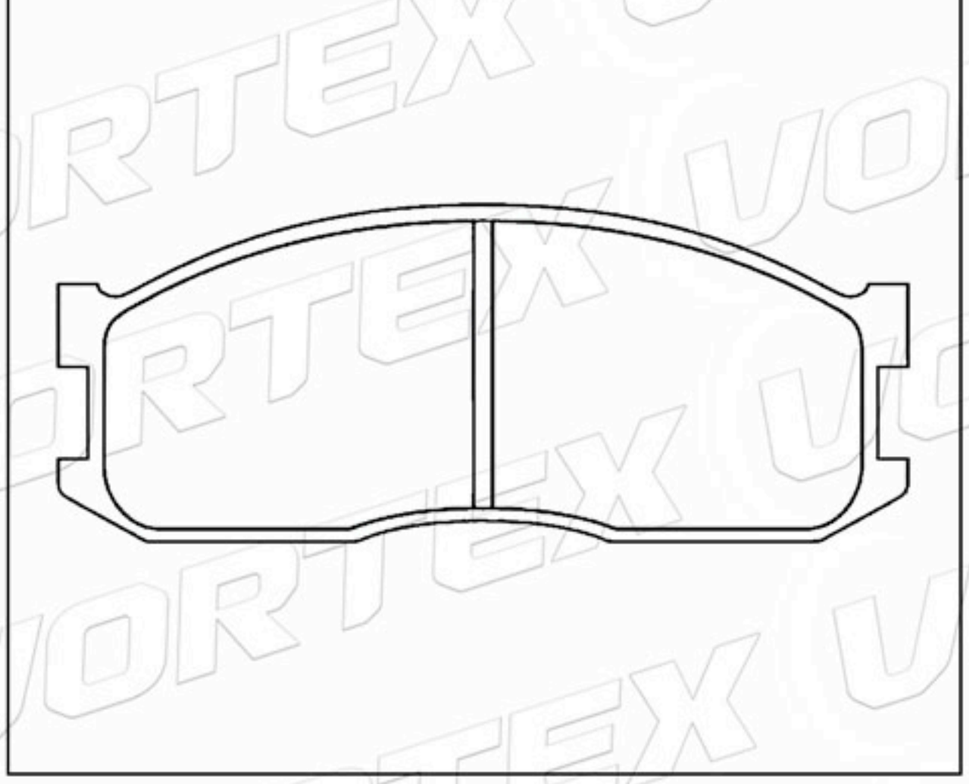

www.vortexautoparts.com
info@vortexautoparts.com
F&F Tower, Oficina 33-A, Calle 50, Ciudad de Panamá

Catálogo de Pastillas de Freno

D1199-8319	133.2	52.2	15.2	2A-1B-1C	MAZDA

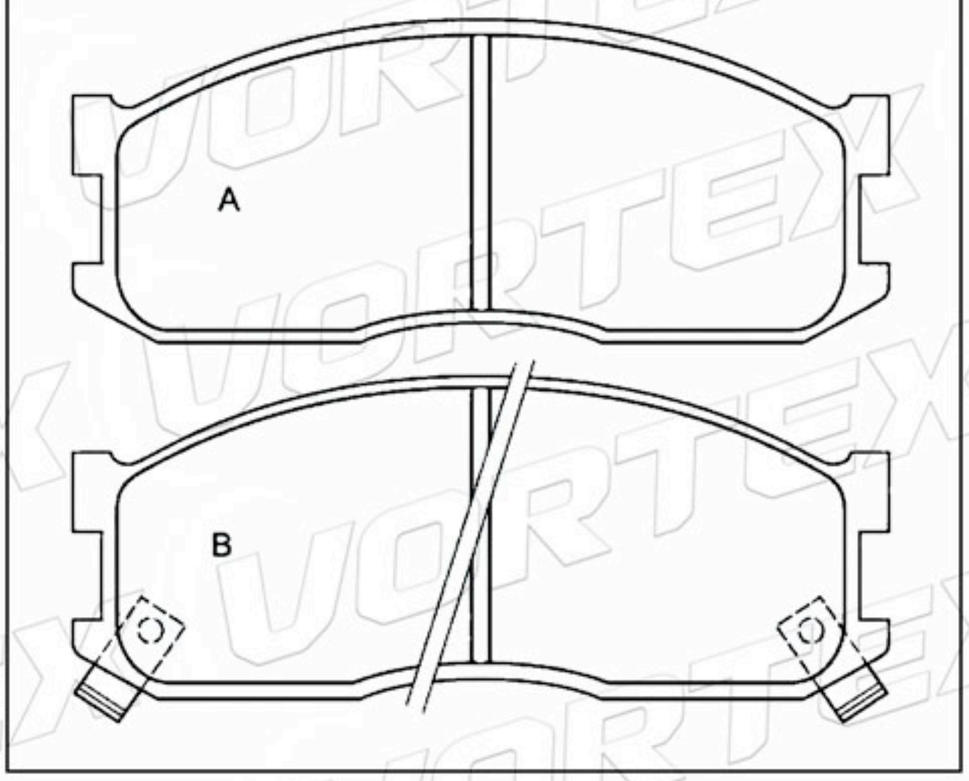

D507-7386	127.5	54.0	17.0	4	HONDA

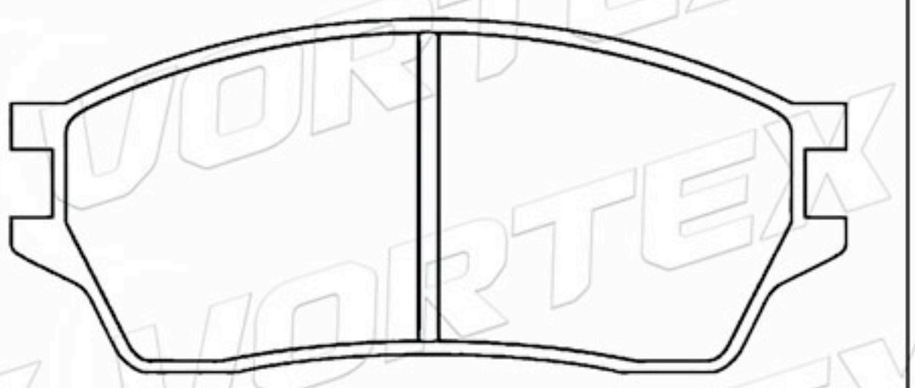

D507-7386	127.5	54.0	17.0	2A-1B-1C	HONDA

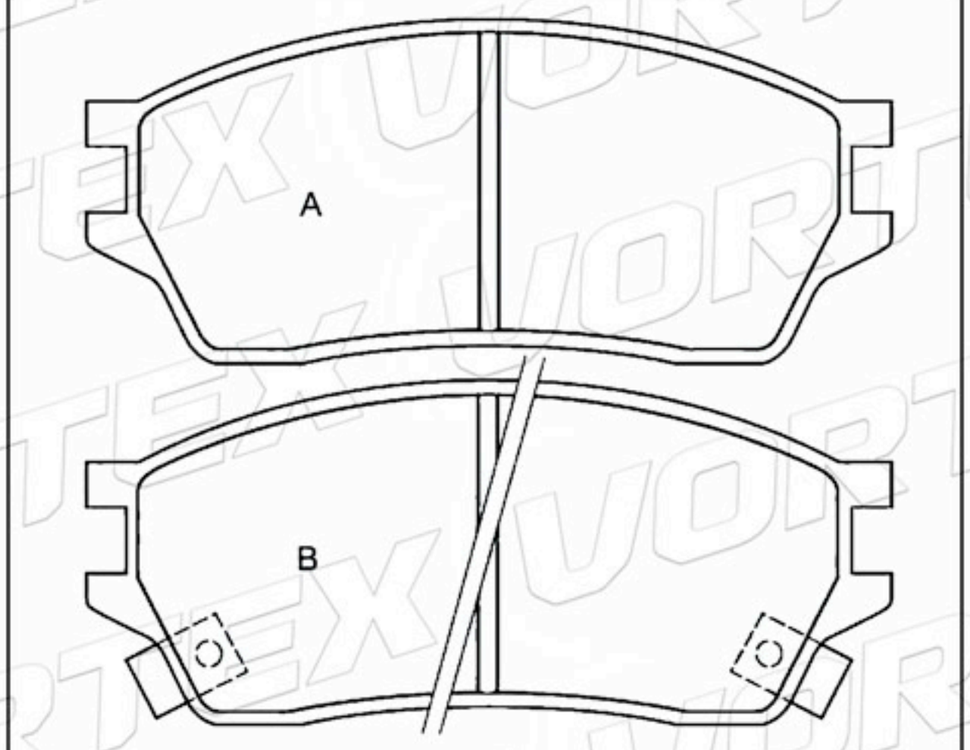

D1255-8374	129.3	67.9	17.5	3A-1B	HONDA ROVER

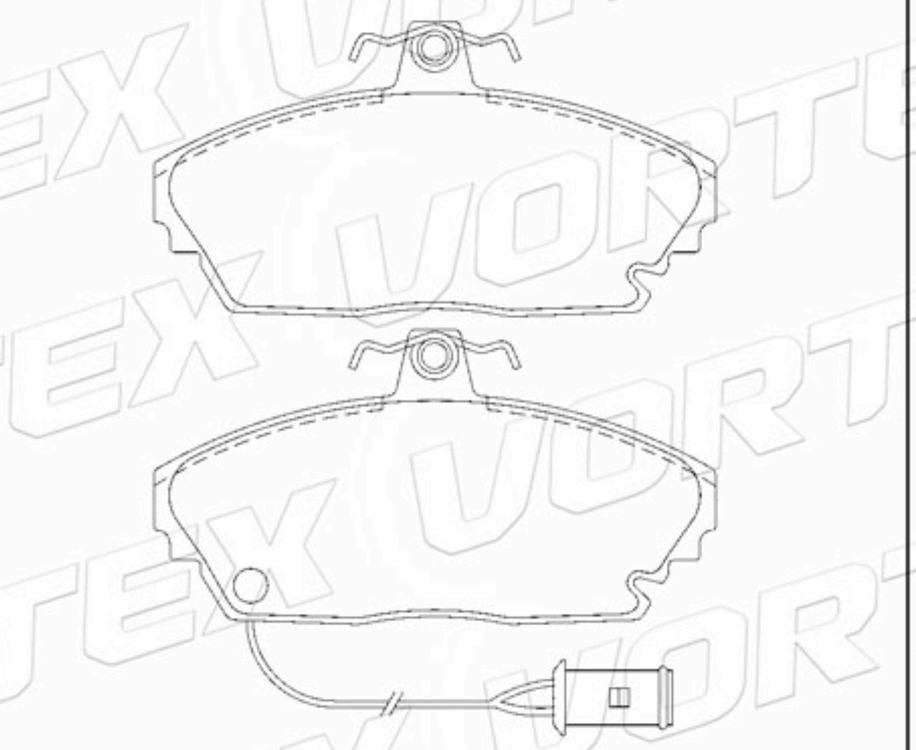

D1255-8374	129.3	67.9	17.5	3A-1B	HONDA ROVER

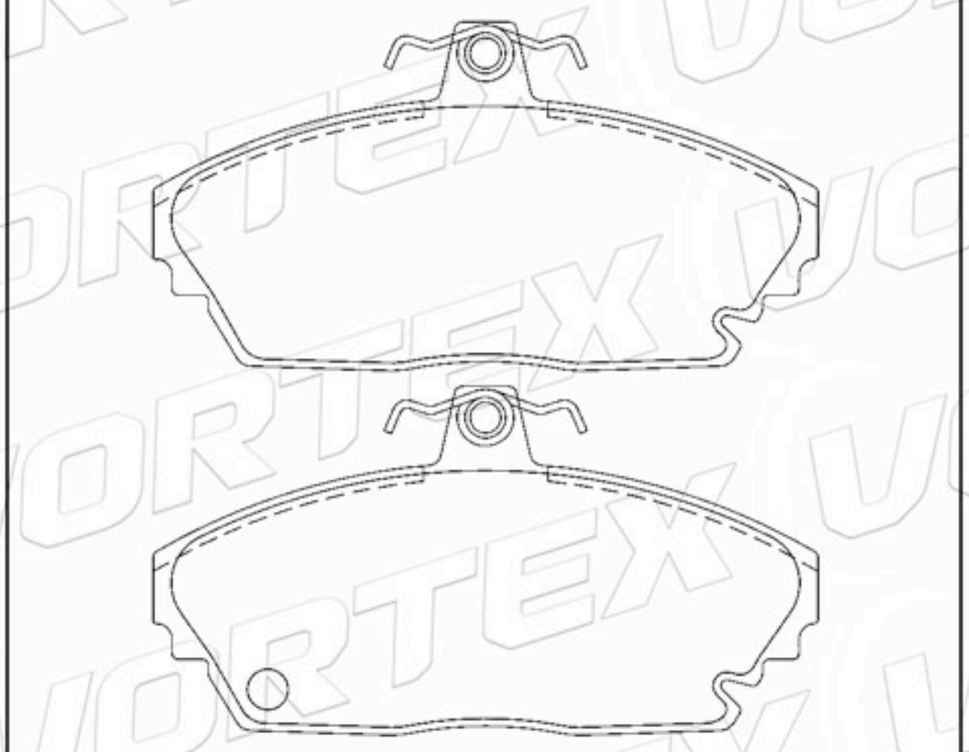

45215SG9000	129.9	72.0	17.5	3A-1B	HONDA ROVER

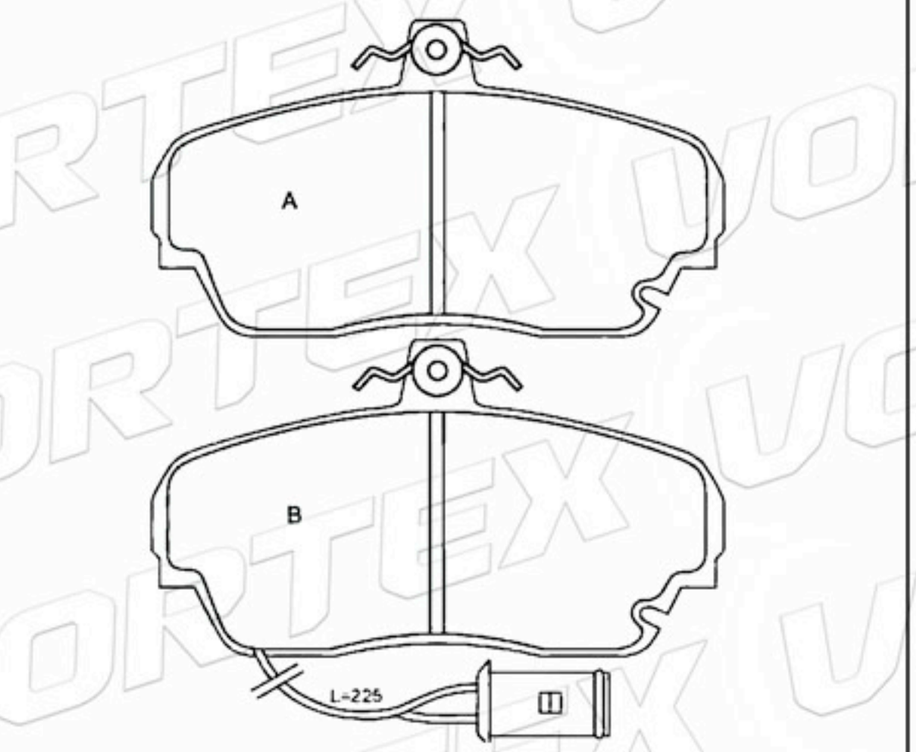

www.vortexautoparts.com
info@vortexautoparts.com
F&F Tower, Oficina 33-A, Calle 50, Ciudad de Panamá

Catálogo de Pastillas de Freno

D406-7295	85.0	62.0	14.0	3A-1B	HONDA ROVER

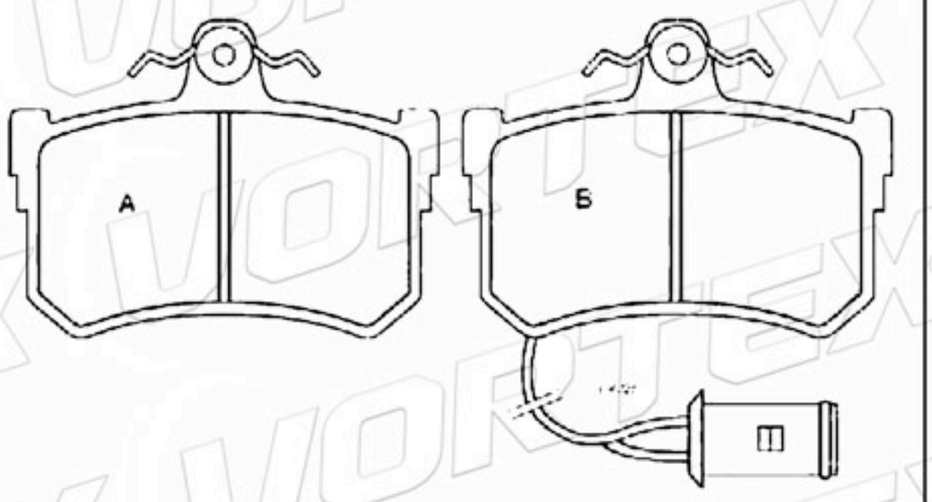

D564-7443	89.0	35.5	13.0	2A-1B-1C	HONDA

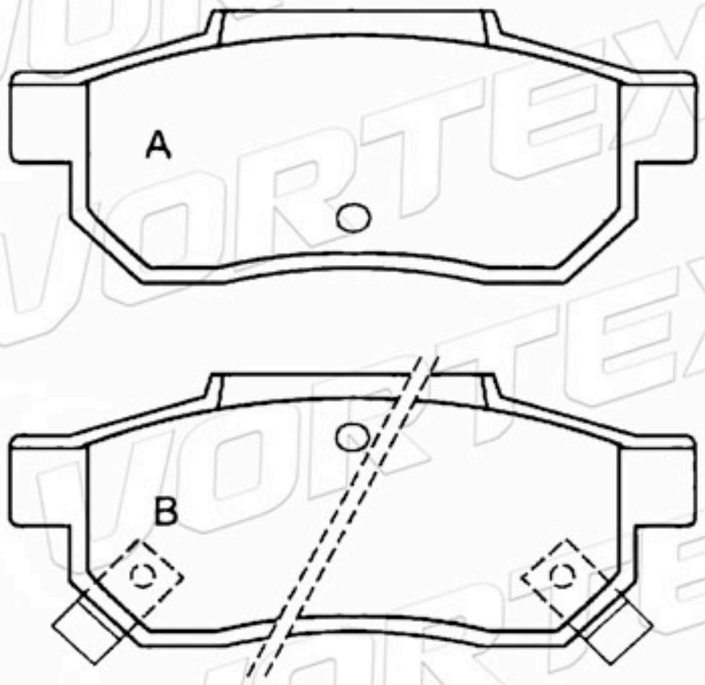

D564-7443	89.0	35.2	13.0	2A-1B-1C	HONDA

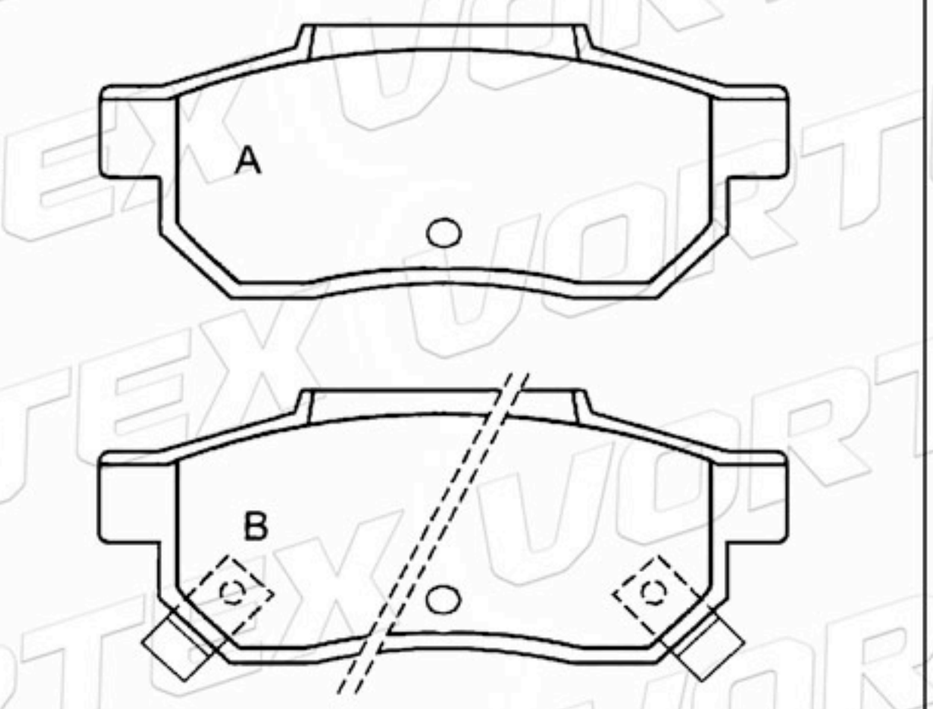

D359-7250	131.3	45.0	15.0	2A-2B	SUZUKI

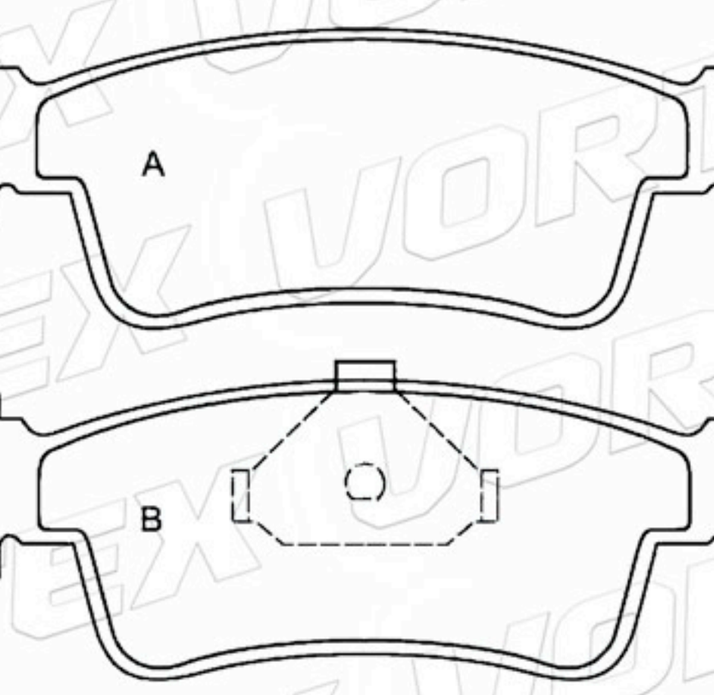

D286-7189	97.8	65.5	17.1	4	FERRARI PORSCHE

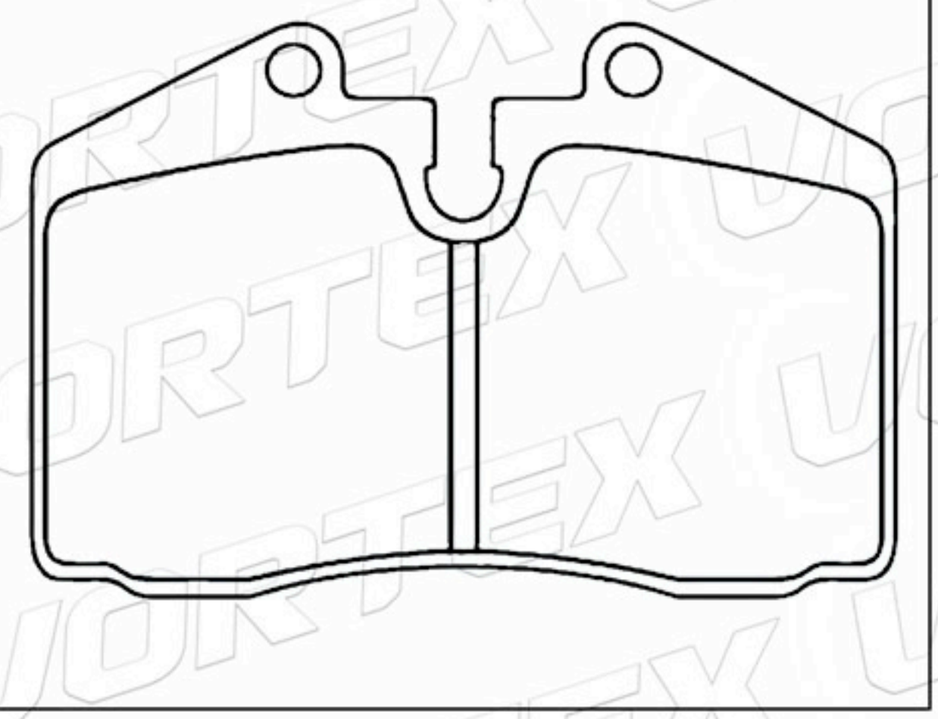

D285-7188	120.9	48.2	15.3	2A-2B	ISUZU VAUXHALL

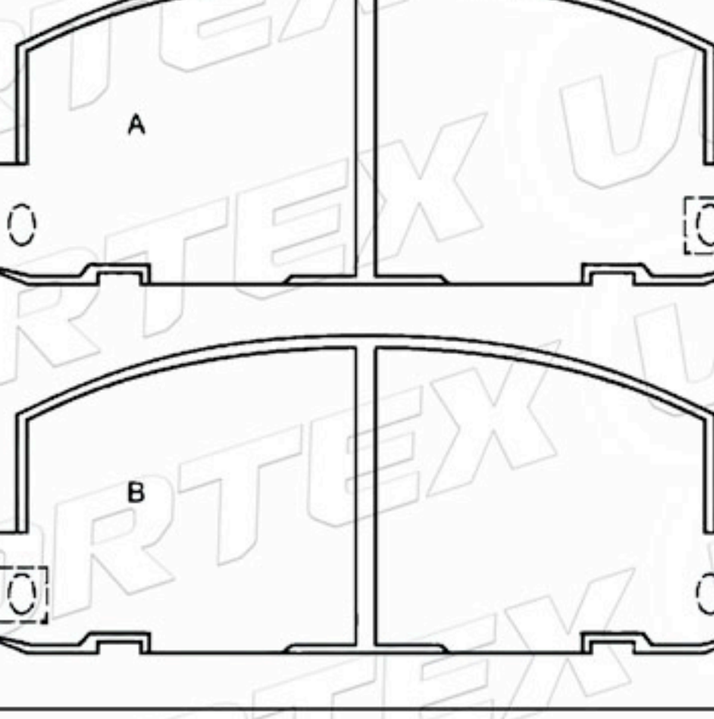

www.vortexautoparts.com
info@vortexautoparts.com
F&F Tower, Oficina 33-A, Calle 50, Ciudad de Panamá

Catálogo de Pastillas de Freno

D671-7551	126.8	68.6	18.0	4	ROVER

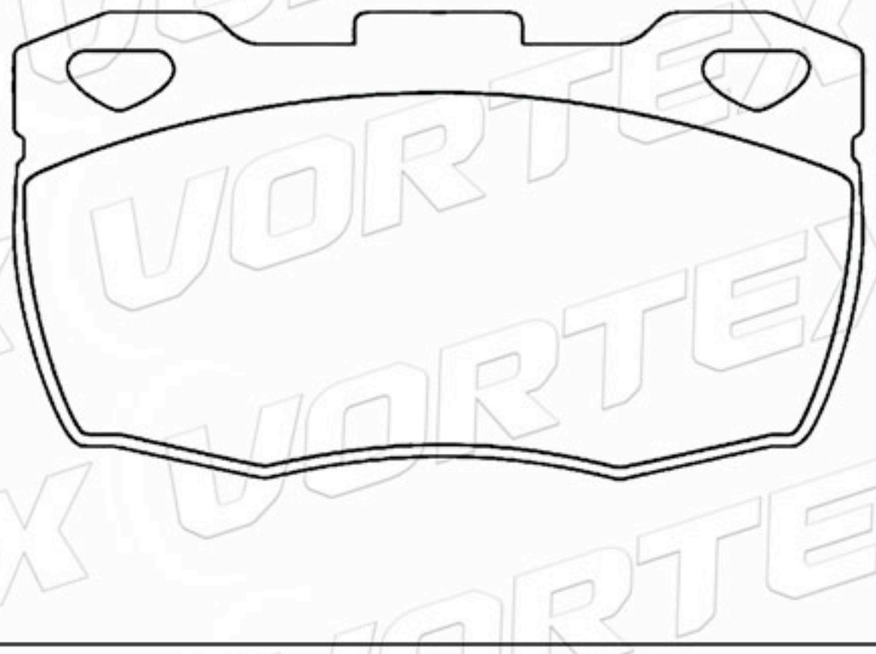

D520-7401	104.9	72.3	18.5	4	ROVER

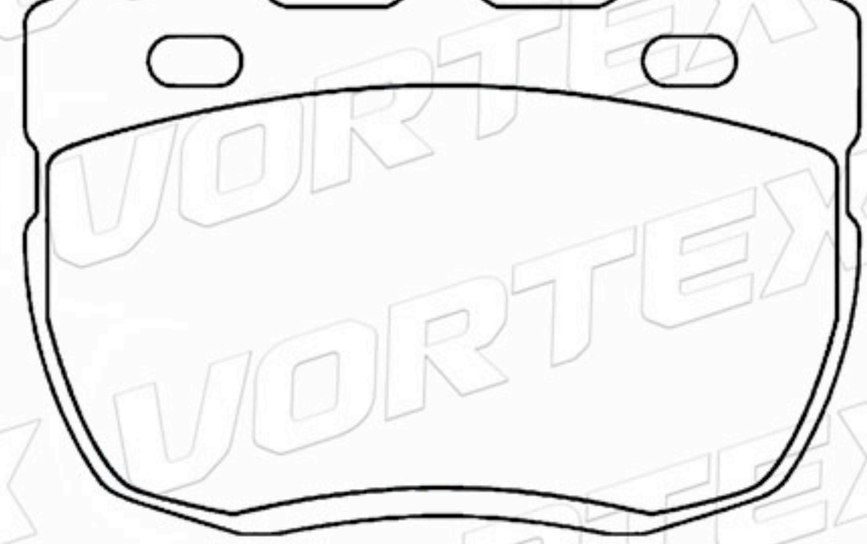

D397-7203	111.4	46.0	13.0	2A-2B	ISUZU

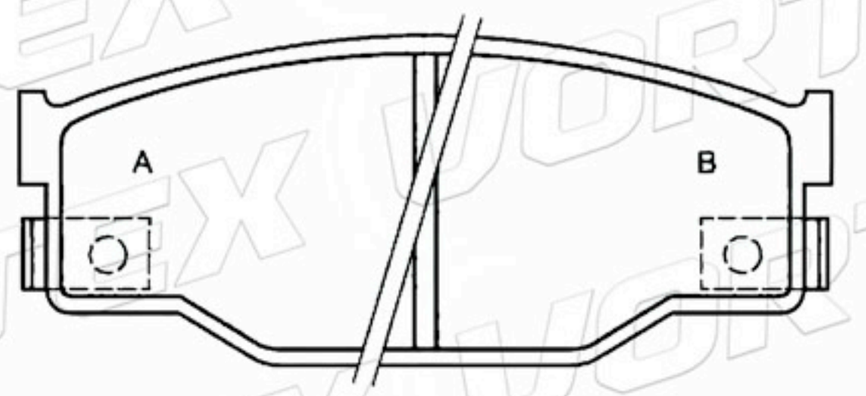

D301-7204	106.9 110.6	41.0 44.6	15.0	1A-1B 1C-1D	ISUZU

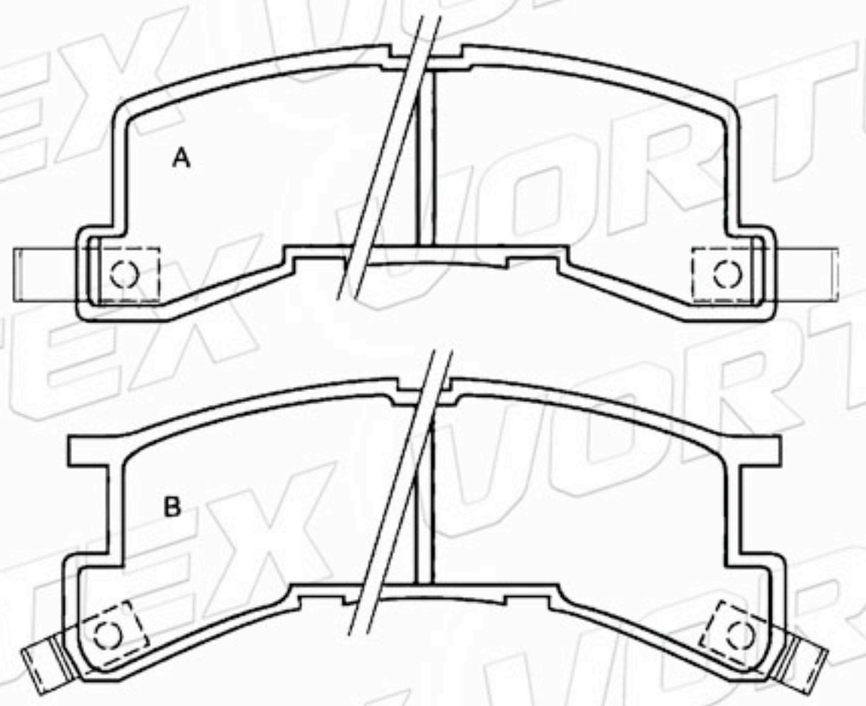

D297-7198	95.1	45.6	14.5	4	ISUZU



D560-7439	127.7	48.0	15.0	2A- 1B-1C	HONDA

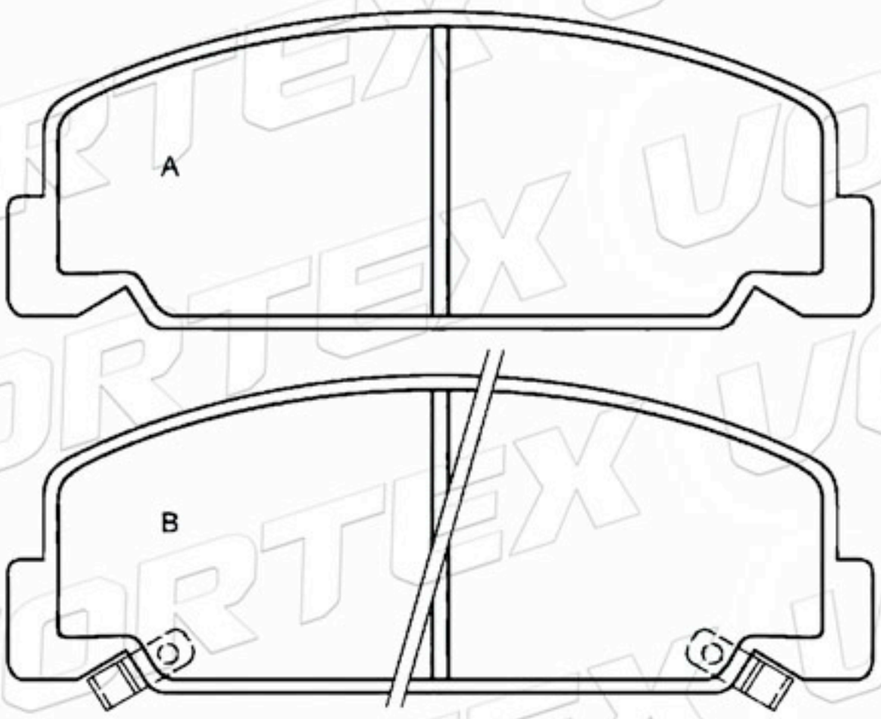

www.vortexautoparts.com
info@vortexautoparts.com
F&F Tower, Oficina 33-A, Calle 50, Ciudad de Panamá

QS 9000 TÜV CERTIFIED ISO-9001 ISO-14001
SGS
GERMAN TECHNOLOGY

Catálogo de Pastillas de Freno

D459-0610	111.3	47.0	15.5	4	HONDA

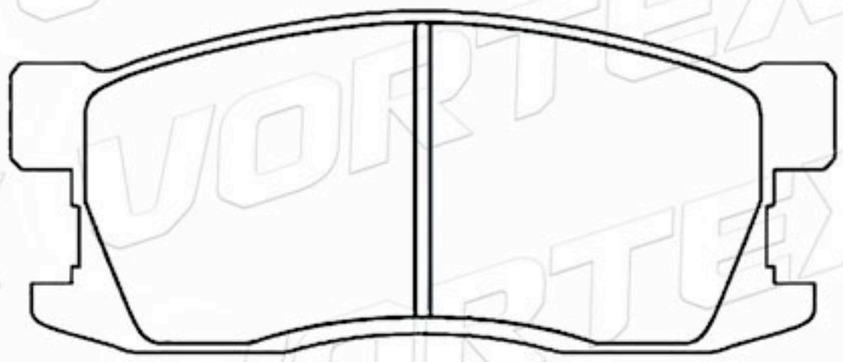

41060-C7126	141.9 142.1	53.4 58.5	15.0	2A-2B	DATSUN NISSAN

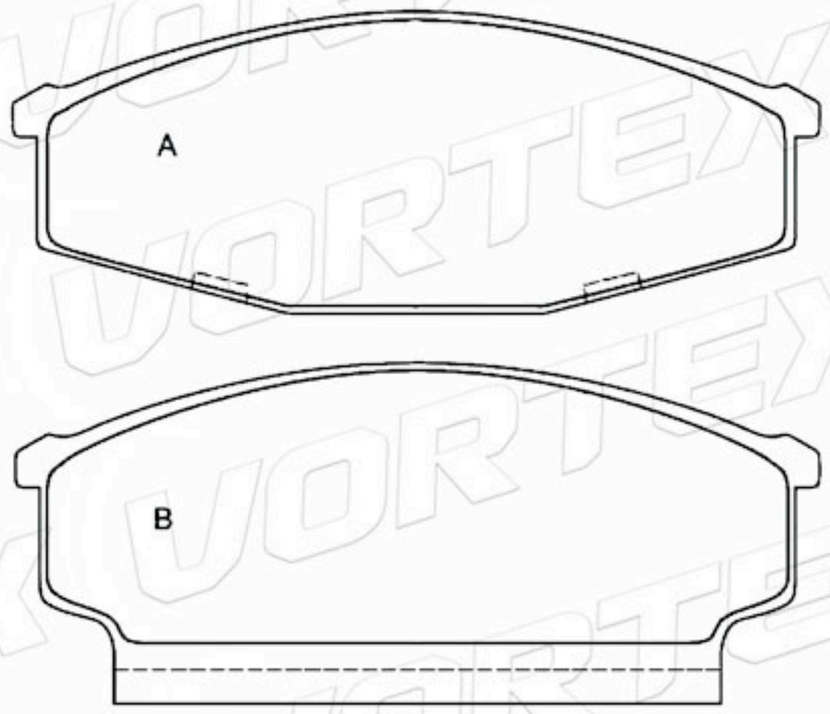

D1062-7968	175.1	85.6	21.7	4	MERCEDES

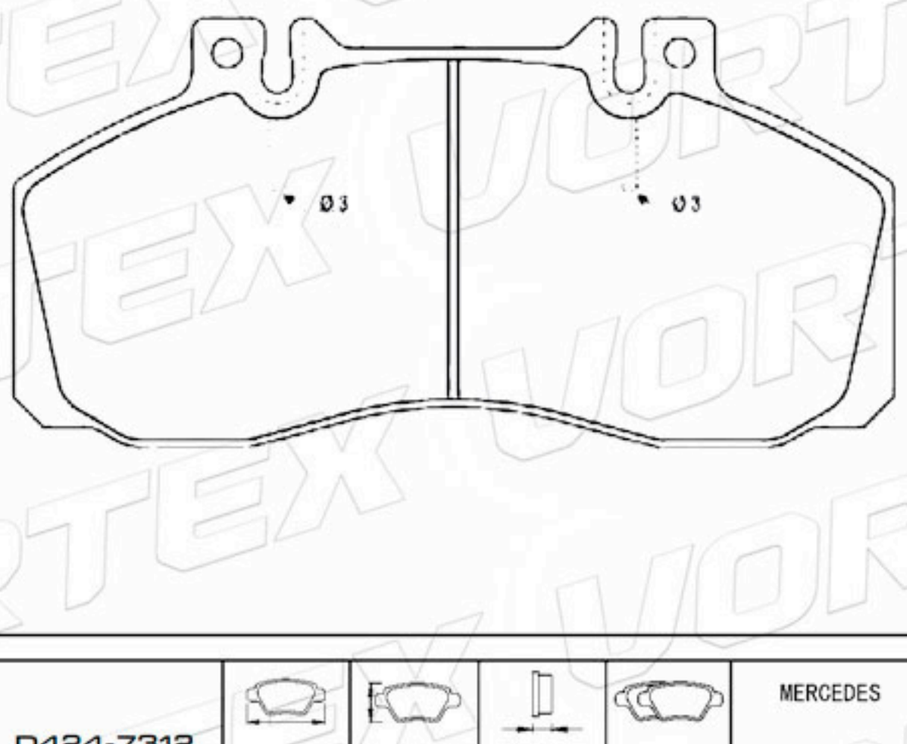

D1062-7968	175.1	85.6	21.7	4	MERCEDES

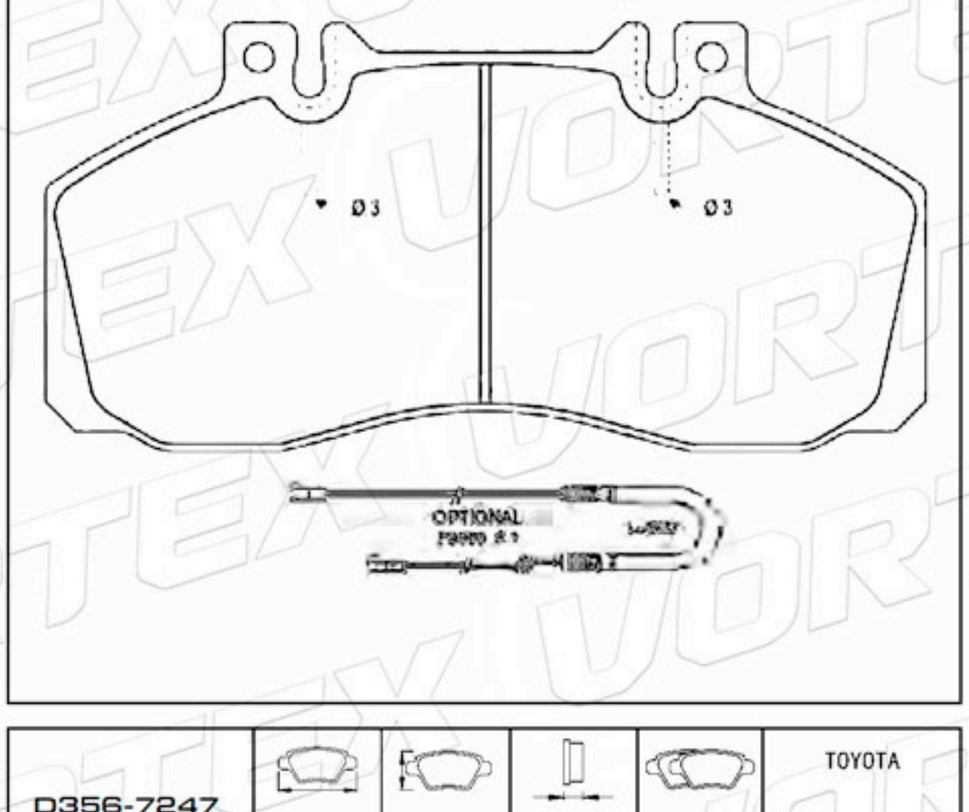

D424-7312	89.7	70.3	17.5	4	MERCEDES

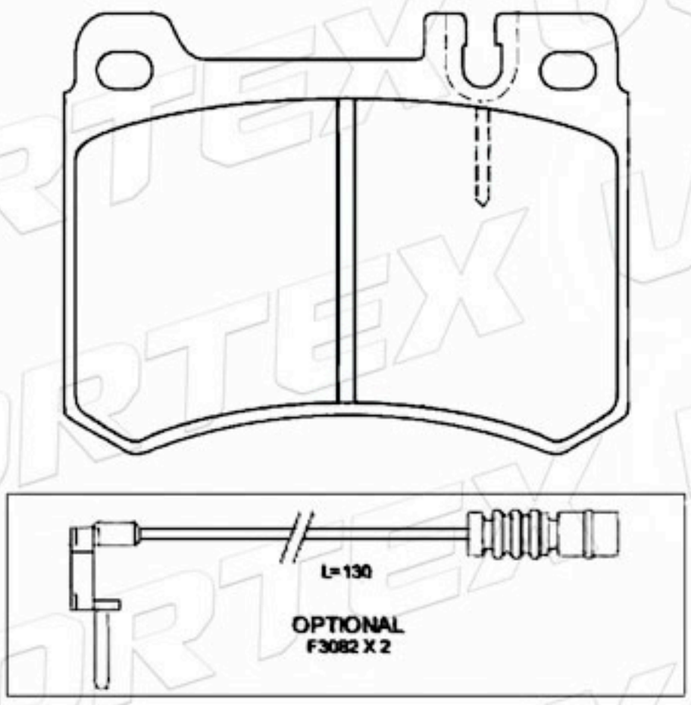

D356-7247	119.8	53.9	15.0	4	TOYOTA

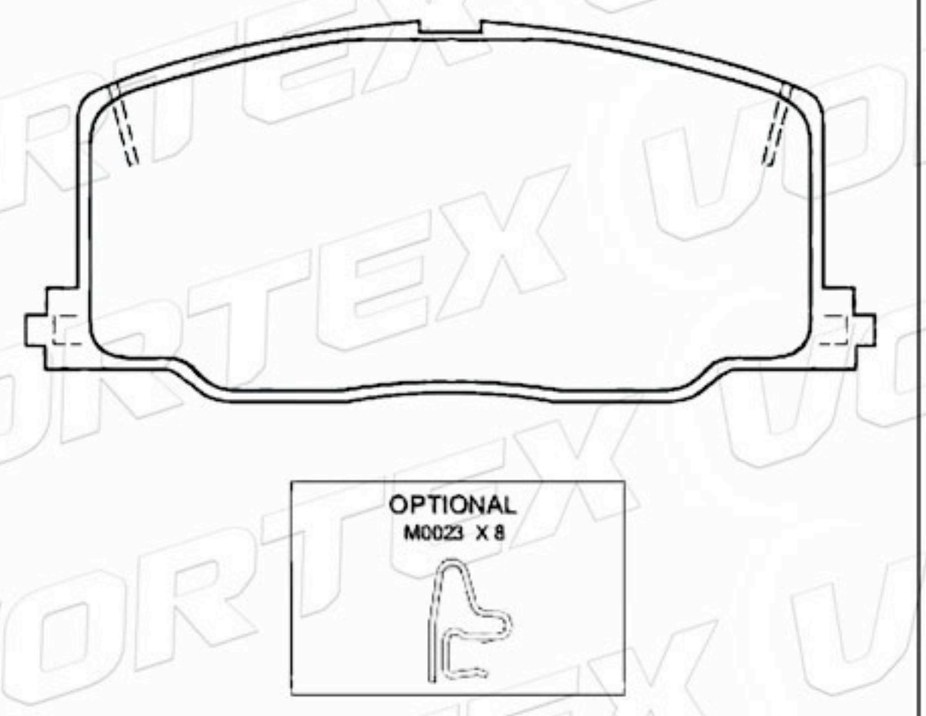

www.vortexautoparts.com
info@vortexautoparts.com
F&F Tower, Oficina 33-A, Calle 50, Ciudad de Panamá

ISO-14001
GERMAN

Catálogo de Pastillas de Freno

D96-7032	61.8	61.0	15.0	4	OPEL VAUXHALL

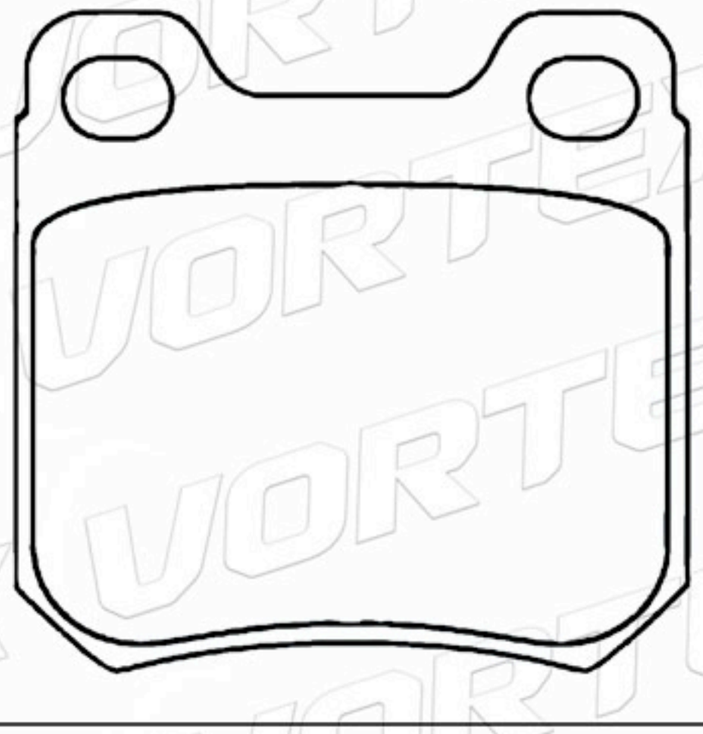

D134-7065	128.2	45.0	16.0	2A-2B	ISUZU VAUXHALL

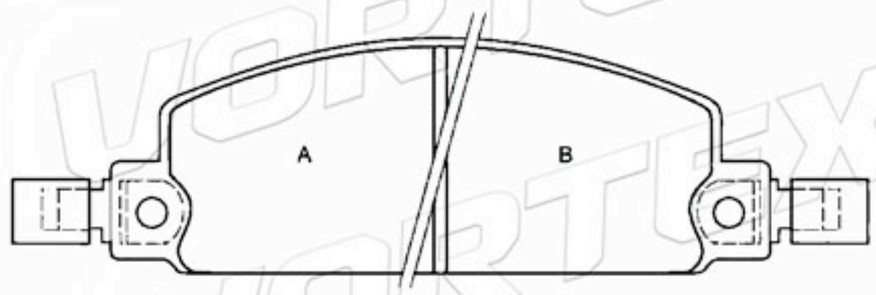

D1112-8216	87.0	52.9	15.0	4	PEUGEOT SEAT VOLKSWAGEN

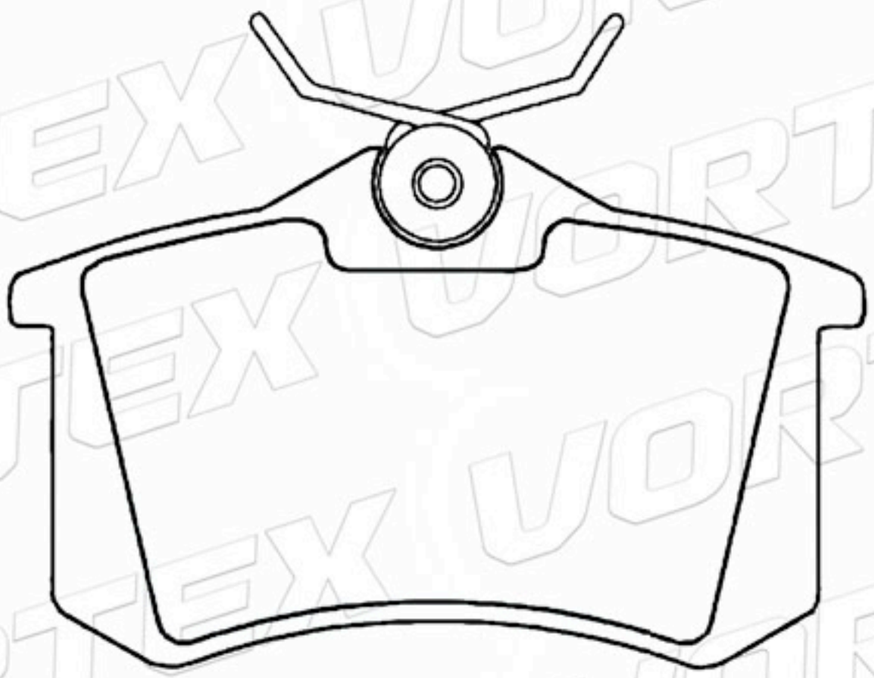

D396-7286	123.1	43.6	17.0	2A-2B	BMW

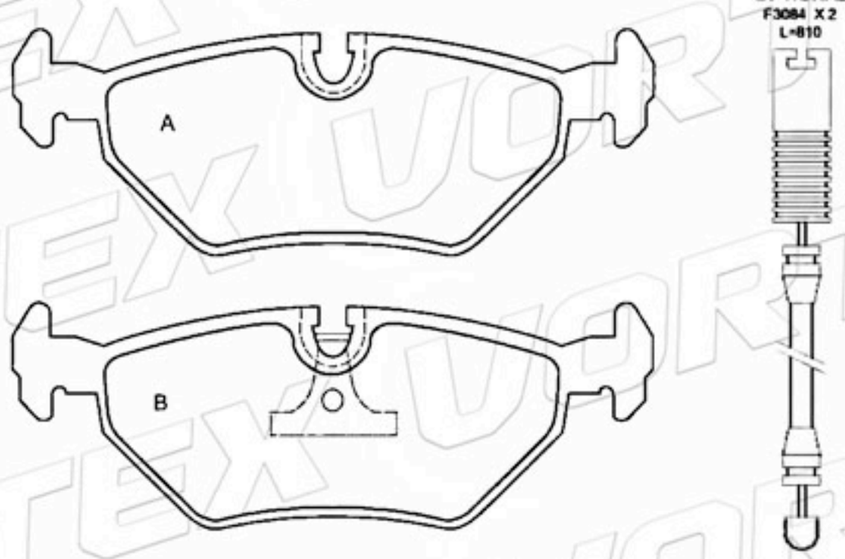

D396-7286	123.1	43.6	17.0	2A-2B	BMW

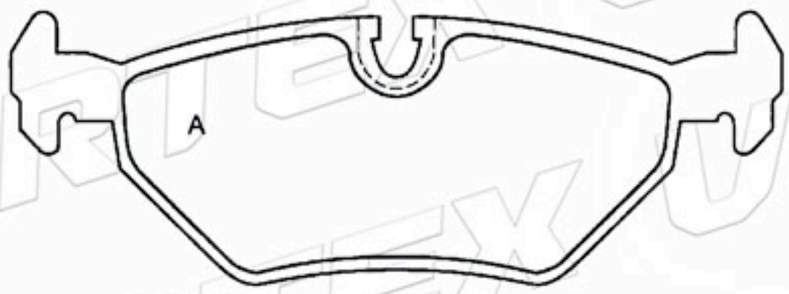

1902469	149.0	69.0	18.0	2A-2B	FIAT

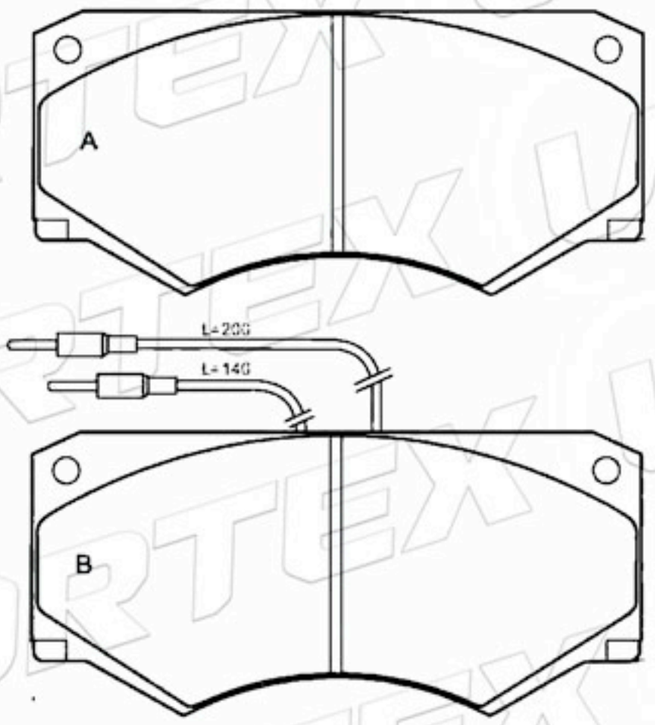

www.vortexautoparts.com
info@vortexautoparts.com
F&F Tower, Oficina 33-A, Calle 50, Ciudad de Panamá

Catálogo de Pastillas de Freno

D796-7666	156.4	52.8	17.0	2A-2B	OPEL DAEWOO VAUXHALL

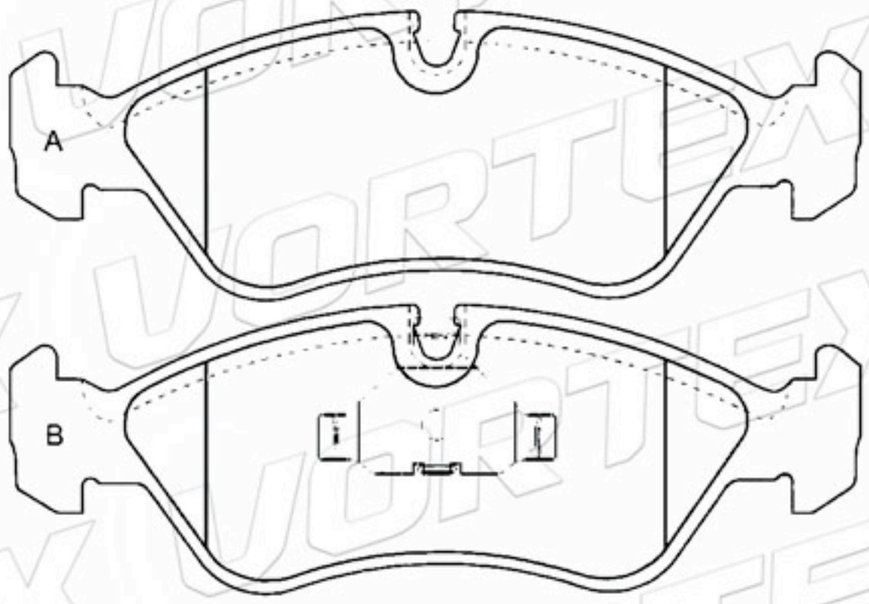

1605693	61.6	57.4	15.5	4	OPEL SAAB VAUXHALL

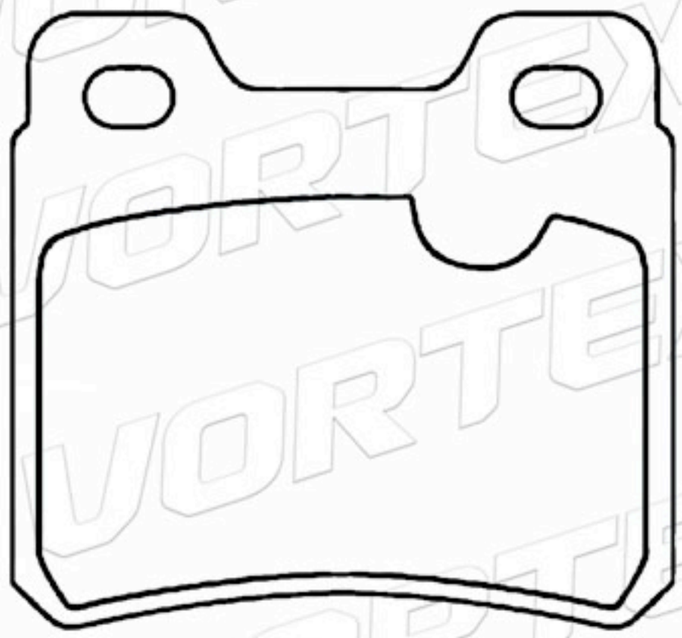

D418-7305	103.4	43.6	15.0	2A- 1B-1C	SUZUKI

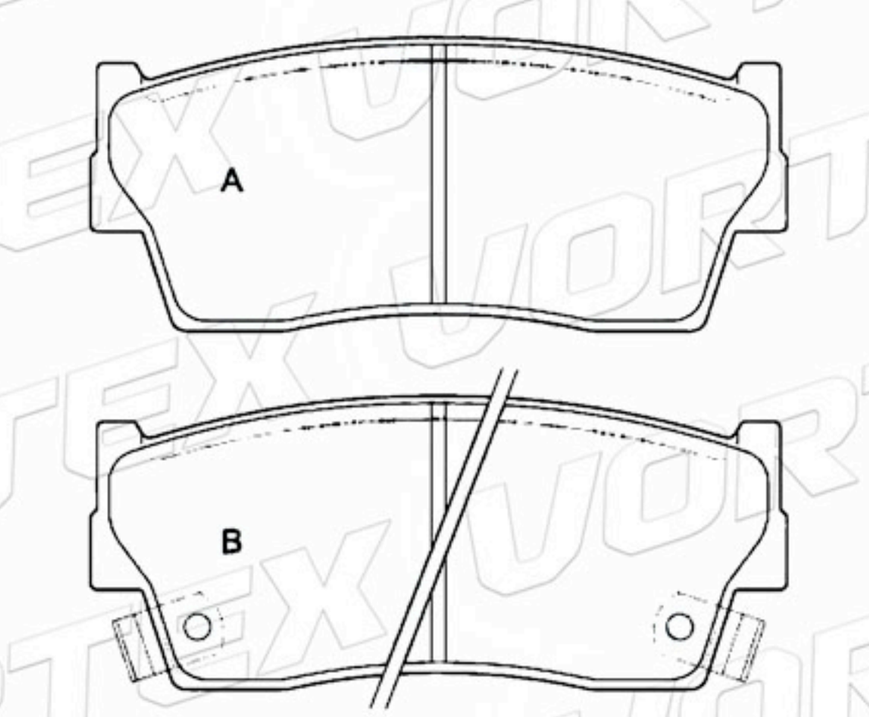

D451-7331	107.3	44.6	15.0	2A- 1B-1C	SUZUKI

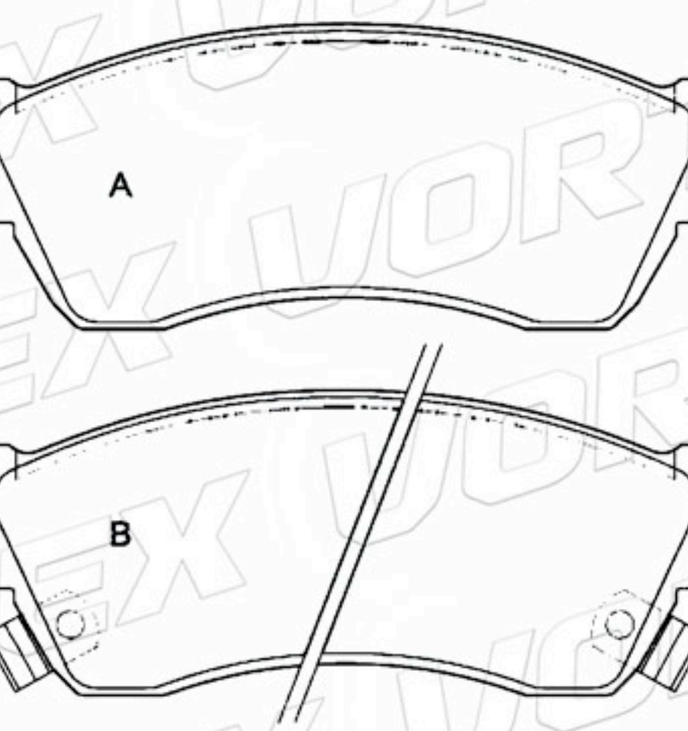

D389-7276	116.3	54.6	15.0	4	MAZDA

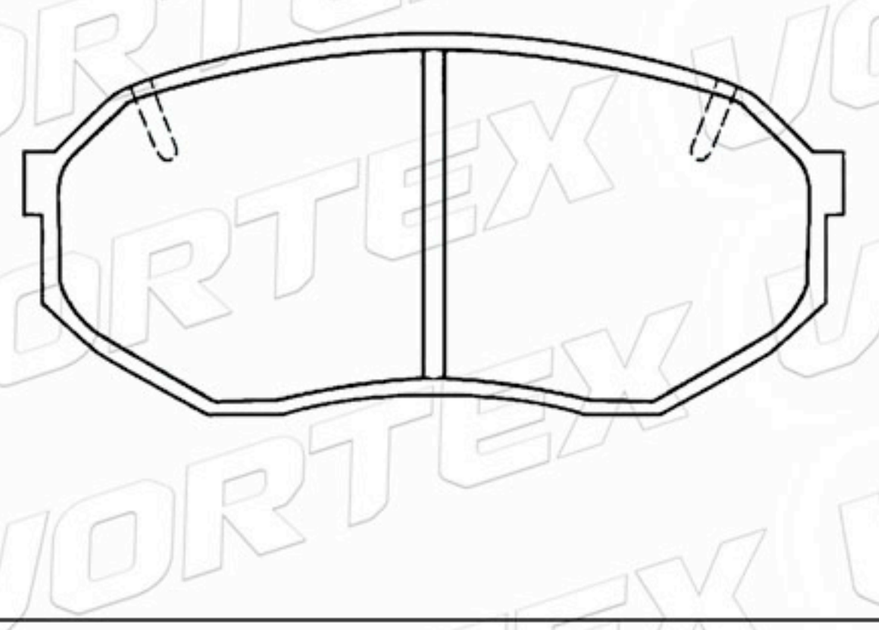

D553-7521	117.0	42.7	13.0	2A- 1B-1C	MAZDA

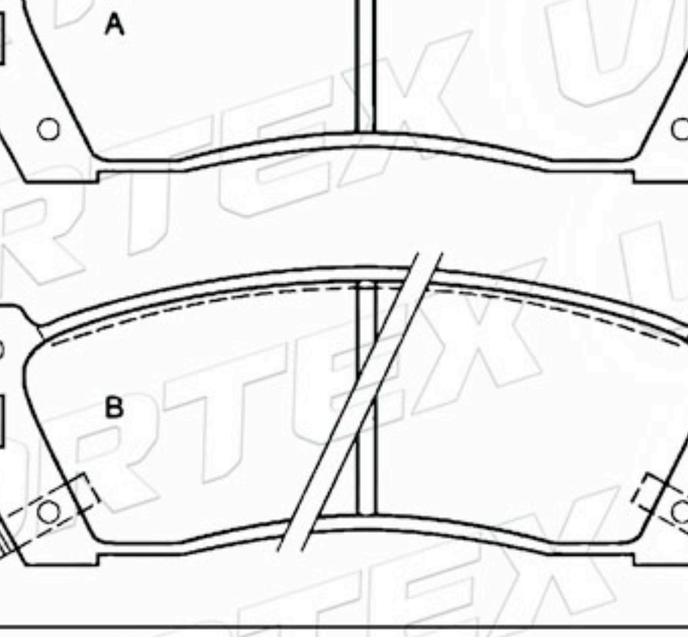

www.vortexautoparts.com
info@vortexautoparts.com
F&F Tower, Oficina 33-A, Calle 50, Ciudad de Panamá

Catálogo de Pastillas de Freno

D399-7288	129.9	52.4	15.0	2A-1B-1C	MAZDA

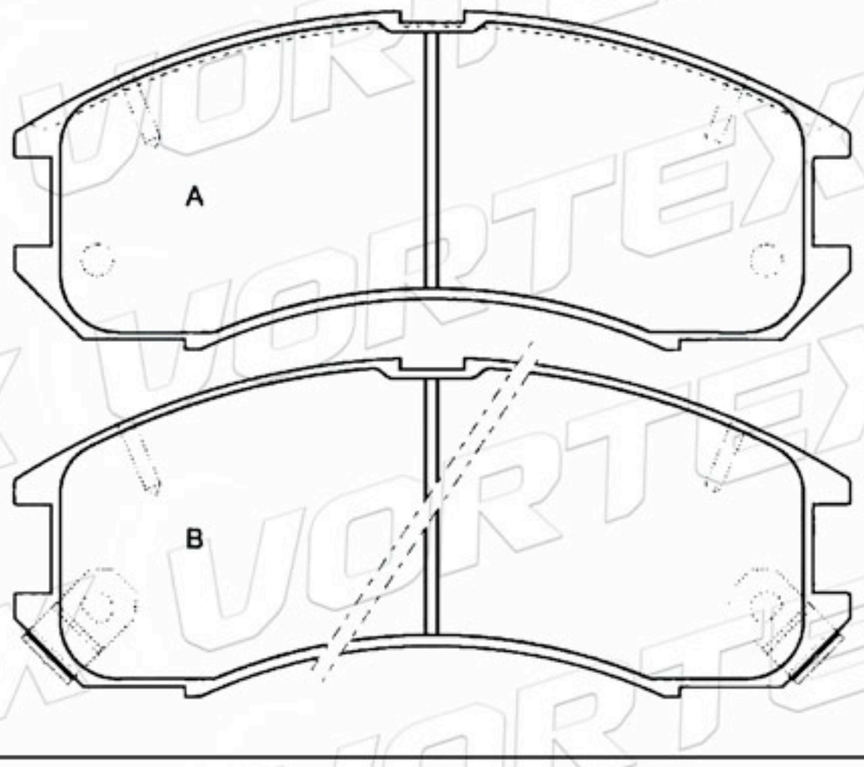

D400-7289	104.0	42.2	13.0	4	FORD MAZDA

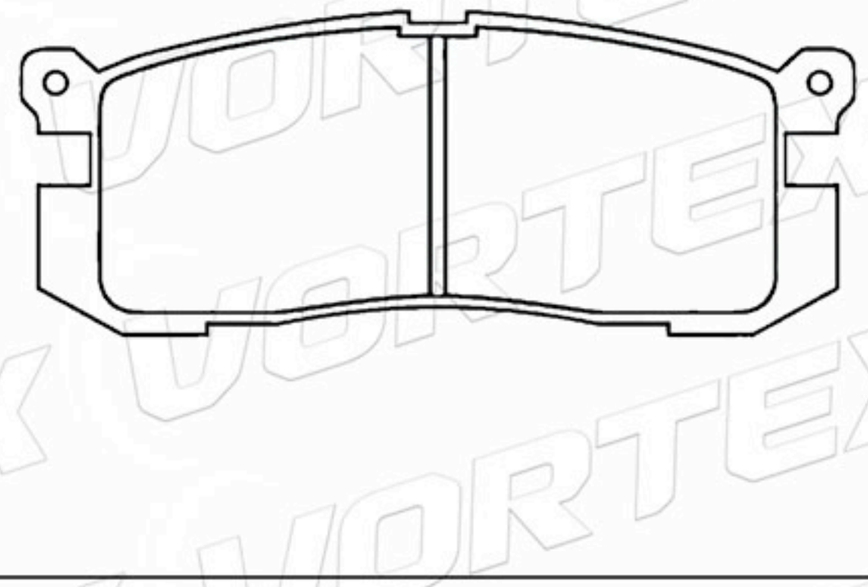

D487-7367	95.0	52.9	17.9	4	MERCEDES

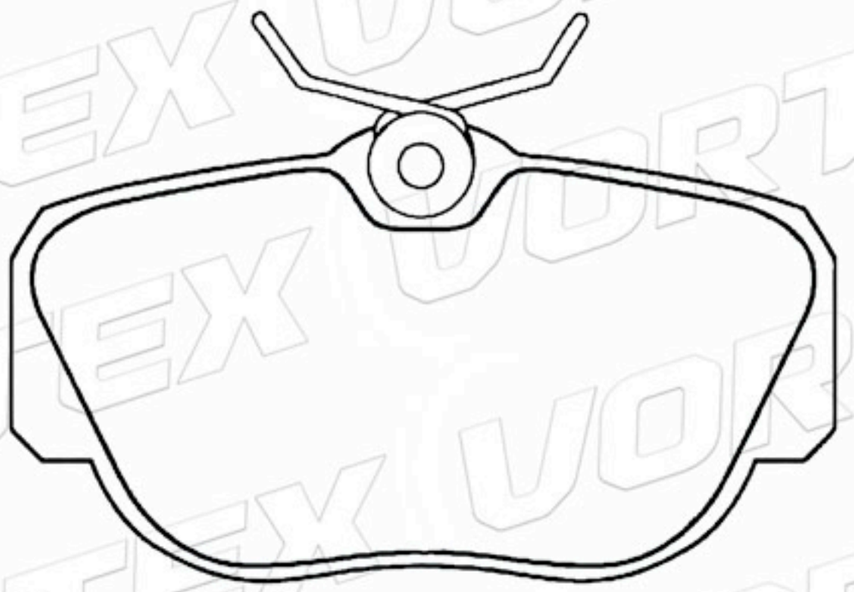

D358-7249	137.0	60.6	17.0	2A-1B-1C	NISSAN DATSUN

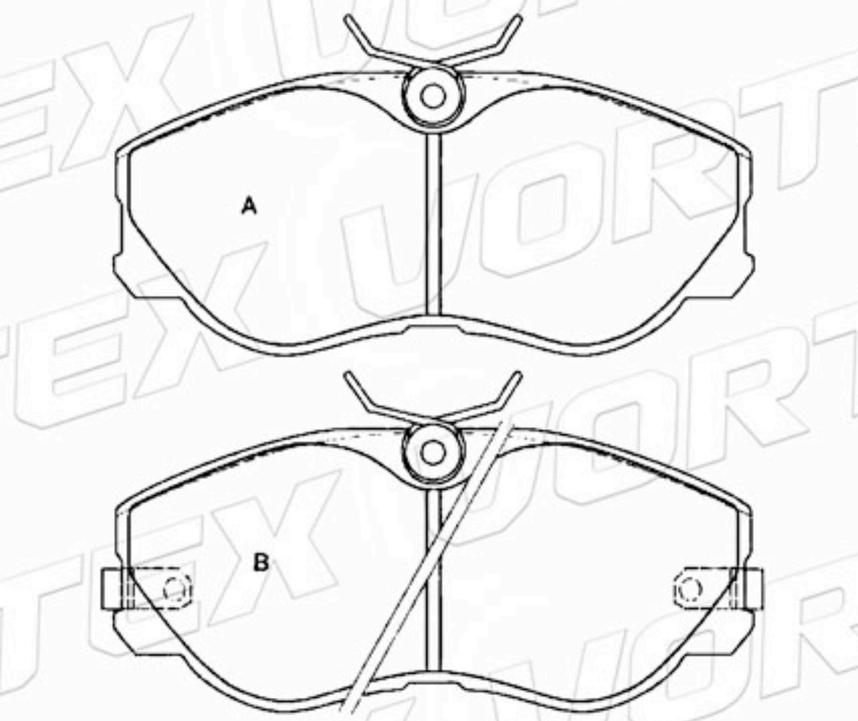

98FB2K021AA	141.4	44.7	18.0	2A-2B	FORD

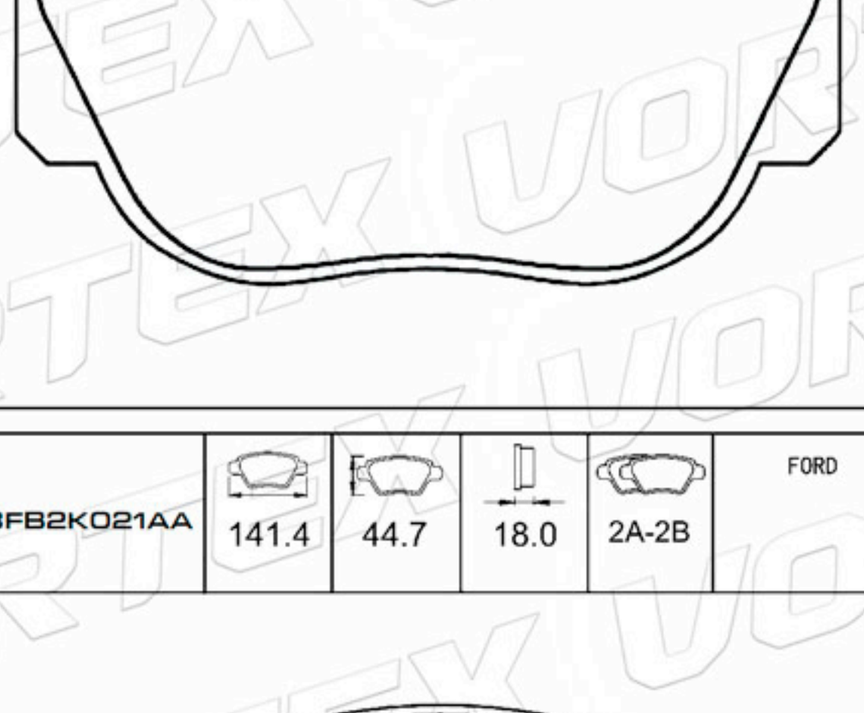

D383-7272	107.8	41.1	15.5	2A-1B-1C	MITSUBISHI

www.vortexautoparts.com
info@vortexautoparts.com
F&F Tower, Oficina 33-A, Calle 50, Ciudad de Panamá

Catálogo de Pastillas de Freno

D402-7291	78.8	63.5	14.2	2A-1B-1C	MAZDA KIA

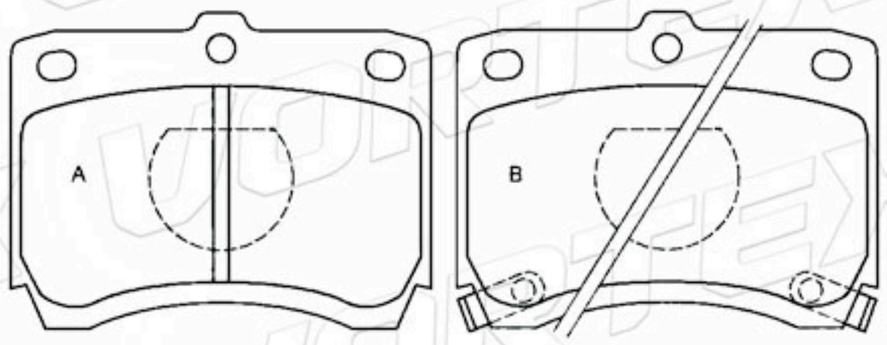

75531486	108.9	48.9	15.0	4	PEUGEOT RENAULT TALBOT

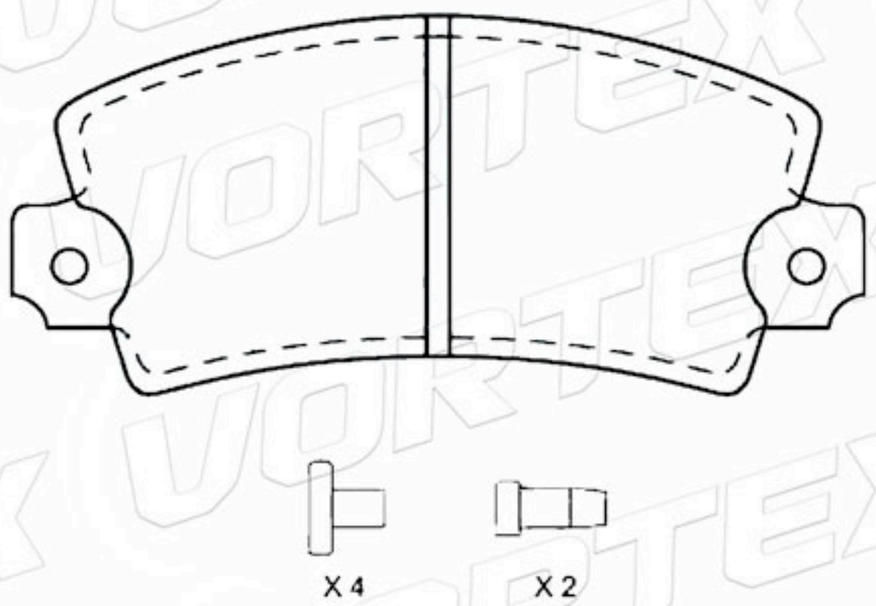

D1480-8679	63.7	57.4	16.0	2A-2B	PEUGEOT

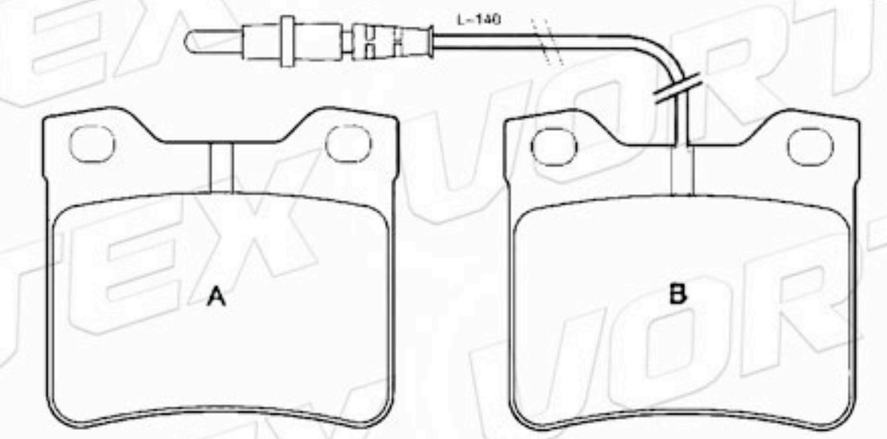

D558-7437	151.4	57.5	17.0	2A-2B	BMW

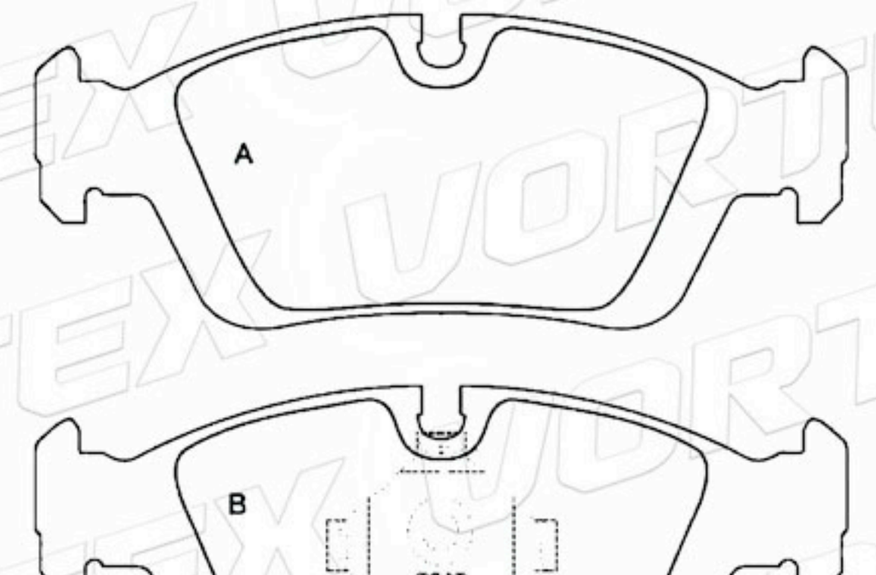

D407-7296	114.9	80.2	17.5	2A-2B	JAGUAR MERCEDES

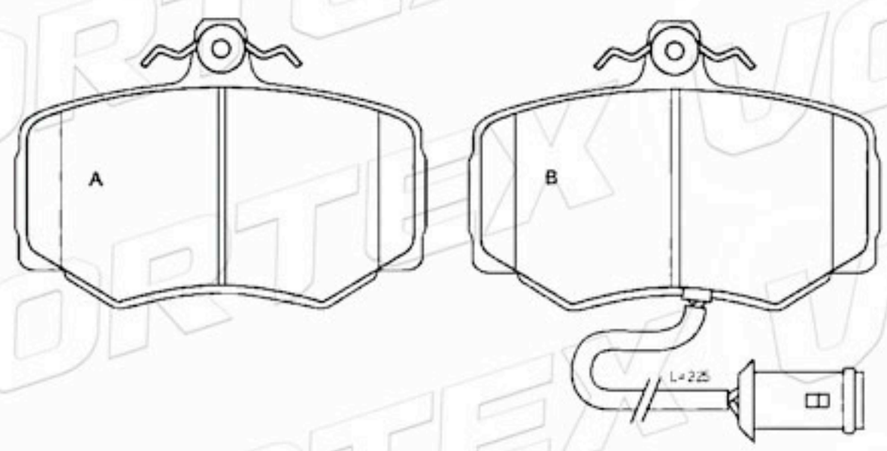

MB265690	133.1	53.0	17.5	4	MITSUBISHI

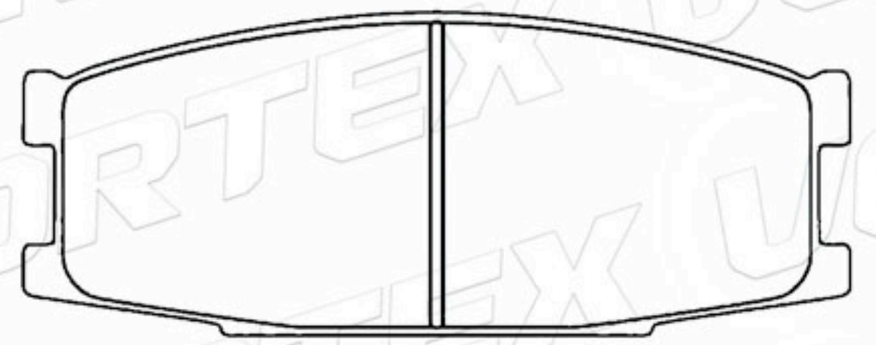

www.vortexautoparts.com
info@vortexautoparts.com
F&F Tower, Oficina 33-A, Calle 50, Ciudad de Panamá

Catálogo de Pastillas de Freno

D388-7246	128.4 137.0	52.0 55.0	15.5	2A- 1B-1C	TOYOTA

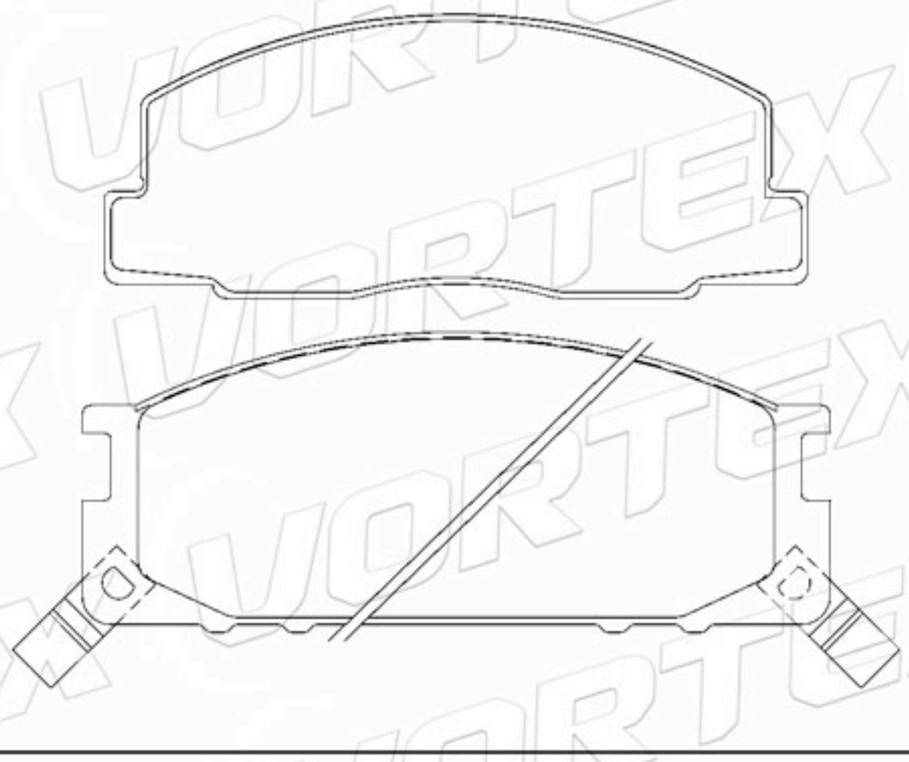

8-94362153	131.0	40.0	13.0	1A-1B 1C-1D	ISUZU

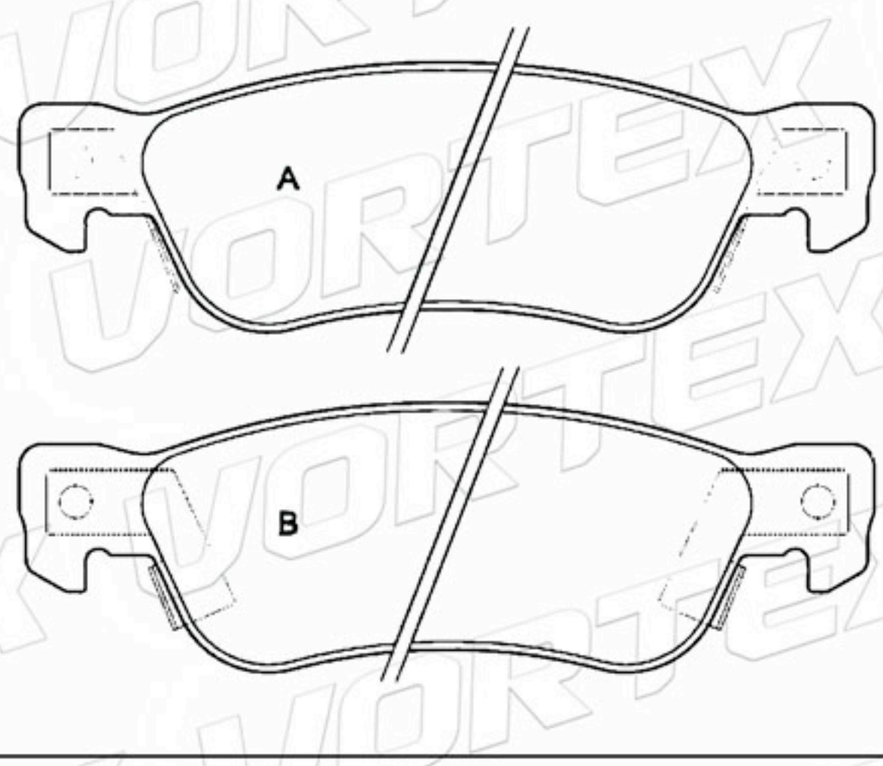

D456-7336	102.8	47.3	14.0	2A- 1B-1C	DAIHATSU

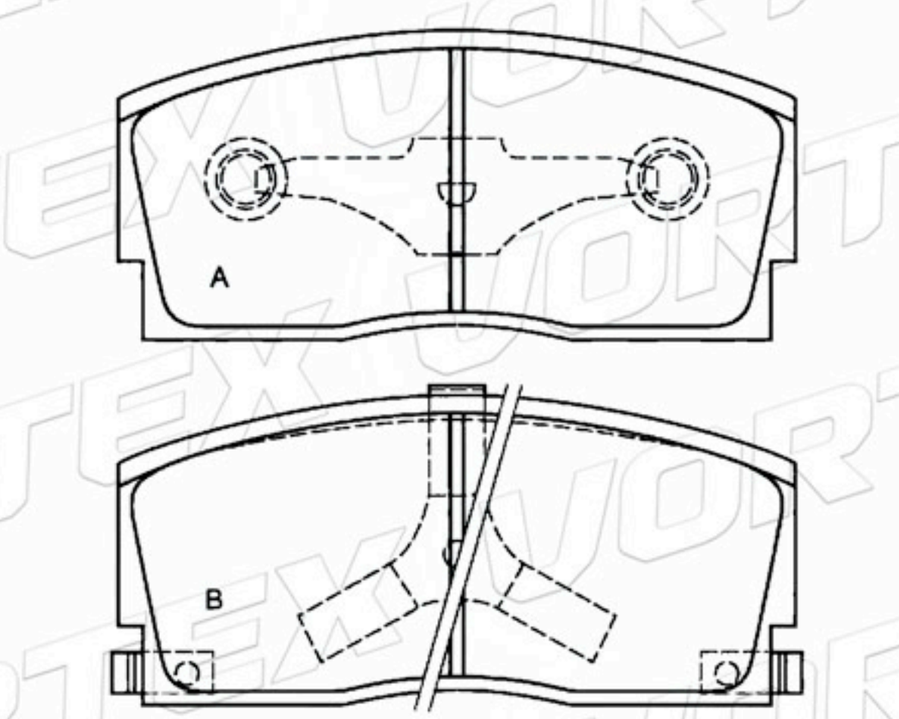

D1344-8455	145.4	56.9	15.5	4	TOYOTA

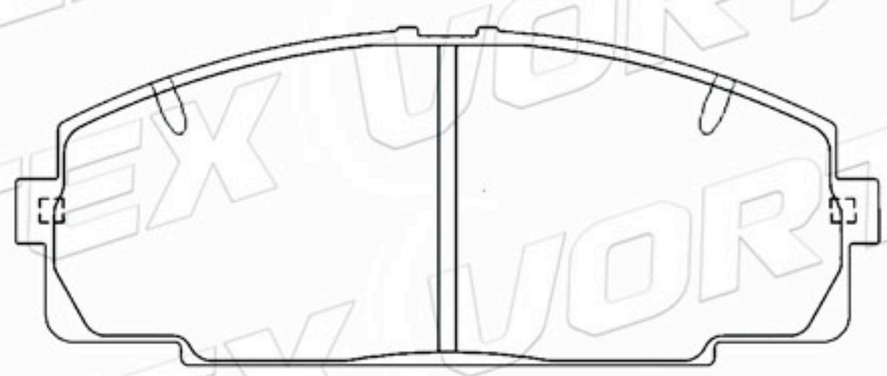

D462-8314	137.0	54.6	17.0	2A- 1B-1C	HYUNDAI DATSUN NISSAN

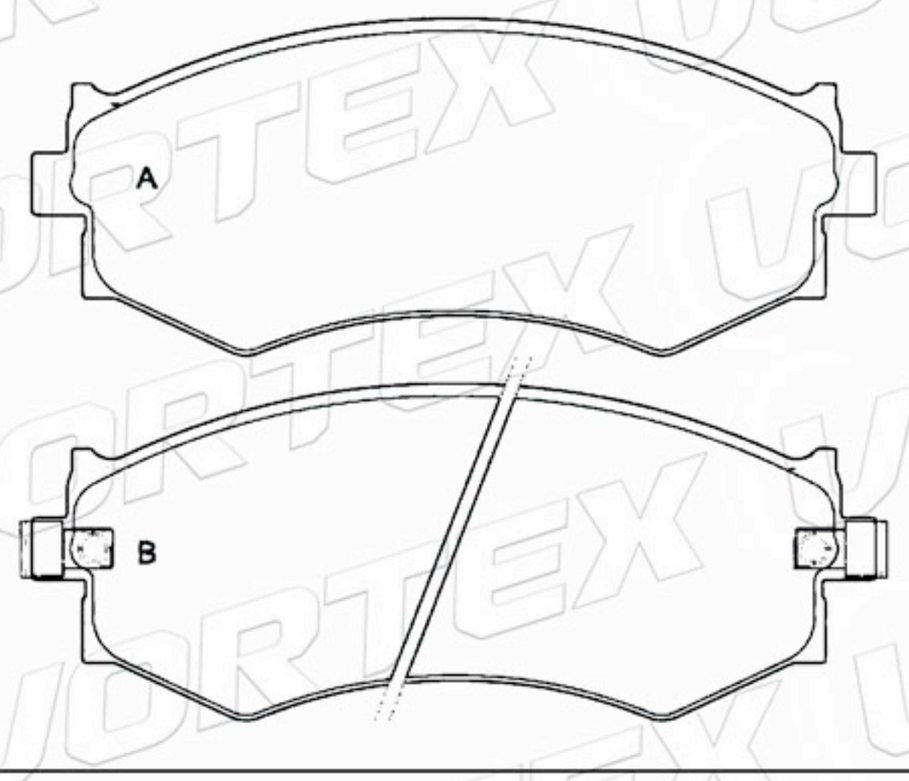

D479-7360	98.6	33.8	14.0	4	NISSAN DATSUN

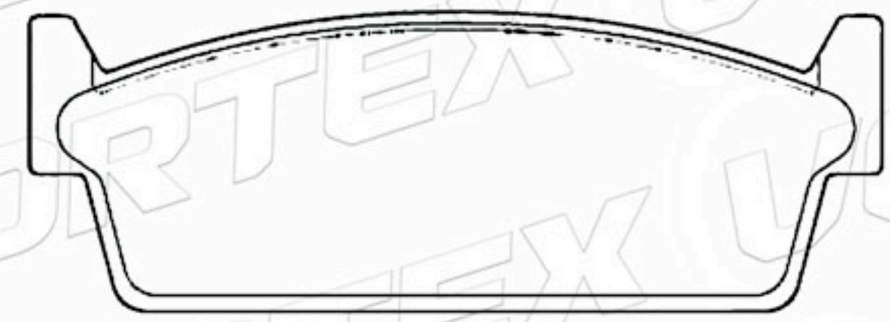

www.vortexautoparts.com
info@vortexautoparts.com
F&F Tower, Oficina 33-A, Calle 50, Ciudad de Panamá

Catálogo de Pastillas de Freno

D452-7332	114.9	47.6	16.0	4	NISSAN DATSUN

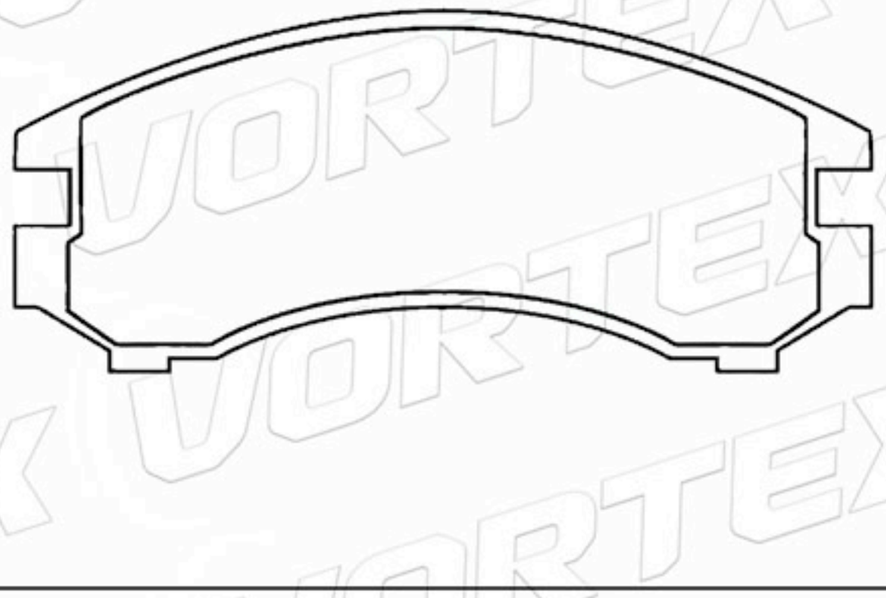

D511-7390	98.9	33.5 35.2	14.0	2A- 1B-1C	NISSAN DATSUN

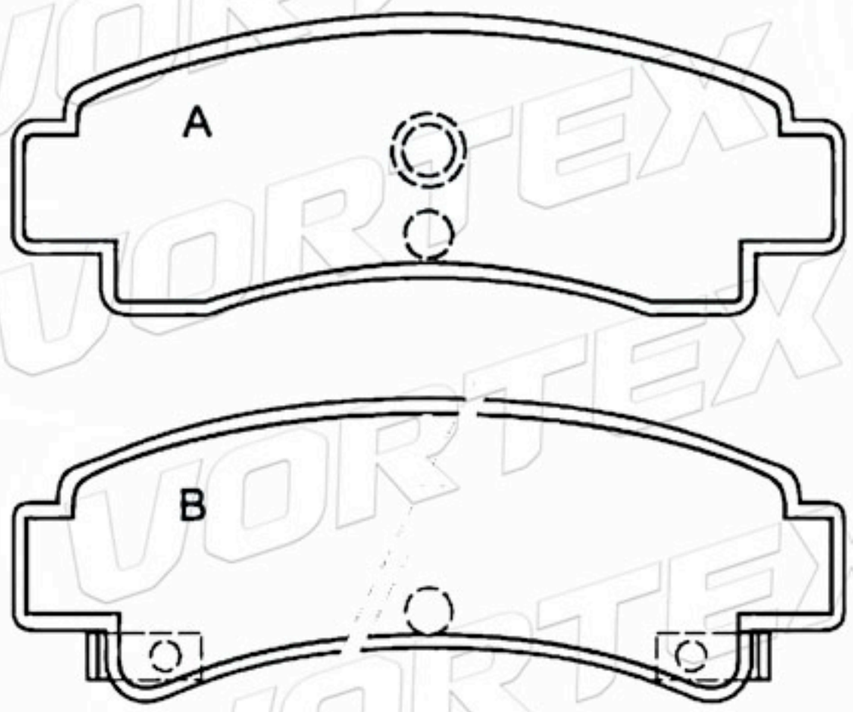

D430-7318	137.1	53.1	17.0	2A- 1B-1C	NISSAN DATSUN

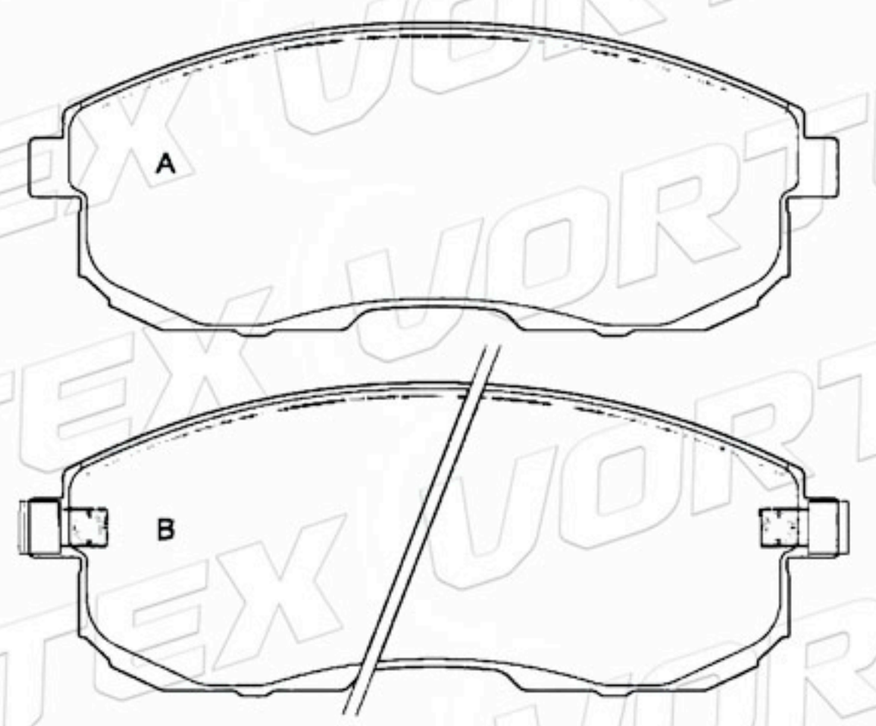

04492-87701	128.6	35.6	14.0	2A-2B	DAIHATSU

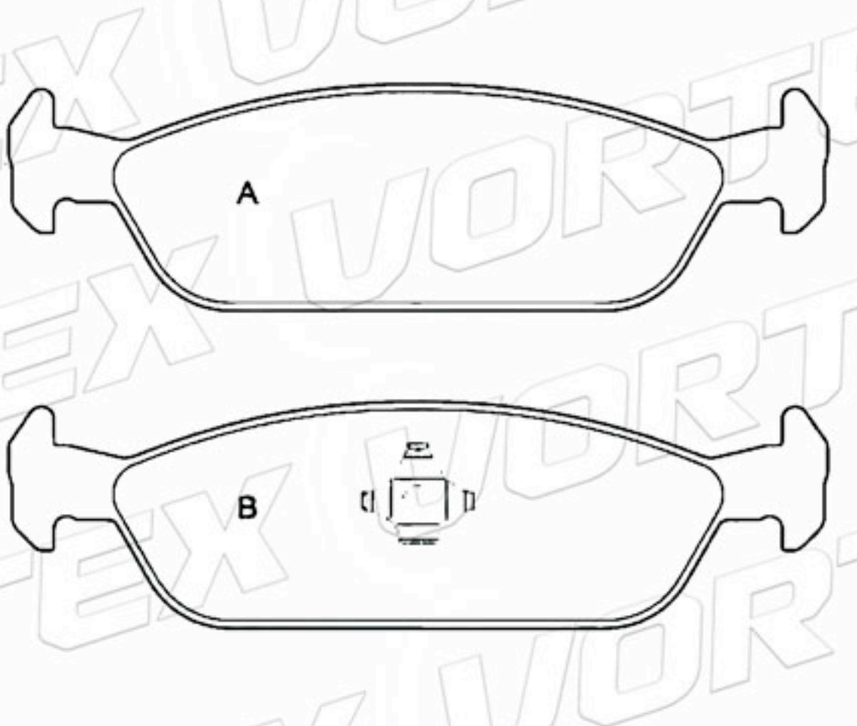

44060-20J85	127.8	50.5	19.0	4	NISSAN DATSUN



AY040-KE122	103.2	39.0	14.0	4	SUBARU



www.vortexautoparts.com
info@vortexautoparts.com
F&F Tower, Oficina 33-A, Calle 50, Ciudad de Panamá

Catálogo de Pastillas de Freno

D464-7344	85.4	45.9	14.0	4	NISSAN DATSUN

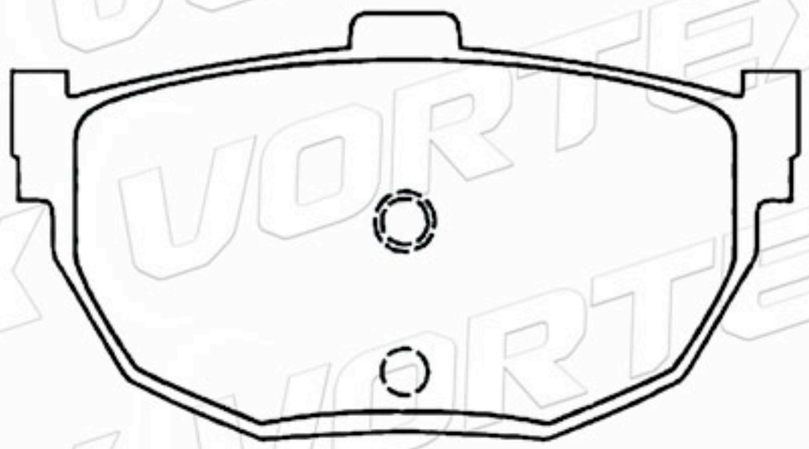

D332-7186	107.7	39.4	13.0	4	MAZDA

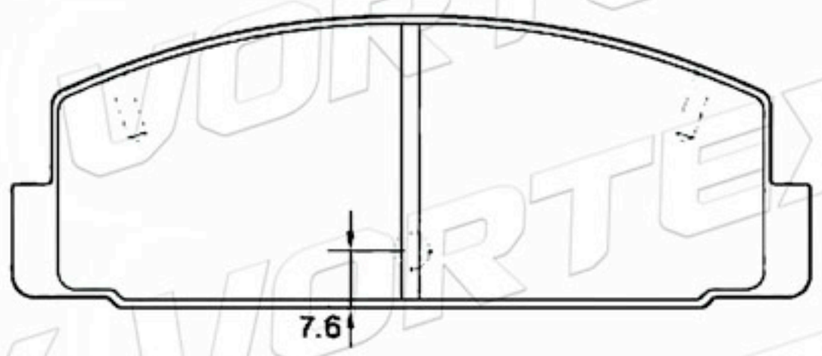

D372-7262	131.8	71.0	17.3	4	PORSCHE

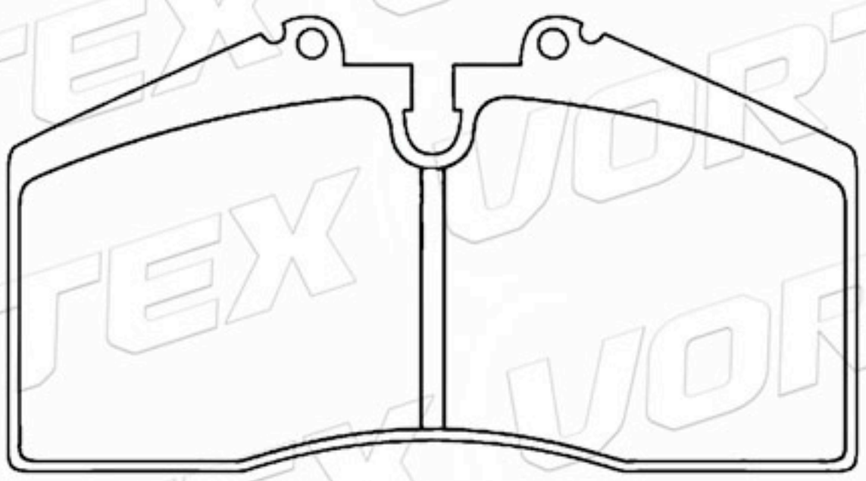

D378-7267	100.0	59.0	15.0	2A-1B-1C	OPEL DAEWOO

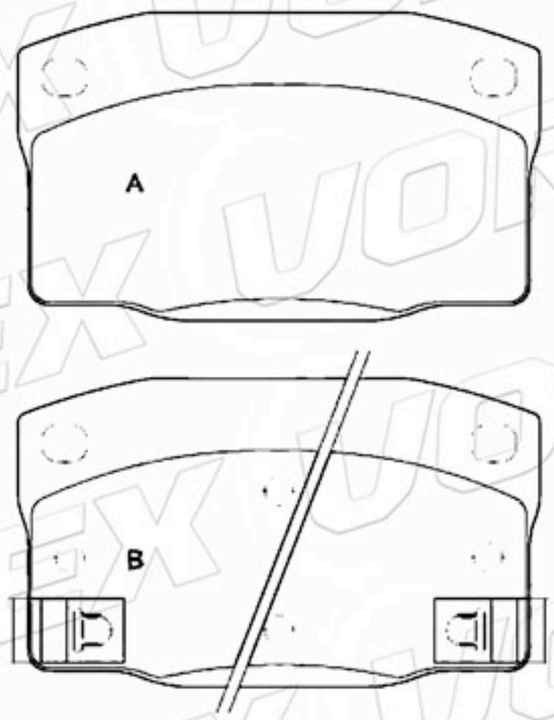

D493-7373	94.8	52.1	17.0	4	BMW

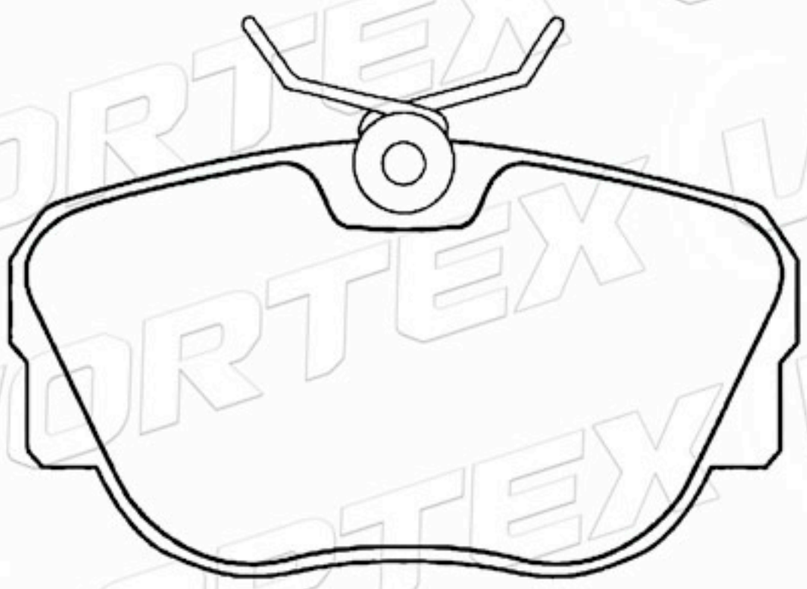

D439-7323	95.0	52.1	15.8	4	VOLVO

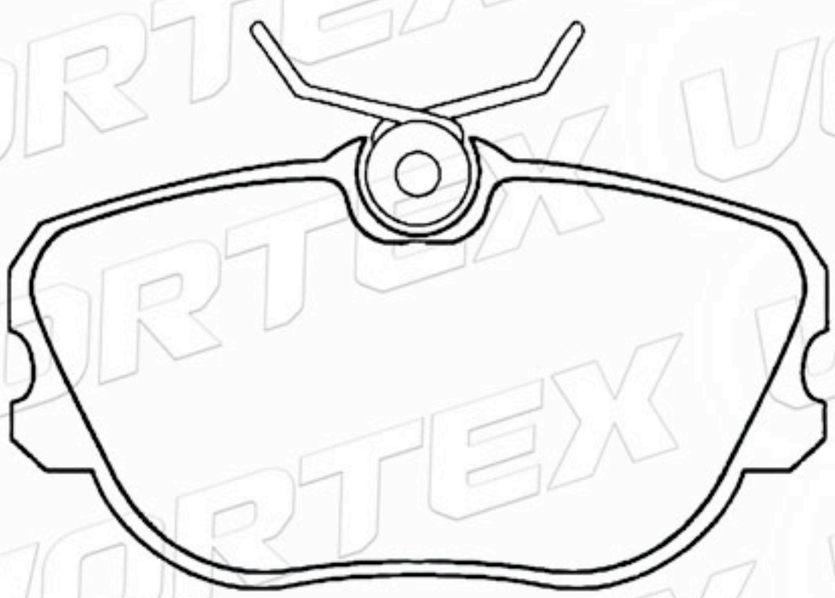

www.vortexautoparts.com
info@vortexautoparts.com
F&F Tower, Oficina 33-A, Calle 50, Ciudad de Panamá

ISO-14001
GERMAN TECHNOLOGY

Catálogo de Pastillas de Freno

D475-7356	127.9	52.1	16.7	2A-1B-1C	MITSUBISHI

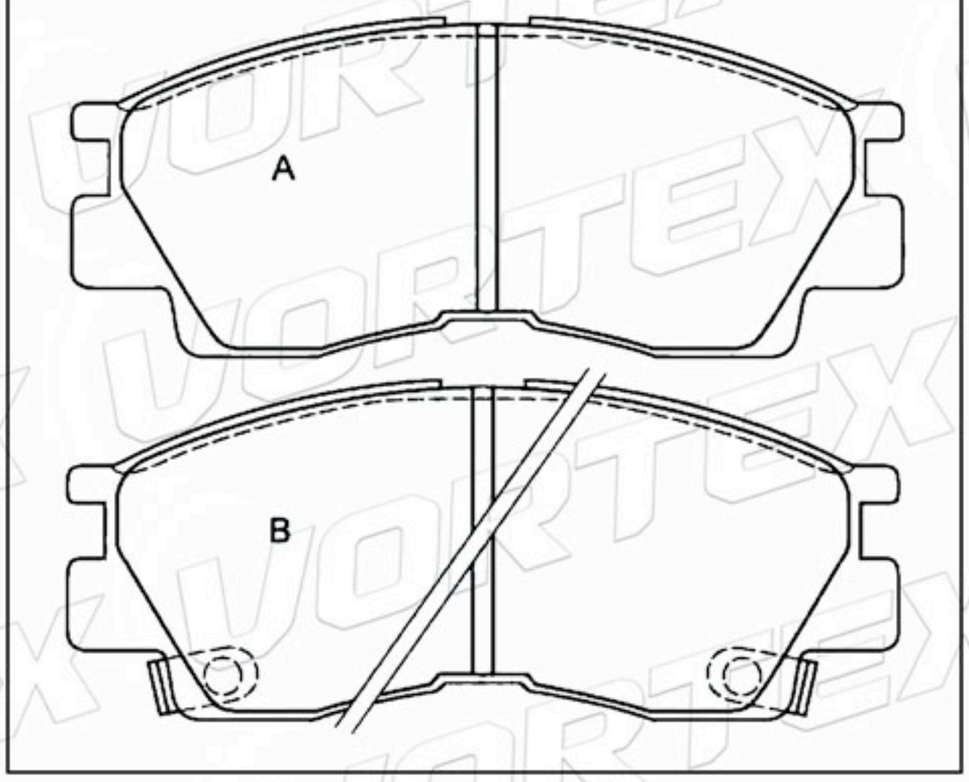

D408-7297	90.0	53.0	12.8	2A-2B	JAGUAR

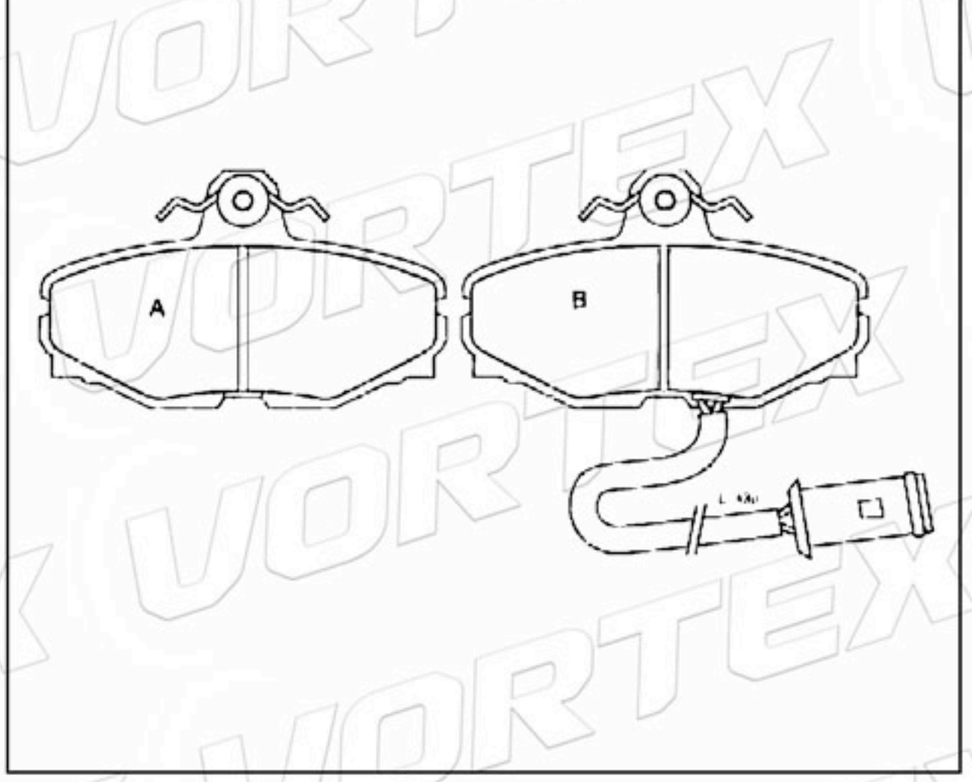

D1217-8337	54.0	65.0	15.0	4	CITROEN

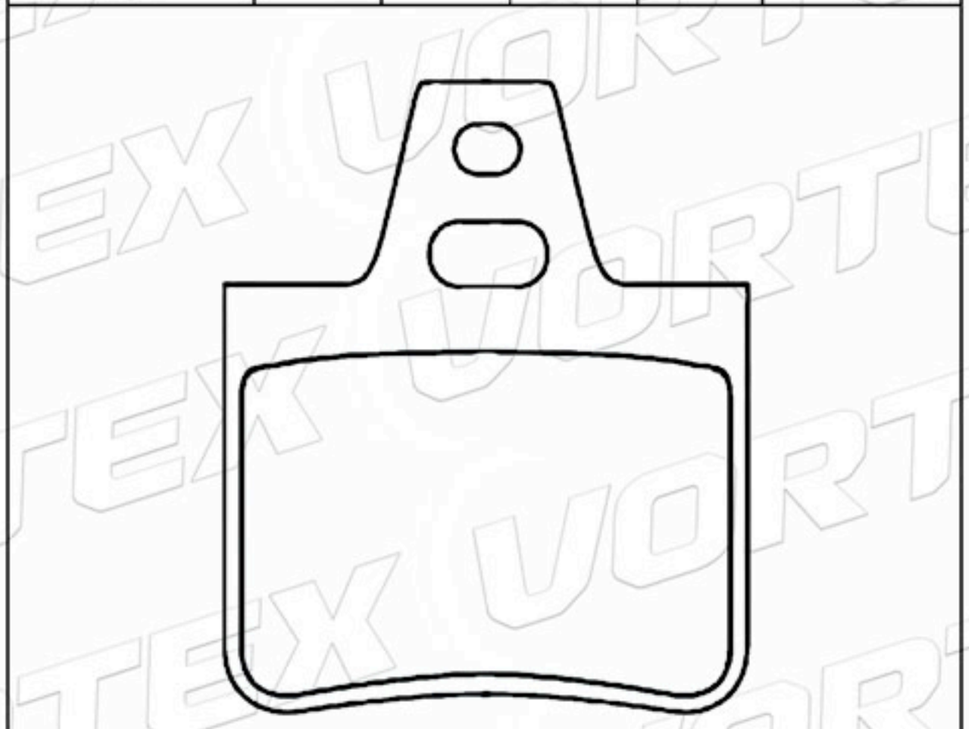

D279-7182	125.1	36.5	14.7	2A-2B	SAAB VOLVO

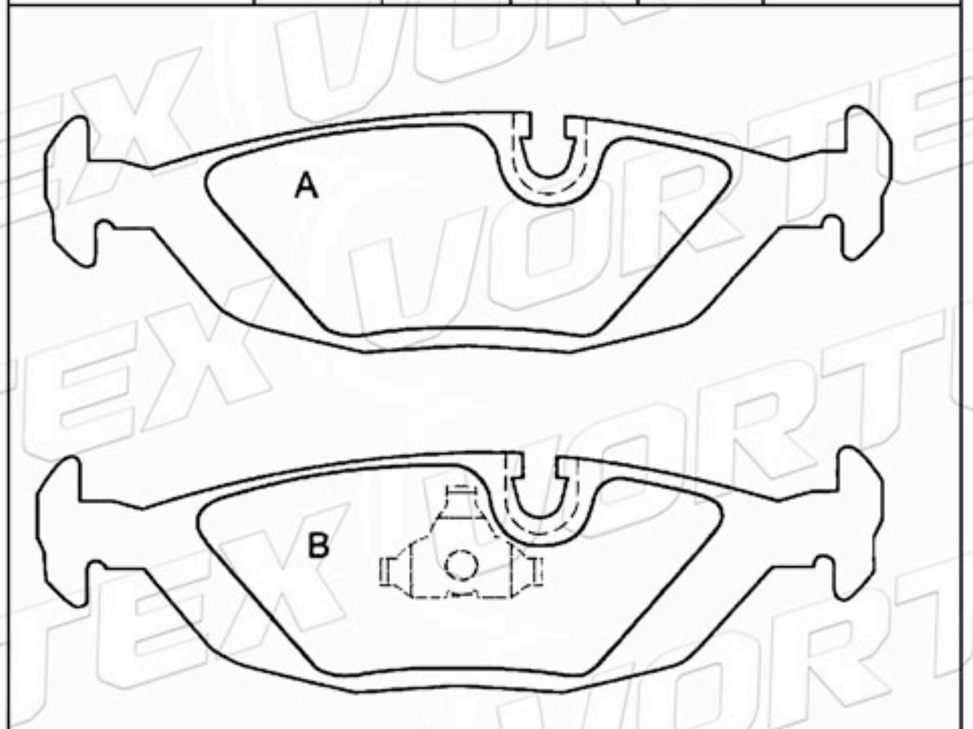

60778676	94.9	61.9	17.0	2A-2B	ALFA ROMEO

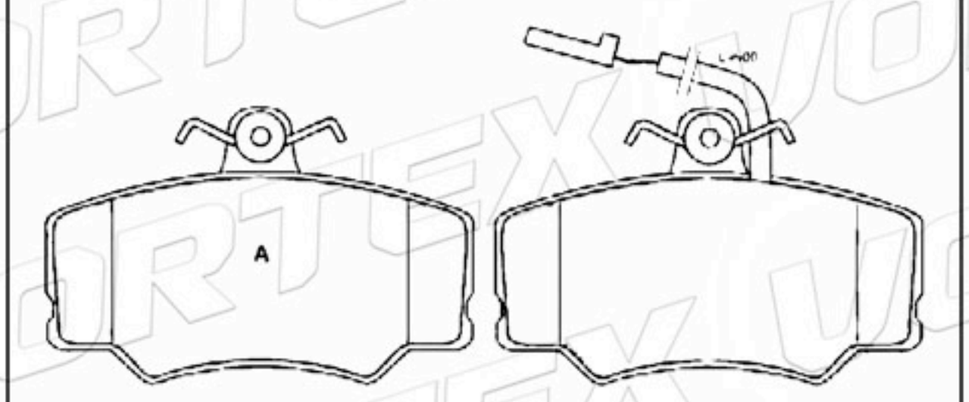

D651-7531	176.7	55.7	16.0	4	RENAULT JEEP

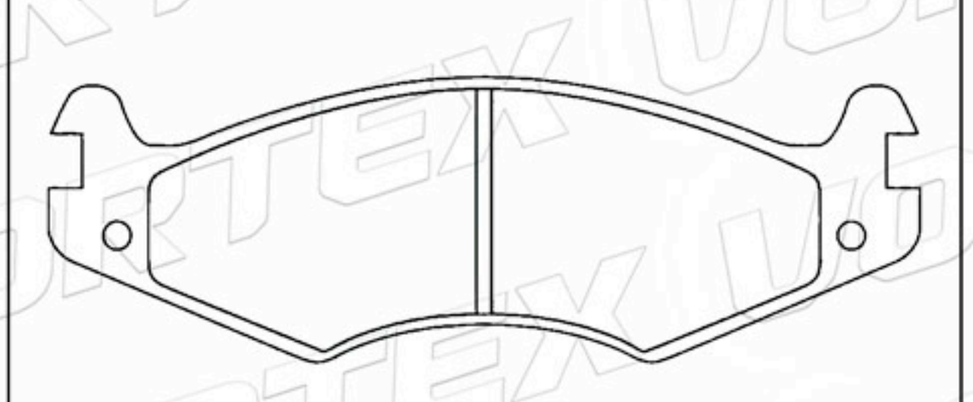

www.vortexautoparts.com
info@vortexautoparts.com
F&F Tower, Oficina 33-A, Calle 50, Ciudad de Panamá

ISO-14001
GERMAN TECHNOLOGY

Catálogo de Pastillas de Freno

1637873	89.6	70.6	15.8	2A-2B	FORD

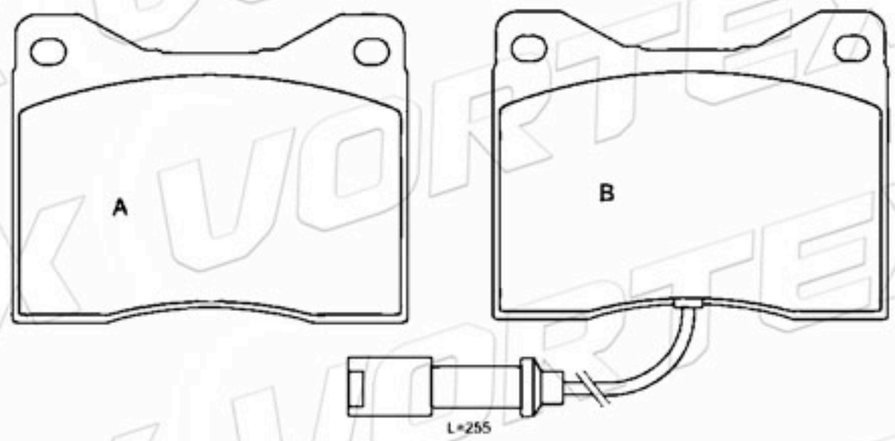

D239-7151	127.9	52.2	13.0	4	DAIHATSU

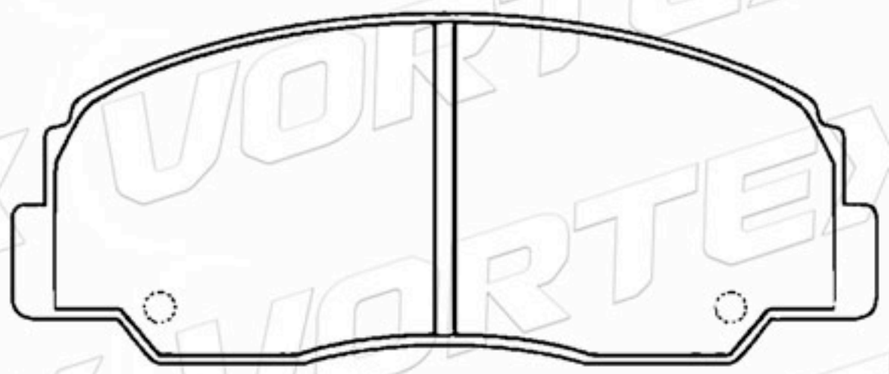

1015598	130.9	57.7	18.3	4	FORD

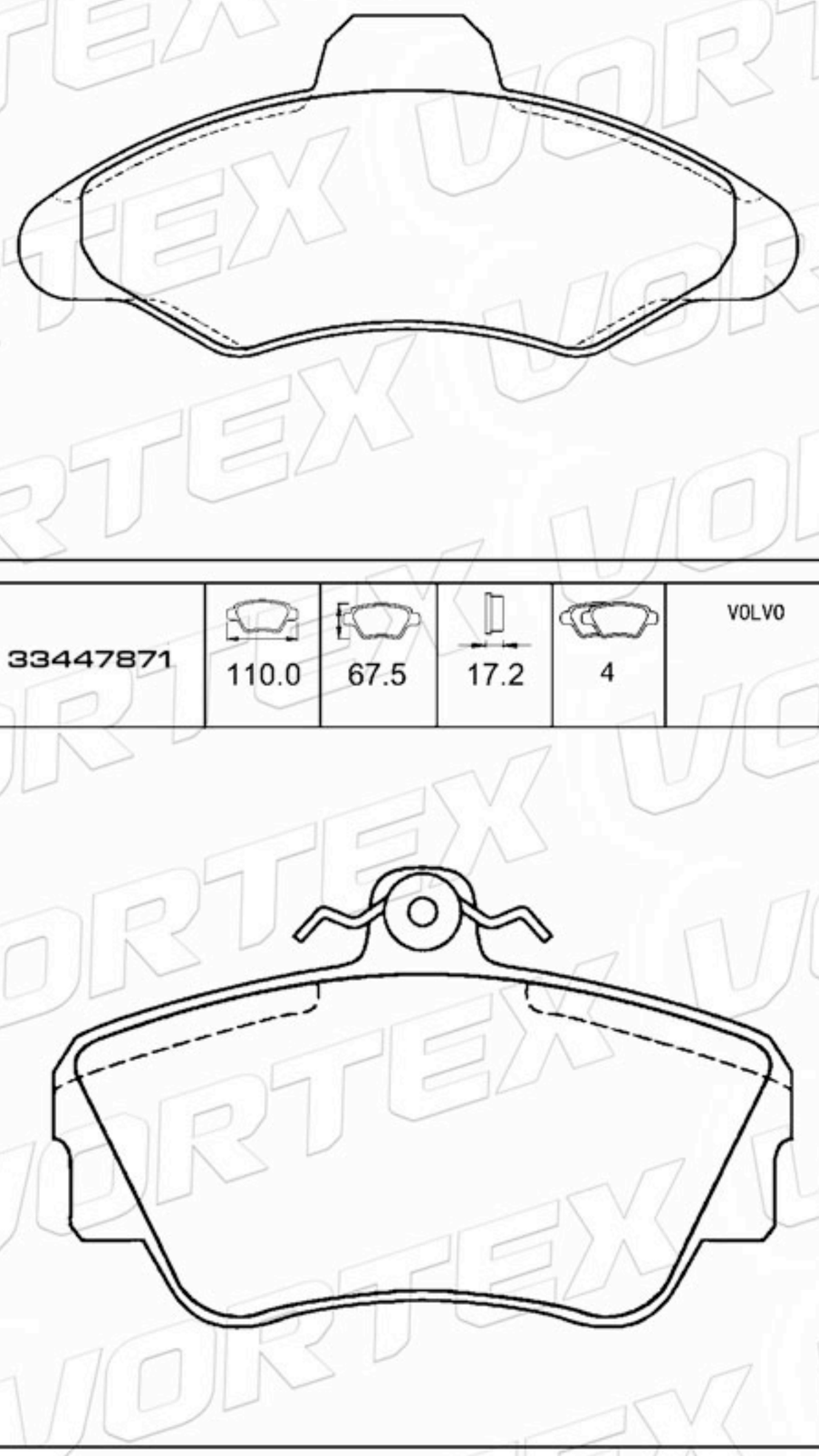

D436-7298	119.3	73.6 68.1	15.0	2A- 1B-1C	TOYOTA VOLKSWAGEN

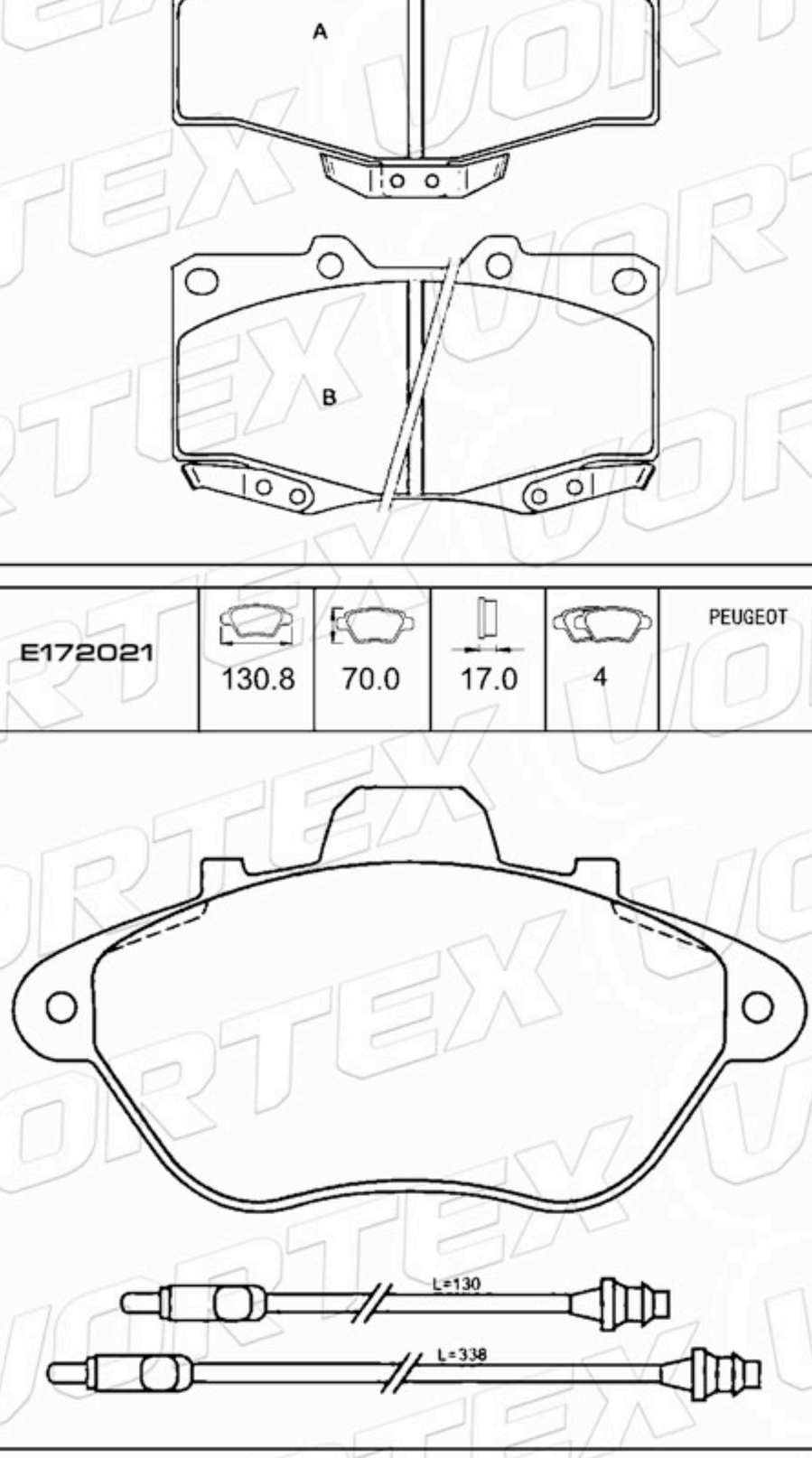

33447871	110.0	67.5	17.2	4	VOLVO

E172021	130.8	70.0	17.0	4	PEUGEOT

www.vortexautoparts.com
info@vortexautoparts.com
F&F Tower, Oficina 33-A, Calle 50, Ciudad de Panamá

Catálogo de Pastillas de Freno

D407-7296	114.9	80.2	17.5	2A-2B	JAGUAR MERCEDES

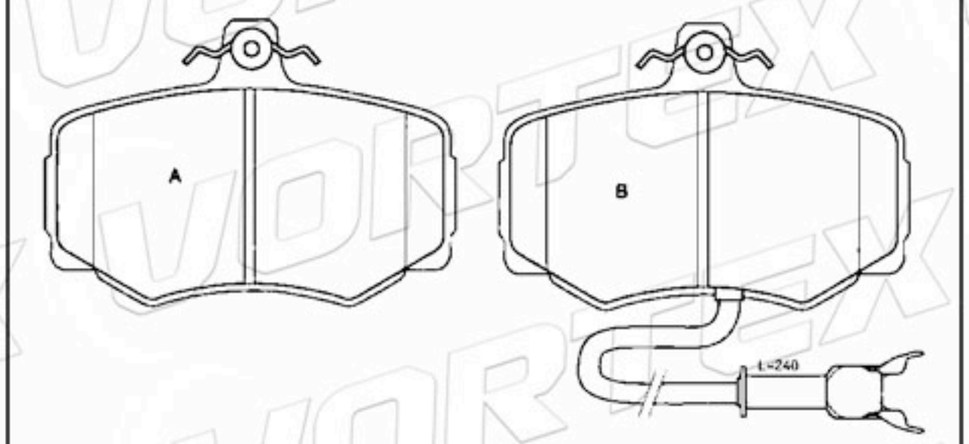

D586-7466	90.0	53.0	12.5	2A-2B	JAGUAR MERCEDES

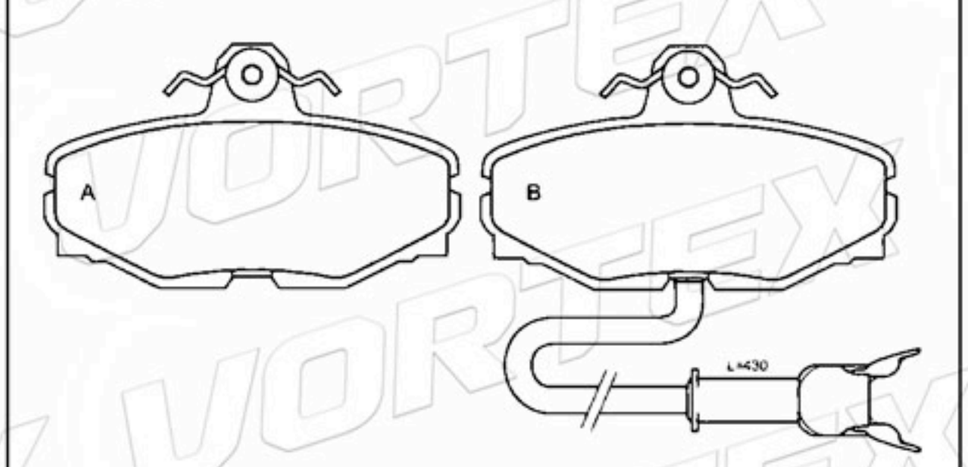

D507-7386	127.9	50.4	16.0	4	NISSAN DATSUN

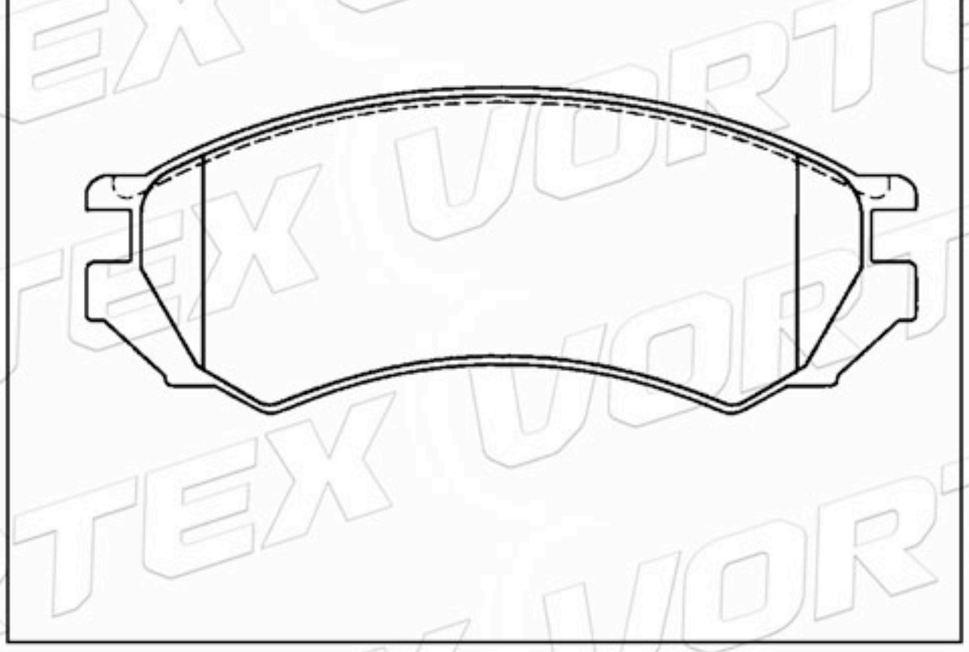

41060-2F025	128.8	57.0	16.5	4	NISSAN DATSUN

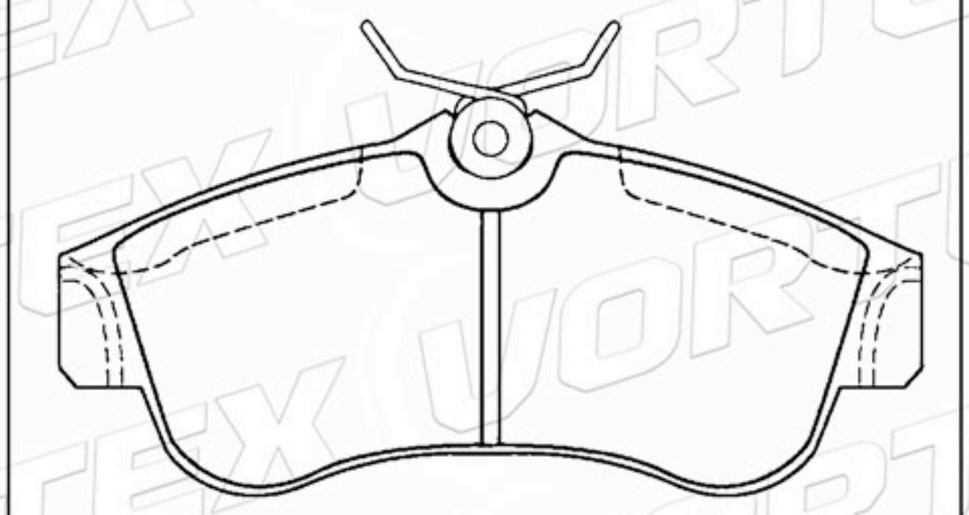

D1187-8305	82.2	57.3	15.0	4	NISSAN DATSUN

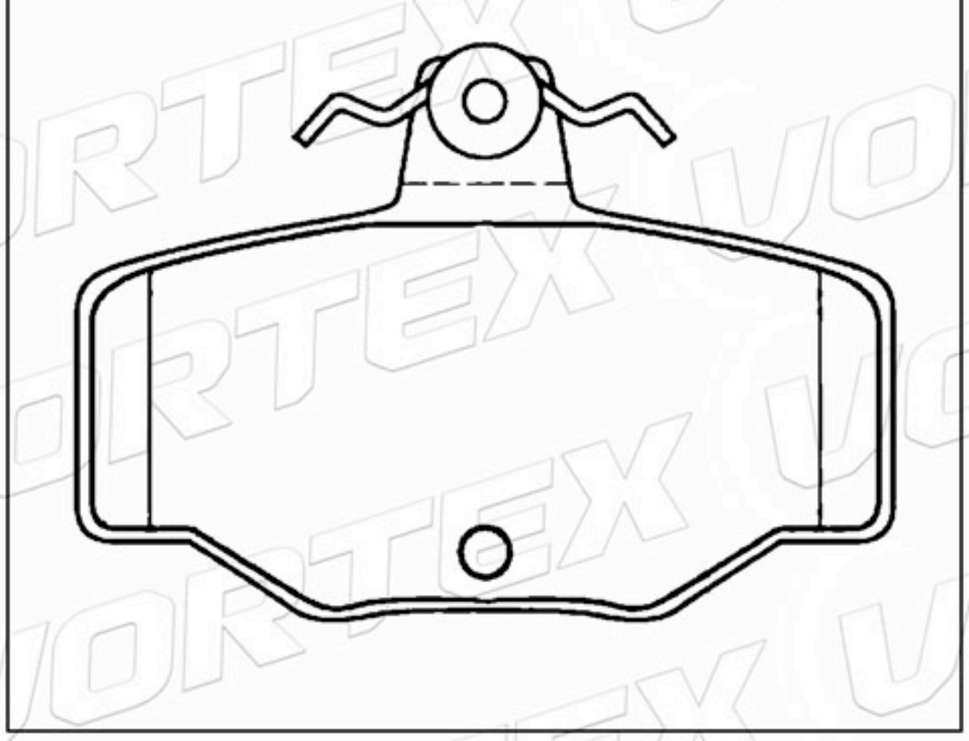

90398761	112.0	60.0	17.5	2A-1B-1C	OPEL VAUXHALL

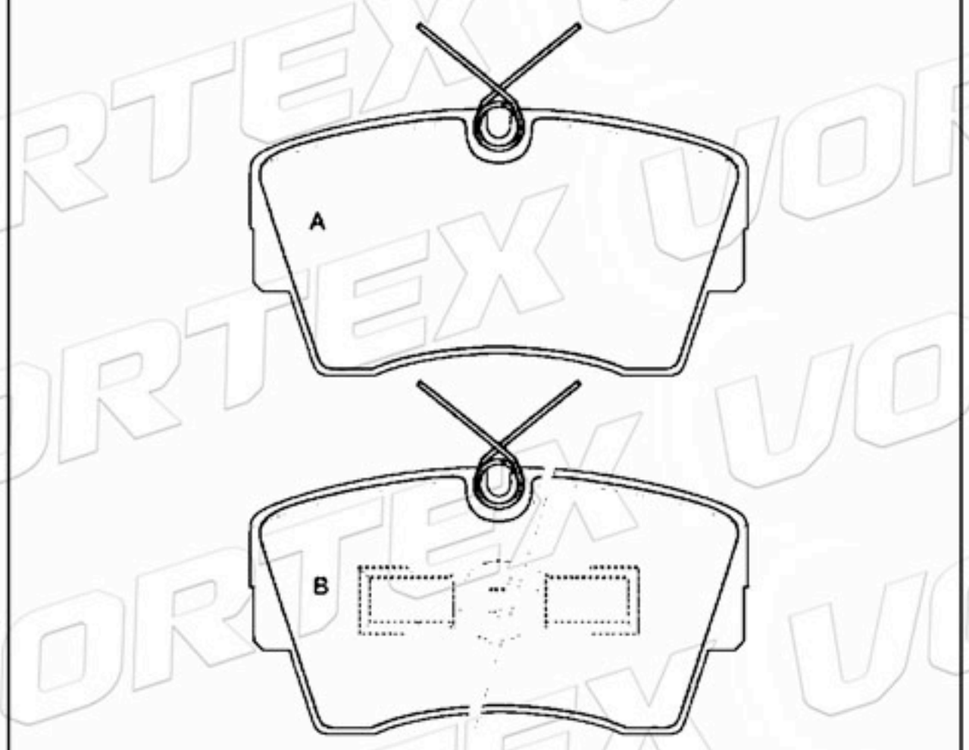

www.vortexautoparts.com
info@vortexautoparts.com
F&F Tower, Oficina 33-A, Calle 50, Ciudad de Panamá

Catálogo de Pastillas de Freno

41060-2N390	121.0	50.4	16.0	2A-1B-1C	NISSAN DATSUN

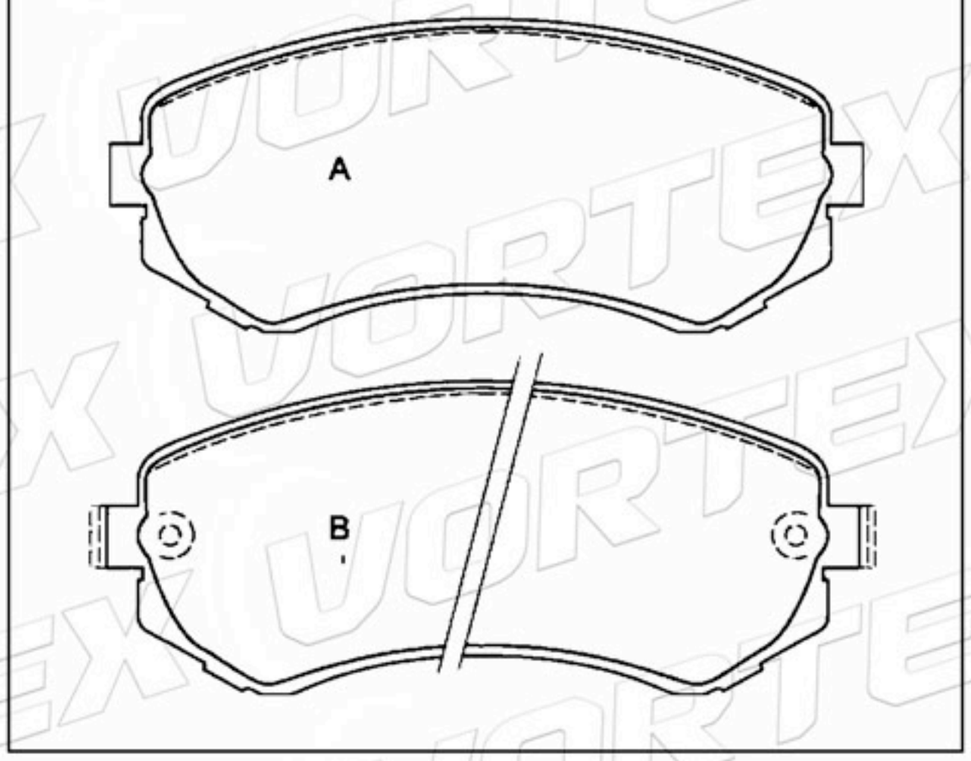

9946023	109.9	58.7	19.0	2A-2B	ALFA ROMEO FIAT LANCIA

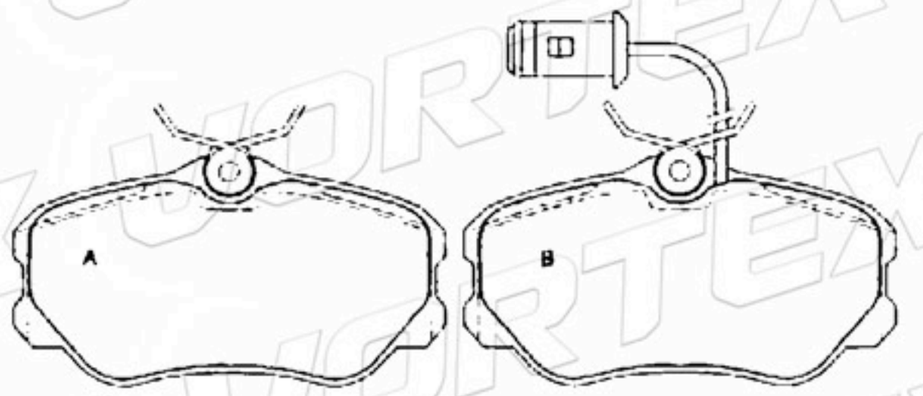

571869B	89.9	63.4	16.5	2A-2B	ALFA ROMEO

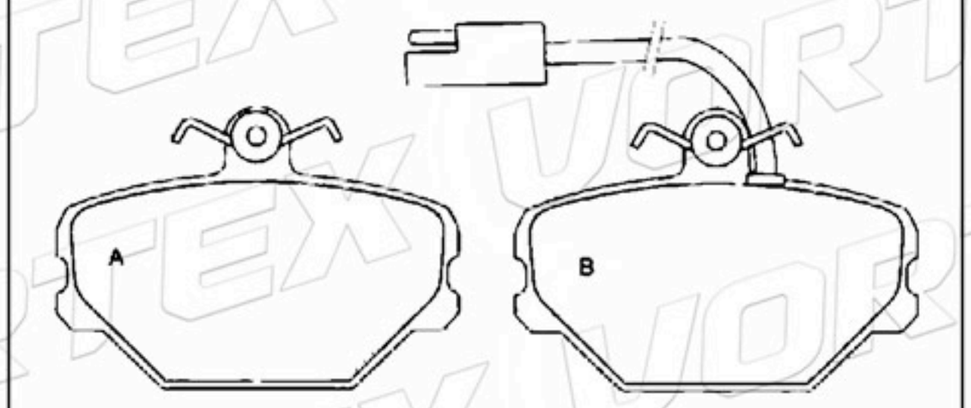

D589-7320	116.1	54.5	15.4	4	TOYOTA

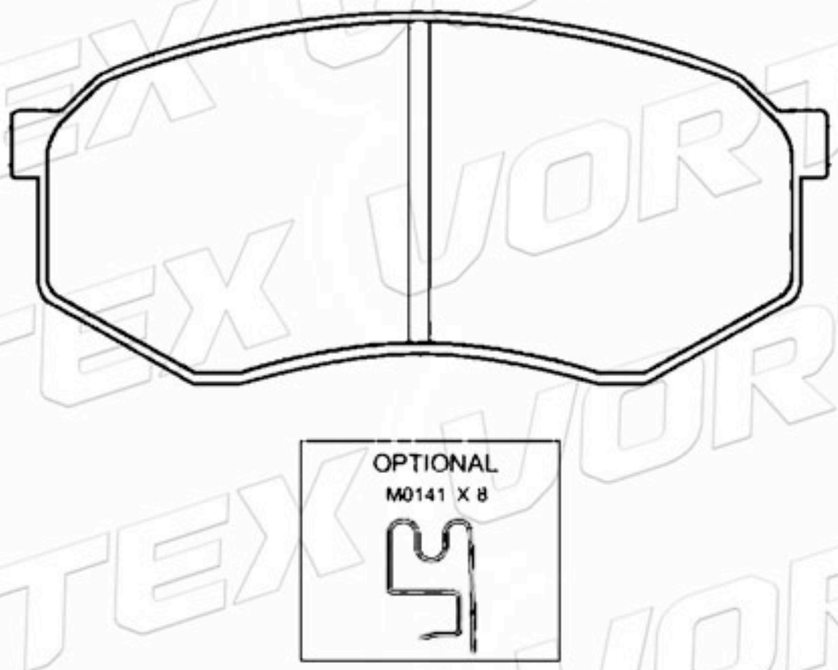

D43-7254	98.4	60.4	16.0	4	VOLVO

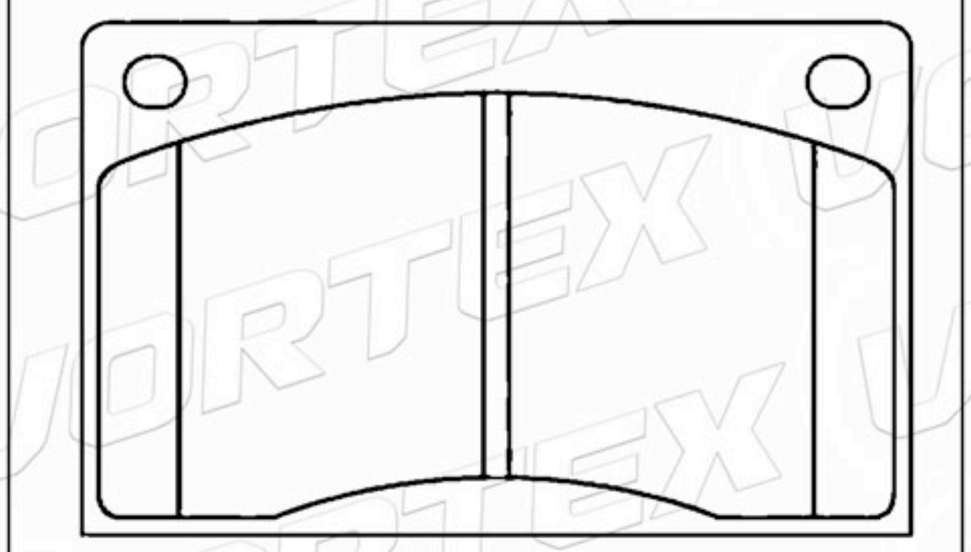

D419-7306	144.9	67.1	19.0	2A-2B	AUDI

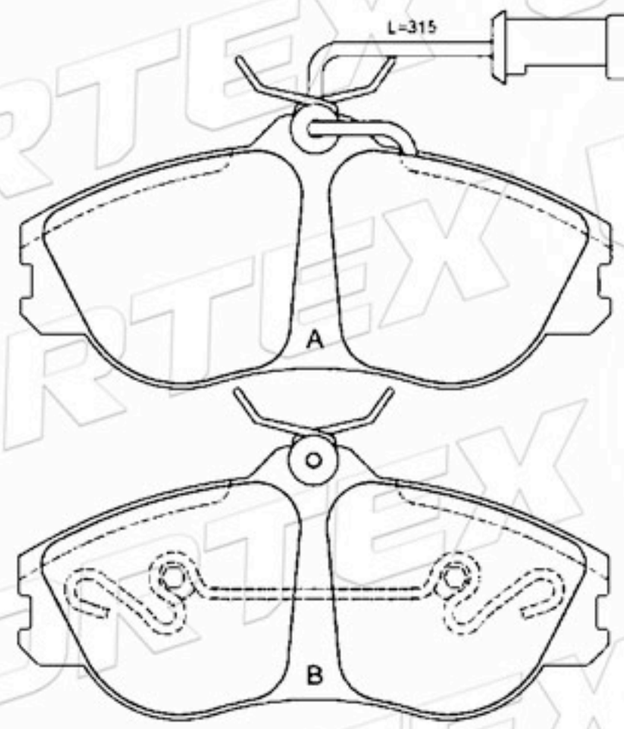

www.vortexautoparts.com
info@vortexautoparts.com
F&F Tower, Oficina 33-A, Calle 50, Ciudad de Panamá

Catálogo de Pastillas de Freno

D373-7263	132.2	49.5	15.0	2A-1B-1C	HONDA

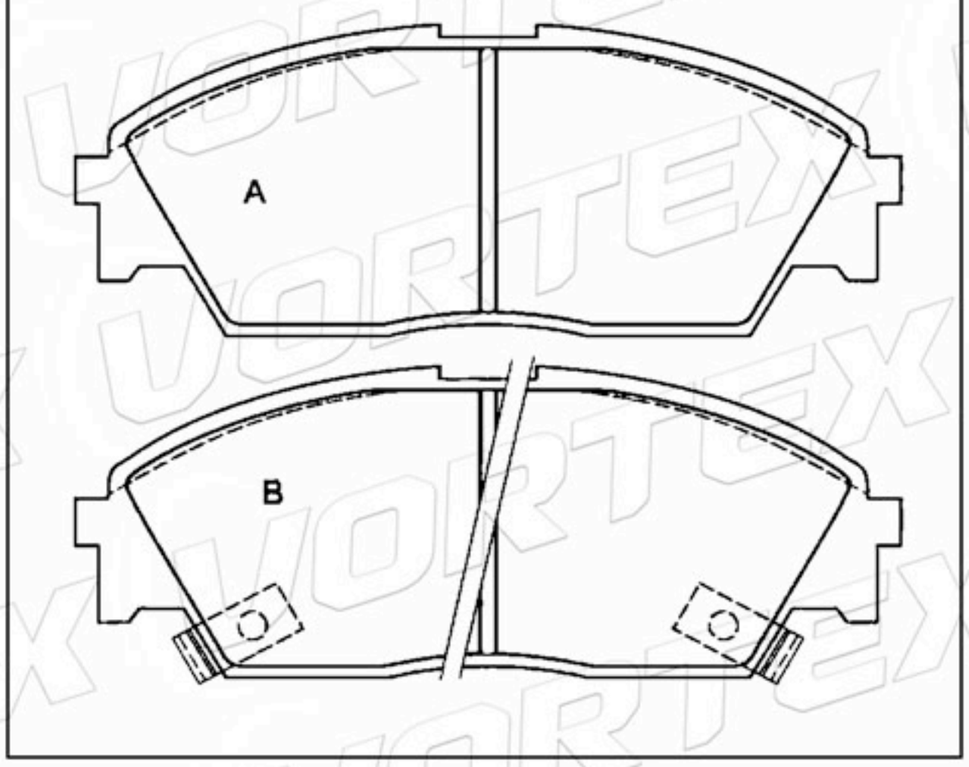

D409-7235	129.1	53.0	16.8	2A-1B-1C	HONDA

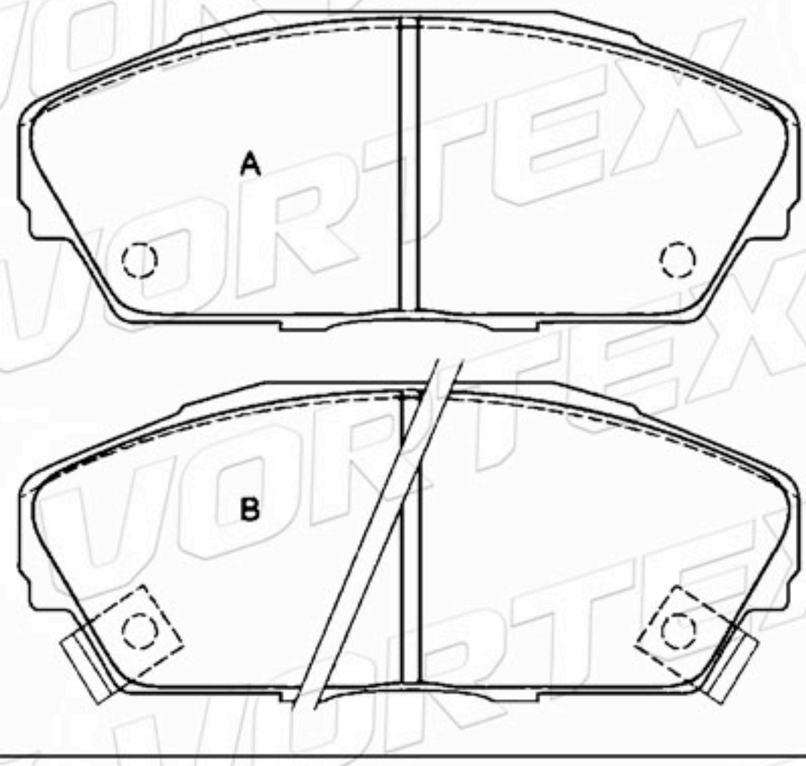

04465-10020	131.9 106.2	54.3 45.7	13.5	2A-2B	TOYOTA

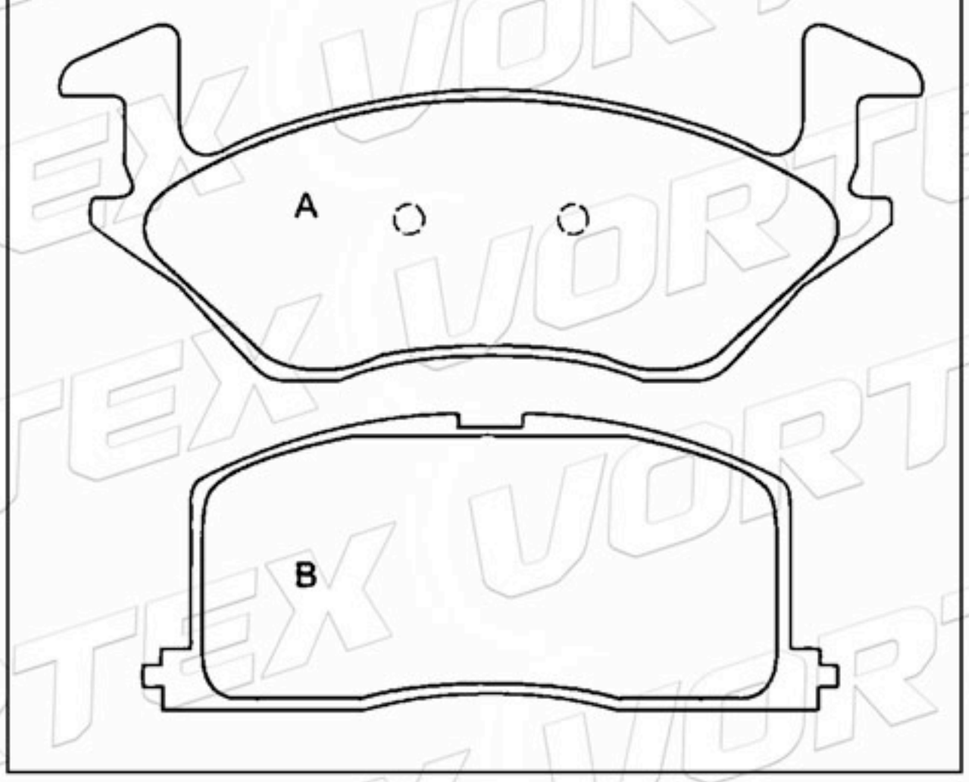

04465-10070	131.9 106.2	54.3 45.7	13.5	2A-2B	TOYOTA

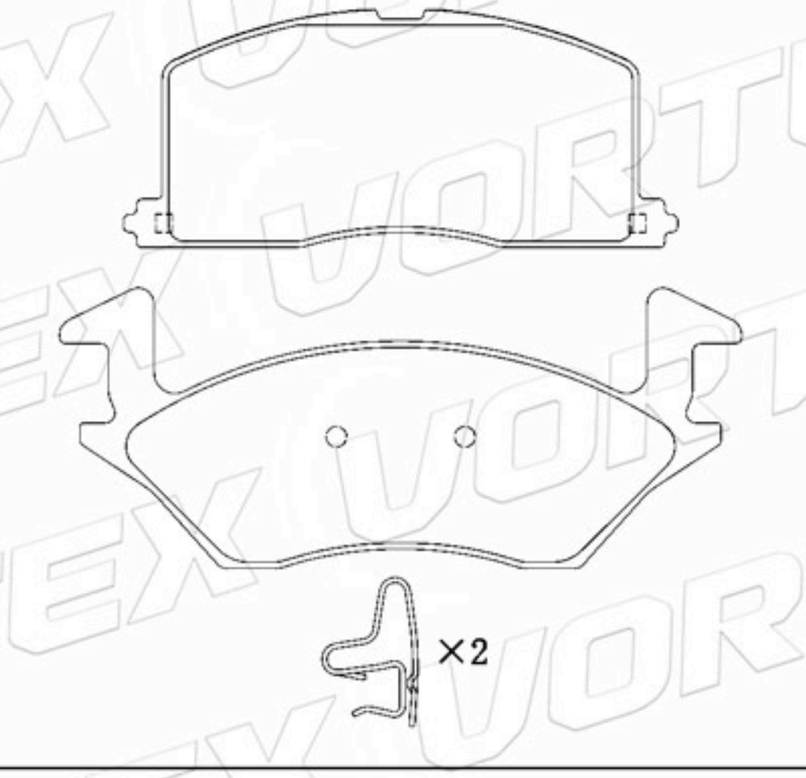

D764-7573	137.8	52.6	18.0	2A-1B-1C	HONDA

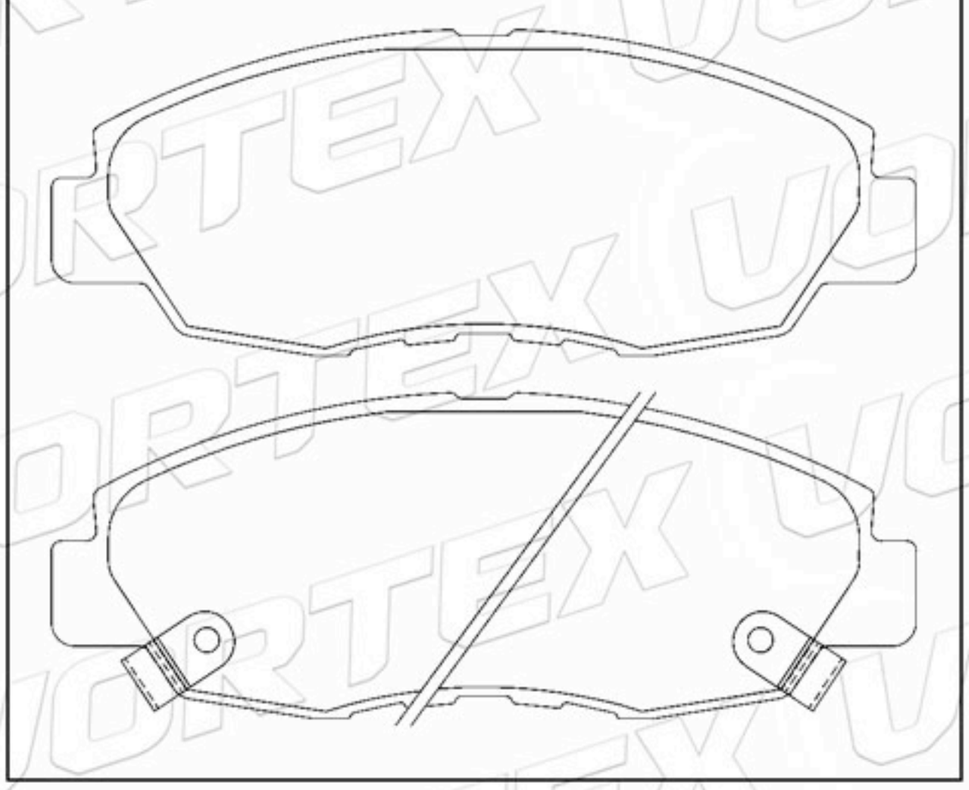

D537-7418	88.9	47.8	14.5	2A-1B-1C	HONDA ROVER

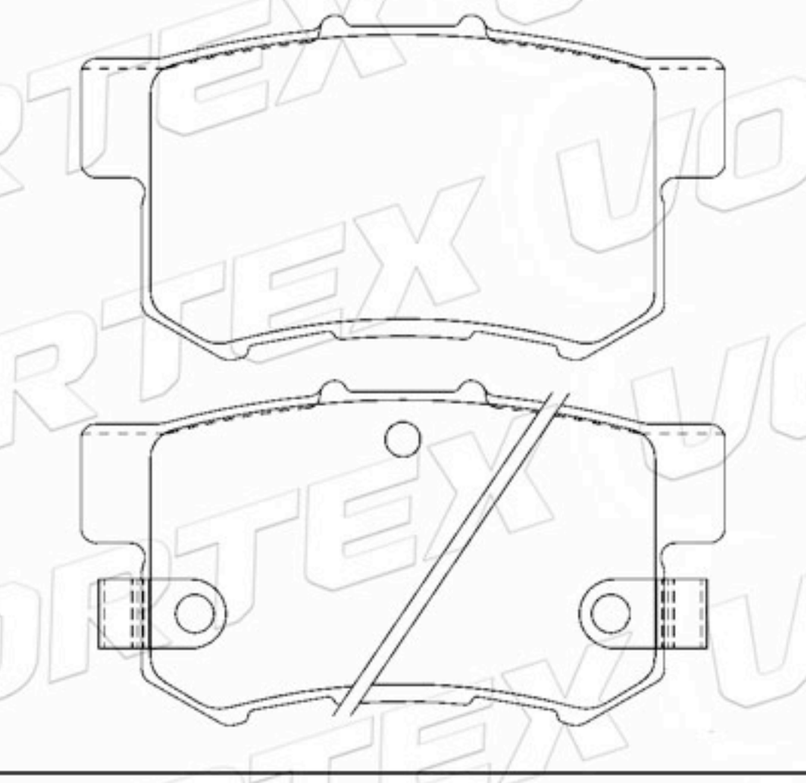

www.vortexautoparts.com
info@vortexautoparts.com
F&F Tower, Oficina 33-A, Calle 50, Ciudad de Panamá

Catálogo de Pastillas de Freno

GBP90314	117.5	65.5	18.2	2A-1B-1C	HONDA ROVER

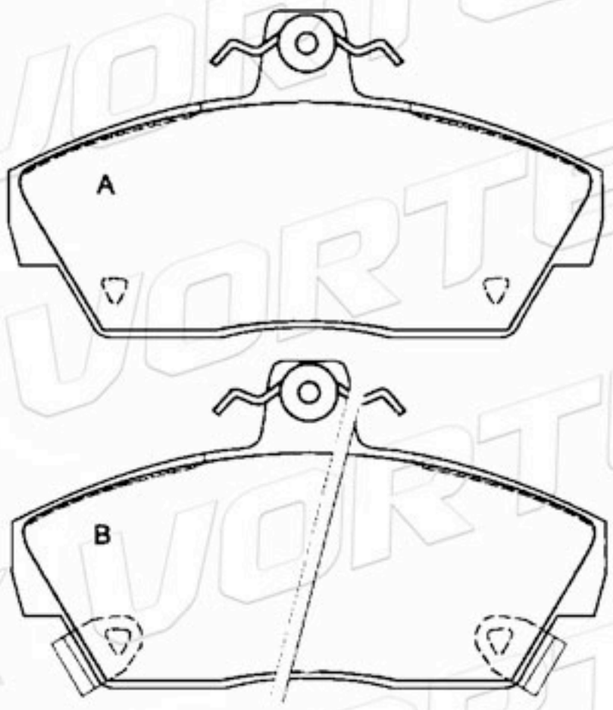

D1316-8430	163.1	67.1	20.3	4	MERCEDES VOLKSWAGEN

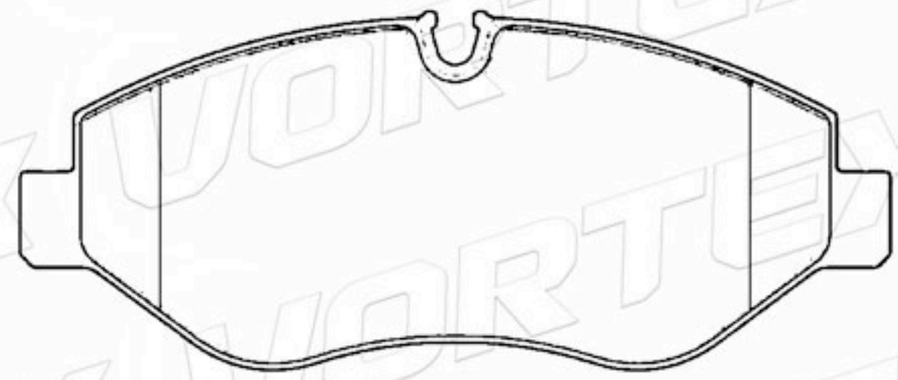

1903383	149.1	69.1	18.0	4	MERCEDES

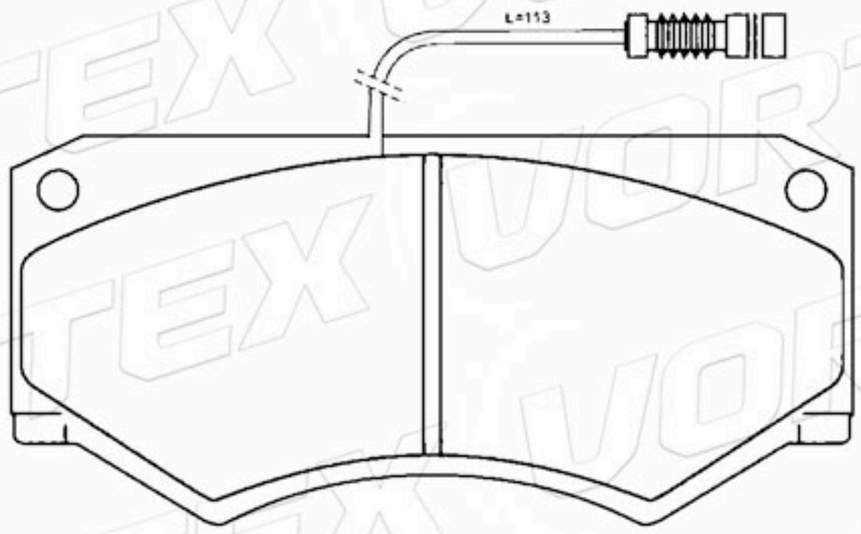

D378-7267	100.1	59.1	15.5	4	OPEL VAUXHALL

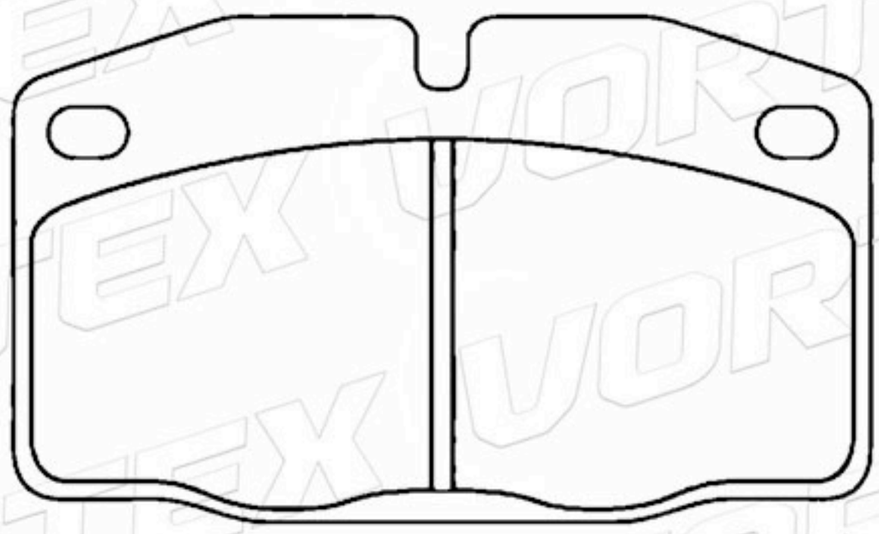

D458-7338	102.3	39.3	13.5	4	DAIHATSU MAZDA

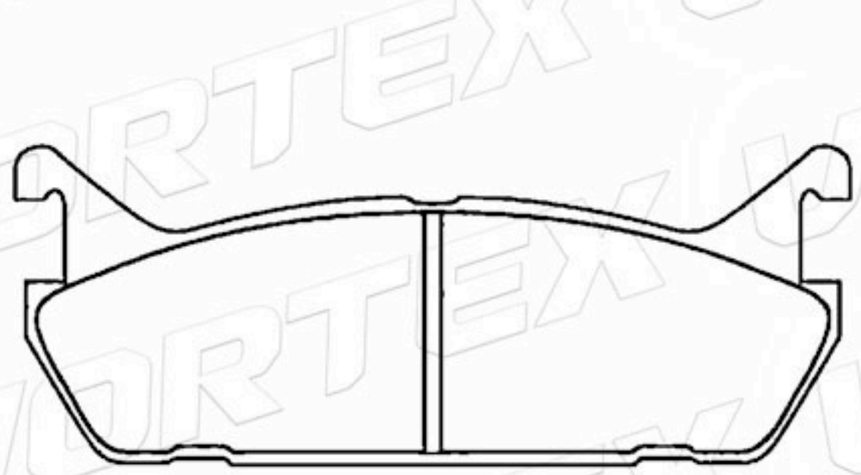

D466-7219	91.7	64.0	15.0	2A-1B-1C	MAZDA

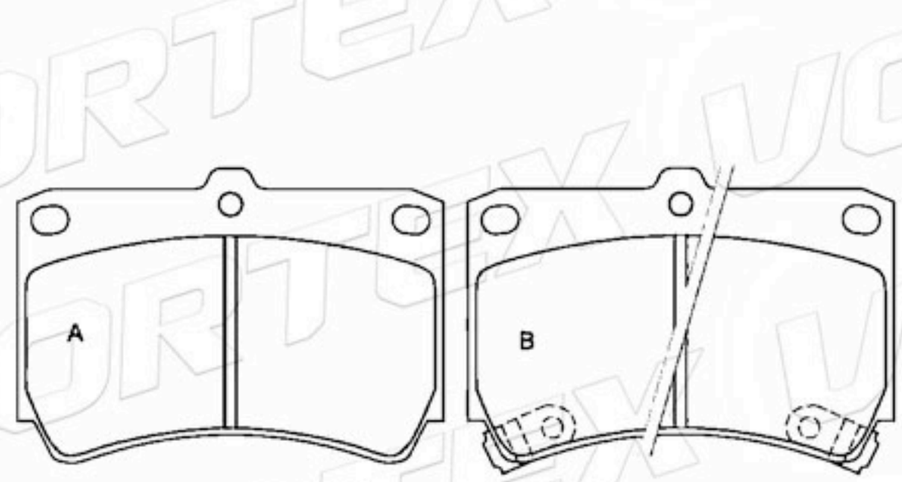

www.vortexautoparts.com
info@vortexautoparts.com
F&F Tower, Oficina 33-A, Calle 50, Ciudad de Panamá

Catálogo de Pastillas de Freno

6014217720	145.6	59.2	14.0	2A-2B	MERCEDES

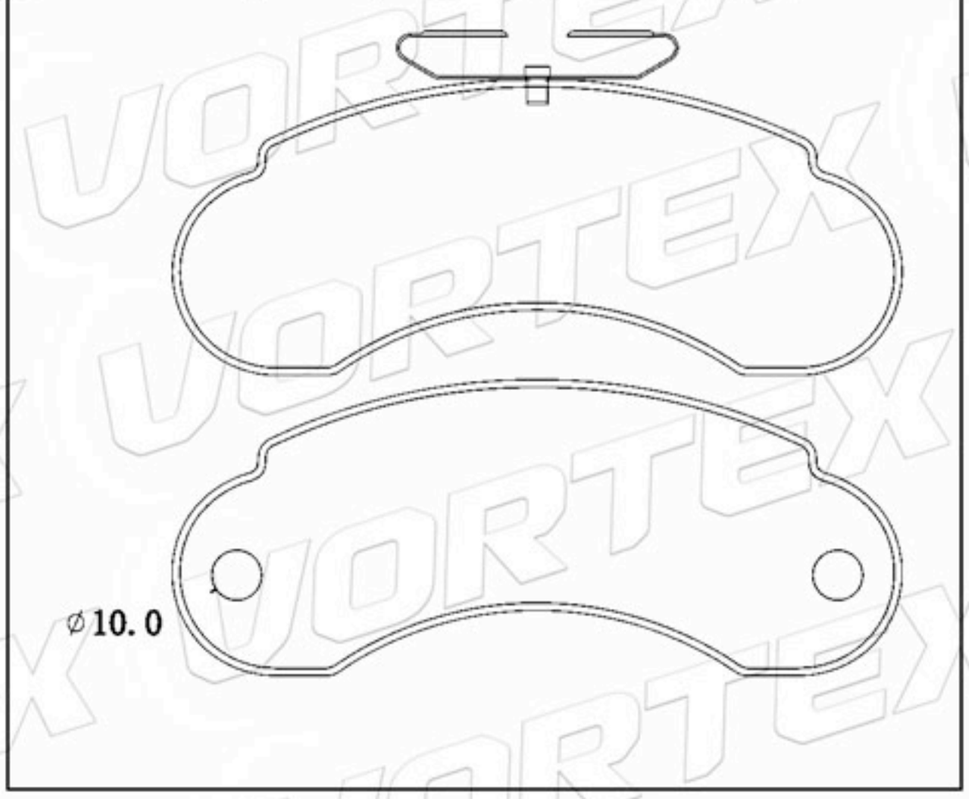

D473-7353	91.8	71.2	15.0	2A-1B-1C	MAZDA

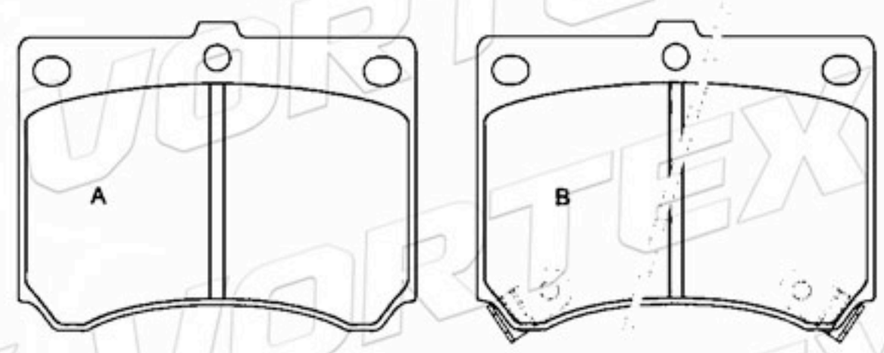

D196-7119	98.7	38.8	14.5	4	TOYOTA

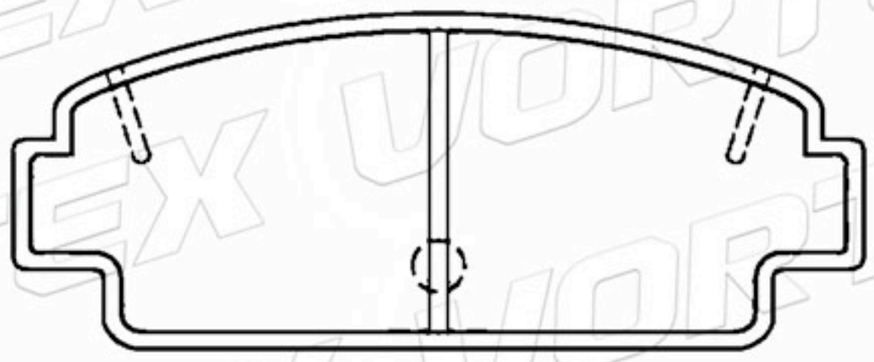

D508-7387	107.3	40.4	13.0	2A-2B	TOYOTA

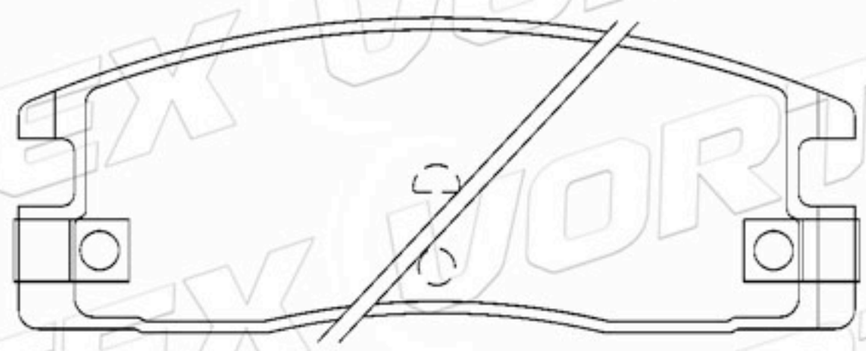

D449-7329	137.1	54.0	17.0	2A-1B-1C	HYUNDAI

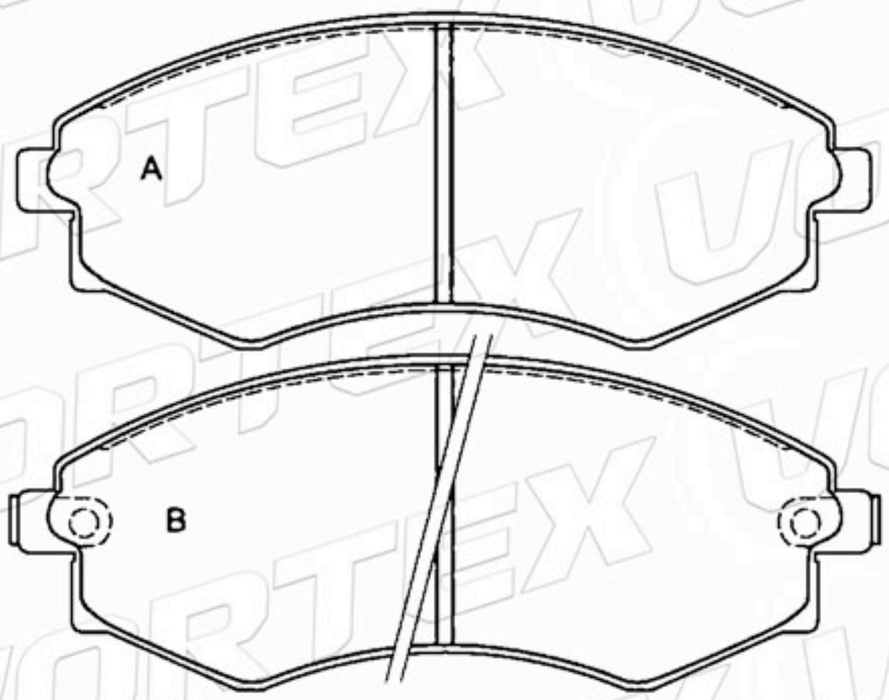

D495-7374	61.7	58.4	15.2	4	MERCEDES



www.vortexautoparts.com
info@vortexautoparts.com
F&F Tower, Oficina 33-A, Calle 50, Ciudad de Panamá

Catálogo de Pastillas de Freno

425128	71.9	60.6	16.5	2A-2B	CITROEN PEUGEOT

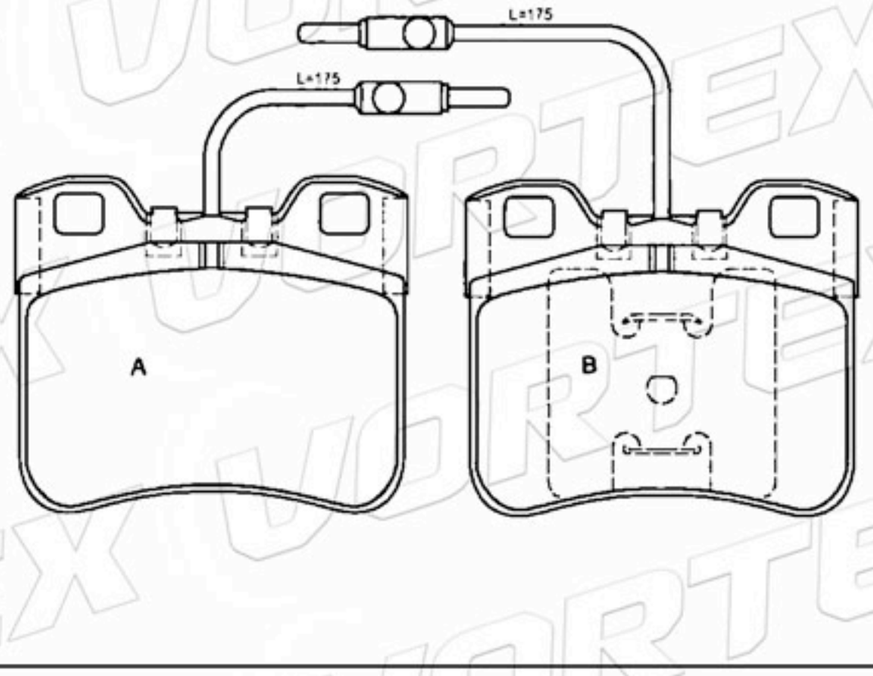

D696-7570	119.6	69.7	16.6	2A-2B	AUDI VOLKSWAGEN

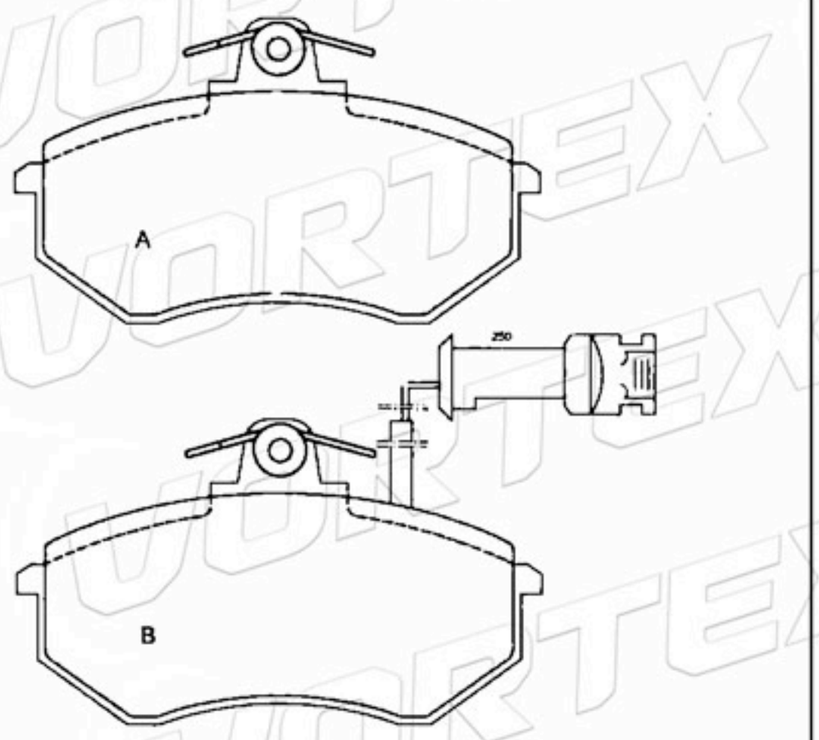

D396-7286	123.0	43.5	16.5	2A-2B	BMW

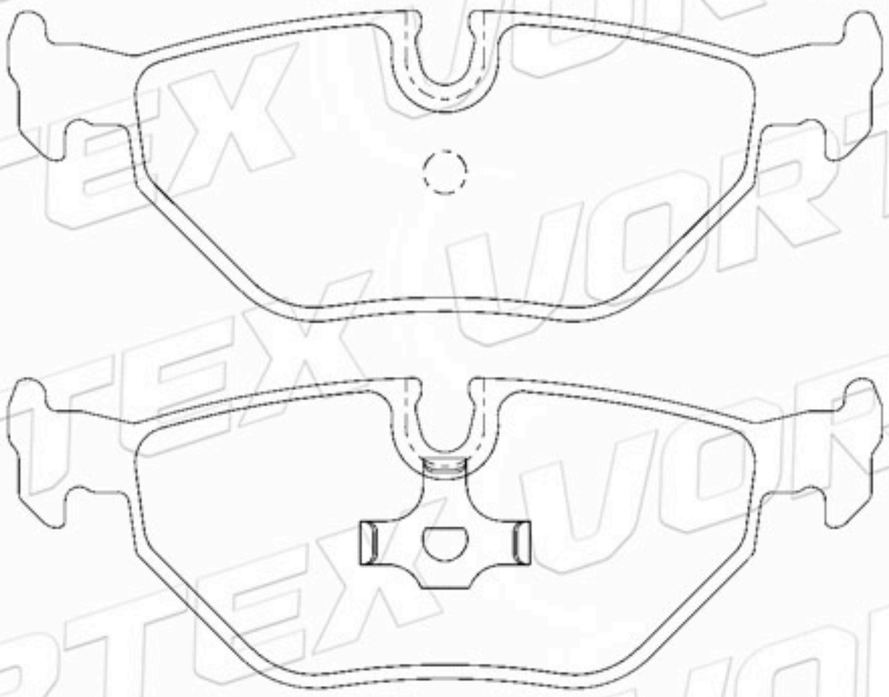

D1538-8747	151.3	52.5	17.5	2A-2B	FORD

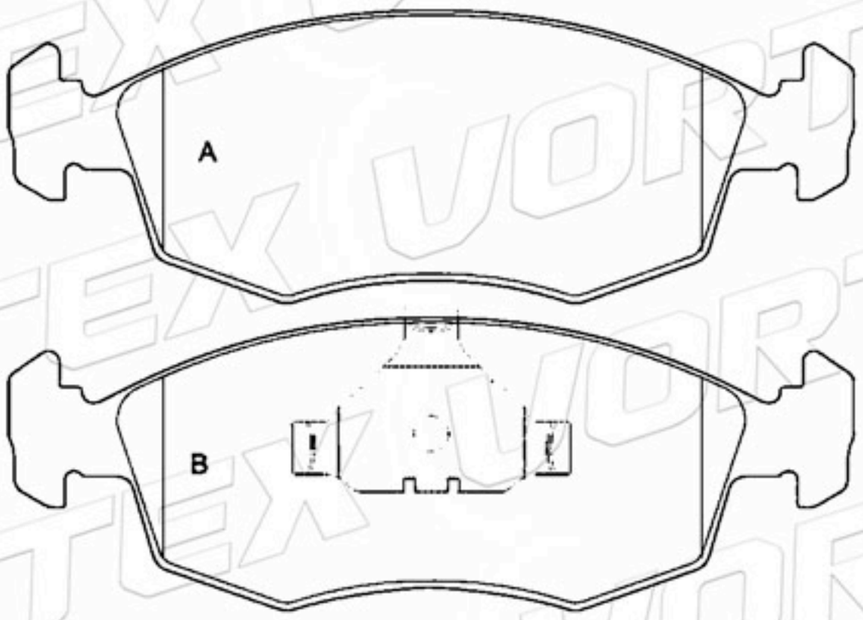

D382-7271	89.8	54.0	13.7	4	FORD

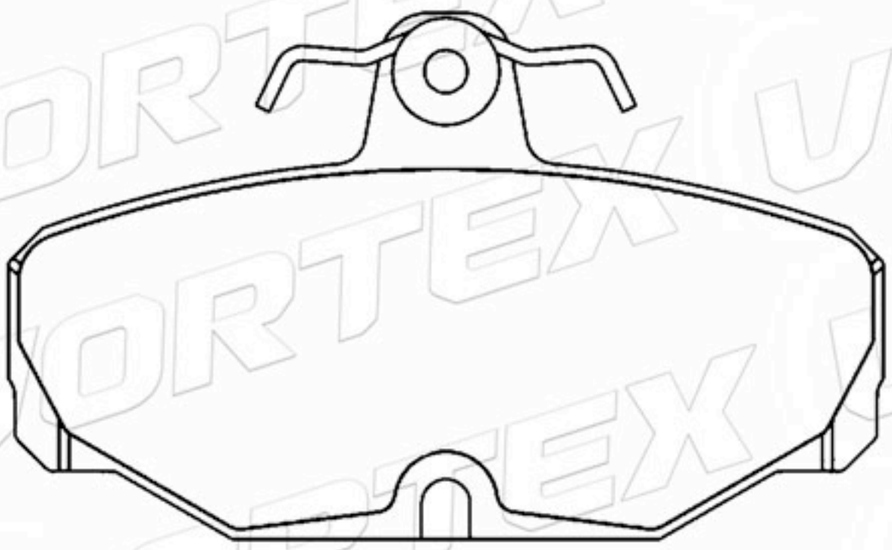

D256-7162	116.1	45.1	15.0	4	HONDA

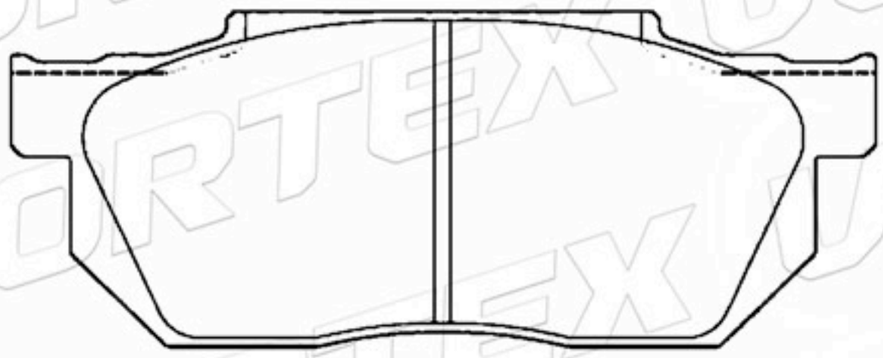

www.vortexautoparts.com
info@vortexautoparts.com
F&F Tower, Oficina 33-A, Calle 50, Ciudad de Panamá

Catálogo de Pastillas de Freno

D1255-8374	129.1	68.6	17.5	2A-1B-1C	HONDA ROVER

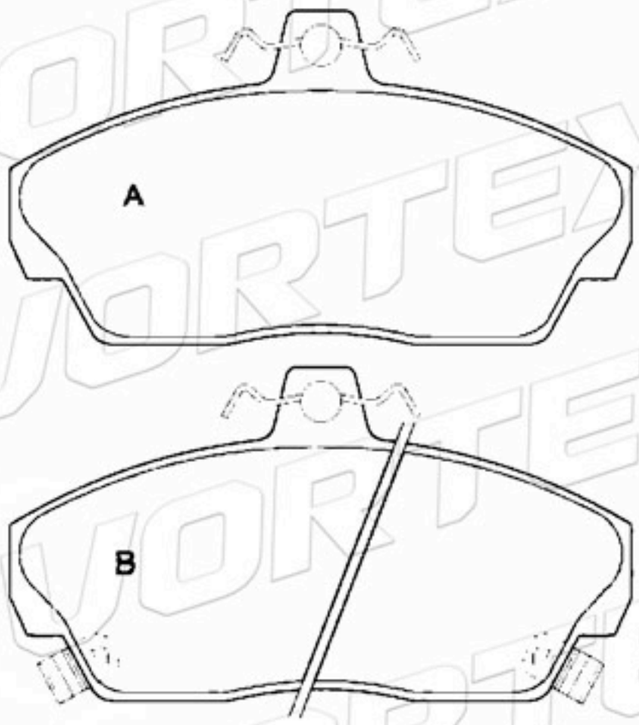

D334-7229	127.7	48.6	15.0	4	HONDA

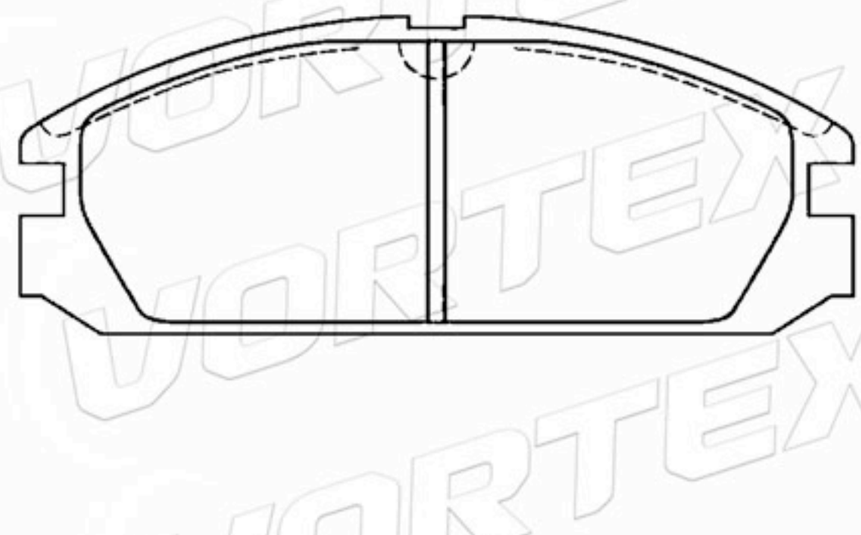

D428-7317	133.0	56.0	15.5	2A-1B-1C	MAZDA

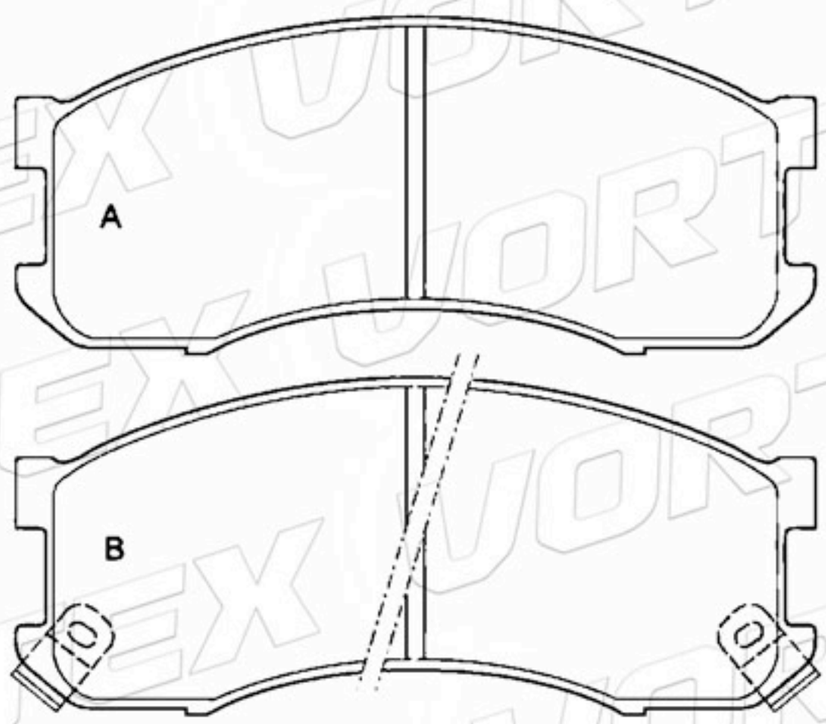

D542-7423	128.9	64.8	18.0	4	VOLVO

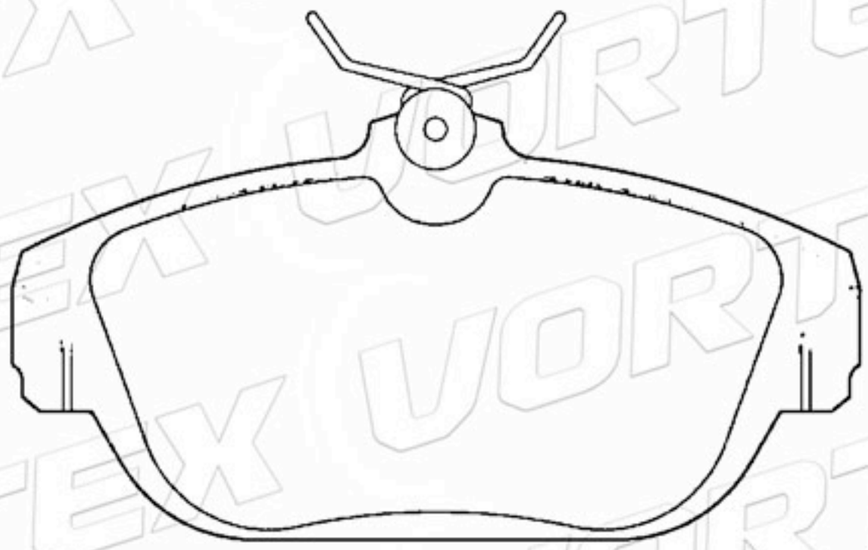

D561-7440	99.5	73.4	17.5	4	MERCEDES

D561-7440	99.5	73.4	17.5	4	MERCEDES

www.vortexautoparts.com
info@vortexautoparts.com
F&F Tower, Oficina 33-A, Calle 50, Ciudad de Panamá

Catálogo de Pastillas de Freno

1605693	61.7	57.4	15.5	4	MERCEDES

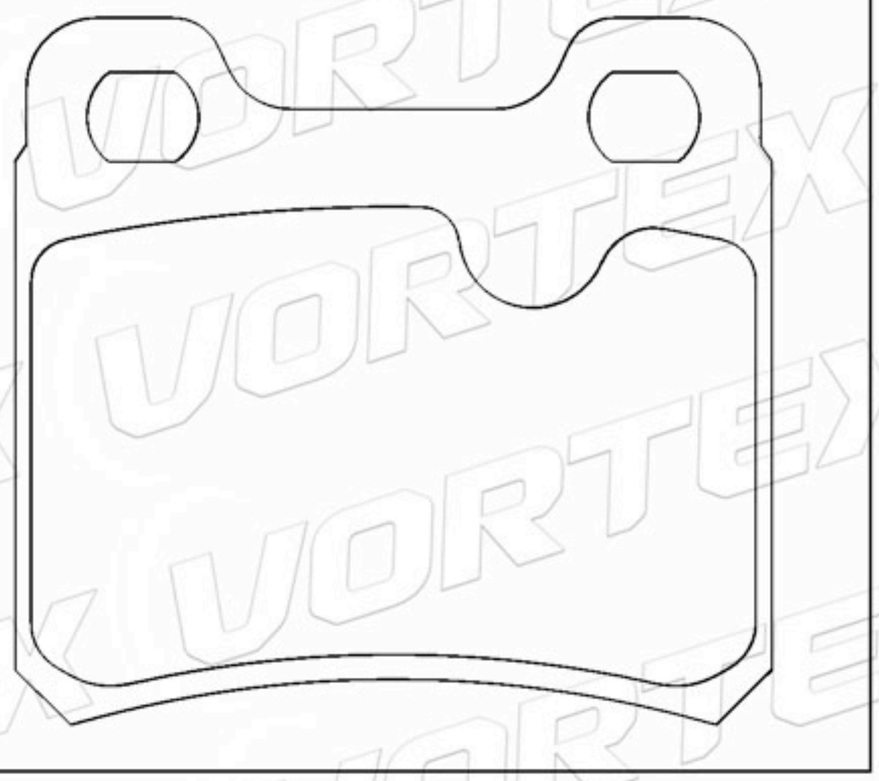

D136-7076	127.6	56.3	15.5	4	MITSUBISHI

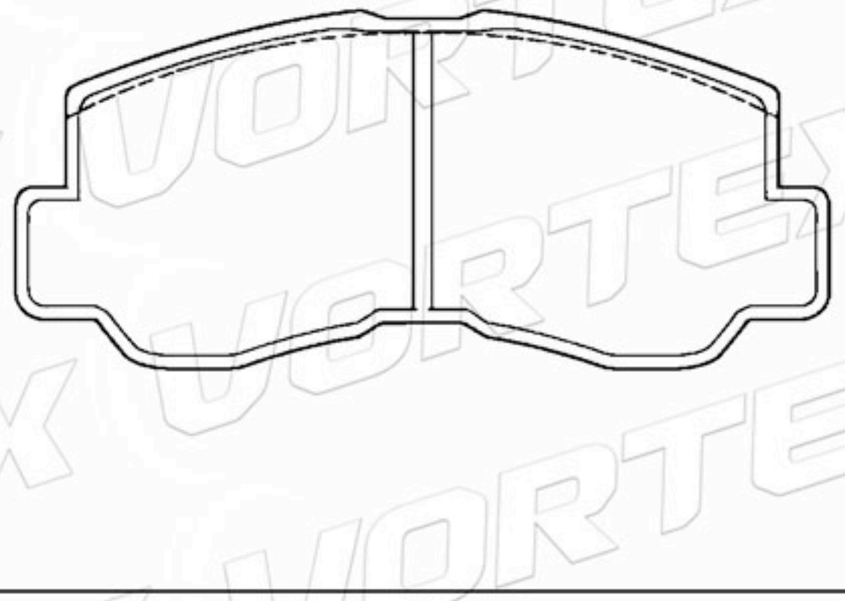

D484-7365	127.9	51.9	16.0	2A-1B-1C	MITSUBISHI

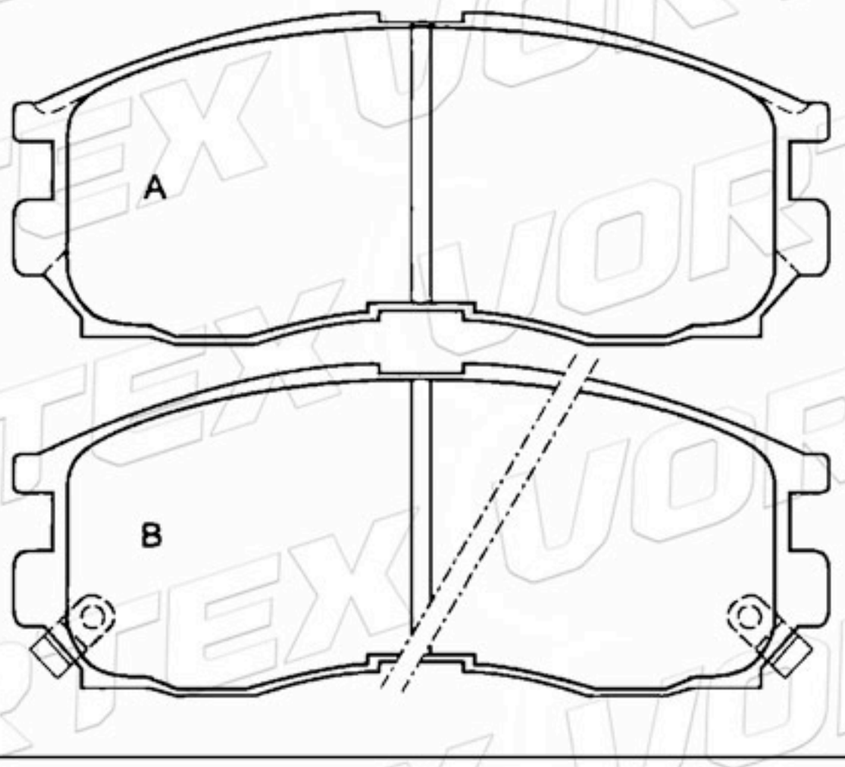

D274-7110	111.9	44.0	14.5	2A-2B	NISSAN DATSUN

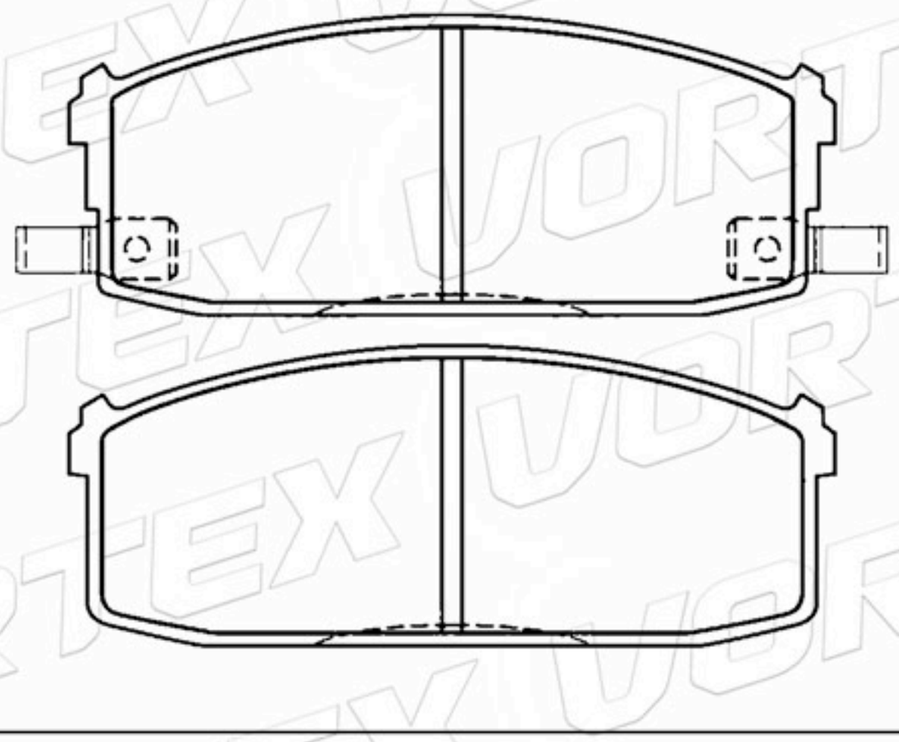

D510-7389	108.4	47.8	16.5	2A-1B-1C	NISSAN DATSUN

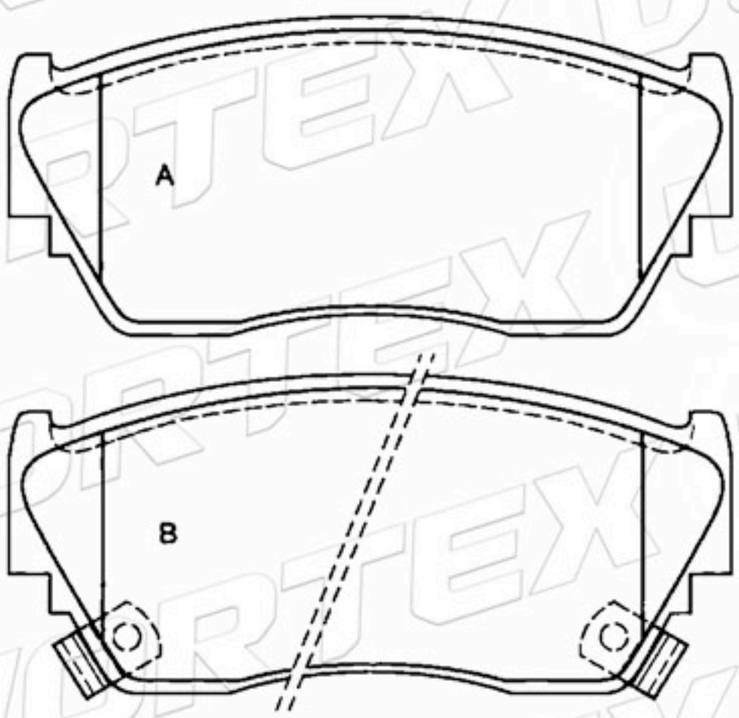

D549-7428	127.8	51.7	15.0	2A-1B-1C	NISSAN DATSUN

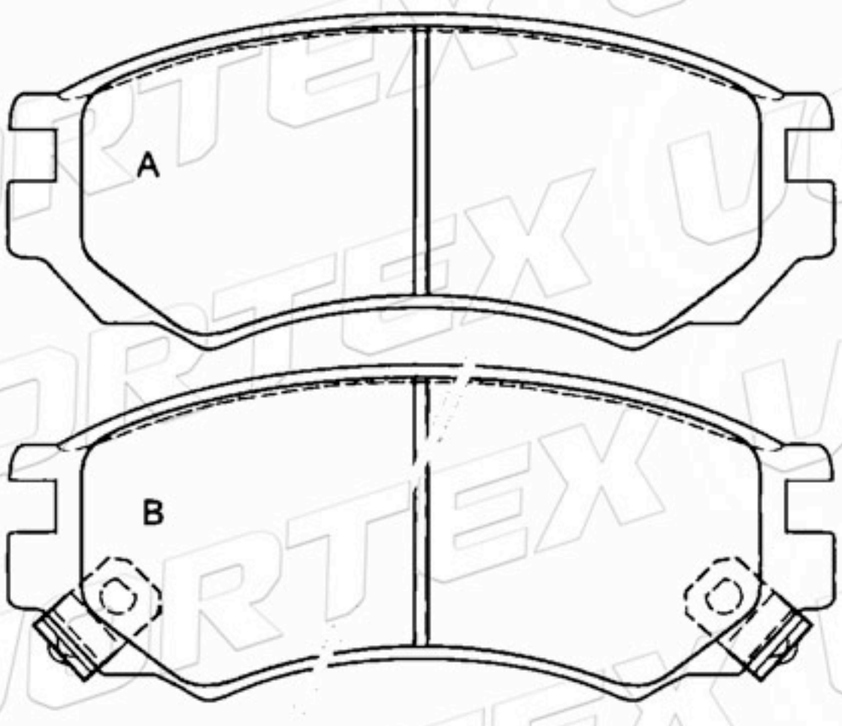

www.vortexautoparts.com
info@vortexautoparts.com
F&F Tower, Oficina 33-A, Calle 50, Ciudad de Panamá

ISO-14001

Catálogo de Pastillas de Freno

D540-7533	105.3	46.8	16.4	2A-1B-1C	NISSAN DATSUN

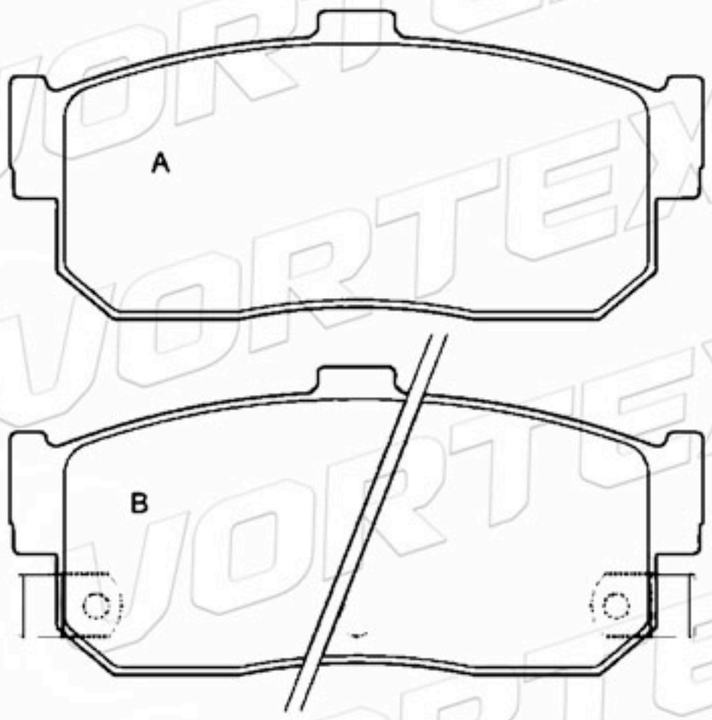

D720-7588	129.9	64.0	18.5	4	OPEL

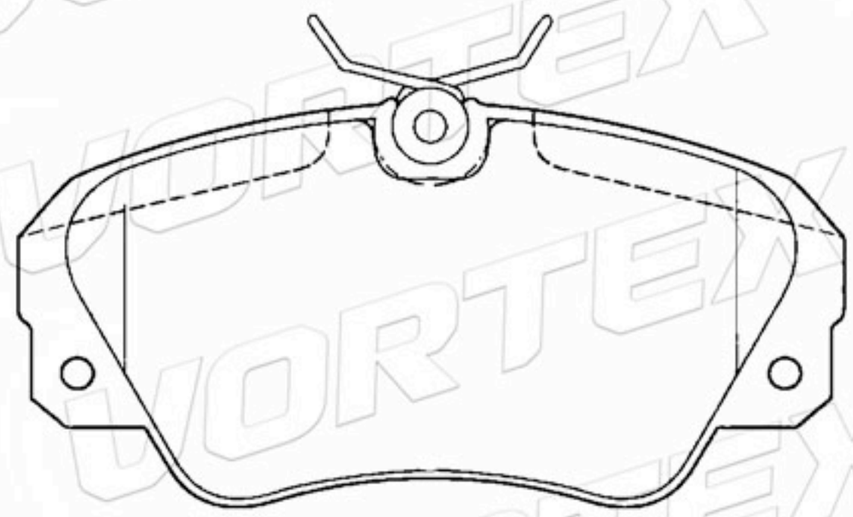

D468-7348	110.1	45.1	14.2	4	MAZDA

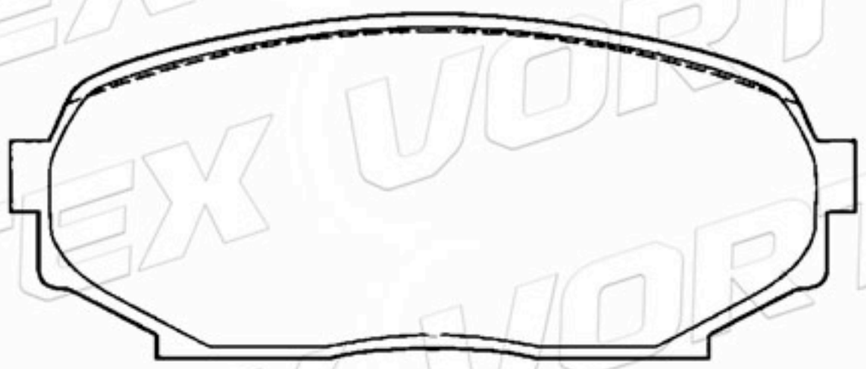

D555-7434	156.5	74.2	19.5 20.5	2A-2B	AUDI

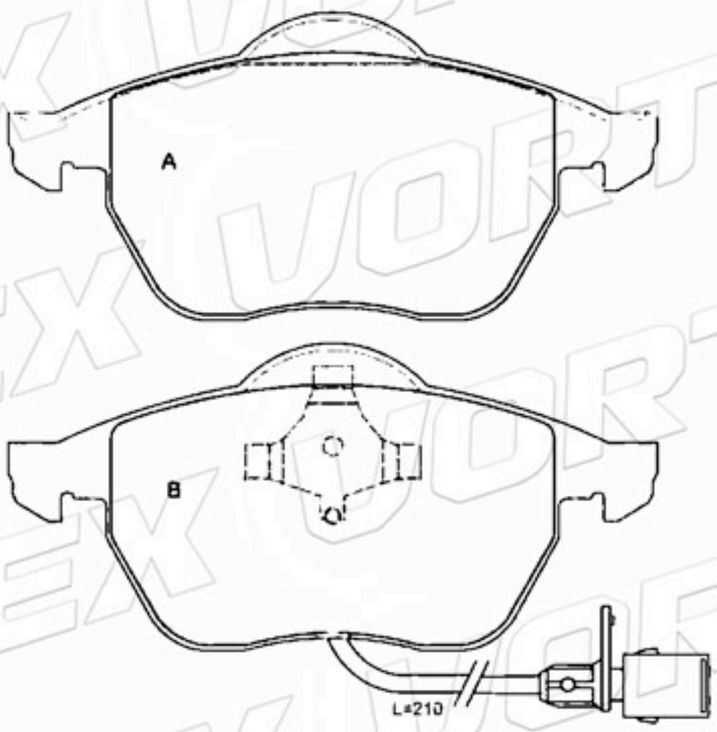

1906159	109.8	73.0	18.0	2A-2B	FIAT IVECO

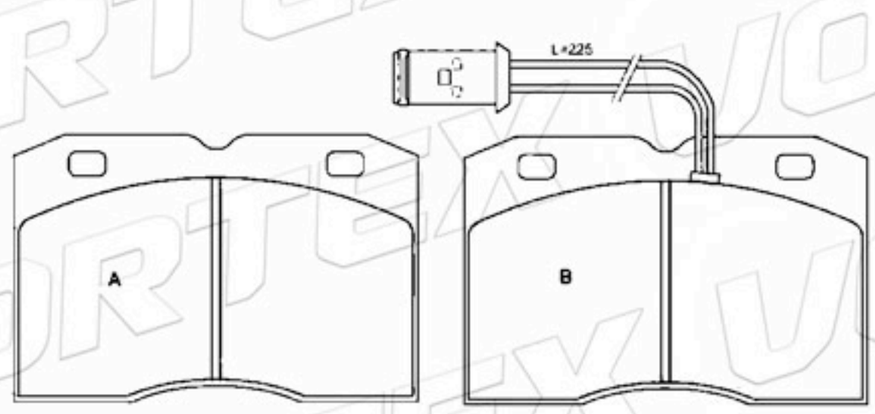

D520-7401	104.9	72.3	18.5	3A-1B	ROVER

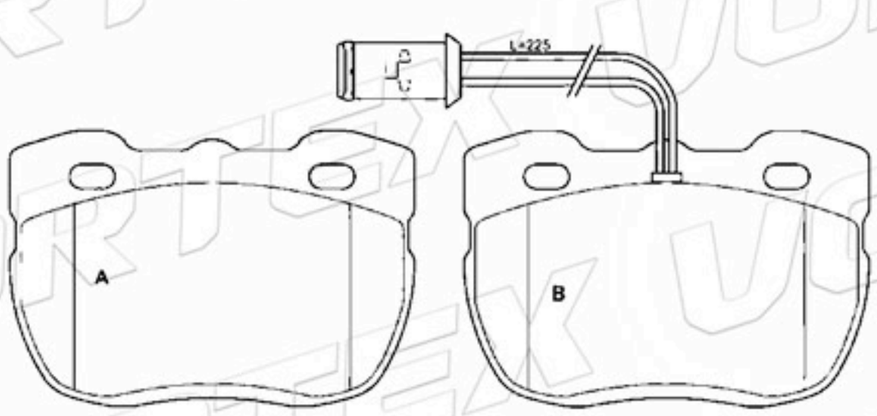

www.vortexautoparts.com
info@vortexautoparts.com
F&F Tower, Oficina 33-A, Calle 50, Ciudad de Panamá

Catálogo de Pastillas de Freno

D496-7375	141.1	54.4	18.5	2A-1B-1C	SUBARU

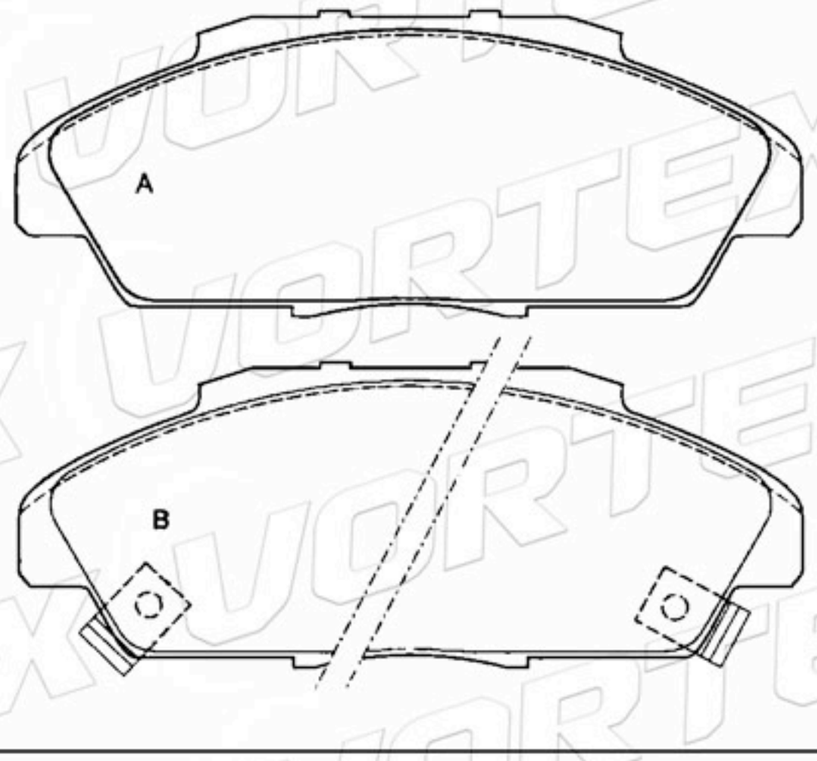

D1139-8250	140.1 141.3	58.3 48.3	16.5	2A-2B	OPEL

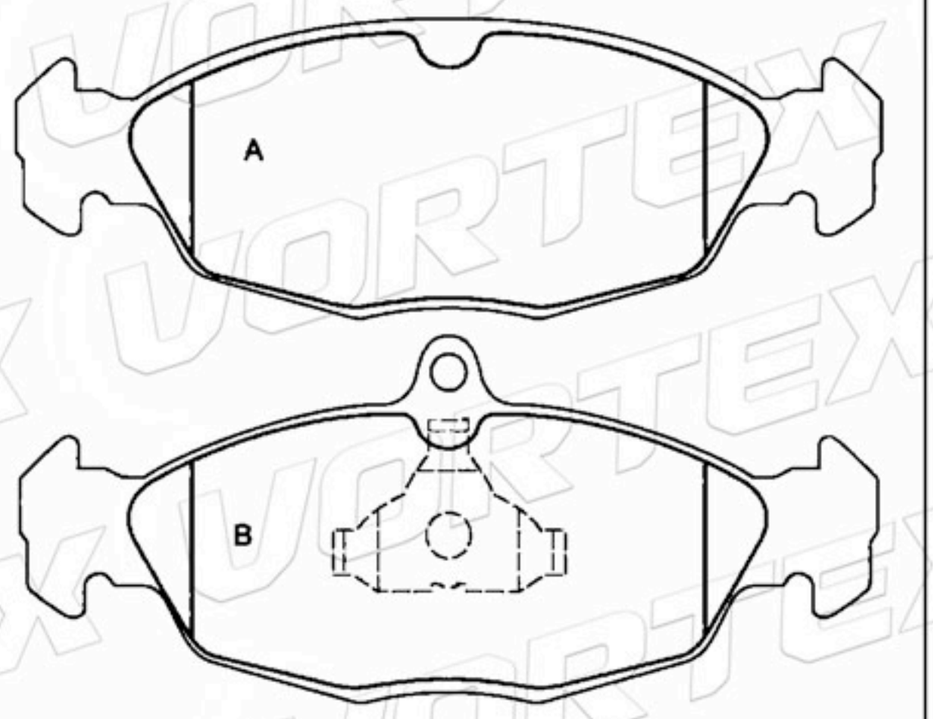

425089	131.1	73.1	17.0	2A-2B	PEUGEOT

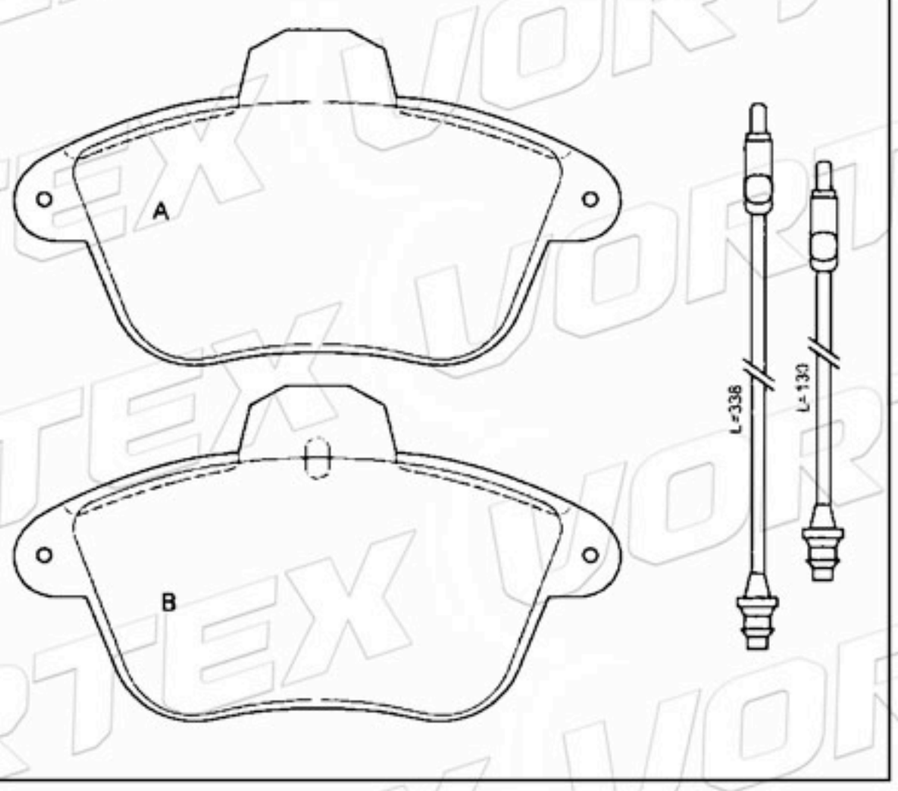

D1485-8684	131.1	73.1	17.0	4	PEUGEOT

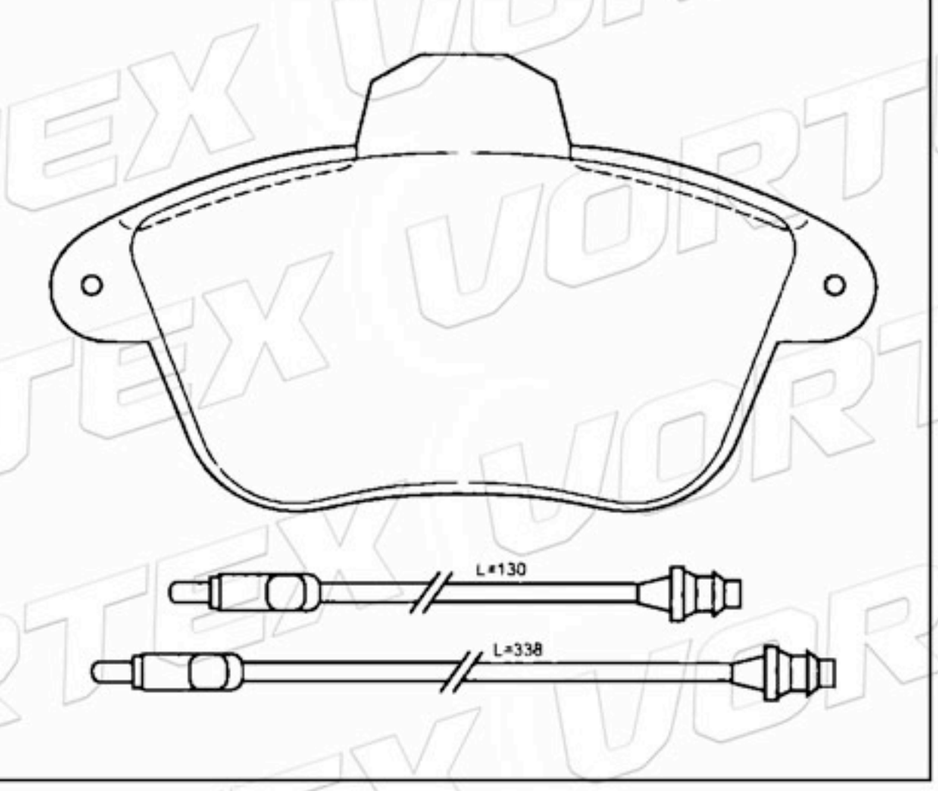

D725-7592	156.4	64.0	18.7	2A-2B	PEUGEOT

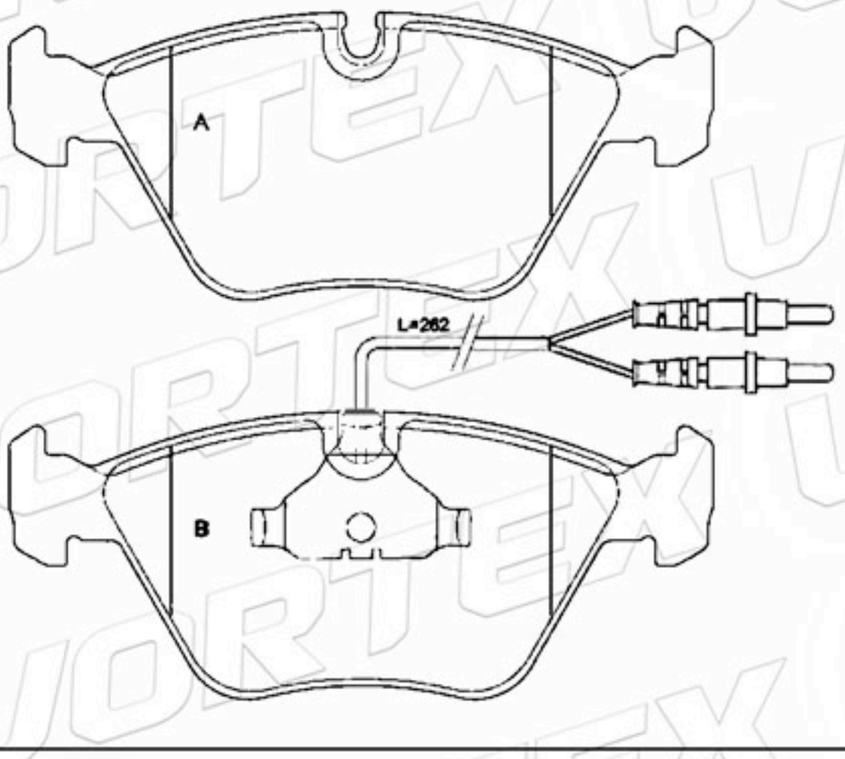

425030	144.1	58.0	18.0	4	PEUGEOT

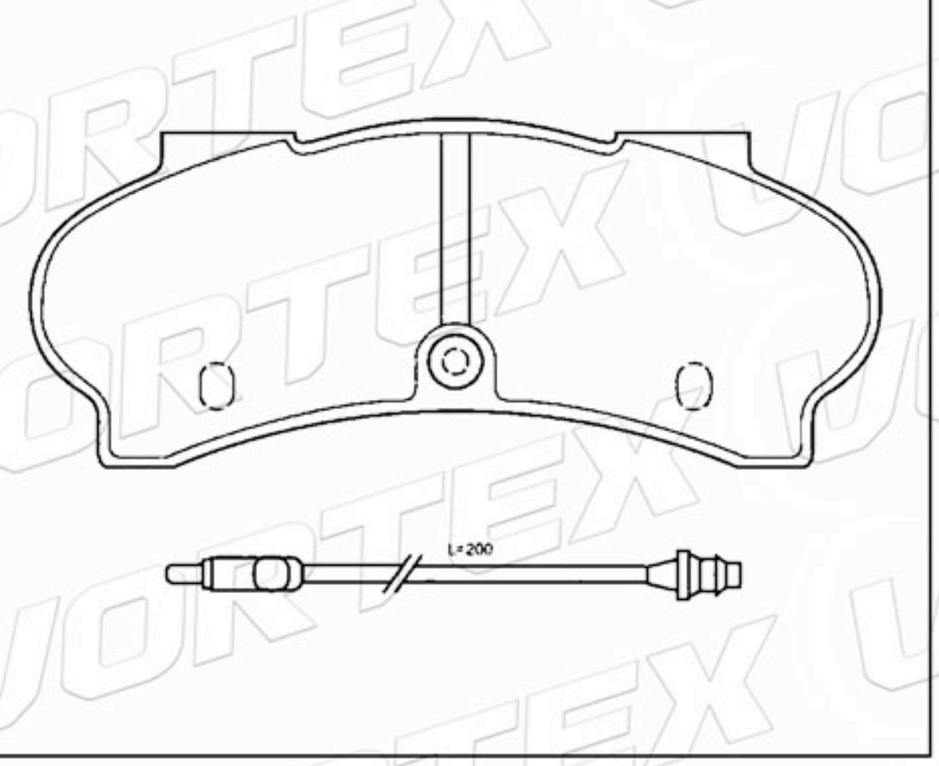

www.vortexautoparts.com
info@vortexautoparts.com
F&F Tower, Oficina 33-A, Calle 50, Ciudad de Panamá

Catálogo de Pastillas de Freno

5028763	138.9	64.1	18.7	4	FORD

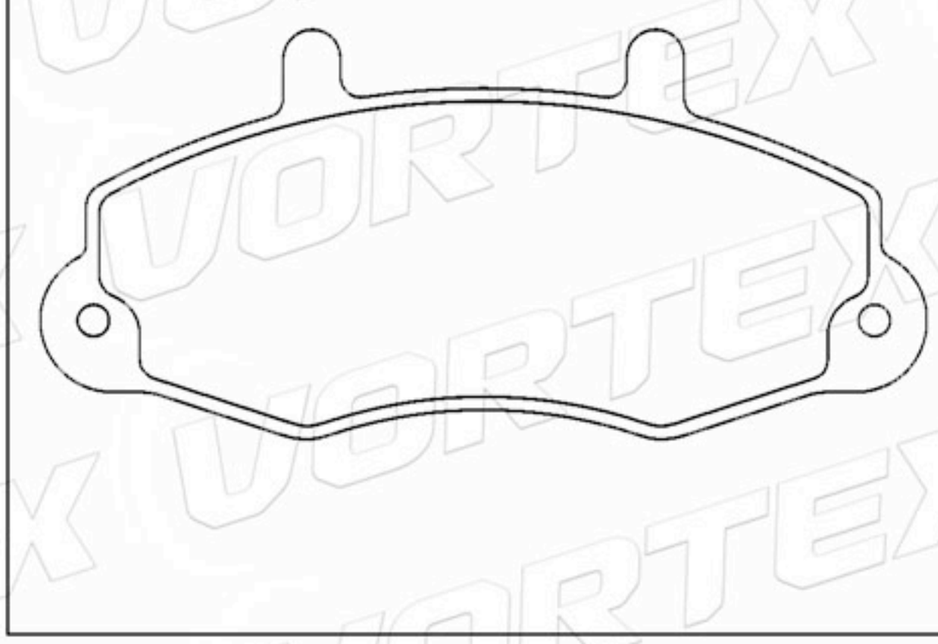

D562-7441	133.1	53.1	17.5	2A- 1B-1C	TOYOTA

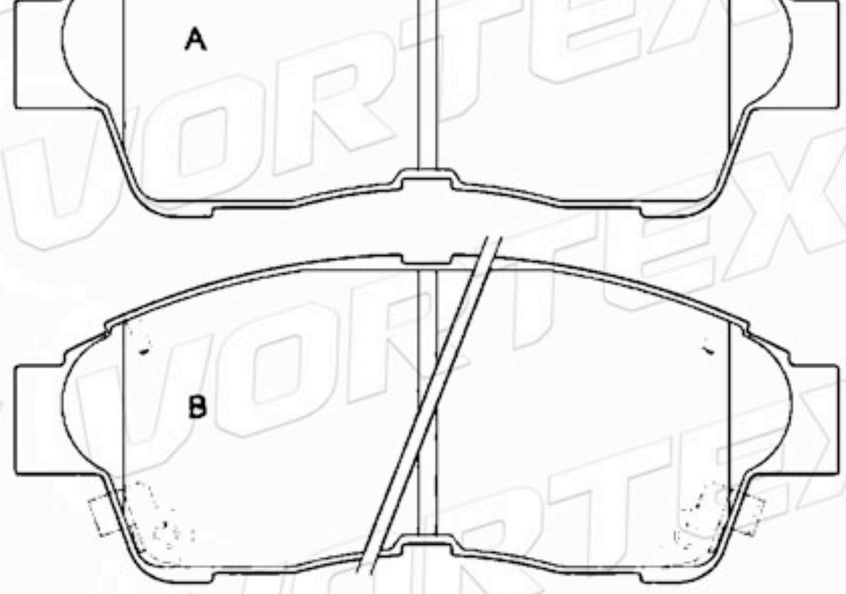

D1496-8696	130.1	55.8	18.5	2A-2B	RENAULT

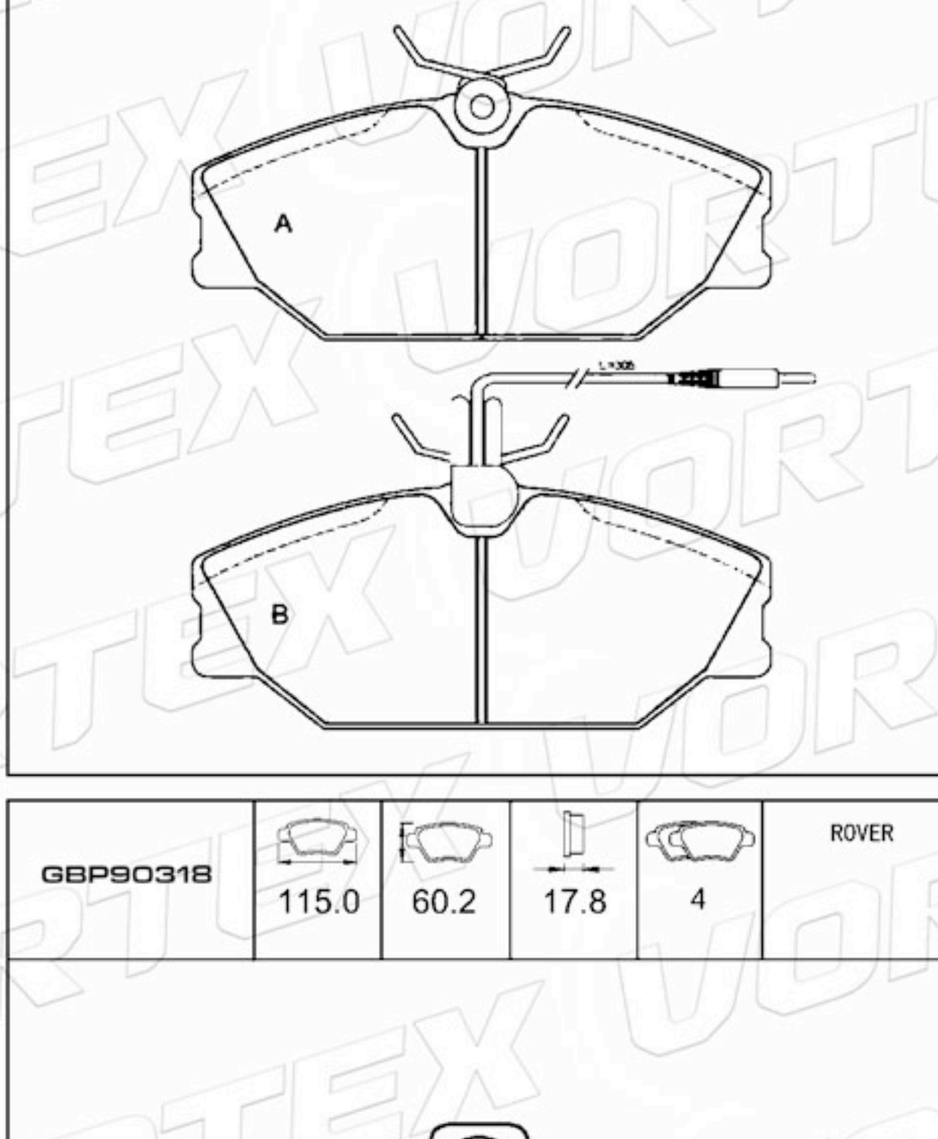

95658557	100.0	64.0	18.0	4	CITROEN

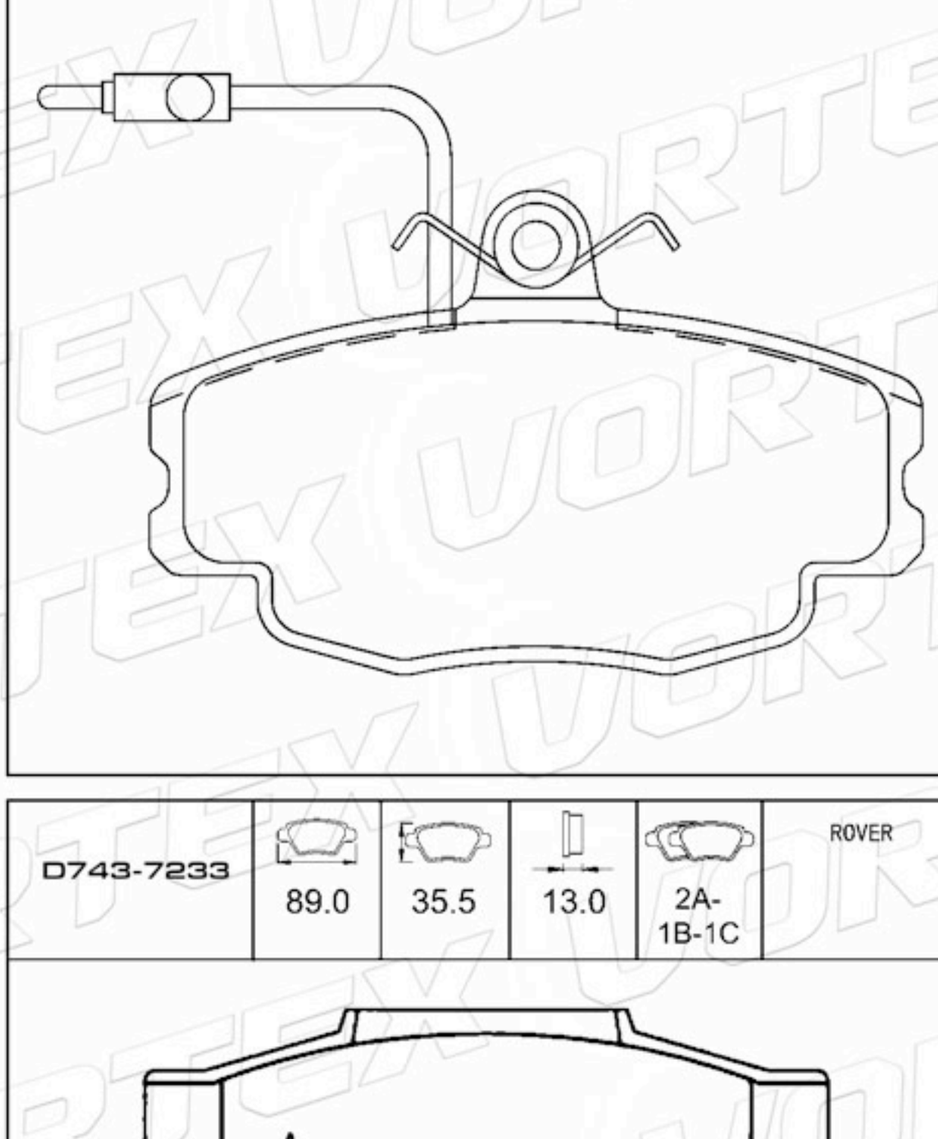

GBP90318	115.0	60.2	17.8	4	ROVER

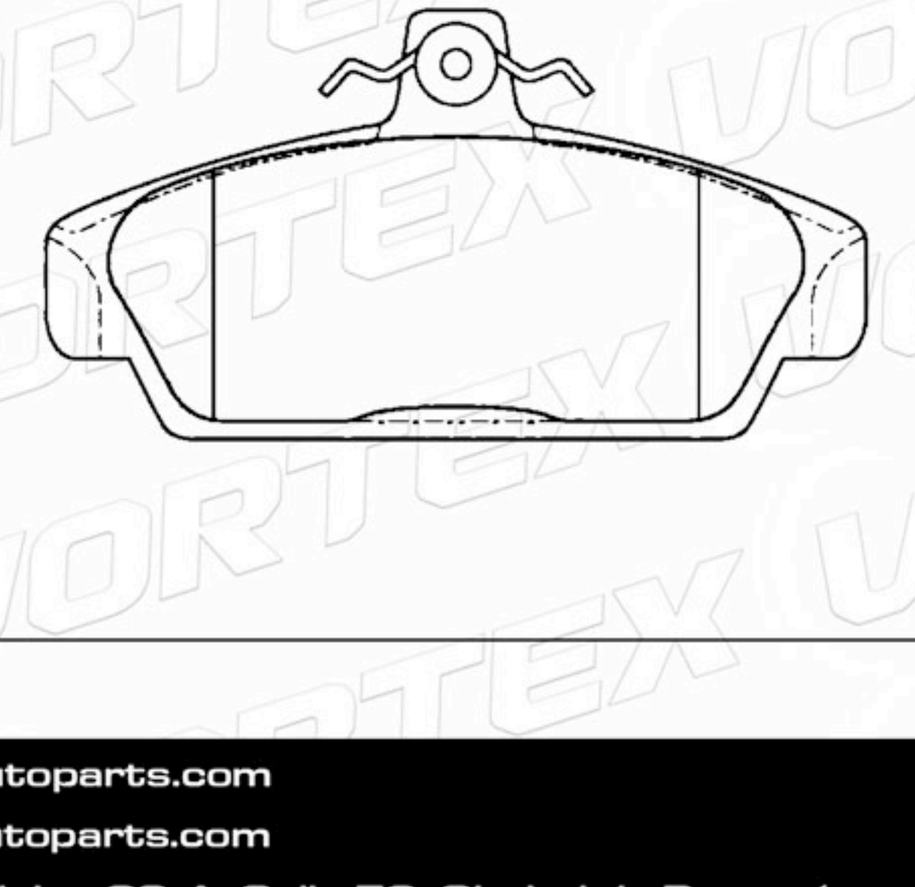

D743-7233	89.0	35.5	13.0	2A- 1B-1C	ROVER

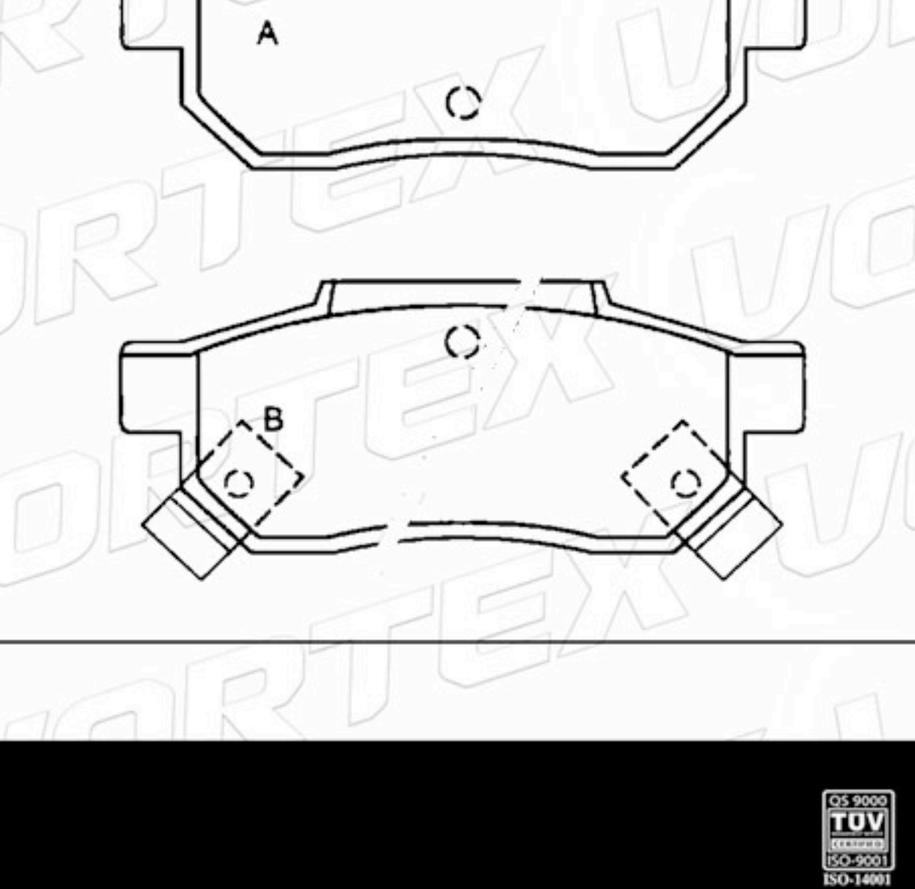

www.vortexautoparts.com
info@vortexautoparts.com
F&F Tower, Oficina 33-A, Calle 50, Ciudad de Panamá

Catálogo de Pastillas de Freno

D696-7570	118.9	69.5	16.0	4	SEAT VOLKSWAGEN

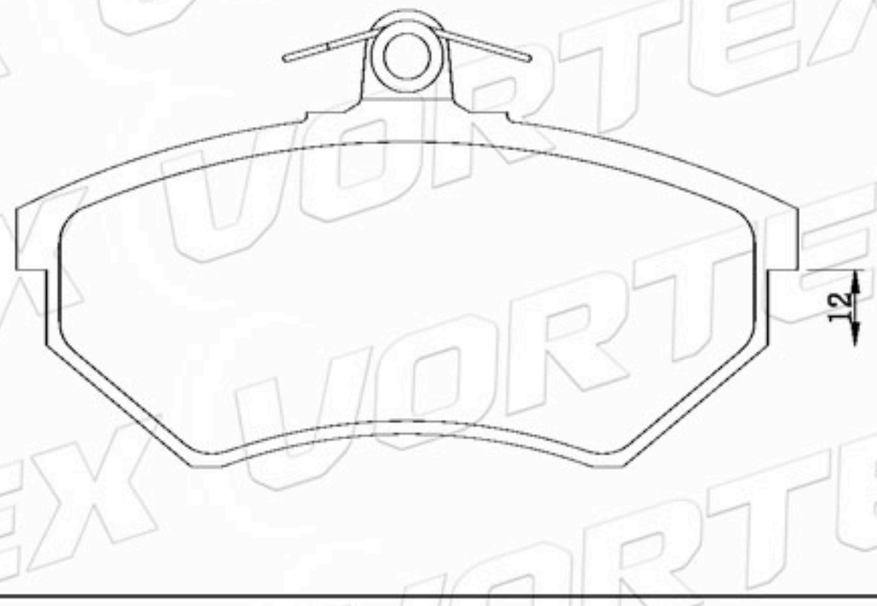

D684-7571	118.9	69.5	19.6	4	AUDI VOLKSWAGEN

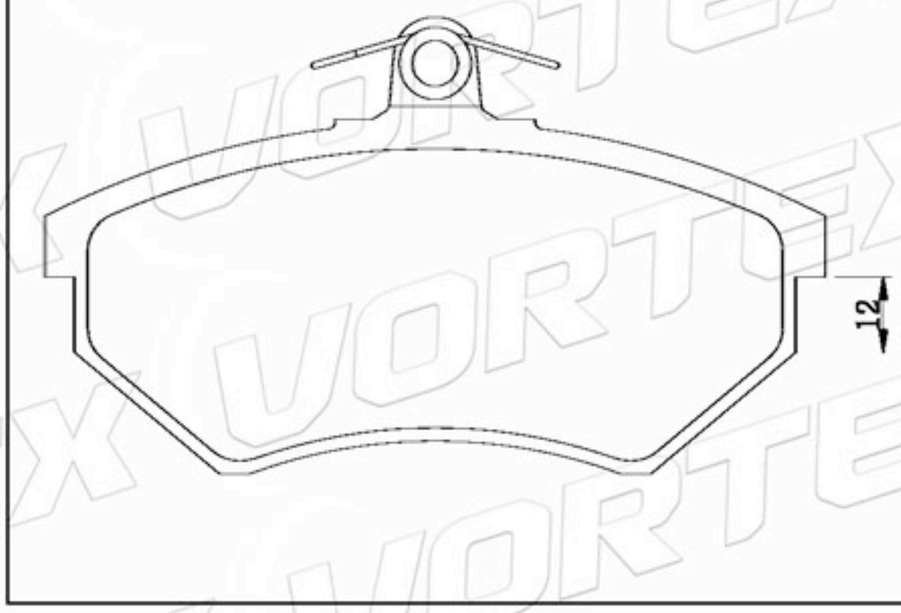

437698151	118.9	69.5	19.6	2A-2B	AUDI VOLKSWAGEN

D480-7362	108.8	48.0	14.8	2A- 1B-1C	SUBARU

D470-7350	128.1	54.4	17.0	2A- 1B-1C	SUBARU

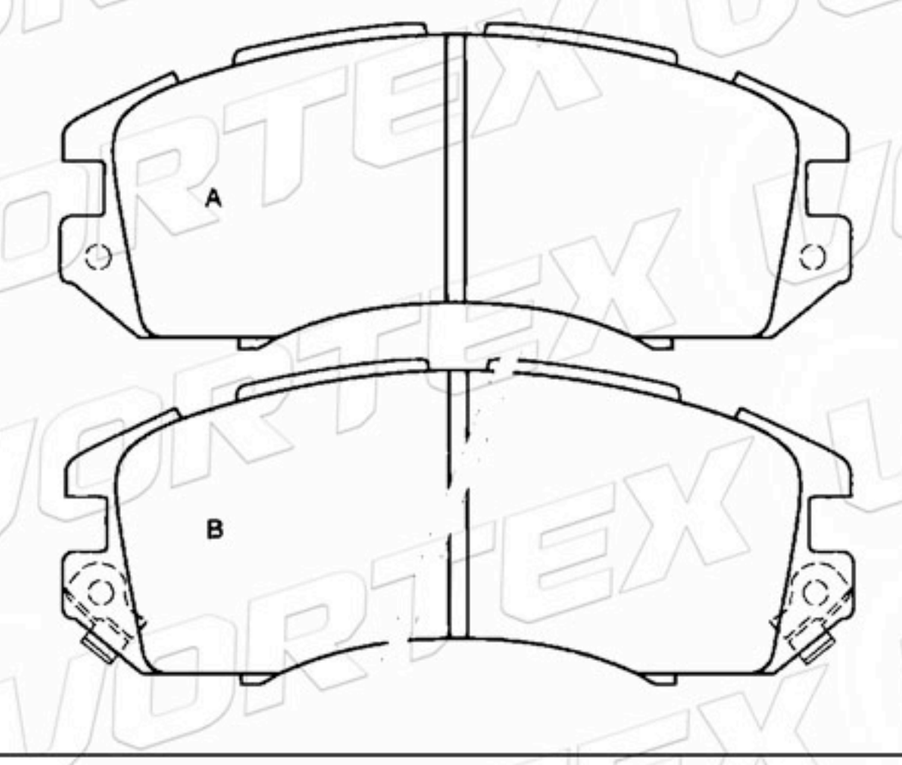

D471-7351	108.0	38.8	15.0	2A- 1B-1C	SUBARU

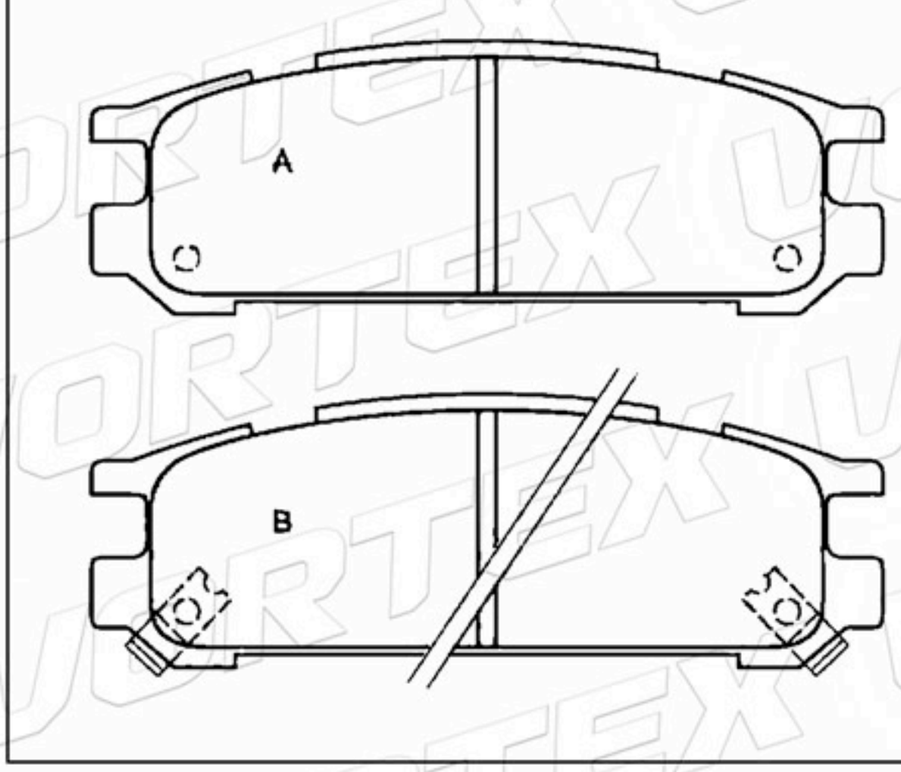

www.vortexautoparts.com
info@vortexautoparts.com
F&F Tower, Oficina 33-A, Calle 50, Ciudad de Panamá

QS 9000 TÜV ISO-9001 ISO-14001
SGS
GERMAN TECHNOLOGY

Catálogo de Pastillas de Freno

D616-7408	128.3 126.8	55.1 58.6	15.6	2A-2B	TOYOTA

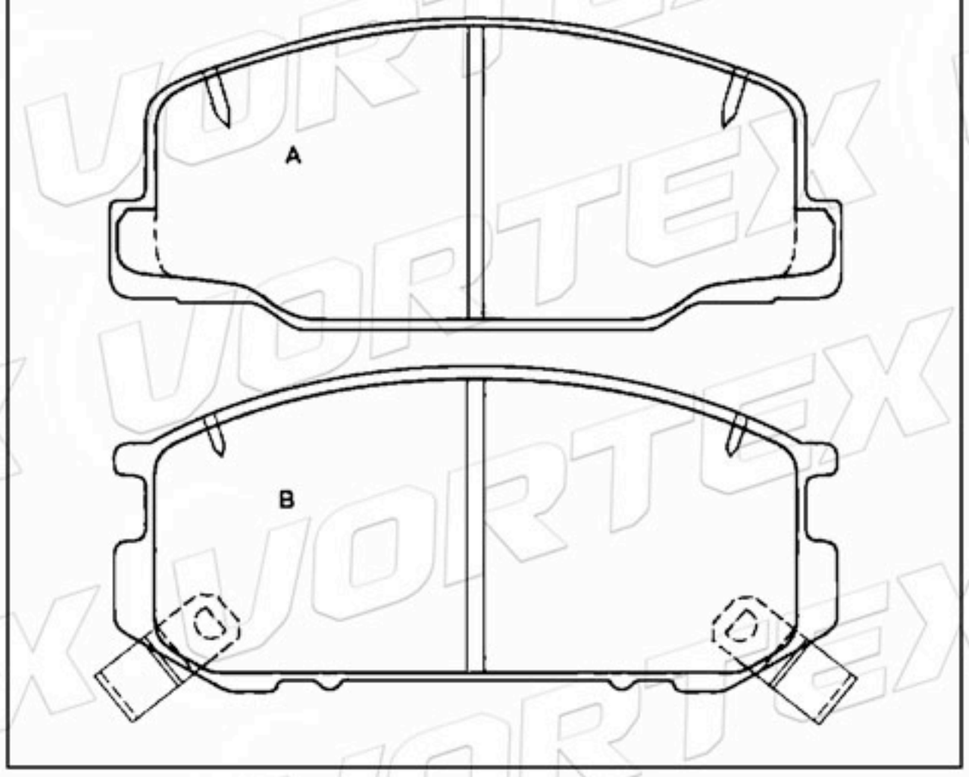

D501-7381	119.6	43.0	15.3	4	TOYOTA

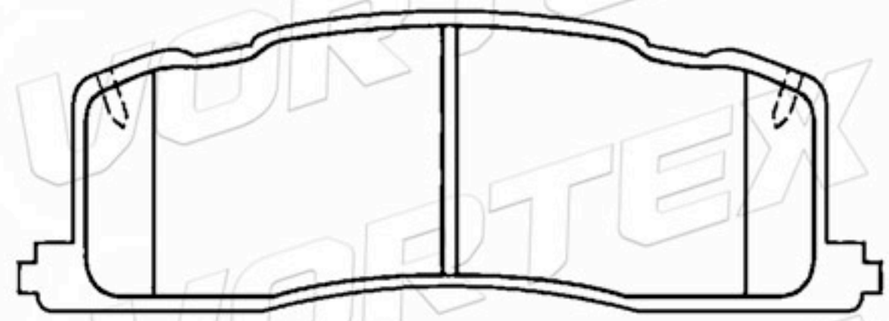

D615-7380	128.4 137.0	52.0 55.0	15.5	2A- 1B-1C	TOYOTA

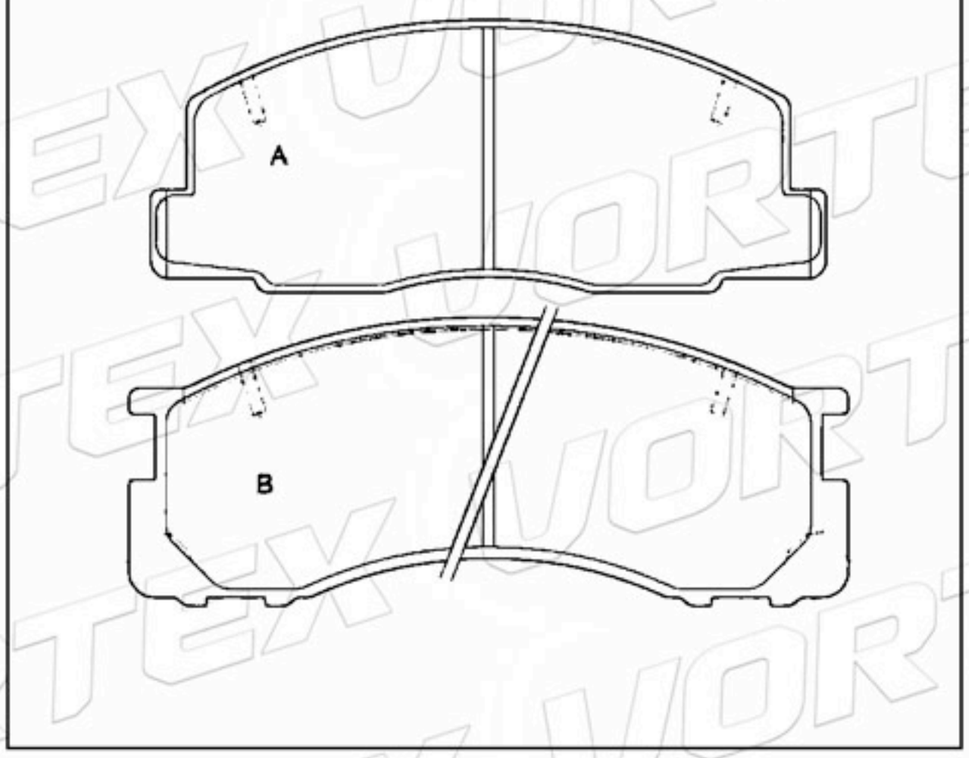

D2081	144.4	56.8	15.5	4	TOYOTA

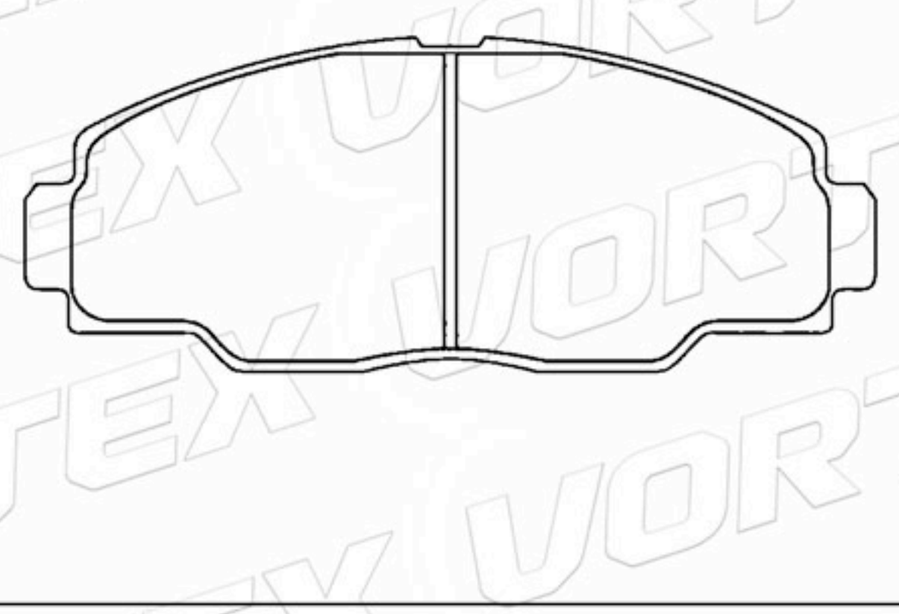

D1457-8657	129.9	54.5	19.0	4	VOLKSWAGEN

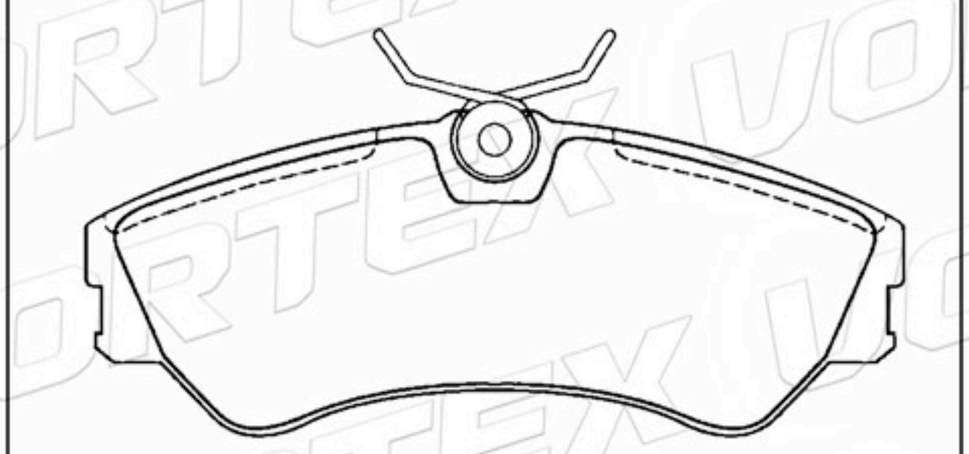

D391-7279	90.0	53.6	13.0	4	VOLVO

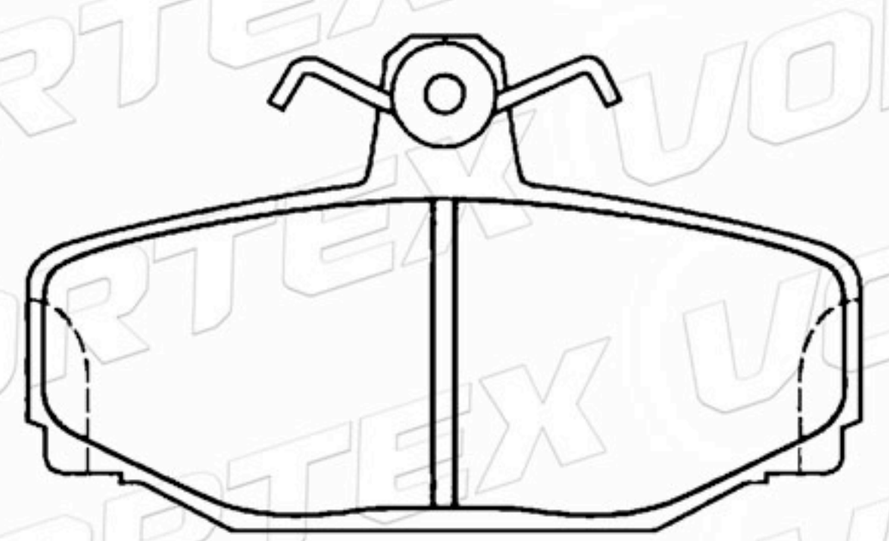

Catálogo de Pastillas de Freno

D503-7382	148.9	57.8	17.3	2A-1B-1C	HONDA ROVER

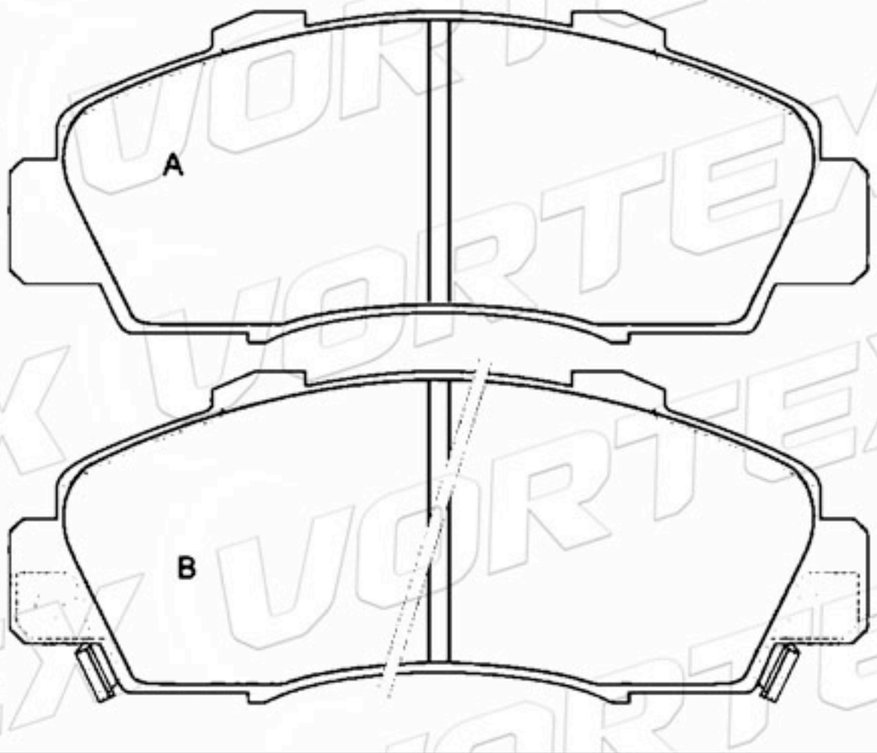

D365-7256	89.0	47.5	14.5	2A-1B-1C	HONDA

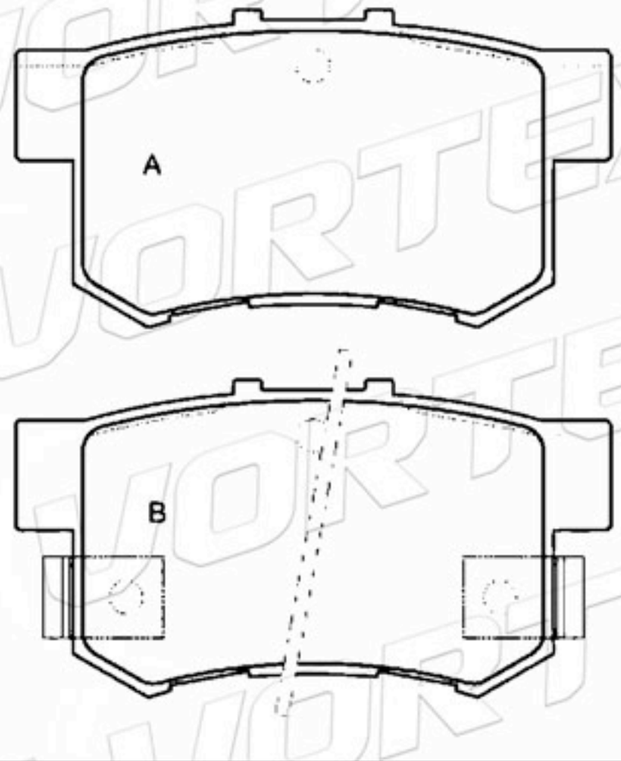

D504-7383	110.7	56.6	15.0	2A-1B-1C	HONDA

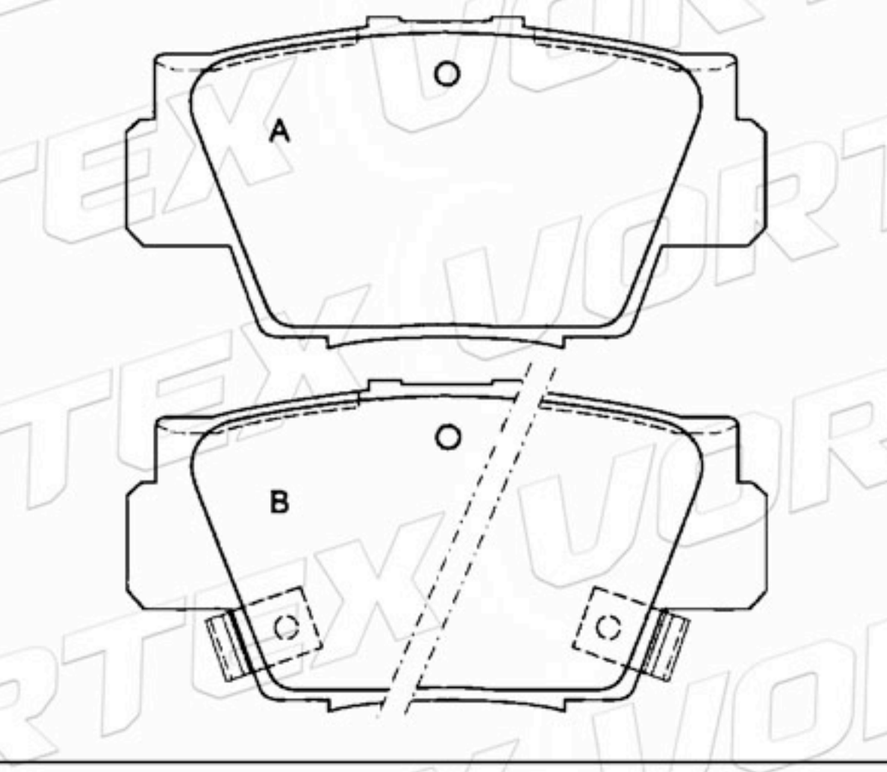

D621-7497	136.5	57.8	16.4	2A-1B-1C	HONDA

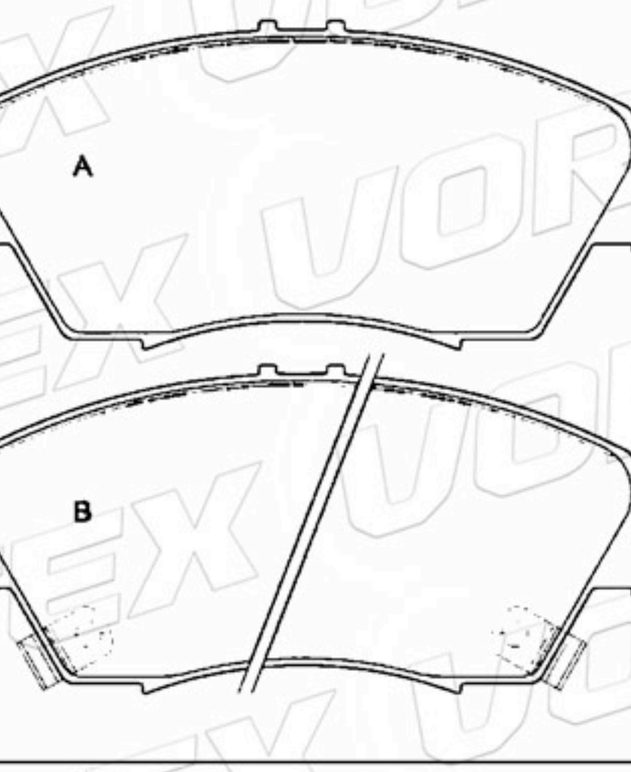

D1643-8870	131.5	54.5	15.0	2A-1B-1C	HONDA

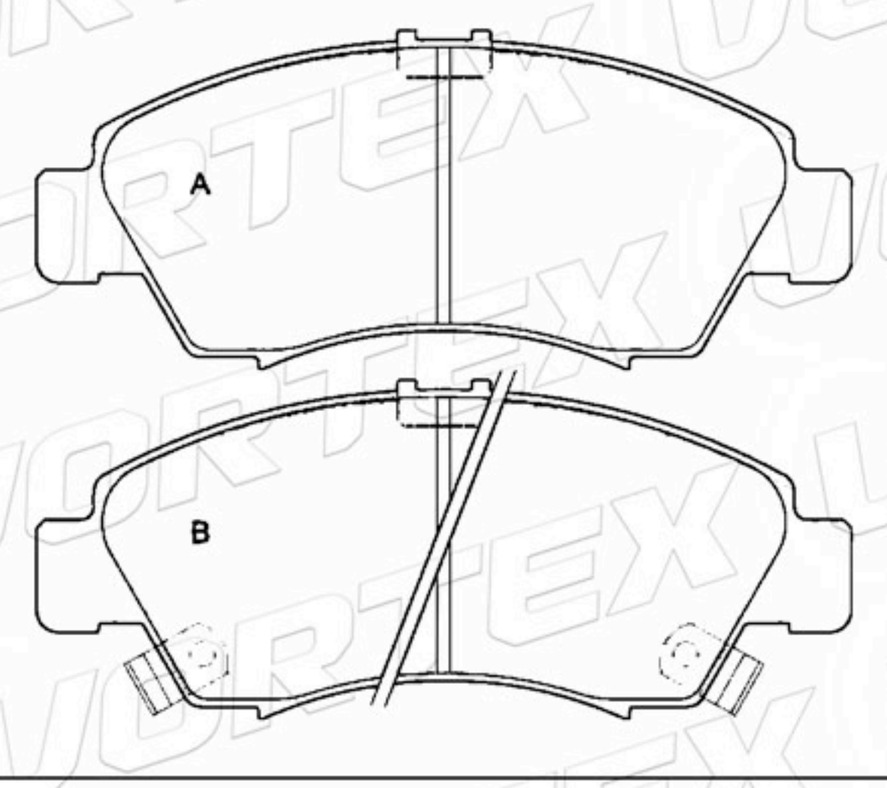

D564-7443	89.0	37.0	12.6	2A-2B	HONDA

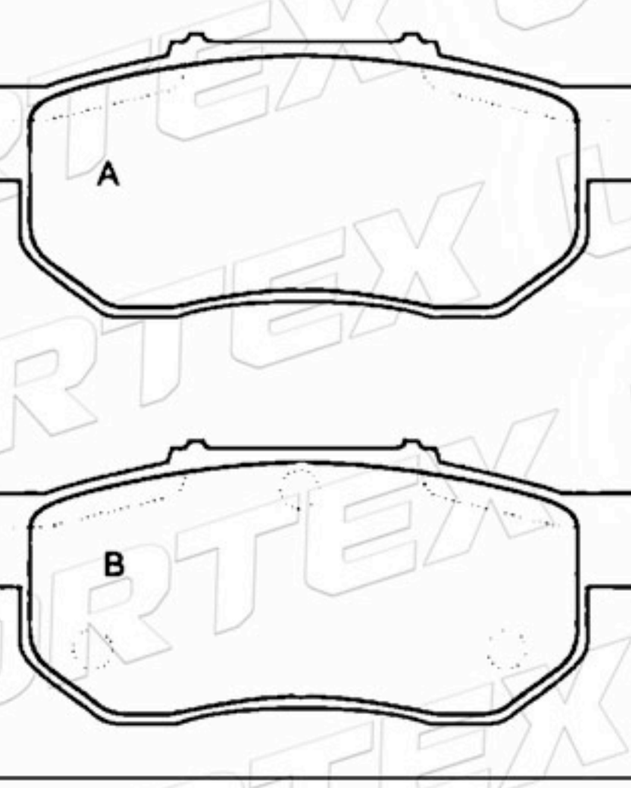

www.vortexautoparts.com
info@vortexautoparts.com
F&F Tower, Oficina 33-A, Calle 50, Ciudad de Panamá

Catálogo de Pastillas de Freno

D564-7443	89.0	37.0	12.6	2A-1B-1C	HONDA

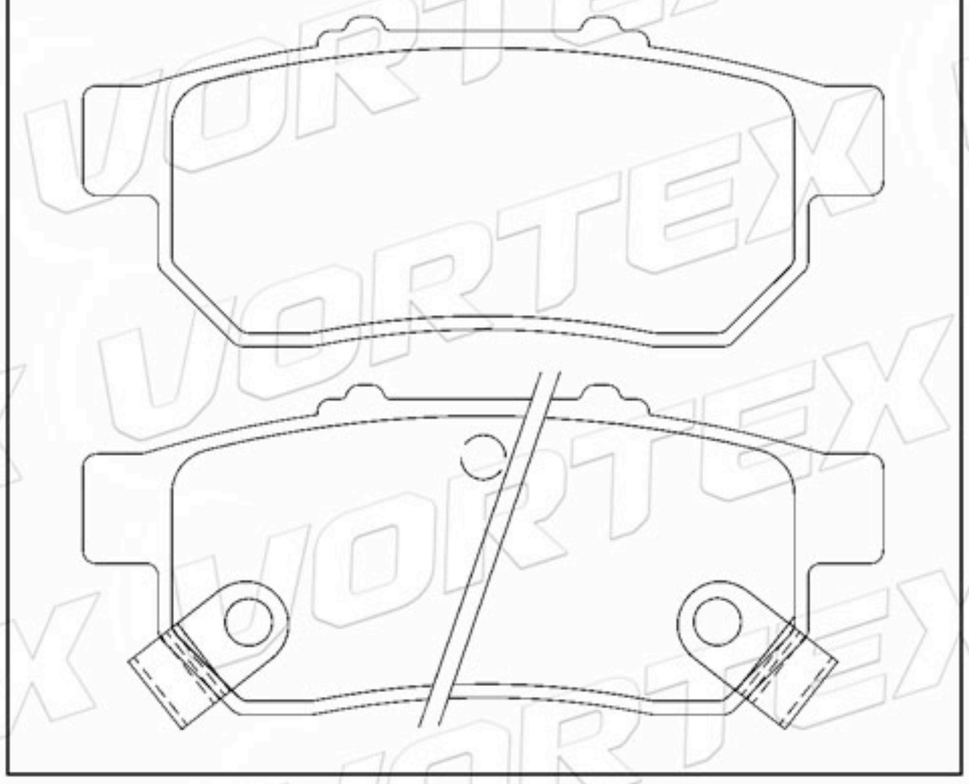

D2614-9838	139.0	72.0	18.7	4	FORD

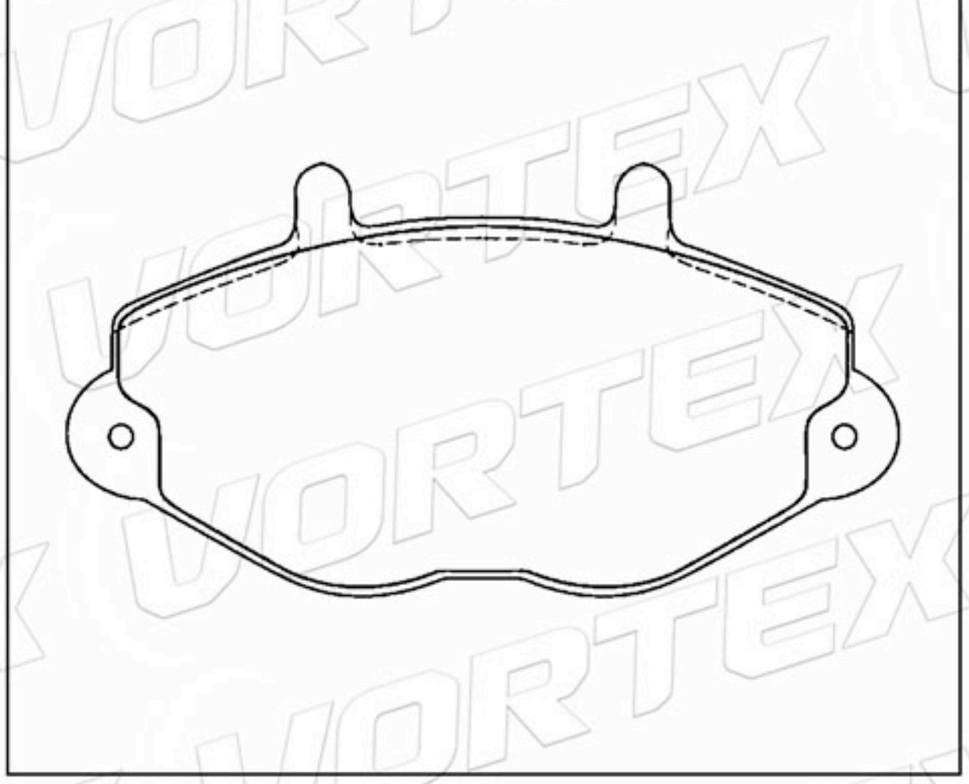

D371-7261	105.0	55.0	18.0	2A-2B	CITROEN PEUGEOT

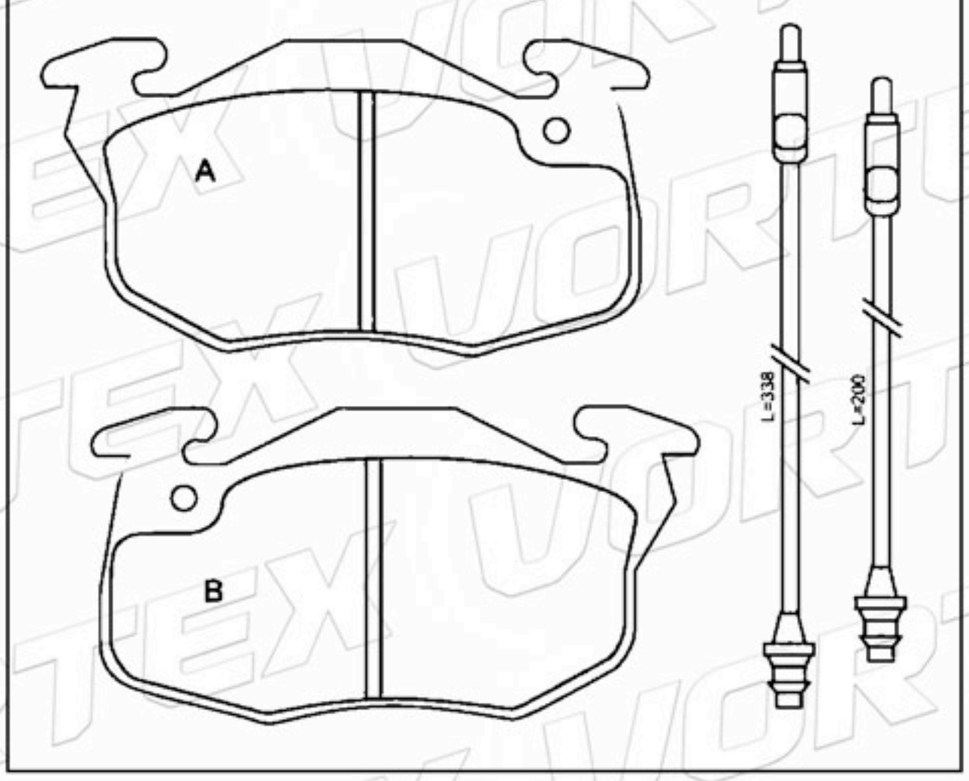

95659340	105.0	55.0	15.0	2A-2B	CITROEN PEUGEOT

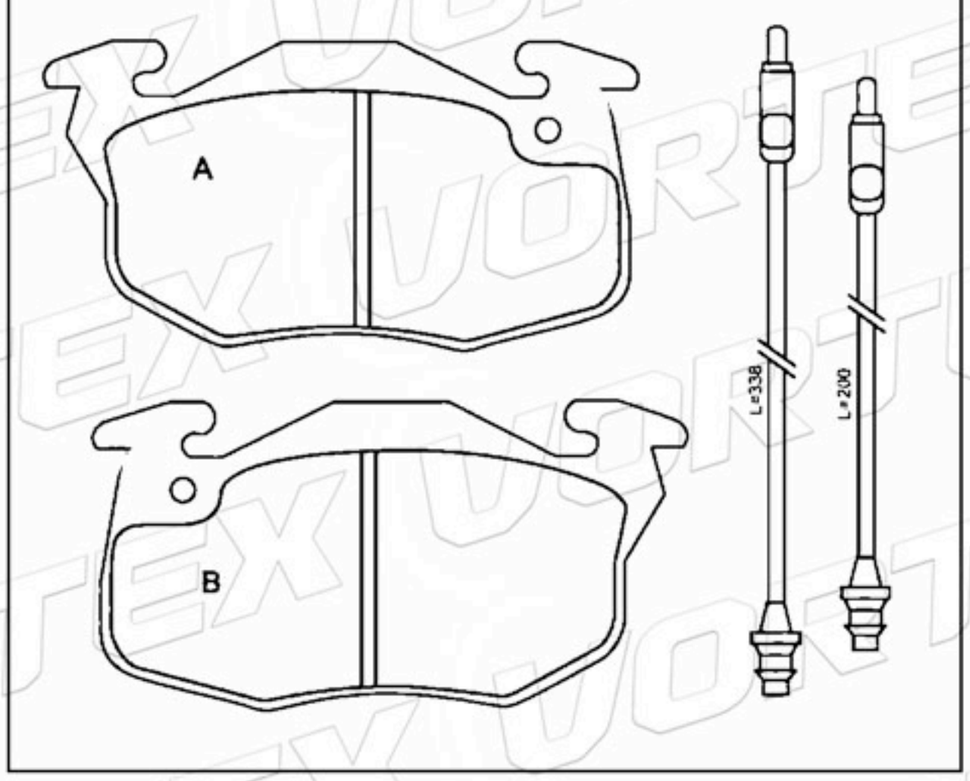

1669578	114.9	54.0	17.0	4	FIAT

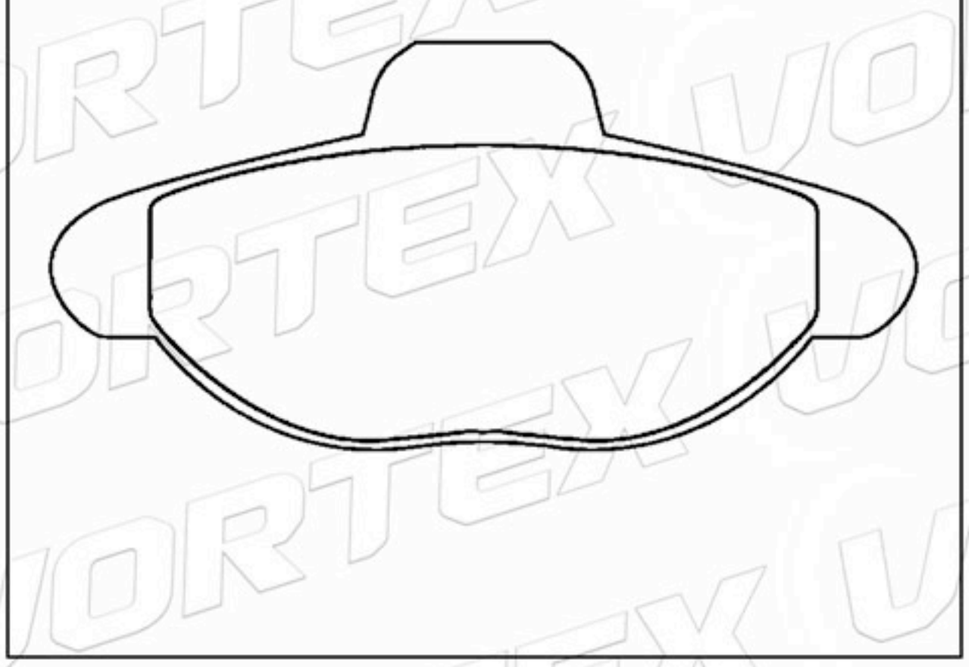

D491-7371	125.9	58.4	14.8	4	RENAULT

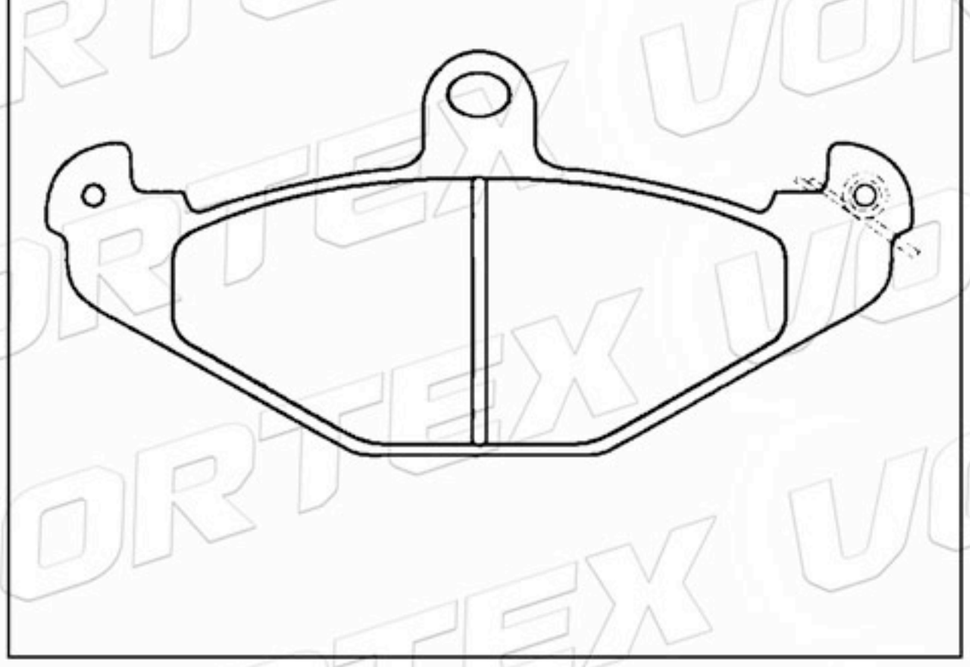

www.vortexautoparts.com
info@vortexautoparts.com
F&F Tower, Oficina 33-A, Calle 50, Ciudad de Panamá

ISO-14001
GERMAN TECHNOLOGY

Catálogo de Pastillas de Freno

D581-7461	91.4	80.0	18.0	4	VOLKSWAGEN

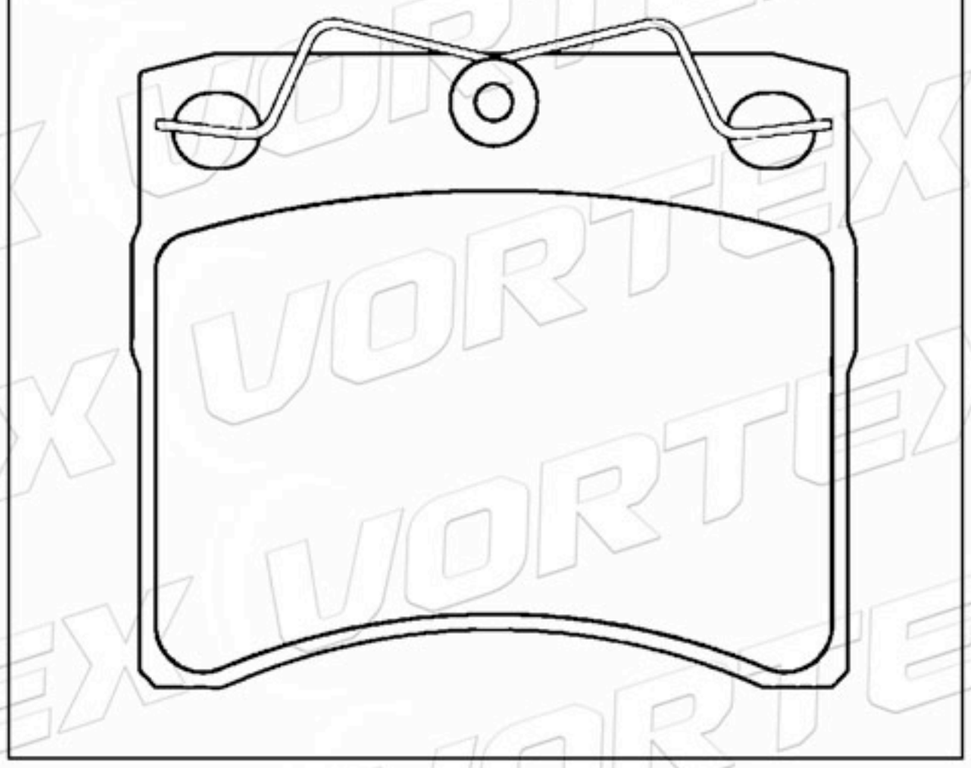

D445-7045	76.8	58.7	18.0	4	PORSCHE

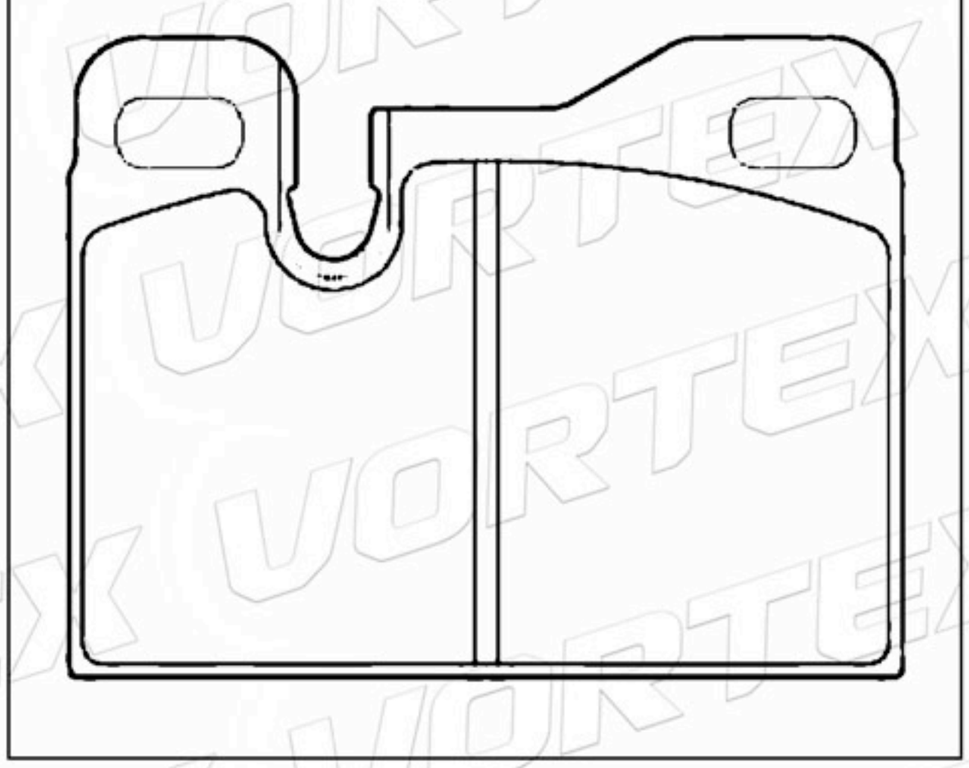

1903488	109.7	73.0	18.3	2A-2B	FIAT IVECO

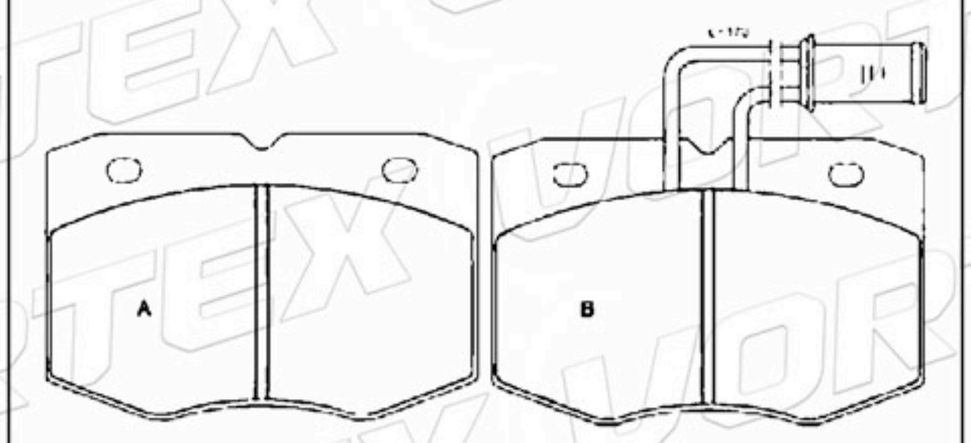

602517070	109.9	67.6	18.0	2A-1B-1C	RENAULT

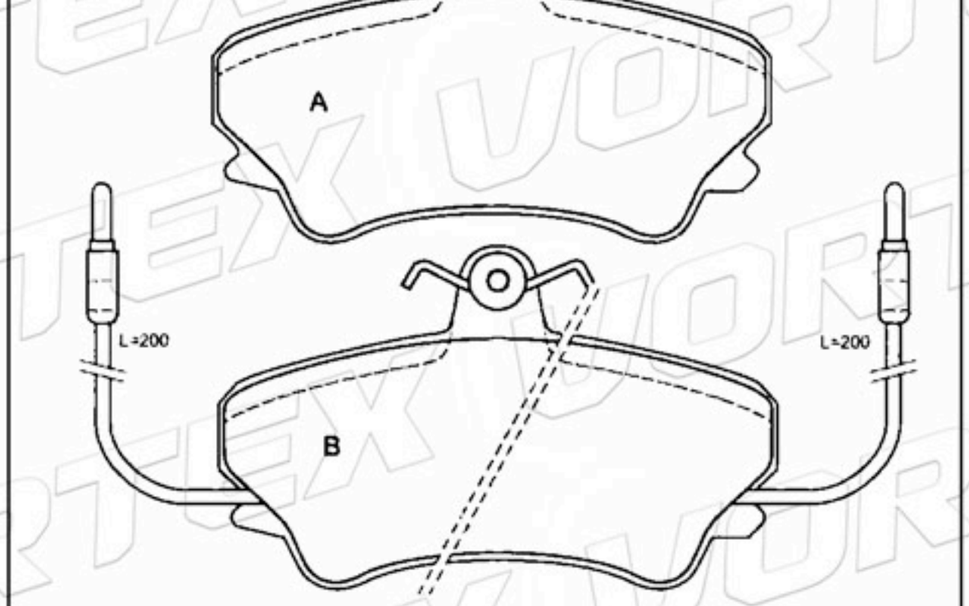

D535-7417	114.2	49.9	15.0	4	MITSUBISHI

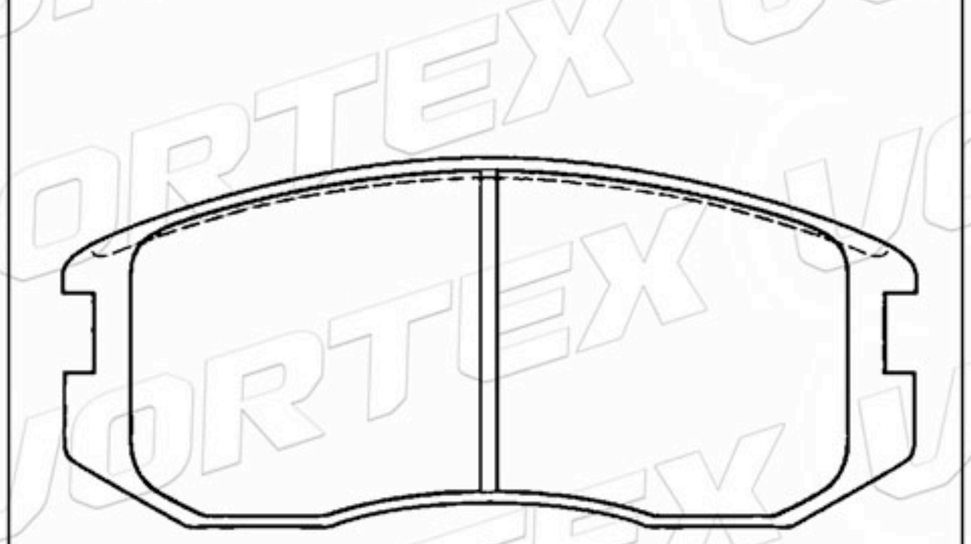

D618-7494	156.5	58.5	19.0	2A-2B	VOLVO

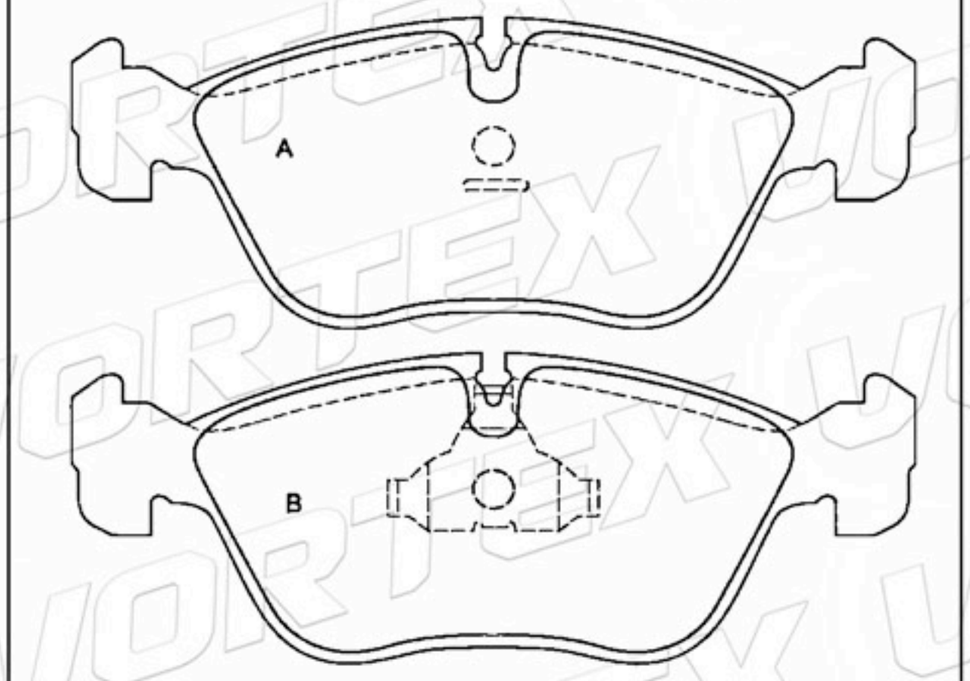

www.vortexautoparts.com
info@vortexautoparts.com
F&F Tower, Oficina 33-A, Calle 50, Ciudad de Panamá

ISO-14001

Catálogo de Pastillas de Freno

44060-99B25	90.0	45.0	15.0	4	NISSAN DATSUN

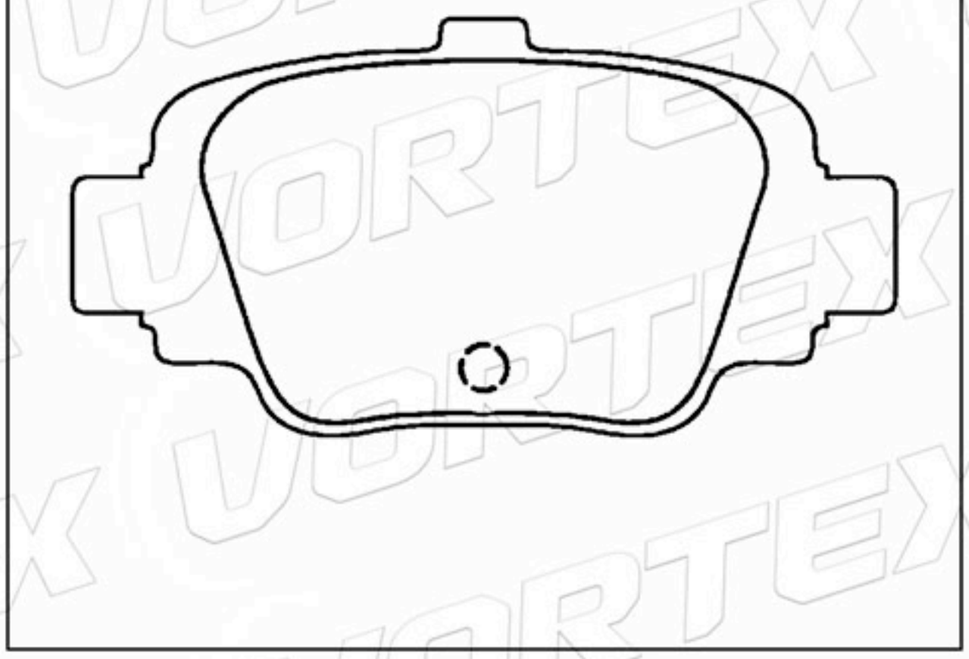

D801-7672	156.3 155.2	58.5	18.5	2A-2B	FORD

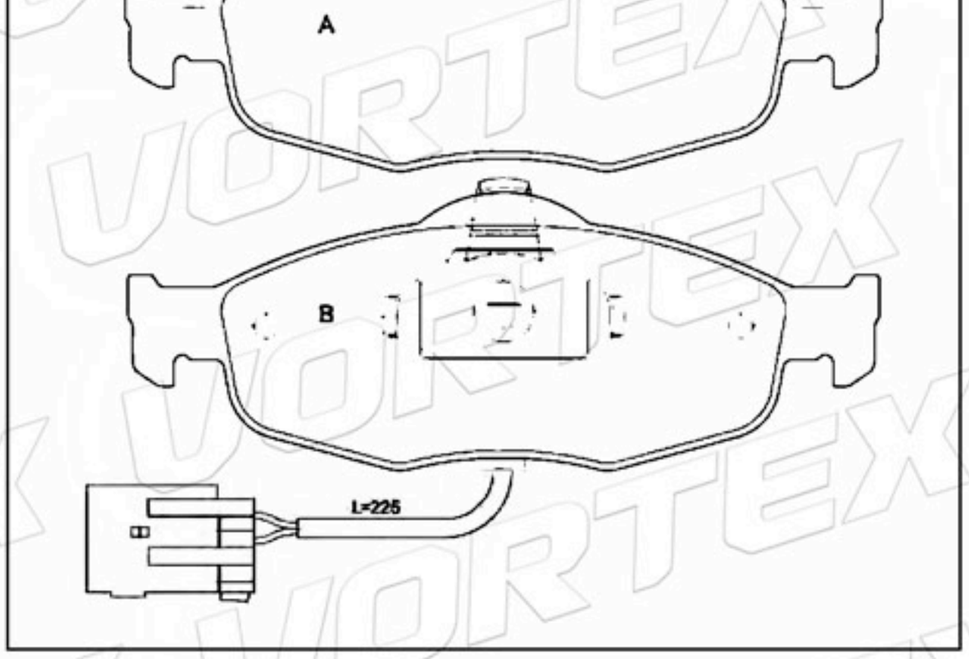

F8RZ2200BA	115.8	53.7	15.0	4	FORD

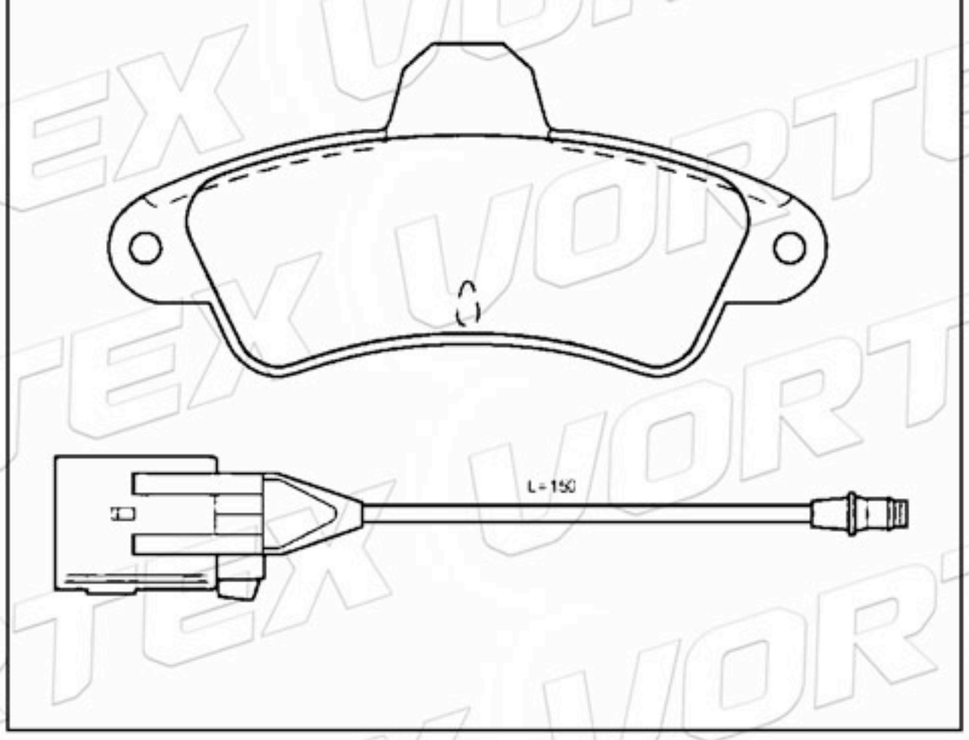

41060-1F025	120.8	45.0	15.8	4	NISSAN DATSUN

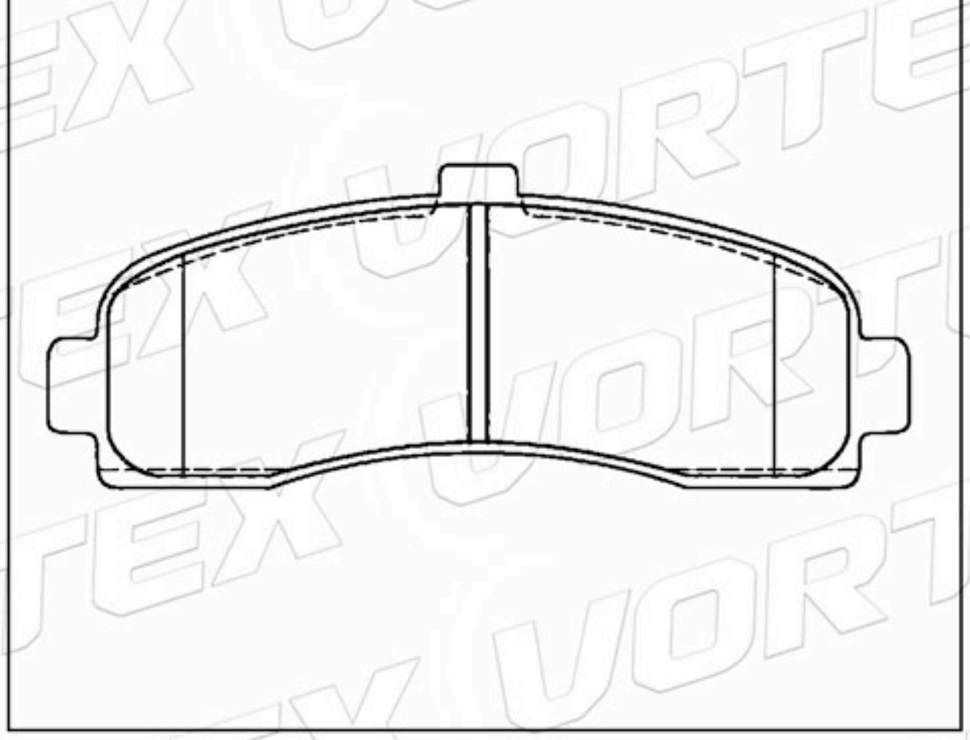

95667785	131.0	60.5	16.8	4	CITROEN

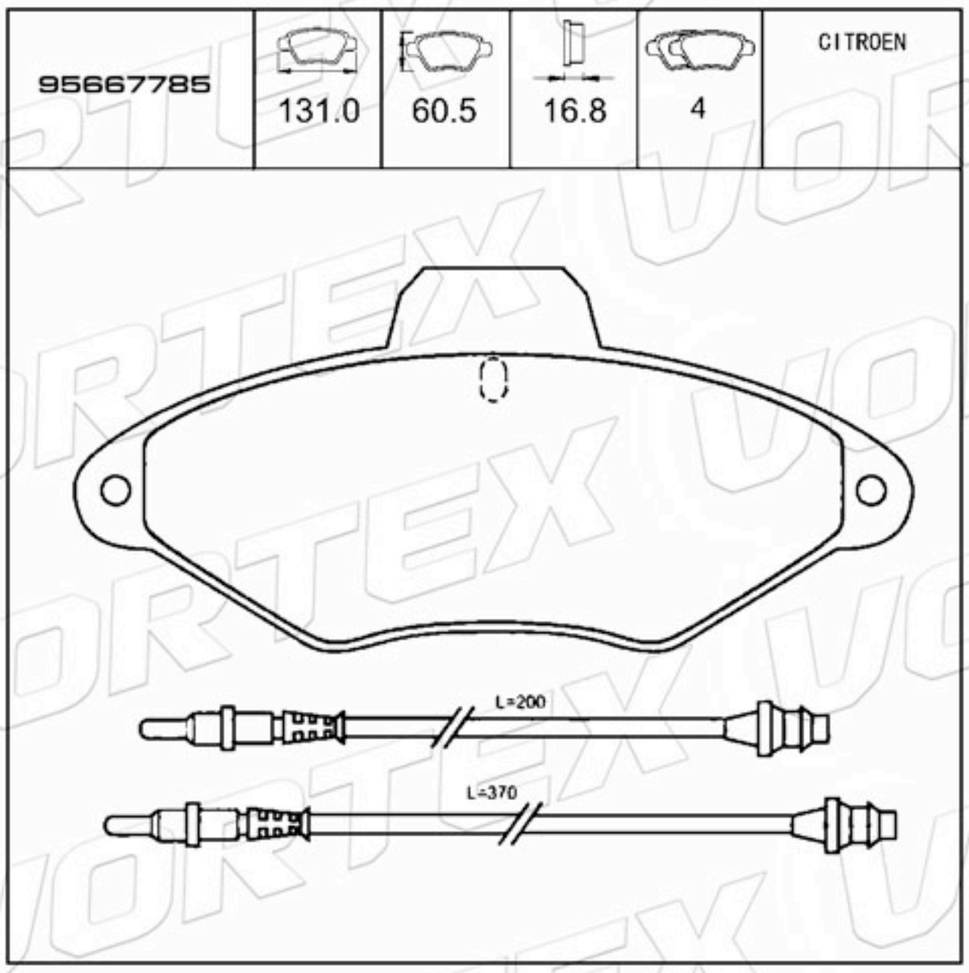

95667787	131.0	68.8	16.0	4	CITROEN

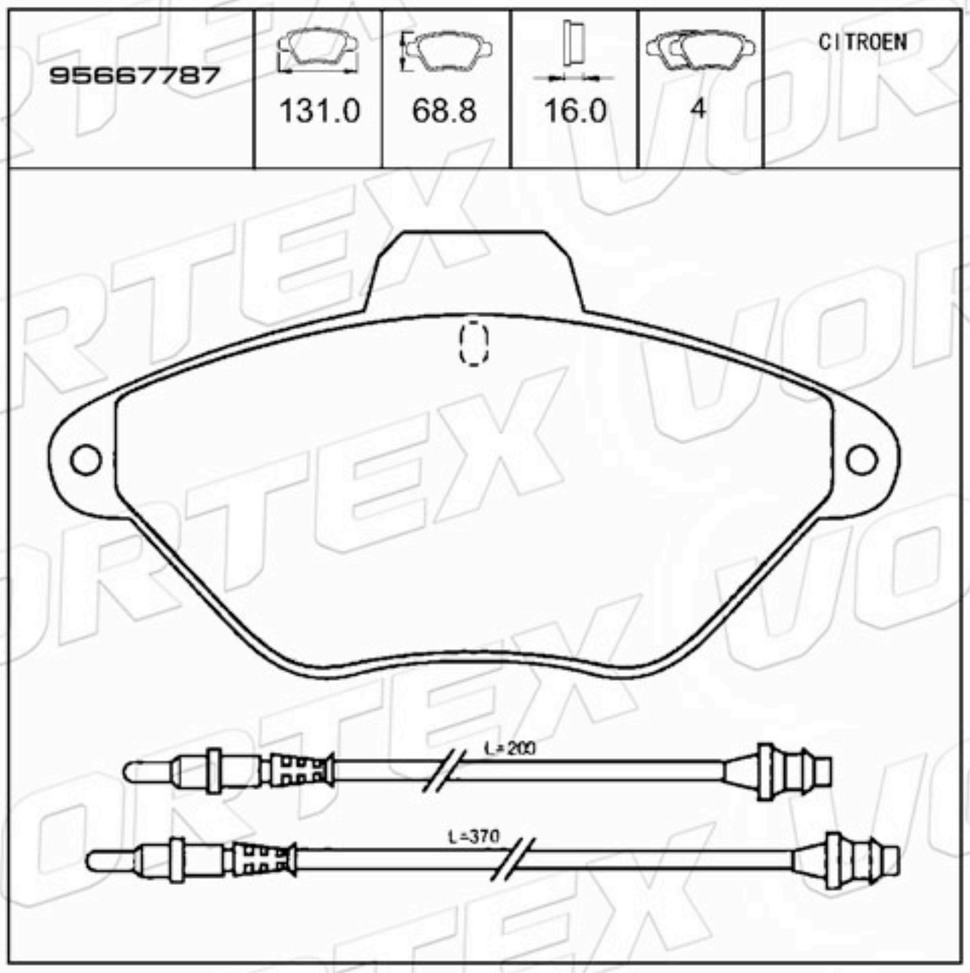

www.vortexautoparts.com
info@vortexautoparts.com
F&F Tower, Oficina 33-A, Calle 50, Ciudad de Panamá

ISO-14001
GERMAN TECHNOLOGY

Catálogo de Pastillas de Freno

6314200320	145.6	59.2	14.0	2A-2B	MERCEDES

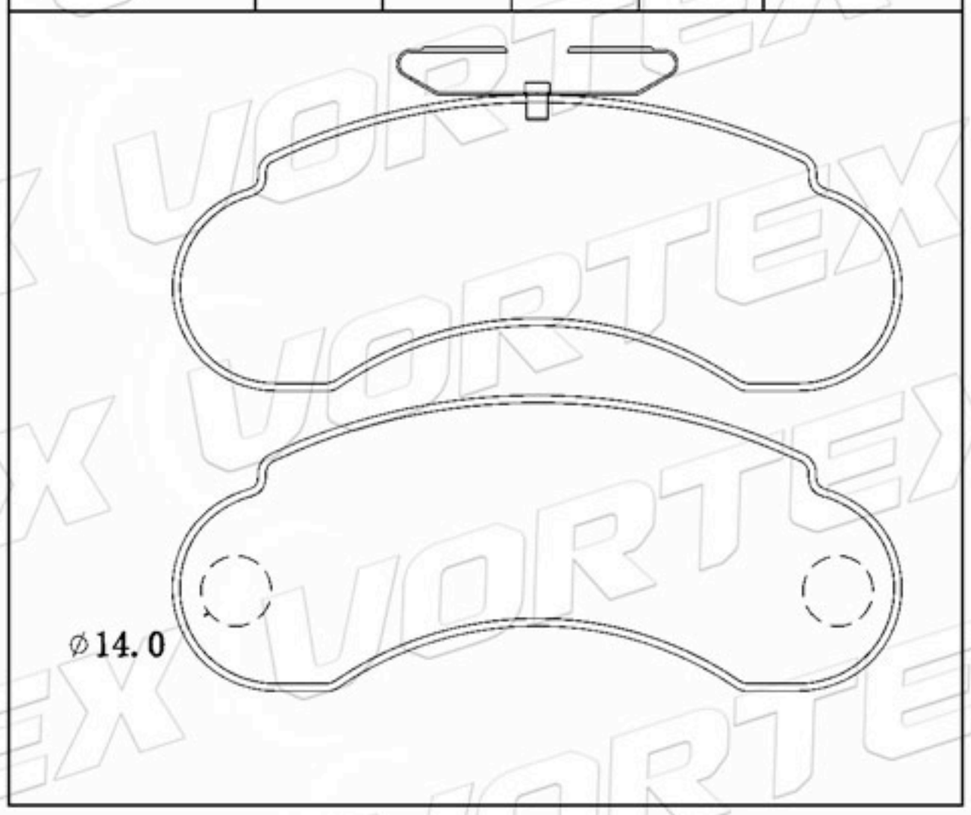

1906298	175.1	85.6	21.7	2A-2B	FIAT

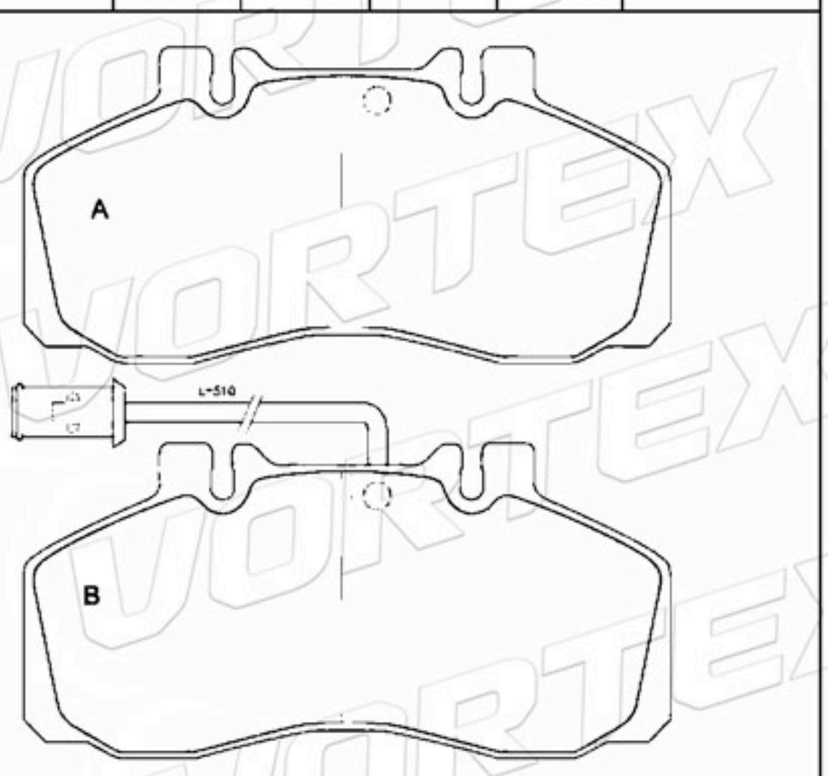

D815-7783	137.2	53.2	17.0	2A-1B-1C	NISSAN DATSUN

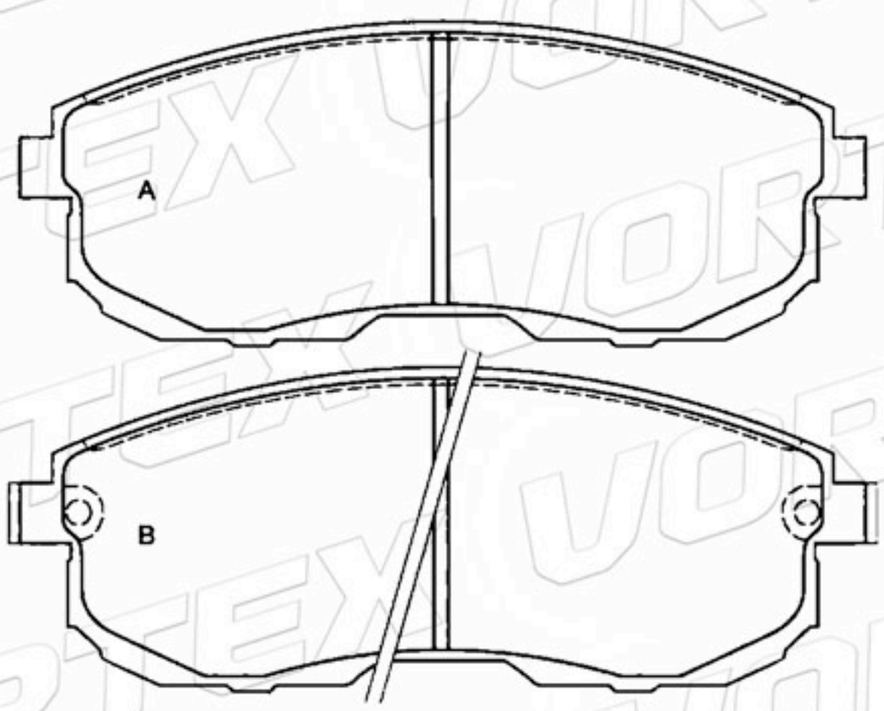

D429-7146	85.4	45.9	14.0	2A-1B-1C	NISSAN DATSUN

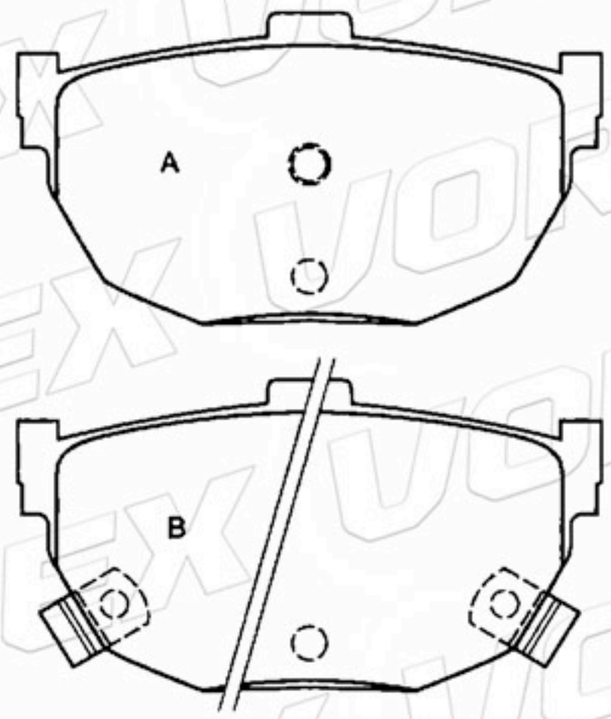

D468-7348	110.1	46.1	14.4	4	MAZDA



D462-7342	137.2	54.7	16.7	2A-2B	NISSAN DATSUN

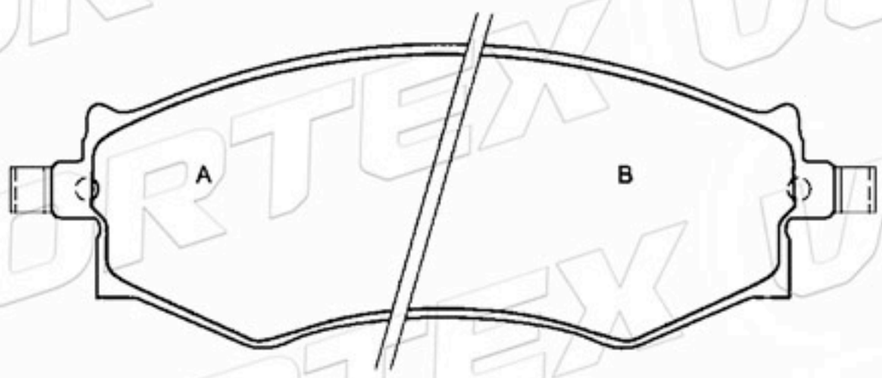

www.vortexautoparts.com
info@vortexautoparts.com
F&F Tower, Oficina 33-A, Calle 50, Ciudad de Panamá

QS 9000 TÜV CERTIFIED ISO-9001 ISO-14001
SGS
GERMAN TECHNOLOGY

Catálogo de Pastillas de Freno

D530-7412	149.9	58.7	15.7	2A-1B-1C	MITSUBISHI

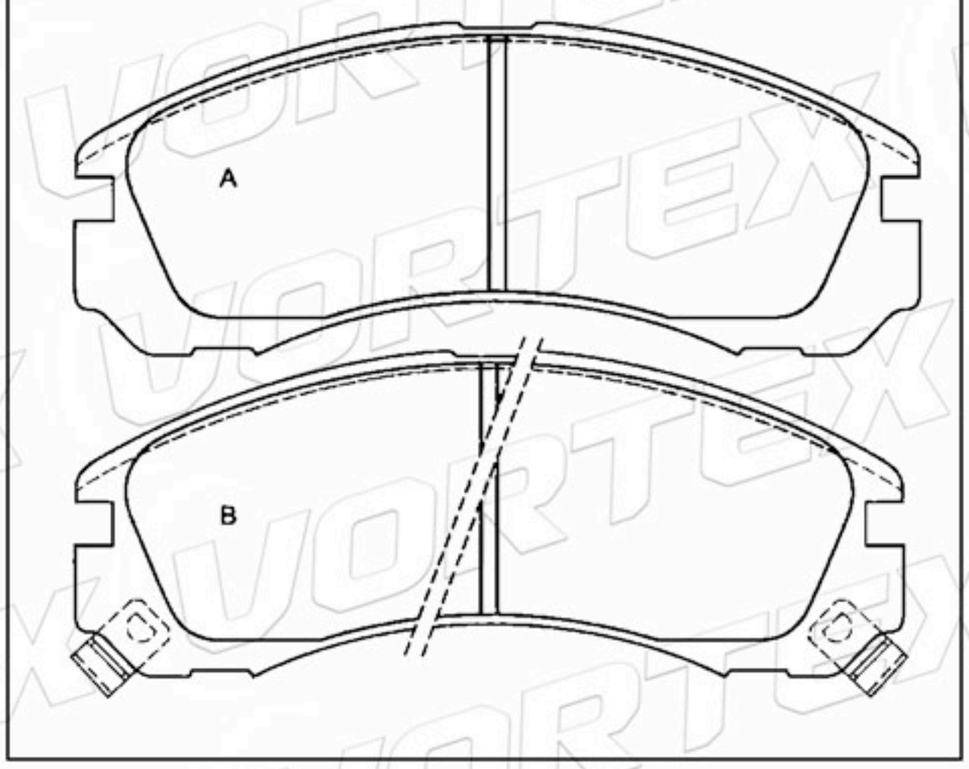

D567-7447	107.8	43.8	14.0	2A-1B-1C	MITSUBISHI

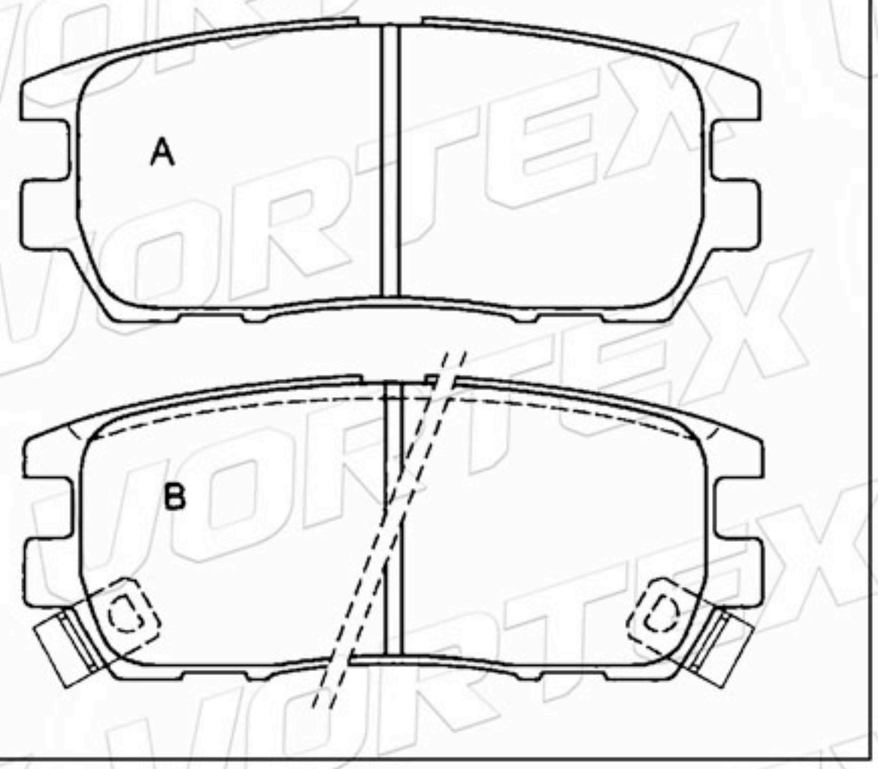

D509-7388	114.8	51.0	15.9	2A-1B-1C	NISSAN DATSUN

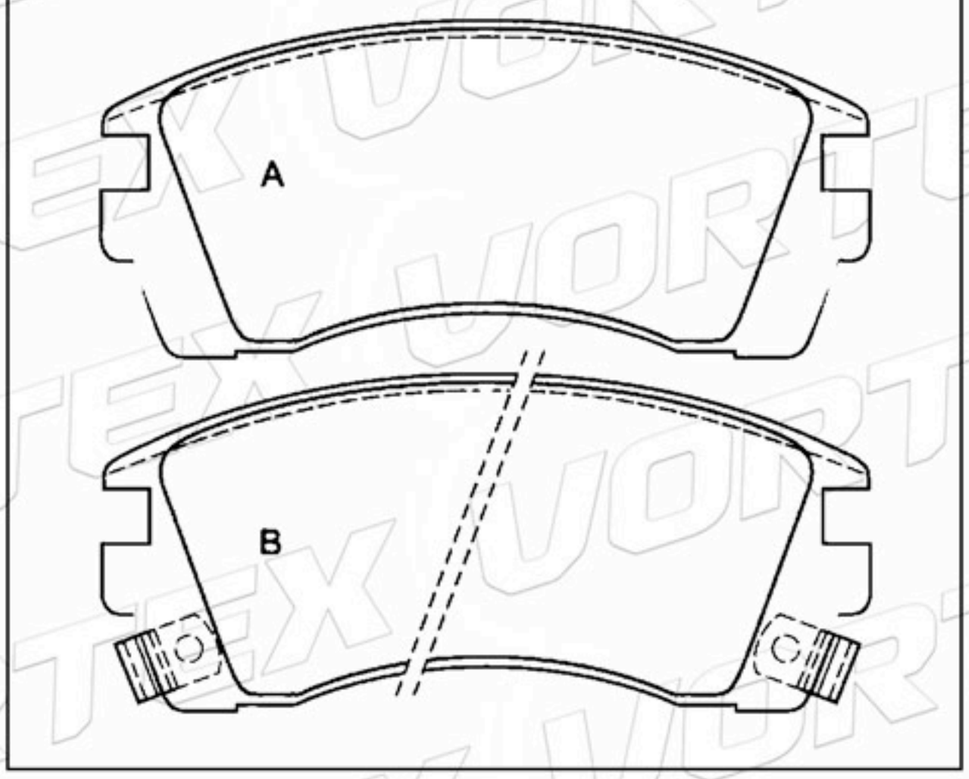

D550-7429	139.1	58.5	16.8	4	MAZDA

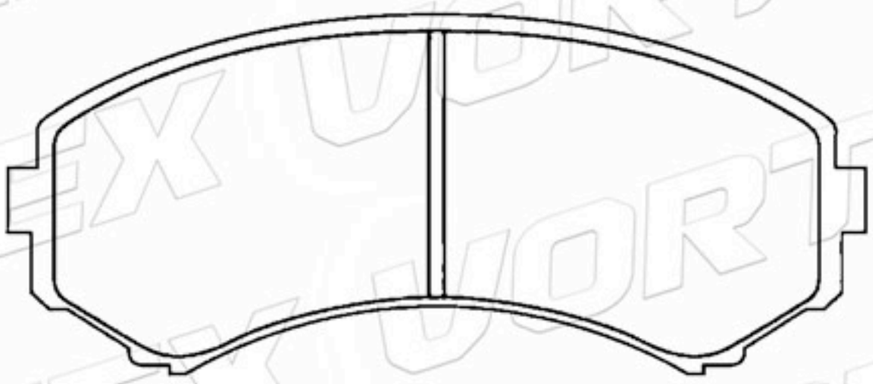

D1038-7941	139.2	60.3	16.8	4	MAZDA

D566-7446	155.6	53.6	16.0	2A-1B-1C	HYUNDAI

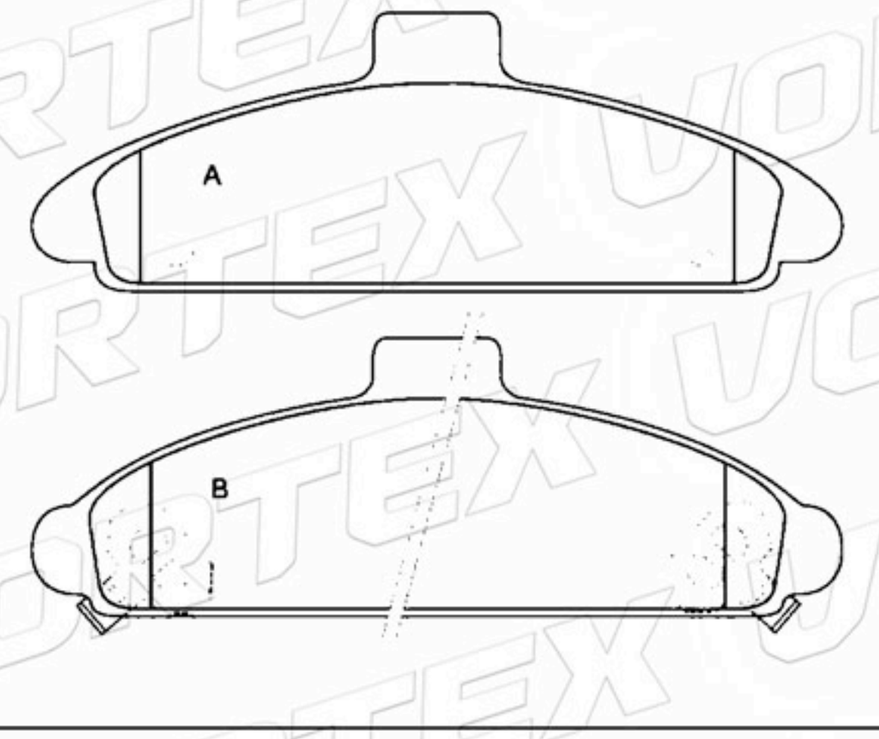

www.vortexautoparts.com
info@vortexautoparts.com
F&F Tower, Oficina 33-A, Calle 50, Ciudad de Panamá

Catálogo de Pastillas de Freno

D579-7585	137.9	58.6	16.5	2A-1B-1C	ISUZU OPEL

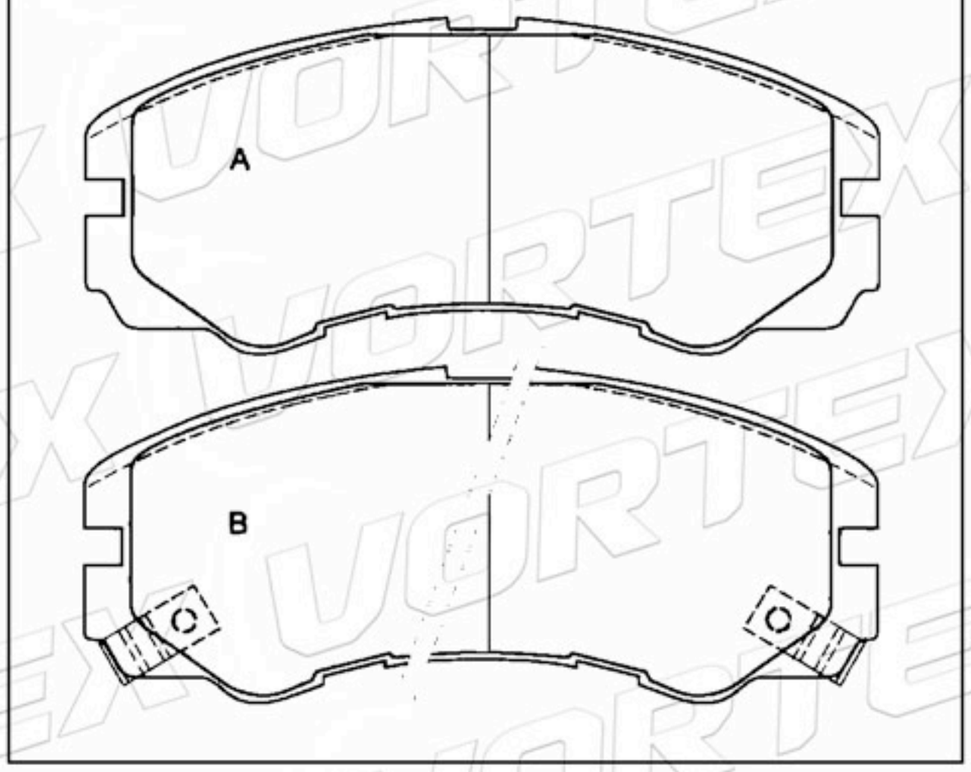

D580-7460	109.7	42.6	15.8	2A-1B-1C	ISUZU OPEL

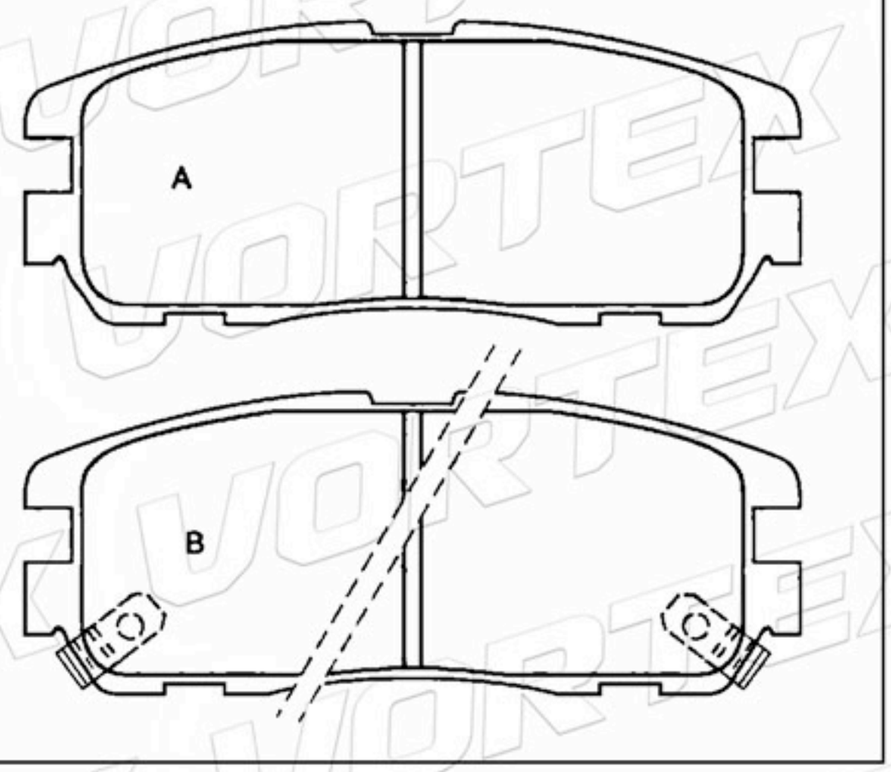

D634-7512	129.1	64.8	18.0	4	VOLVO

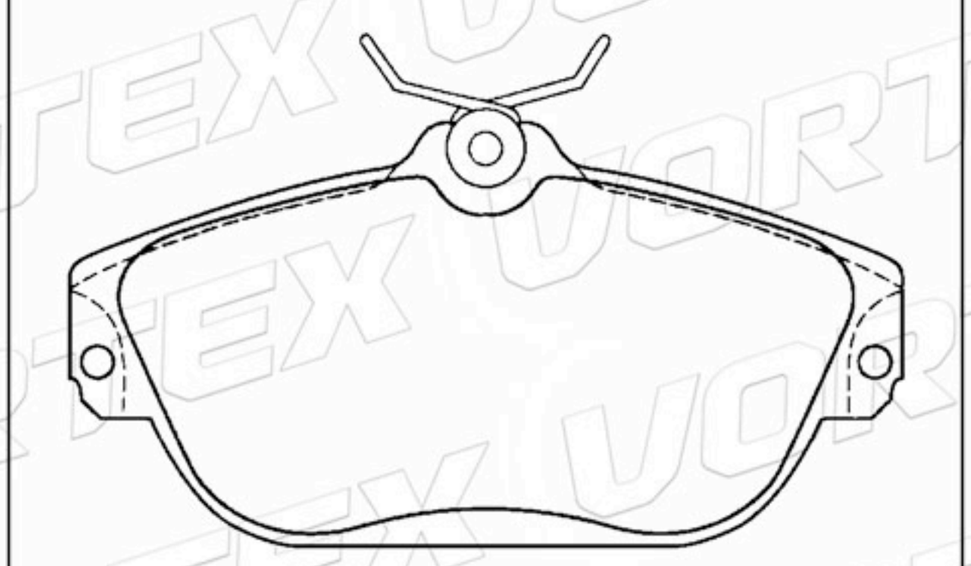

D298-7201	151.4	52.4	17.5	2A-2B	FORD

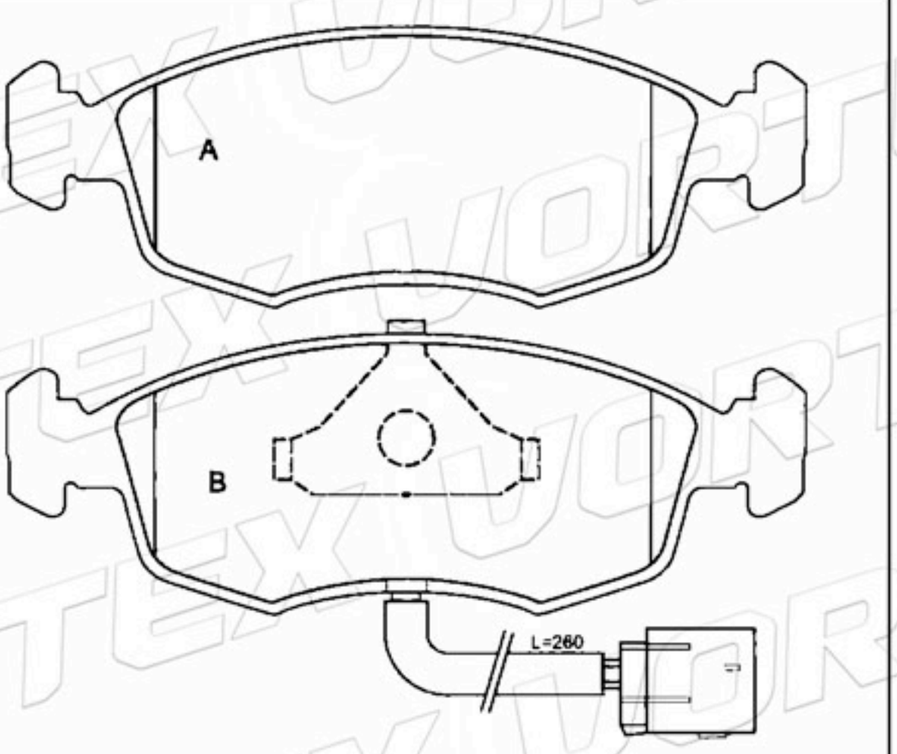

D1644-8871	140.1 141.4	48.3	16.5	2A-2B	OPEL

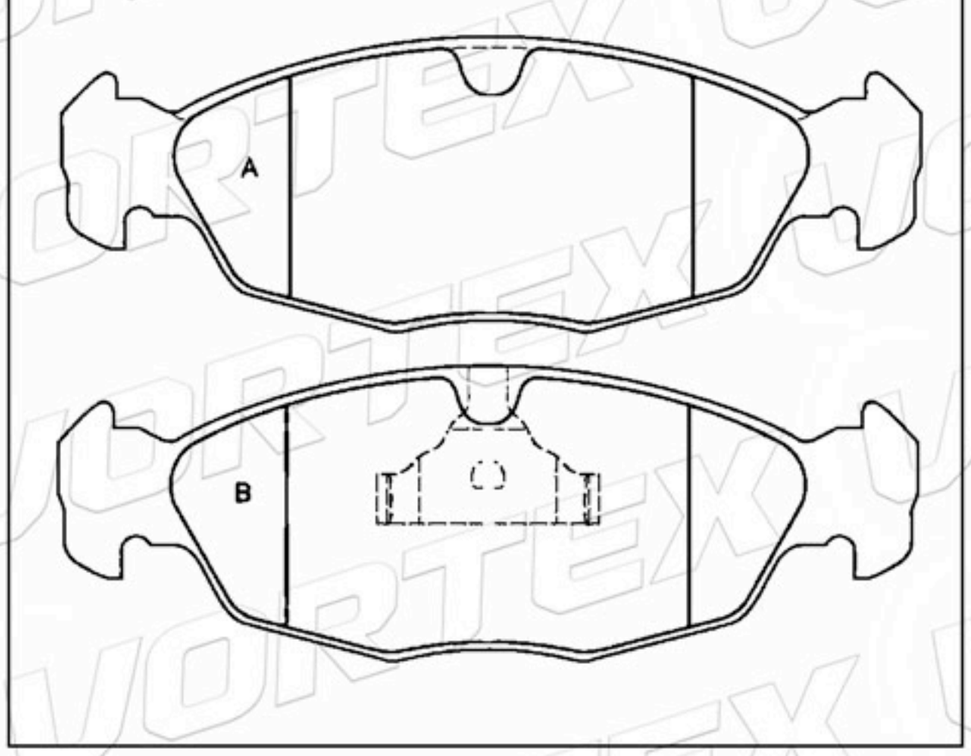

D644-7522	156.4 155.3	60.7 70.6	18.0	2A-2B	OPEL SAAB

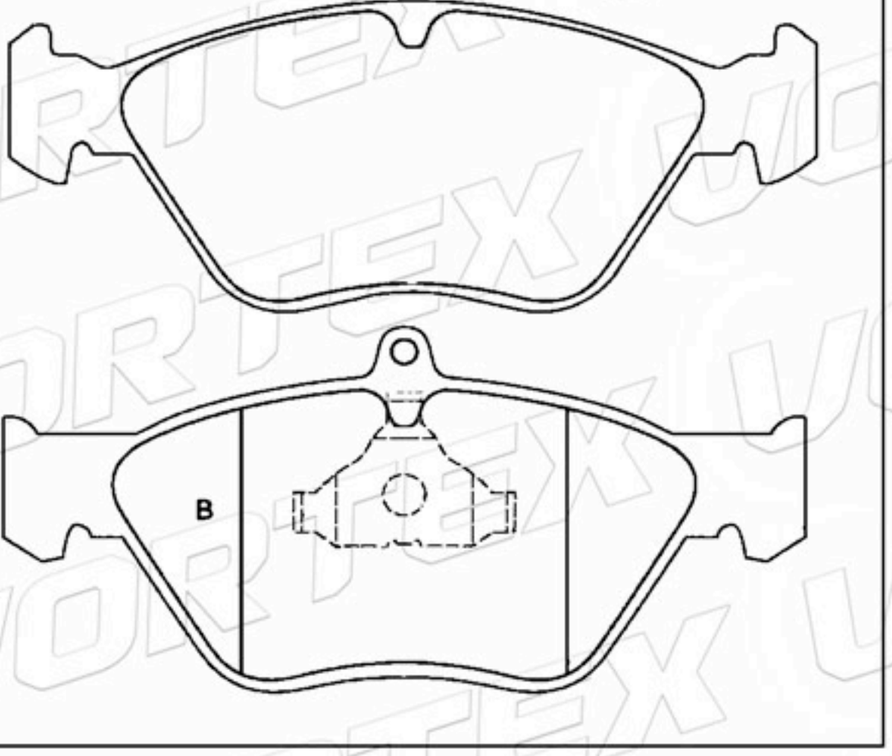

www.vortexautoparts.com
info@vortexautoparts.com
F&F Tower, Oficina 33-A, Calle 50, Ciudad de Panamá

QS 9000 TÜV ISO-9001 ISO-14001
SGS
GERMAN TECHNOLOGY

Catálogo de Pastillas de Freno

D645-7523	109.5	74.8	19.5	4	MERCEDES

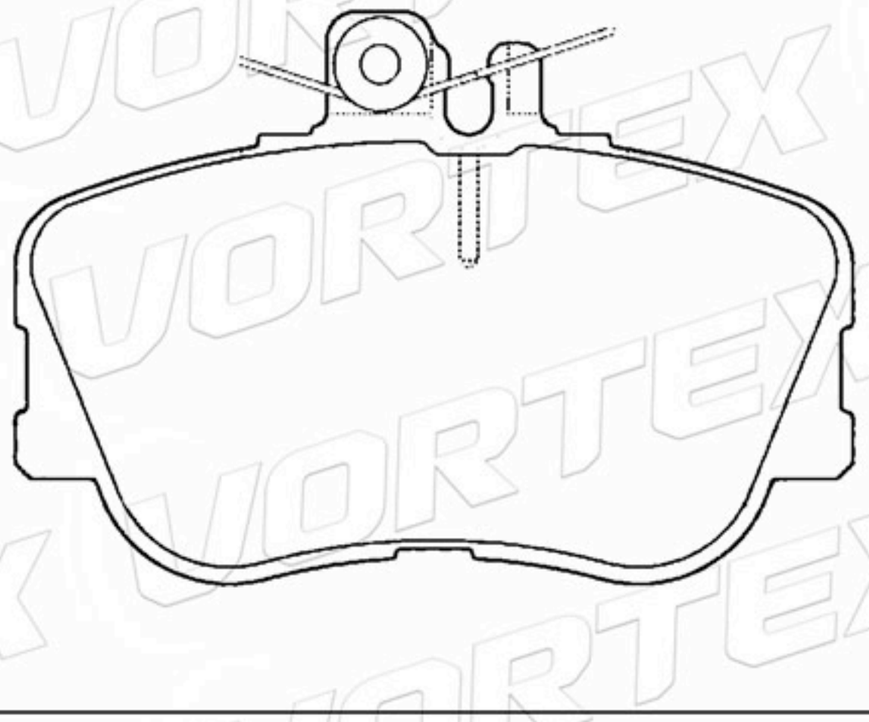

D645-7523	109.5	74.8	19.5	4	MERCEDES

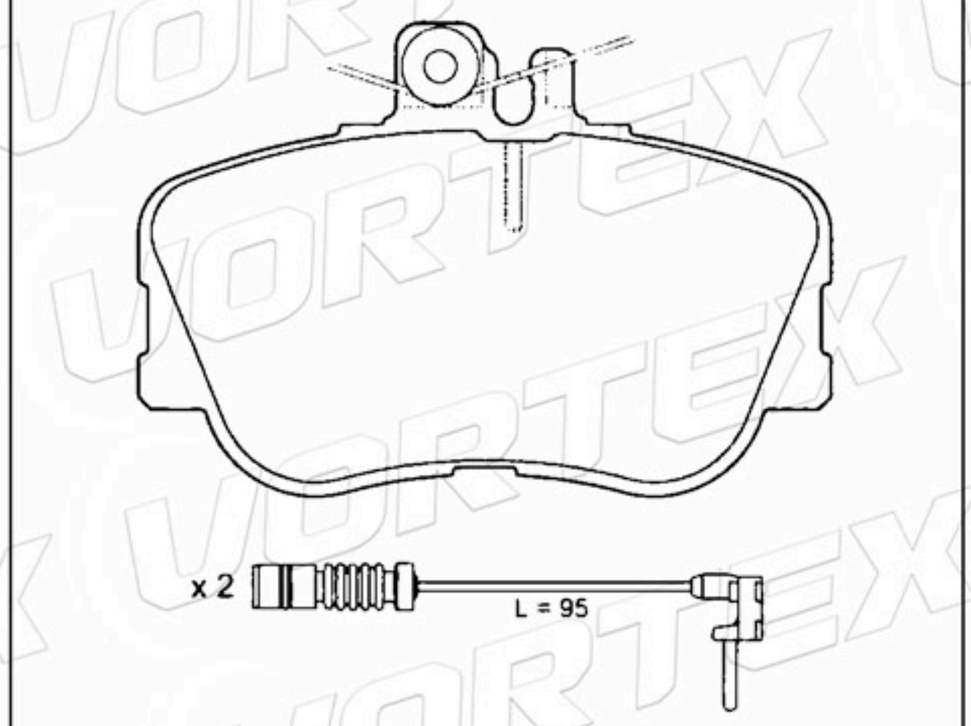

D590-7469	130.0	58.9	19.3	2A-2B	ALFA ROMEO FIAT LANCIA

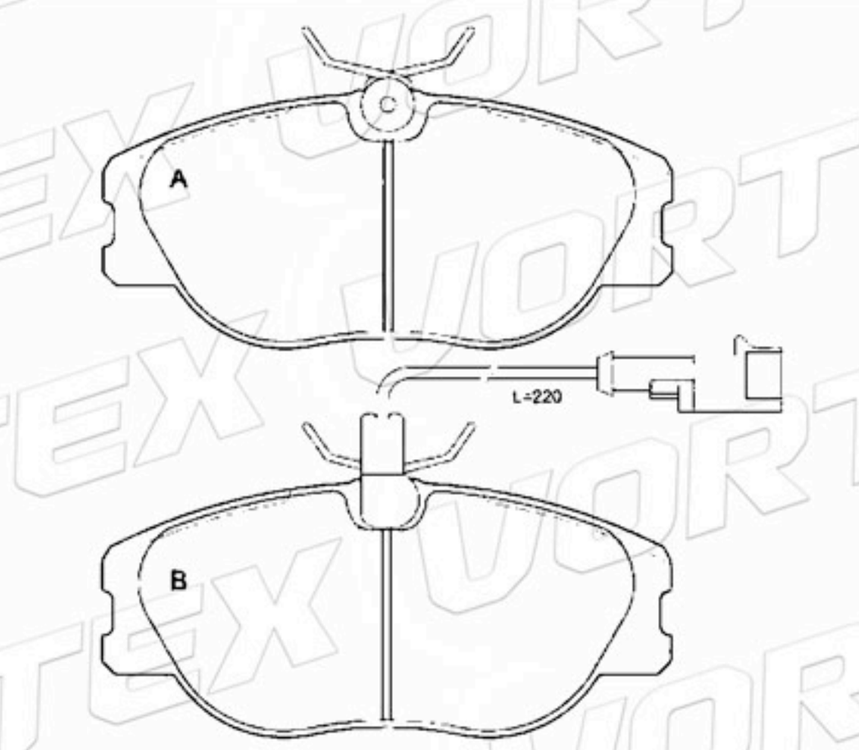

D534-7416	127.8	48.2	15.4	2A- 1B-1C	MITSUBISHI

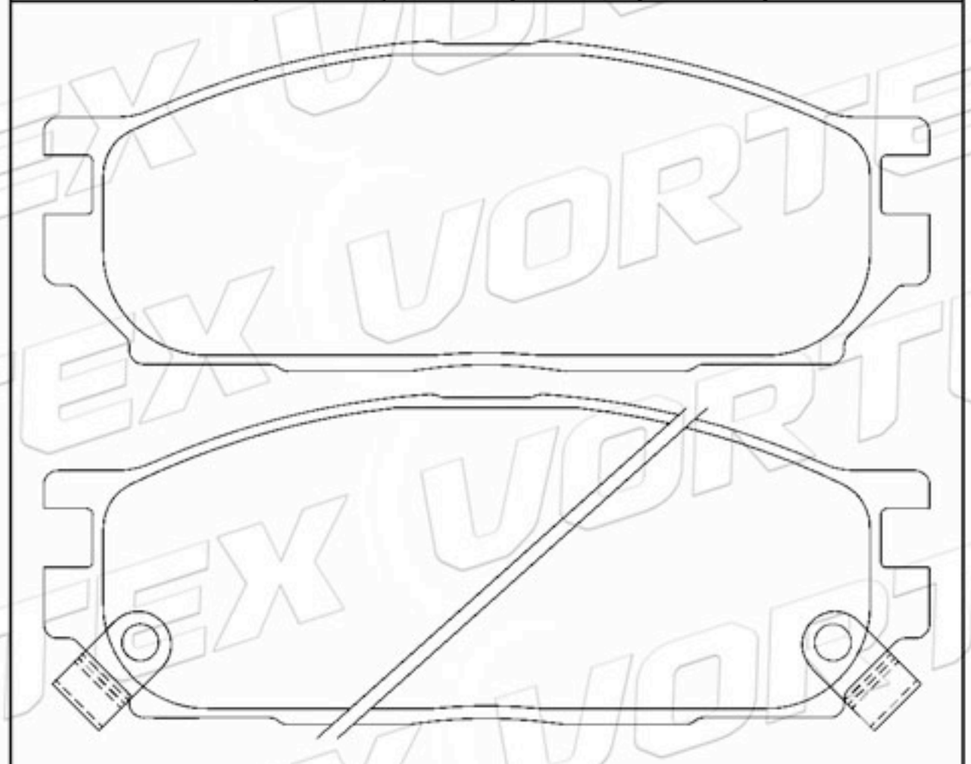

7242-D350	151.4	50.0	18.0	2A-2B	FIAT

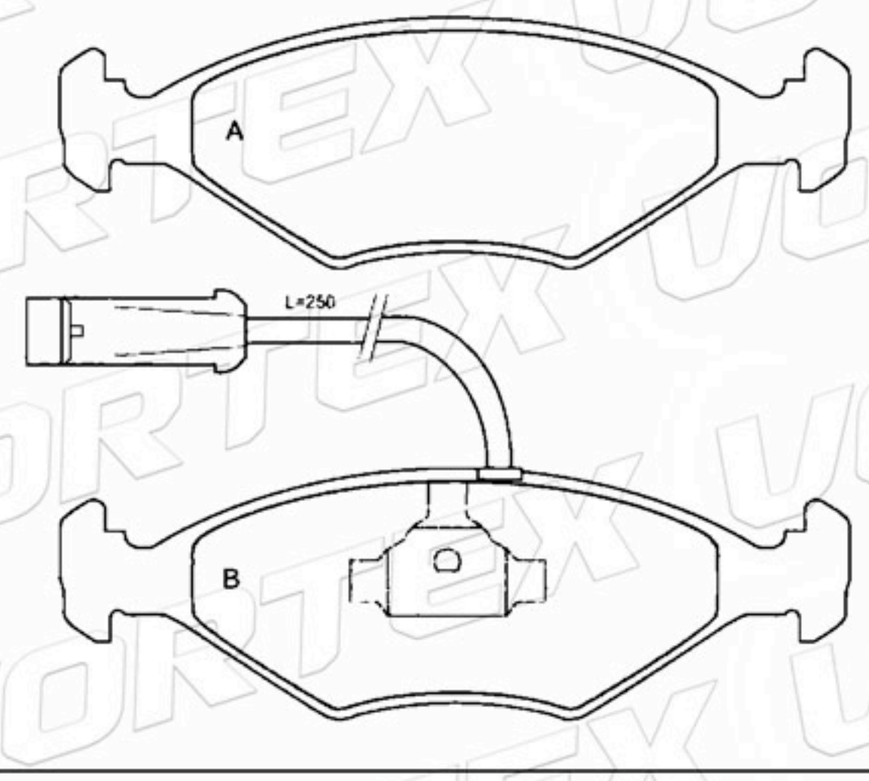

7711130071	100.0	64.7	18.0	4	RENAULT

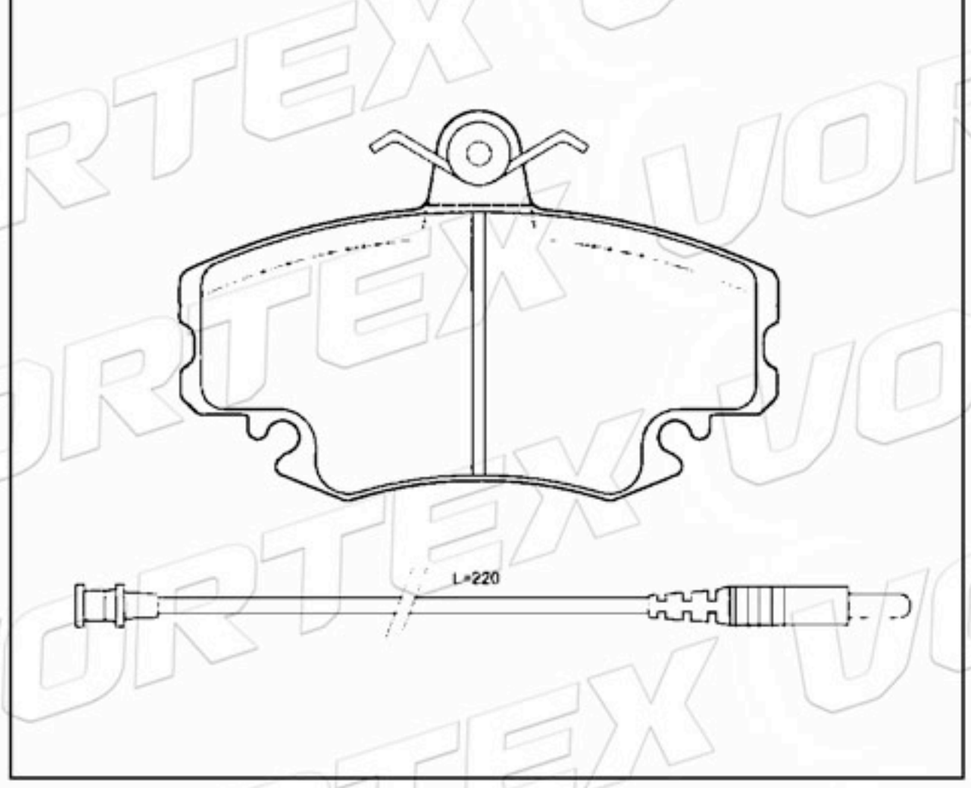

www.vortexautoparts.com
info@vortexautoparts.com
F&F Tower, Oficina 33-A, Calle 50, Ciudad de Panamá

Catálogo de Pastillas de Freno

D382-7354	89.8	54.0	13.7	2A-2B	FORD

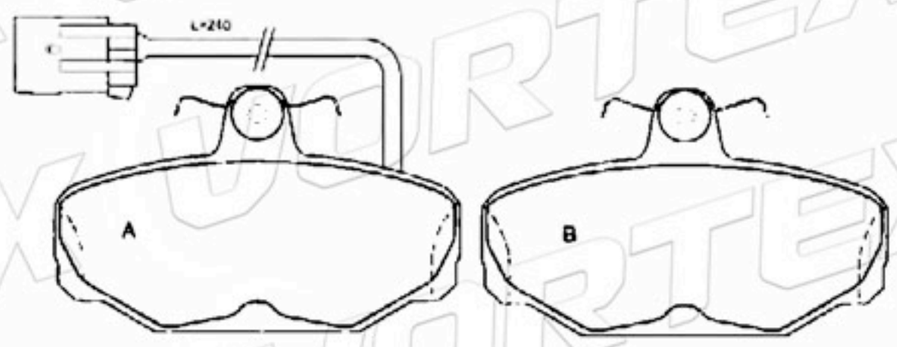

D745-7528	156.4 155.2	58.5	18.5	2A-2B	FORD

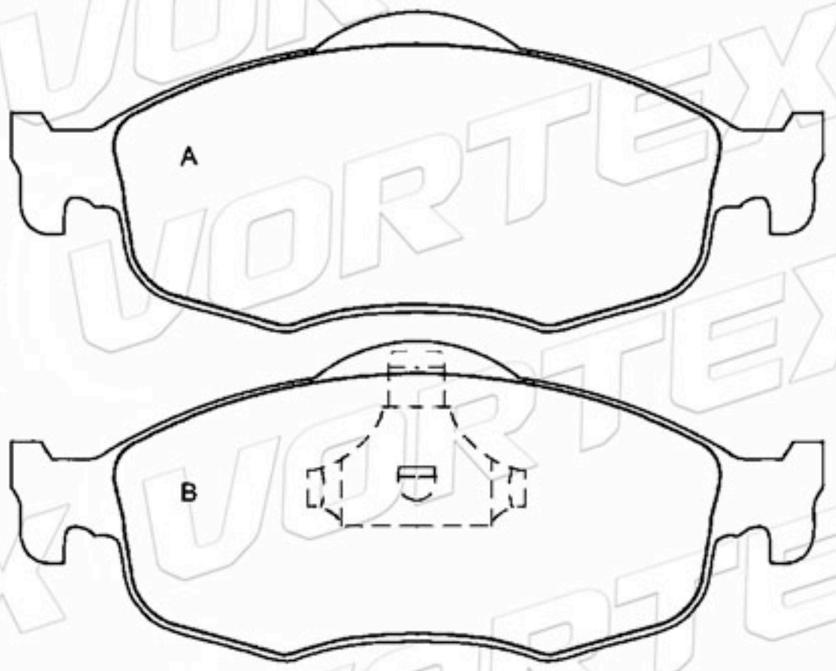

D661-7541	115.8	53.7	15.0	4	FORD

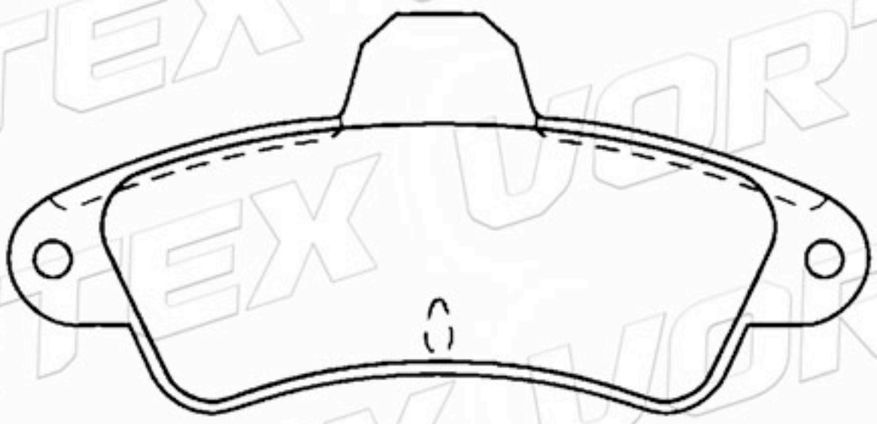

D2-7199	78.5	64.5	14.5	4	SAAB

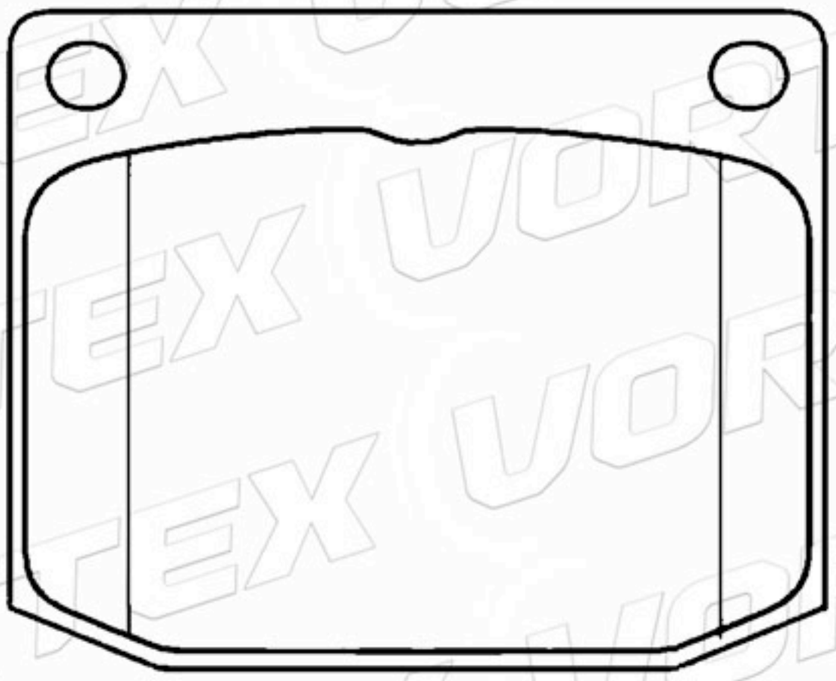

425139	141.5 140.2	47.6 47.4	18.0	2A-2B	PEUGEOT

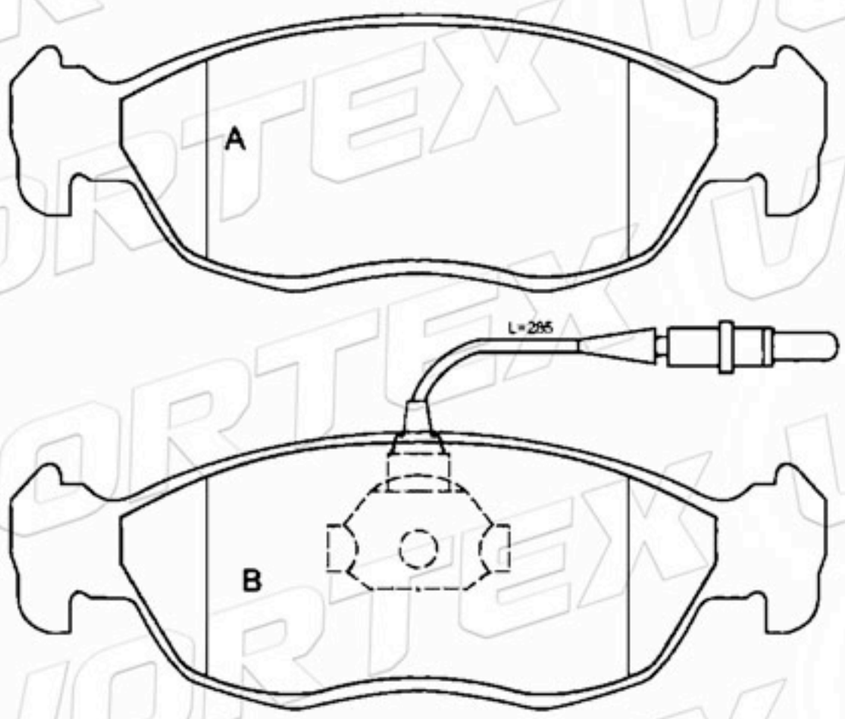

AY040-SU003	109.3	44.0	14.0	4	SUZUKI



www.vortexautoparts.com
info@vortexautoparts.com
F&F Tower, Oficina 33-A, Calle 50, Ciudad de Panamá

Catálogo de Pastillas de Freno

D606-7487	116.2	44.0	15.2	4	TOYOTA



60760124	129.9	58.9	19.3	4	FIAT LANCIA PEUGEOT

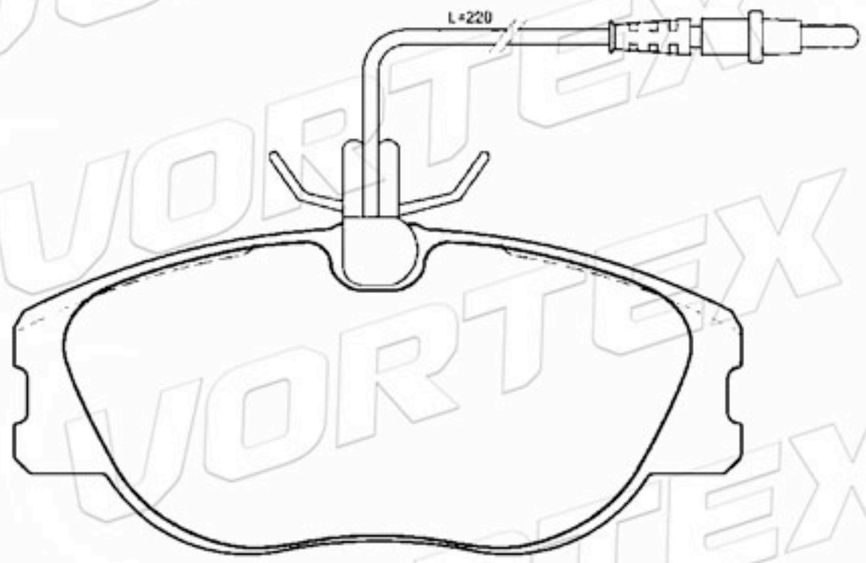

D517-7539	123.0	43.0	17.0	2A-2B	FIAT-LANCIA PEUGEOT JAGUAR

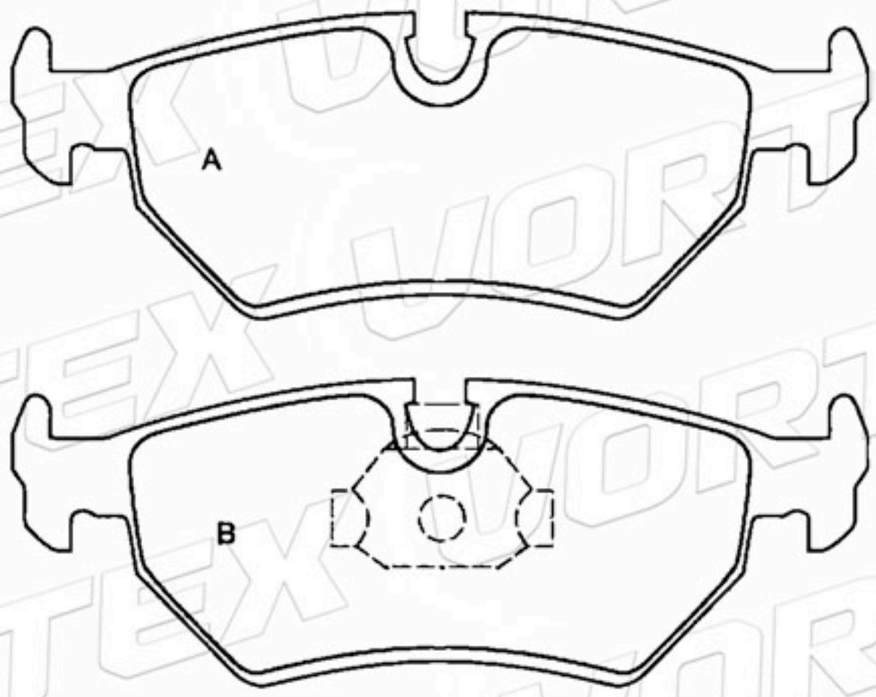

D1619-8831	114.9	55.6	17.0	4	FIAT

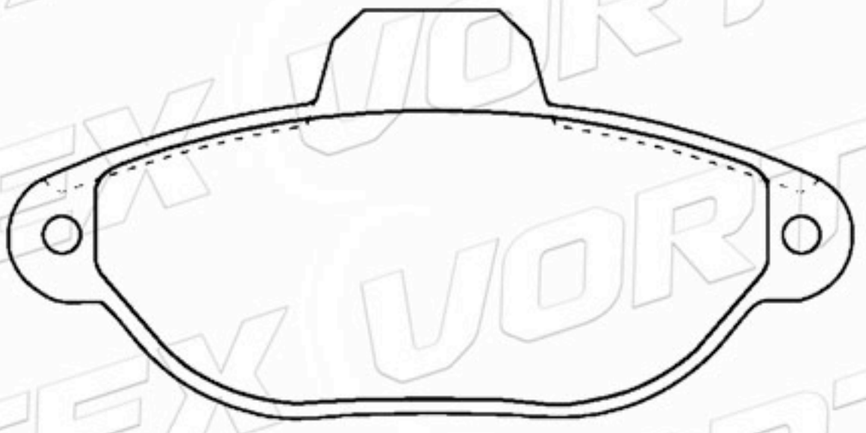

AY040-DA003	127.0	47.0	15.6	2A- 1B-1C	DAIHATSU

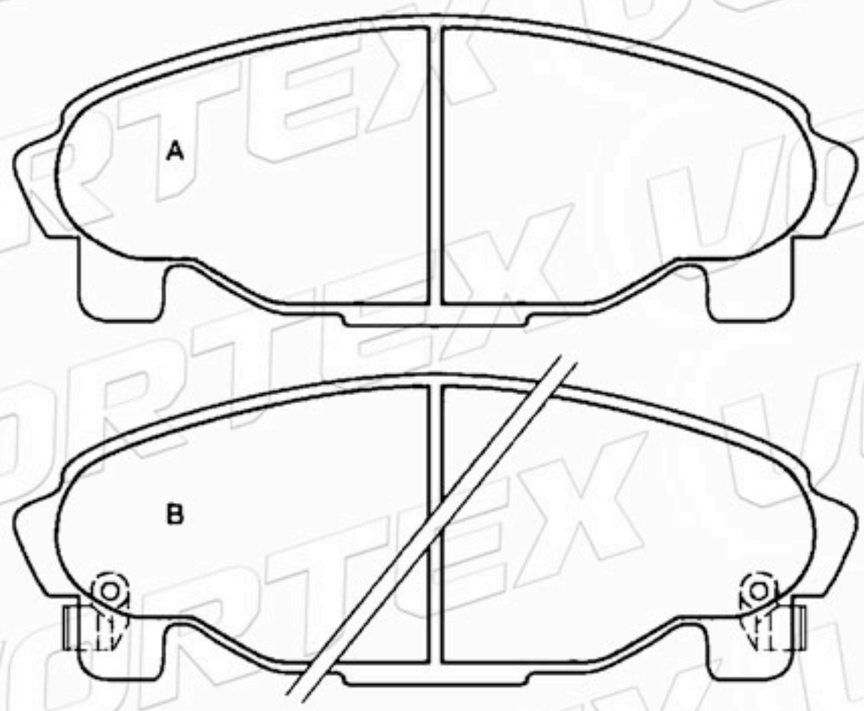

D573-7453	101.7	42.1	11.9	4	DAIHATSU

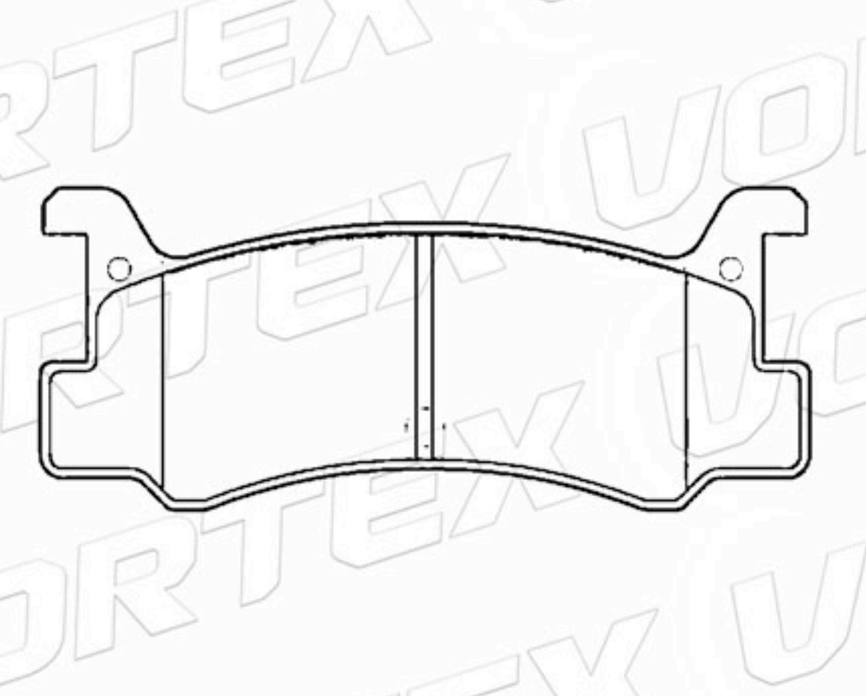

www.vortexautoparts.com
info@vortexautoparts.com
F&F Tower, Oficina 33-A, Calle 50, Ciudad de Panamá

Catálogo de Pastillas de Freno

95611498	90.0	63.0	17.7	2A-2B	CITROEN

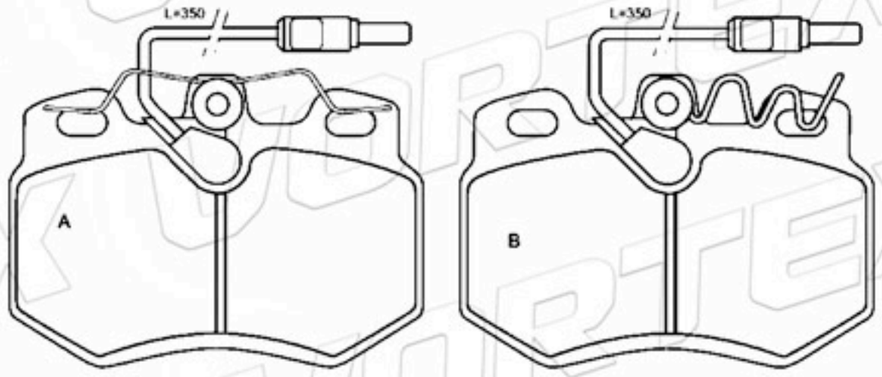

95659353	90.0	63.0	17.7	4	CITROEN

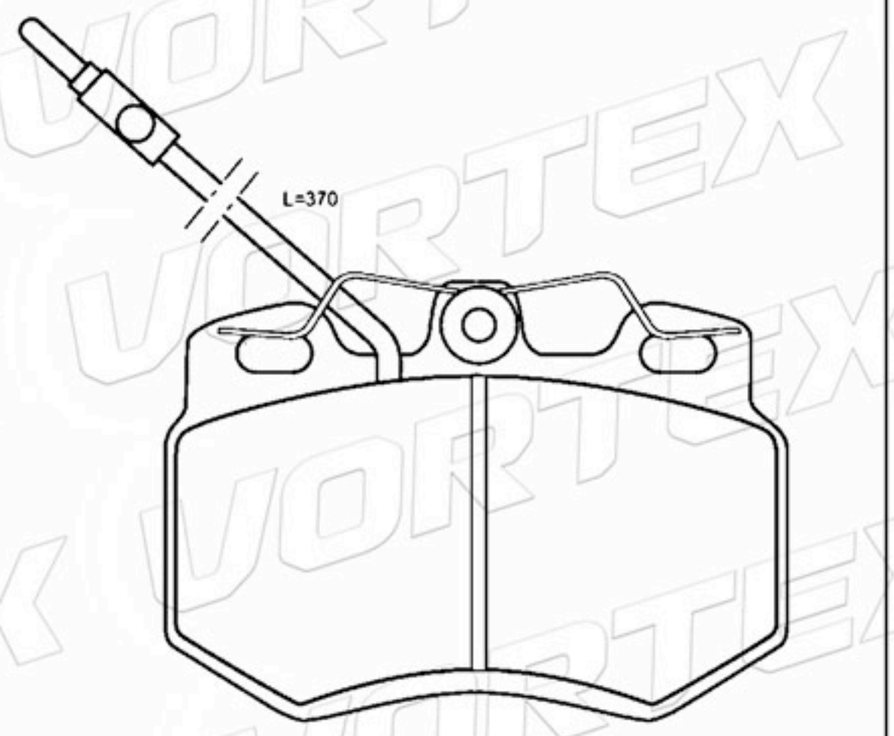

60719983	76.9	62.0	14.8	3A-1B	ALFA ROMEO

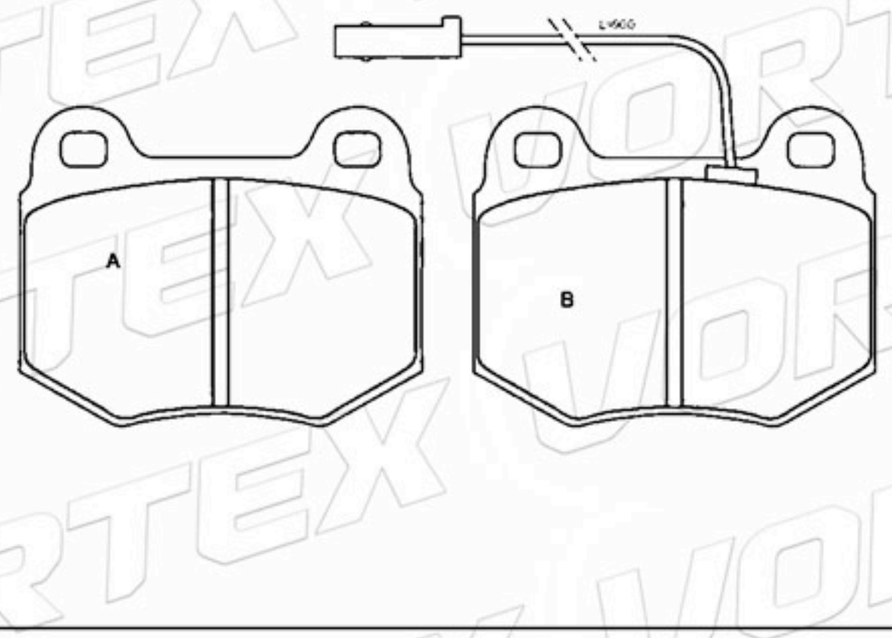

0060778257	61.8	56.6	15.0	3A-1B	ALFA ROMEO

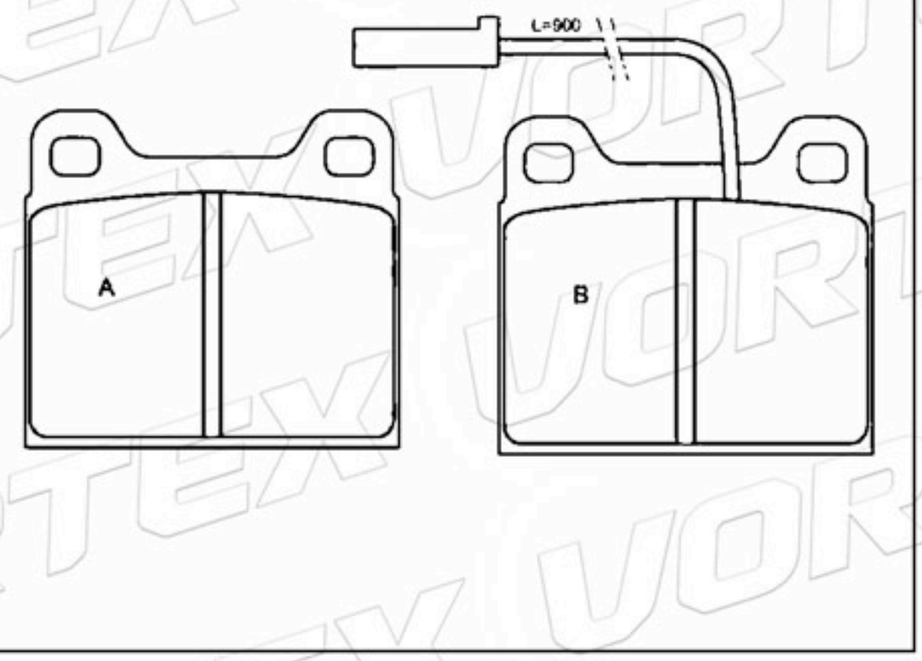

60727290	55.7	53.1	15.0	2A-1B-1C	ALFA ROMEO

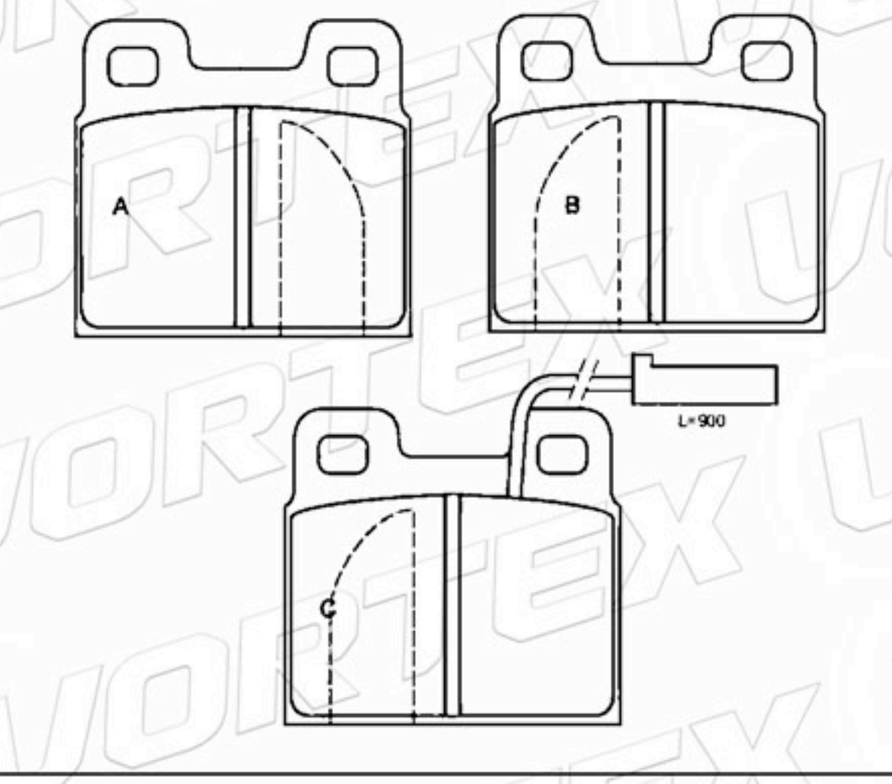

795338	100.0	54.9	15.0	3A-1B	ALFA ROMEO

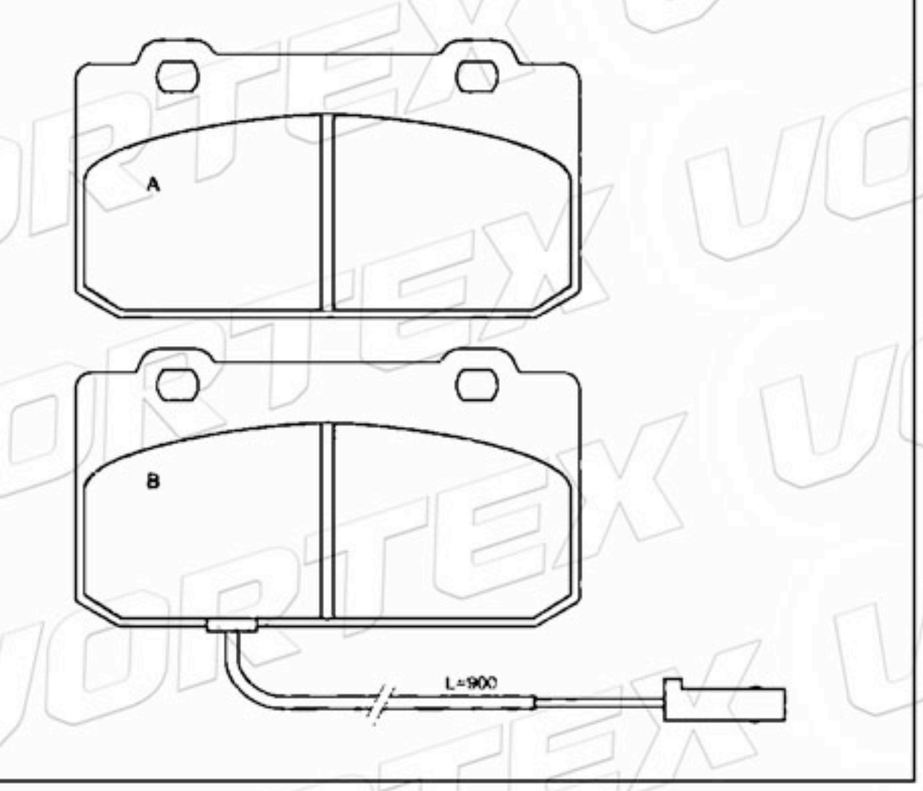

www.vortexautoparts.com
info@vortexautoparts.com
F&F Tower, Oficina 33-A, Calle 50, Ciudad de Panamá

ISO-14001

Catálogo de Pastillas de Freno

1906158	109.7	73.0	18.3	2A-2B	FIAT

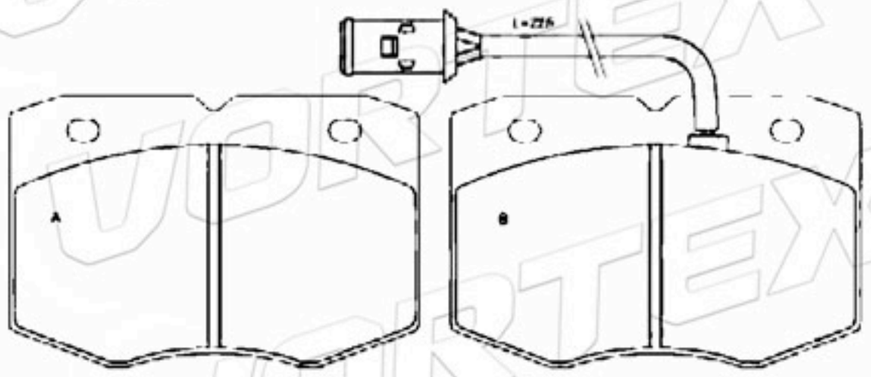

D519-7400	104.8	74.7	18.0	2A-2B	FIAT

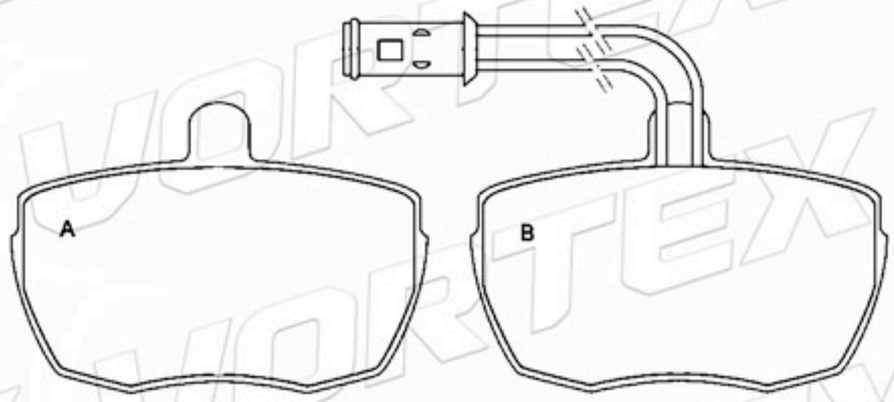

9037770	149.0	69.0	18.0	2A-2B	FIAT

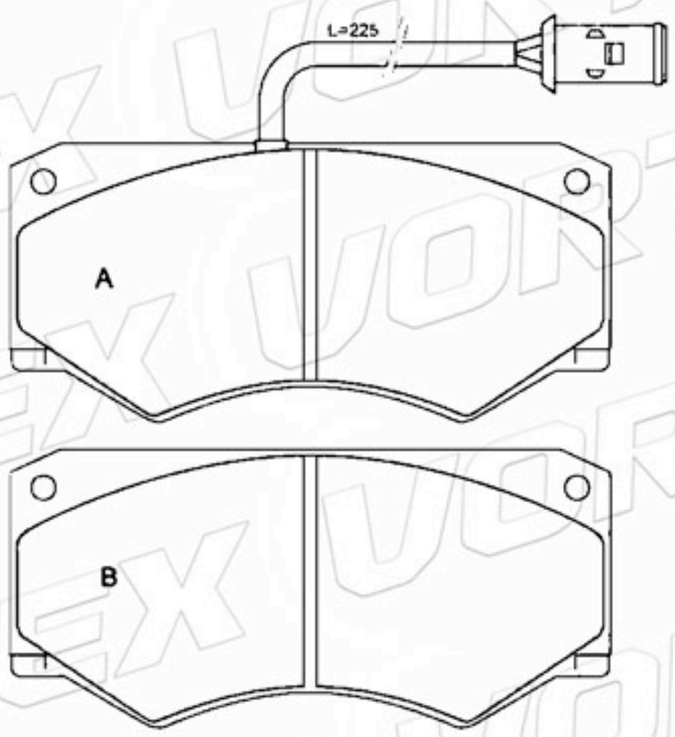

D851-7727	87.0	66.9	16.5	4	ALFA ROMEO AUDI

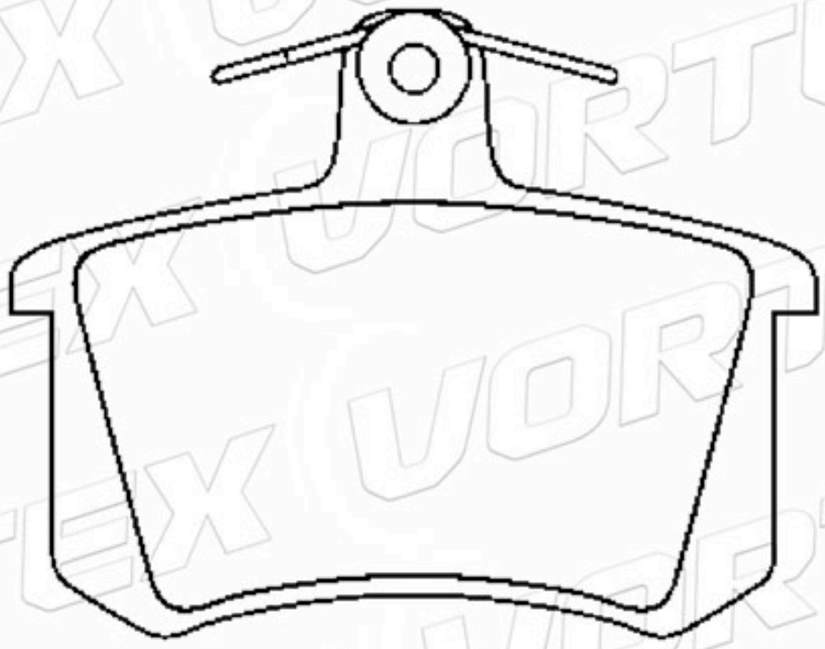

7701204036	105.0	55.1	11.0	2A-2B	RENAULT

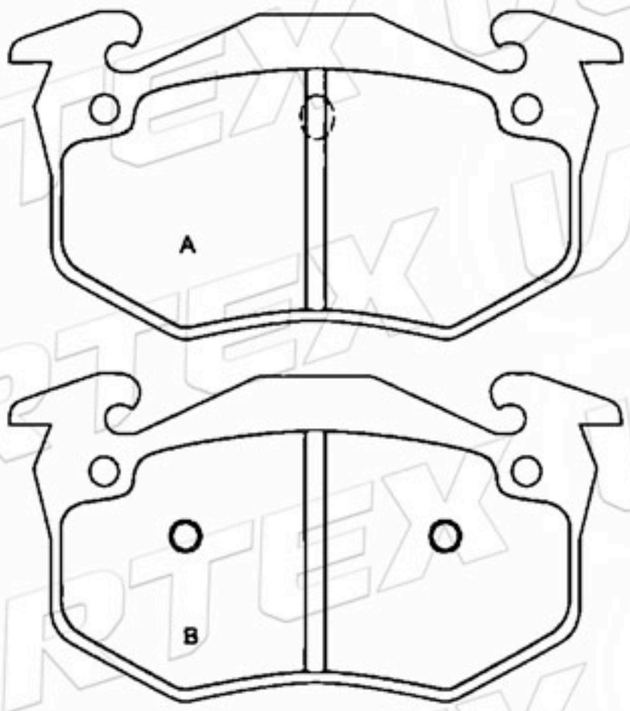

71770972	144.9	60.8	19.5	2A-2B	CITROEN FIAT PEUGEOT

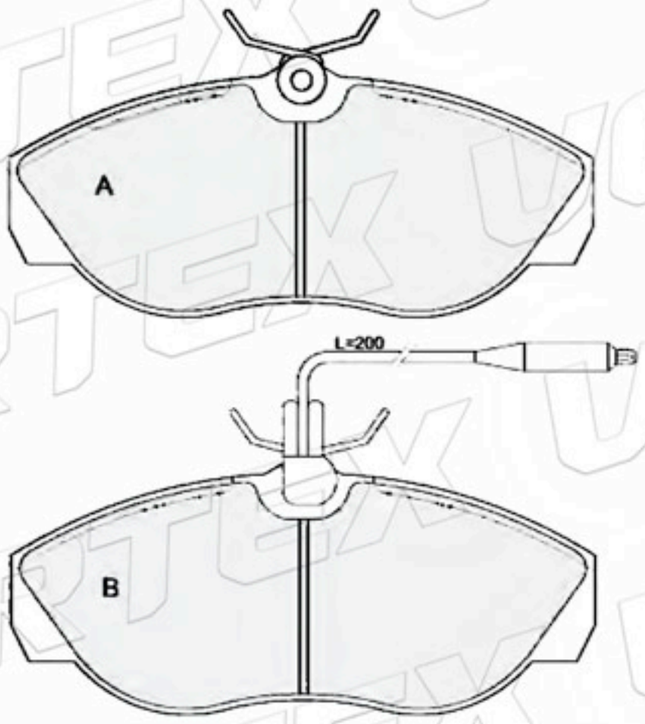

www.vortexautoparts.com
info@vortexautoparts.com
F&F Tower, Oficina 33-A, Calle 50, Ciudad de Panamá

QS 9000 TÜV CERTIFIED ISO-9001 ISO-14001
SGS
GERMAN TECHNOLOGY

Catálogo de Pastillas de Freno

4251 18	159.9	64.1	19.5	2A-2B	CITROEN FIAT PEUGEOT

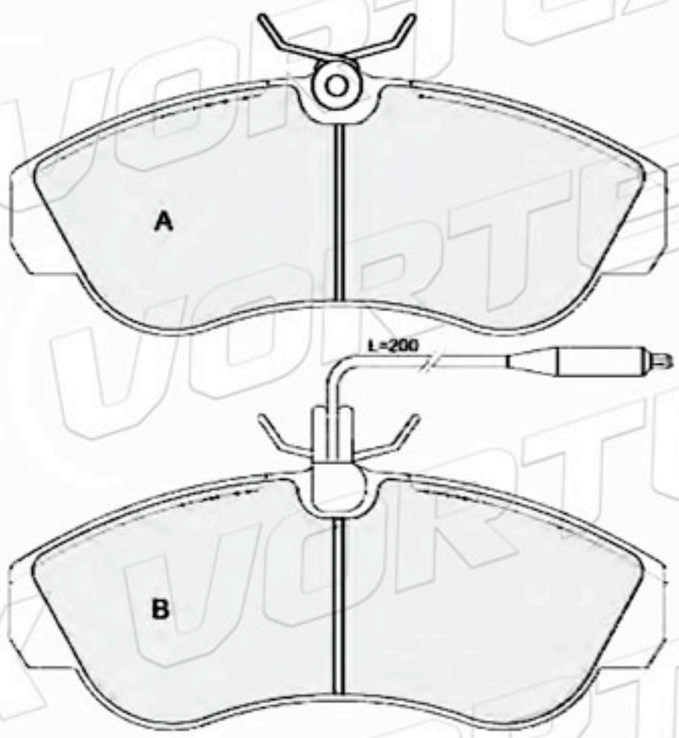

D255-7161	125.0	65.1	16.6	4	VOLVO

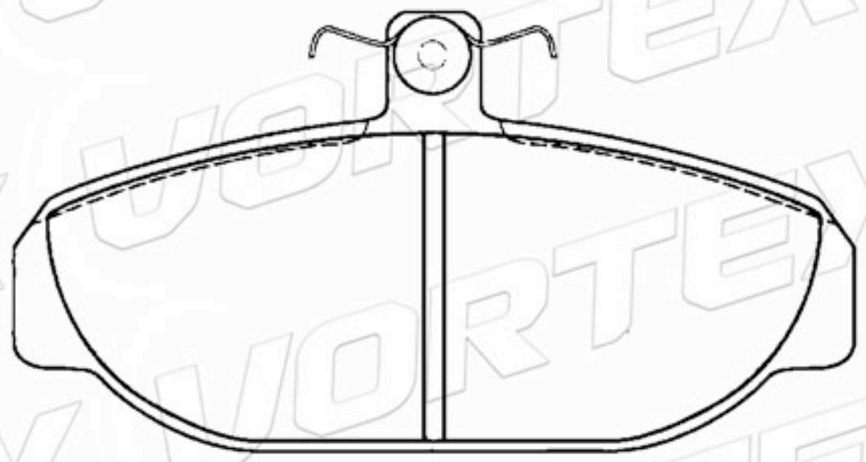

D605-7486	140.2	57.9	15.7	4	TOYOTA

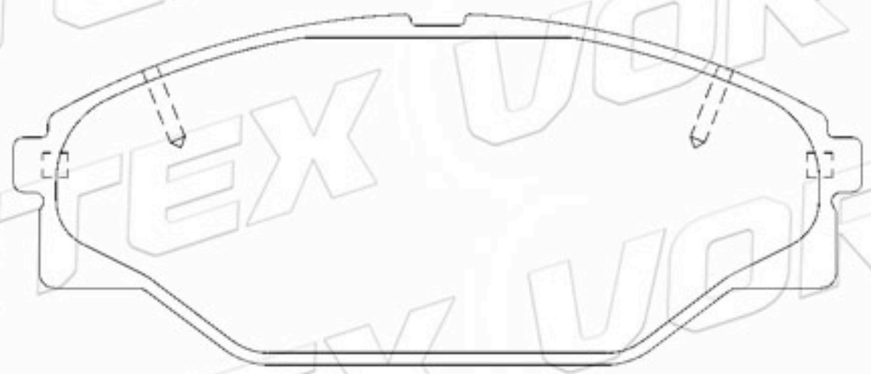

D410-7298	119.2	64.2 73.2	15.0	2A-2B	TOYOTA

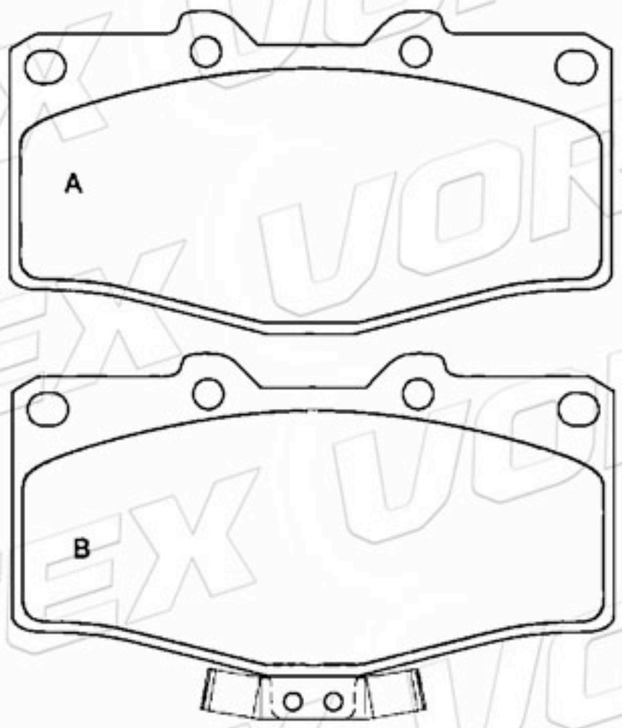

D401-7290	115.0	45.0	15.8	2A- 1B-1C	NISSAN DATSUN

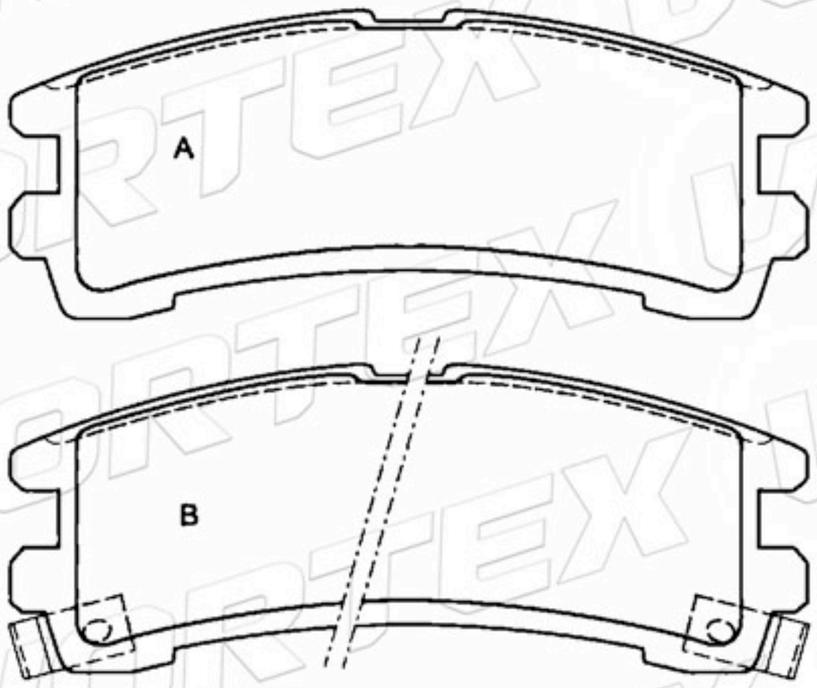

D556-7435	116.7	45.5	15.0	2A- 1B-1C	SUZUKI

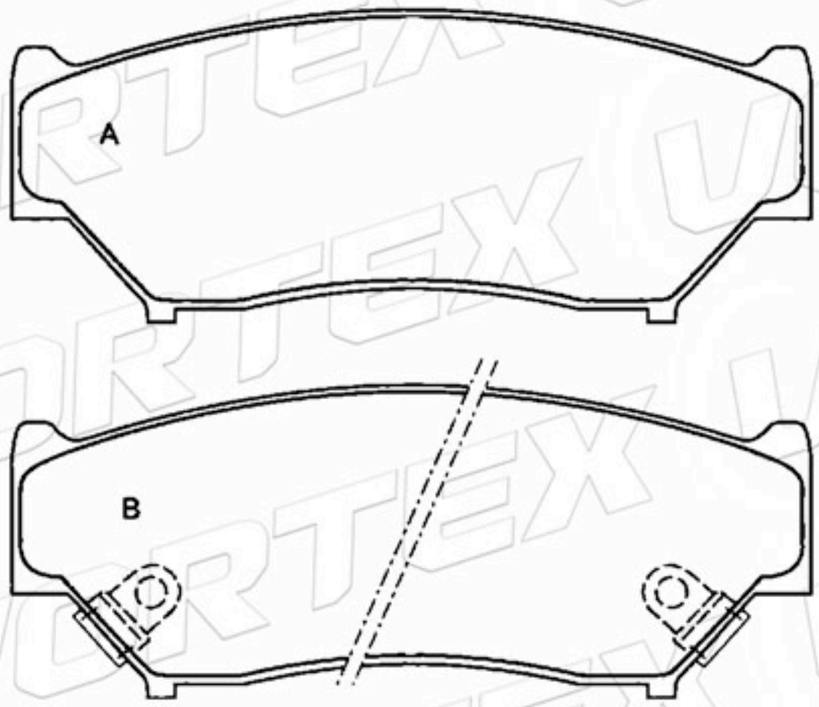

www.vortexautoparts.com
info@vortexautoparts.com
F&F Tower, Oficina 33-A, Calle 50, Ciudad de Panamá

QS 9000 TÜV CERTIFIED ISO-9001 ISO-14001
SGS
GERMAN TECHNOLOGY

Catálogo de Pastillas de Freno

D568-7448	137.8	53.8	18.3	2A-1B-1C	HONDA ROVER

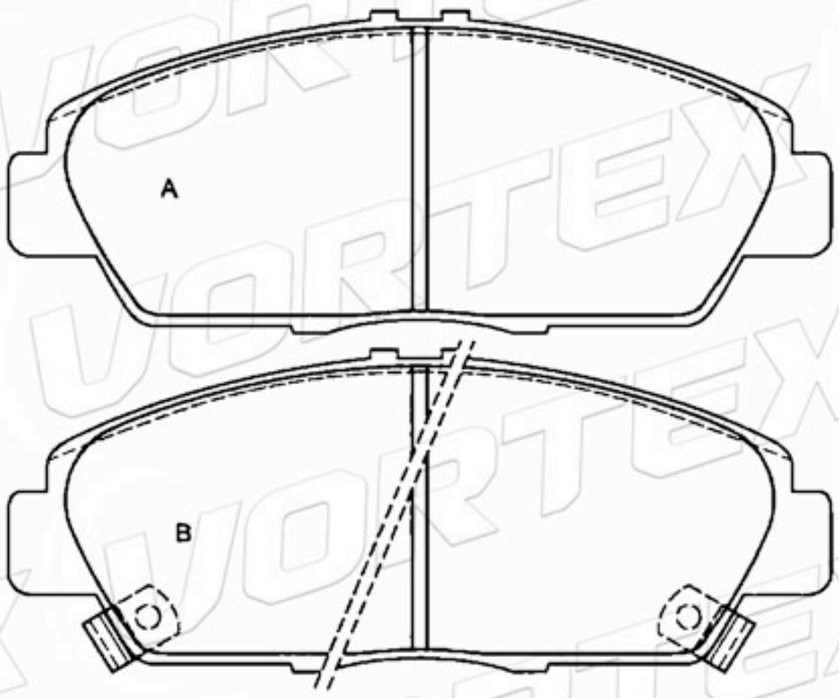

D583-7463	132.0	51.5	15.5	1A-1B 1C-1D	FORD MAZDA

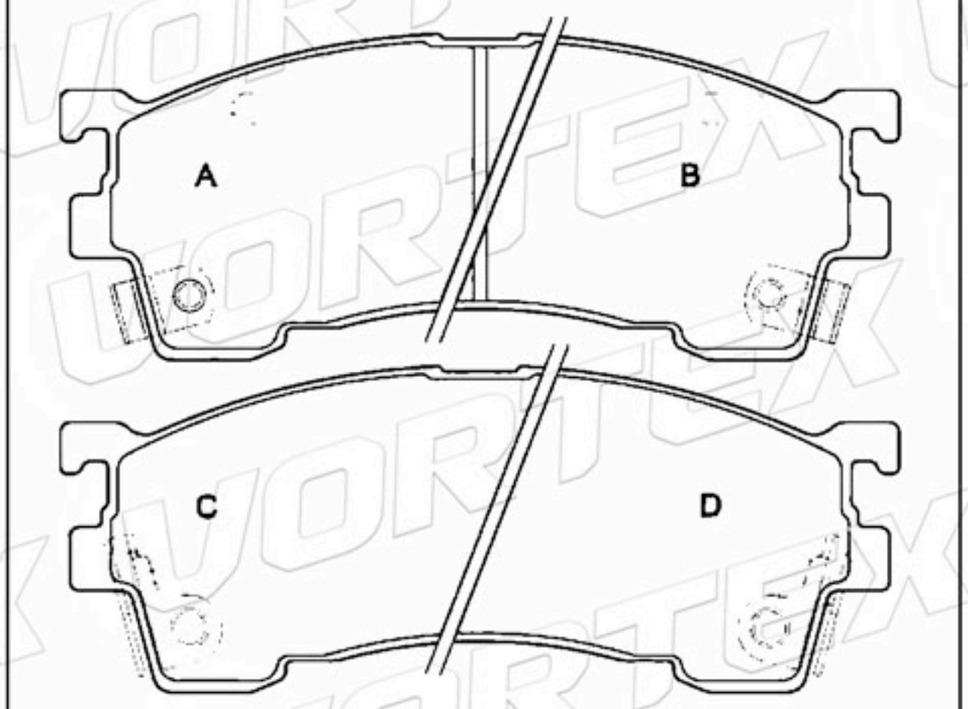

D502-7298	119.2	72.0	15.0	2A-2B	TOYOTA

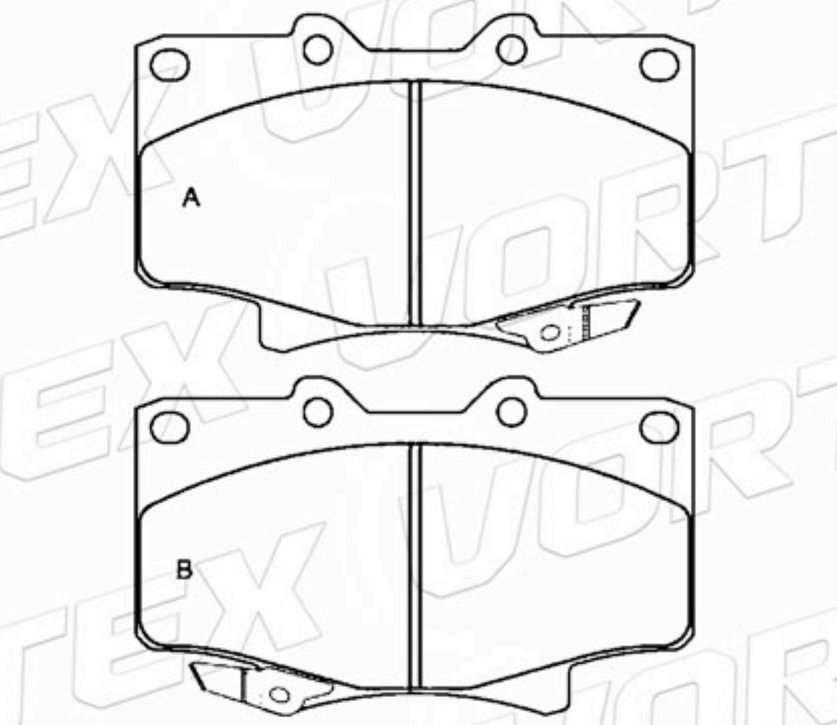

41060-9C125	144.9	55.1	15.5	4	FORD NISSAN DATSUN

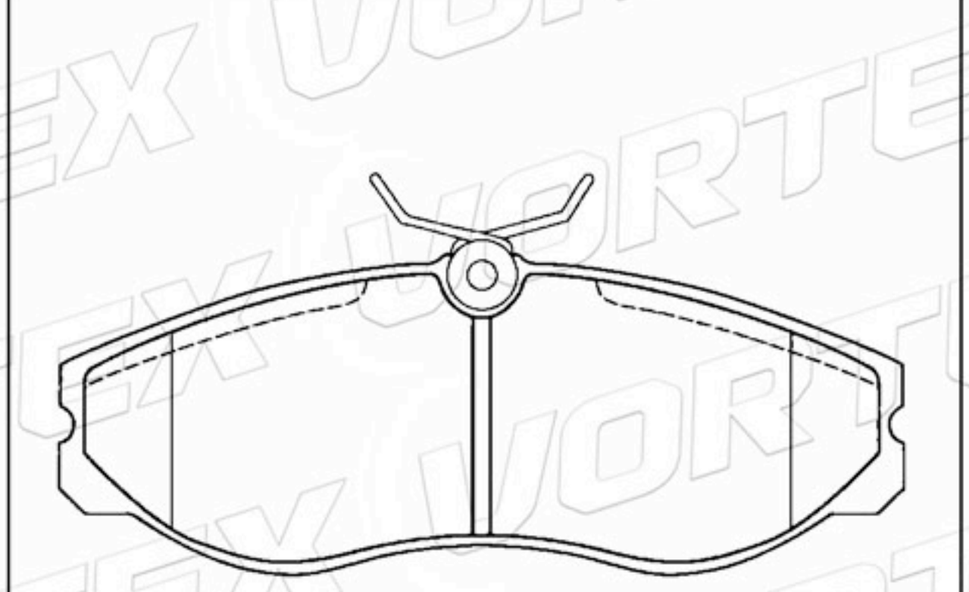

D852-7729	129.5	65.2	19.0	4	VOLKSWAGEN

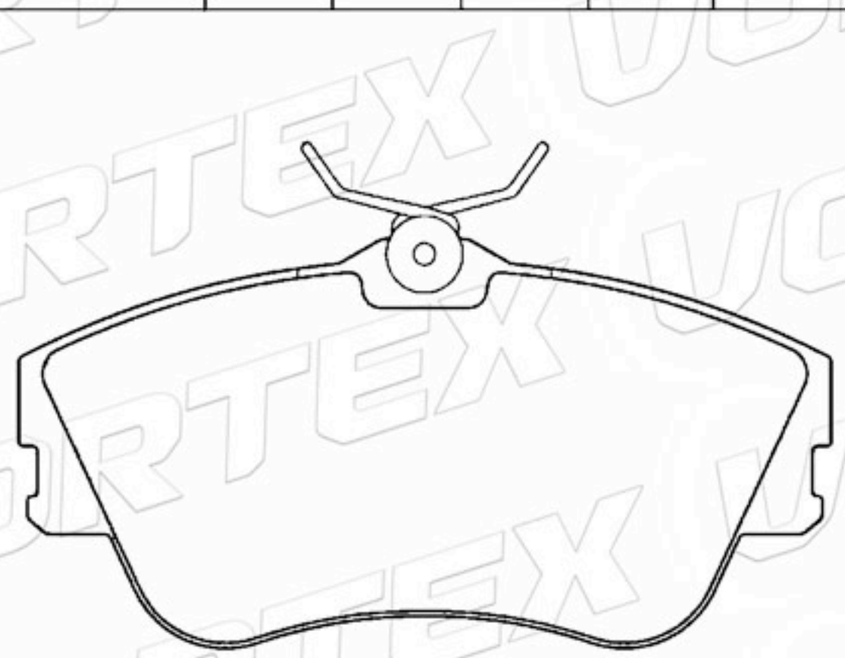

5892736	114.9	55.6	17.0	4	FIAT LANCIA

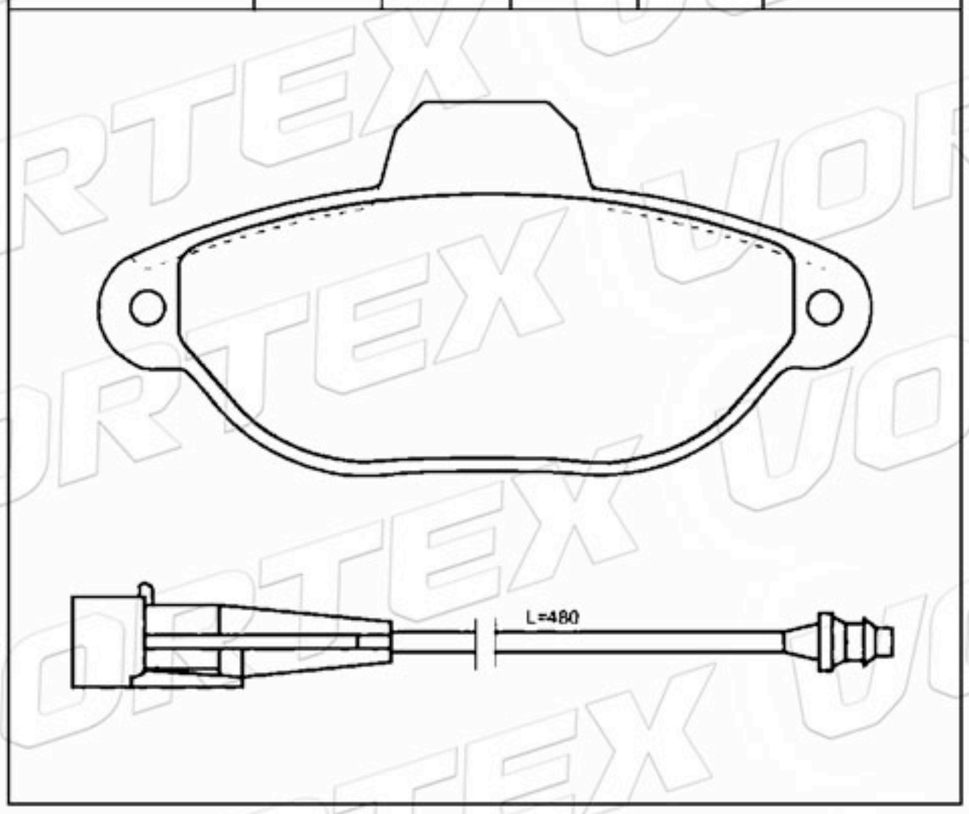

www.vortexautoparts.com
info@vortexautoparts.com
F&F Tower, Oficina 33-A, Calle 50, Ciudad de Panamá

Catálogo de Pastillas de Freno

7701204670	110.0	61.0	18.0	2A-2B	RENAULT

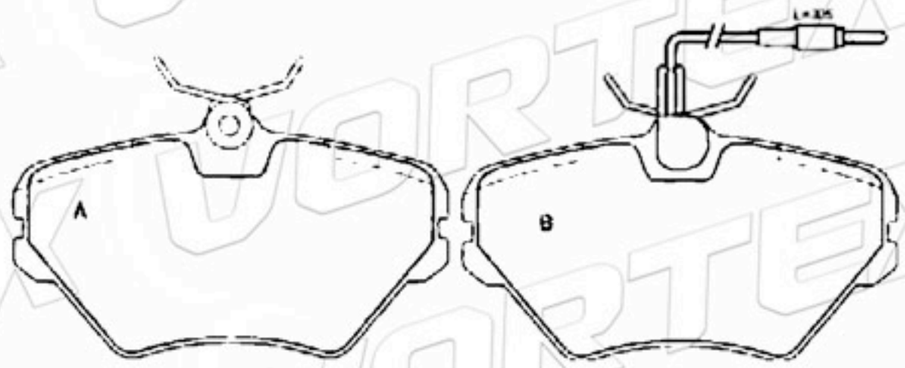

D522-7404A	165.1	62.2	17.0	2A-1B-1C	TALBOT-CHRYSLER DODGE TRUCK

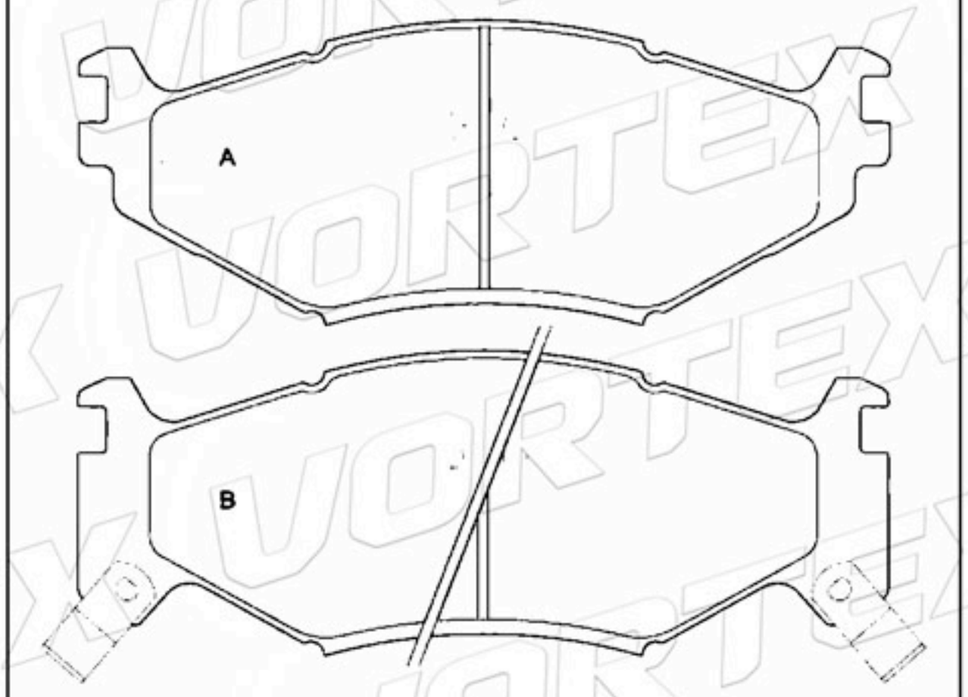

D693-7568	61.6	51.0	14.5	4	FORD

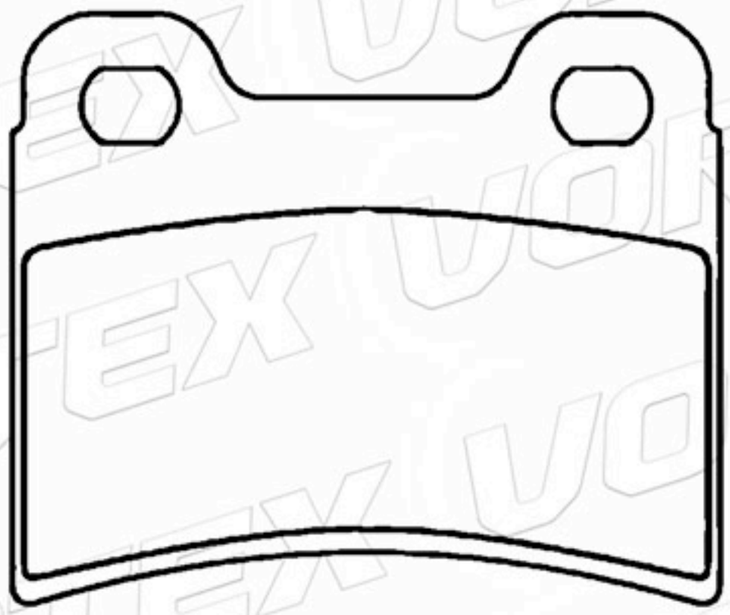

D620-7496	61.7	54.4	15.2	4	MERCEDES

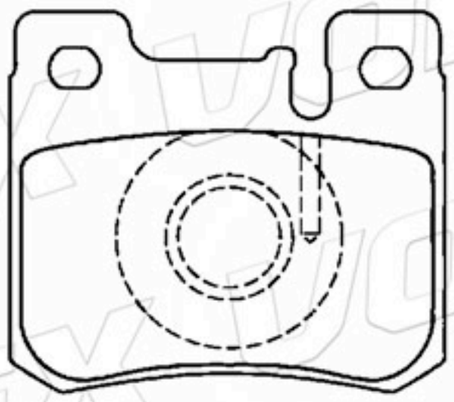

D620-7496	61.7	54.4	15.2	4	MERCEDES

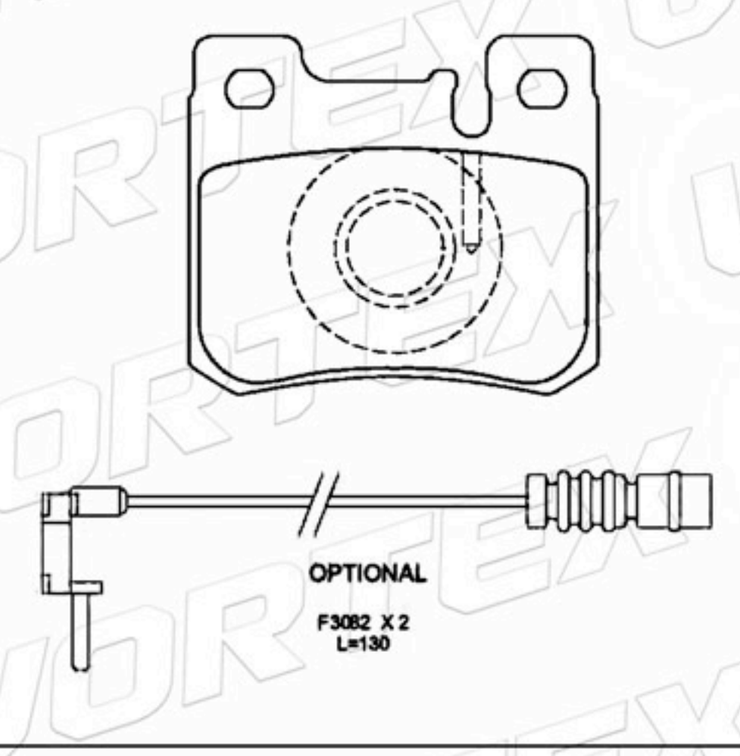

D584-7464	100.0	43.5	14.0	4	FORD MAZDA

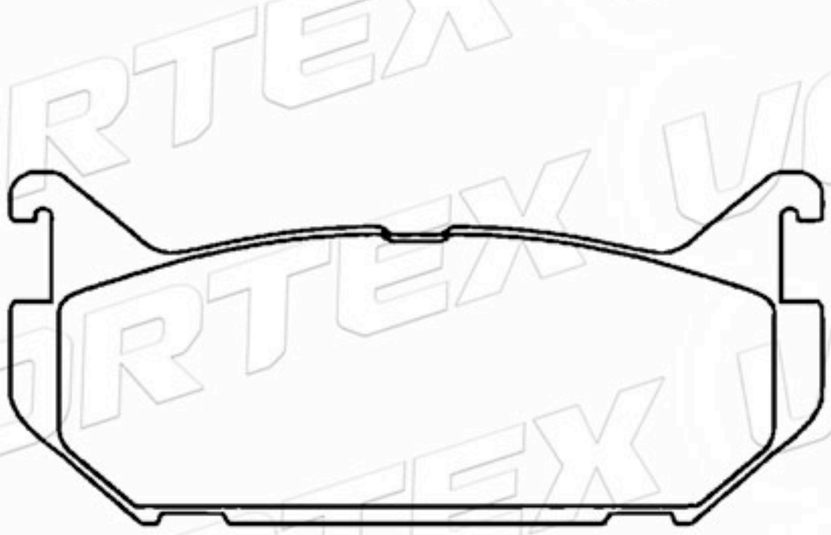

www.vortexautoparts.com
info@vortexautoparts.com
F&F Tower, Oficina 33-A, Calle 50, Ciudad de Panamá

Catálogo de Pastillas de Freno

D434-7321	140.0	55.0	15.3	4	TOYOTA

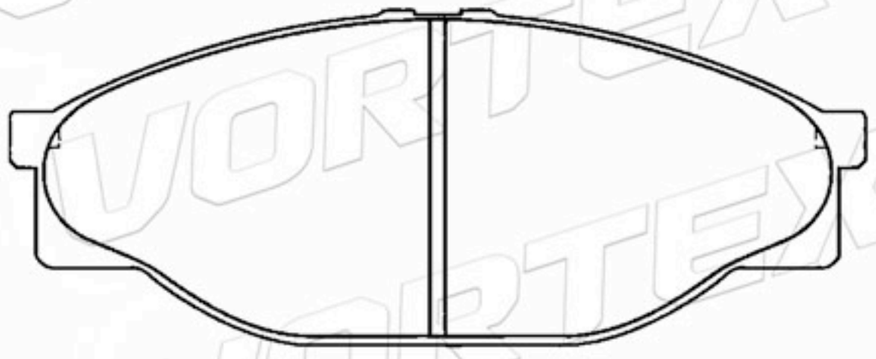

D474-7355	127.8	48.0	15.8	2A-1B-1C	HONDA

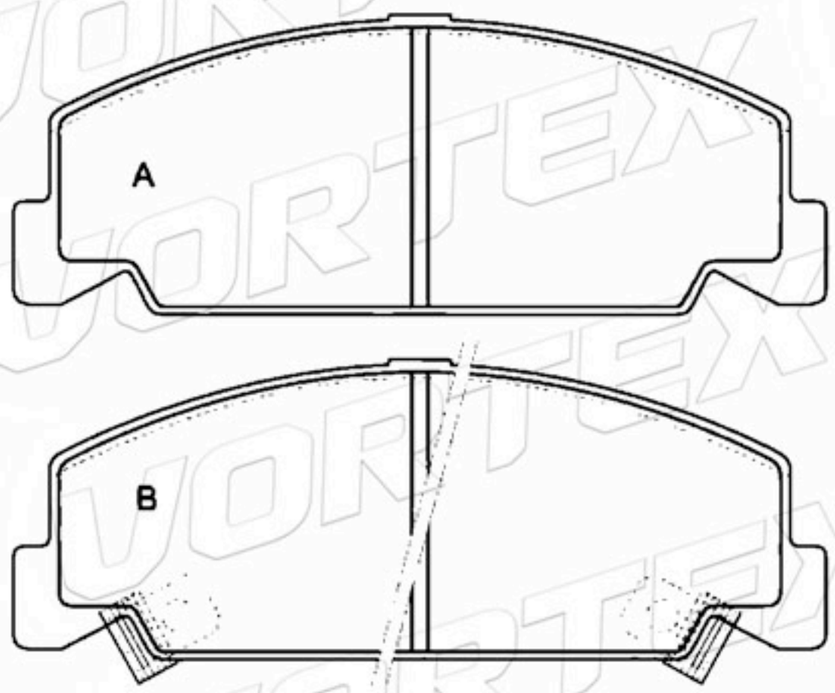

D744-7615	141.0	62.5	17.0	4	TOYOTA

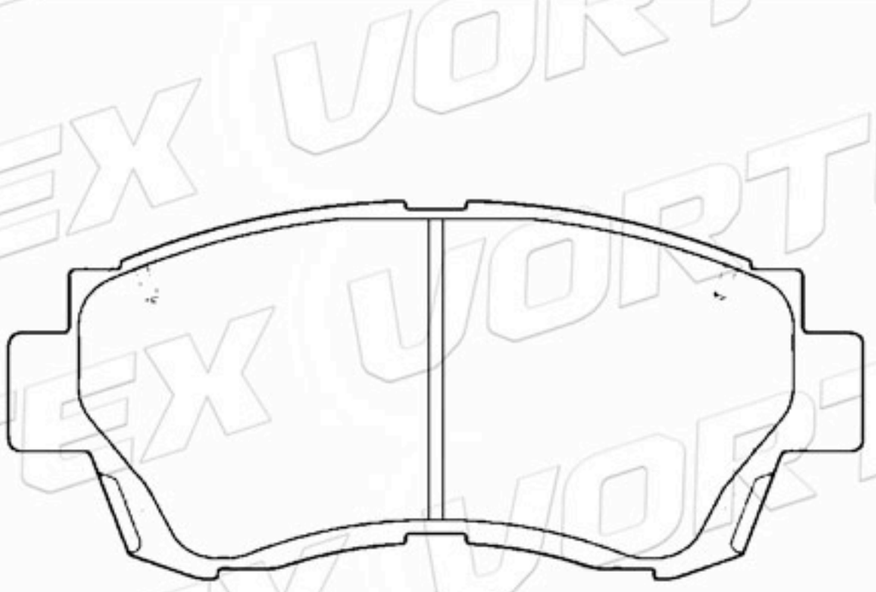

D287-7190	76.8	70.0	15.0	4	PORSCHE

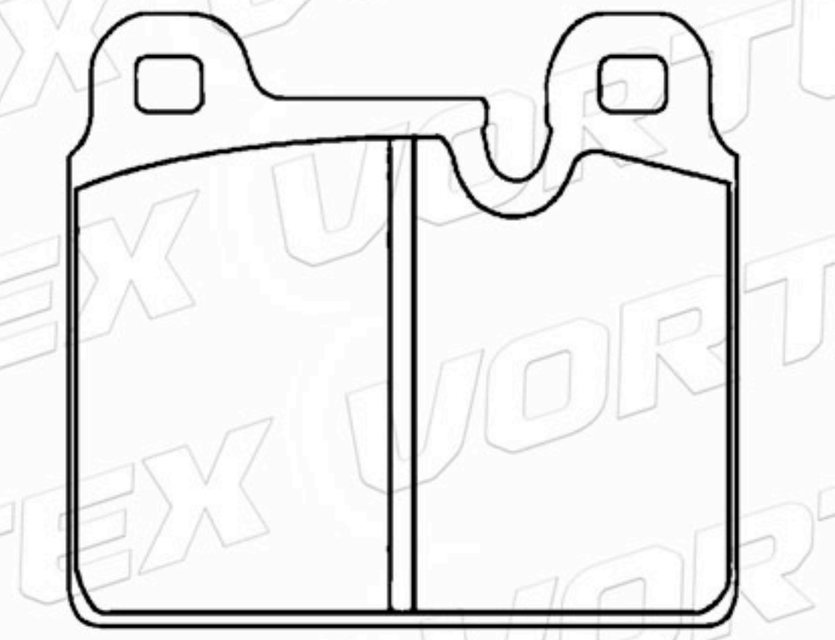

357698151F	118.9	69.5	16.0	2A-2B	VOLKSWAGEN

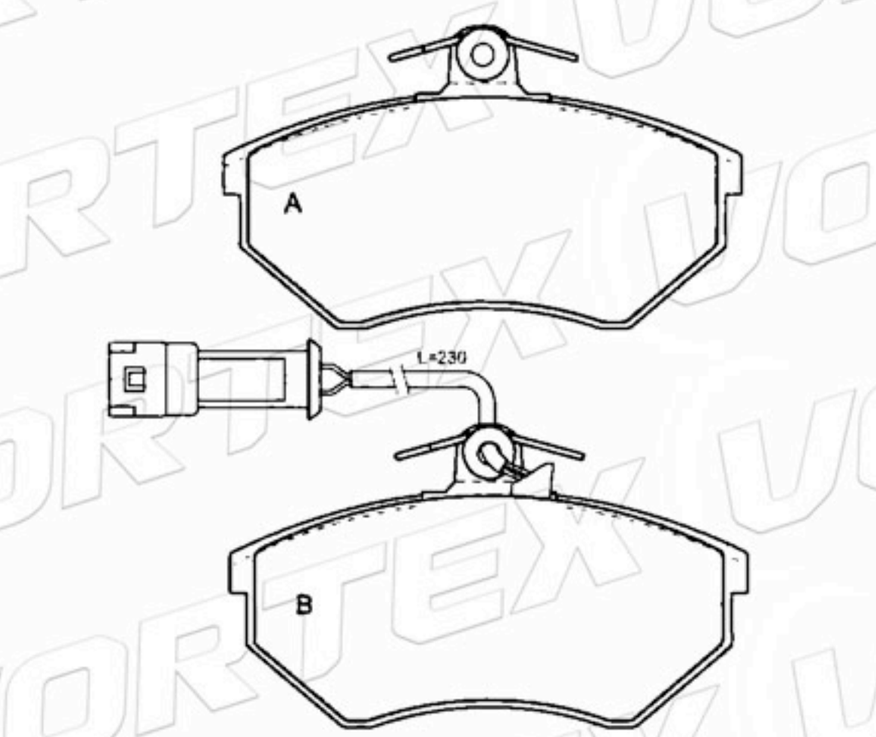

D290-7143	118.9	69.5	19.6	2A-2B	VOLKSWAGEN

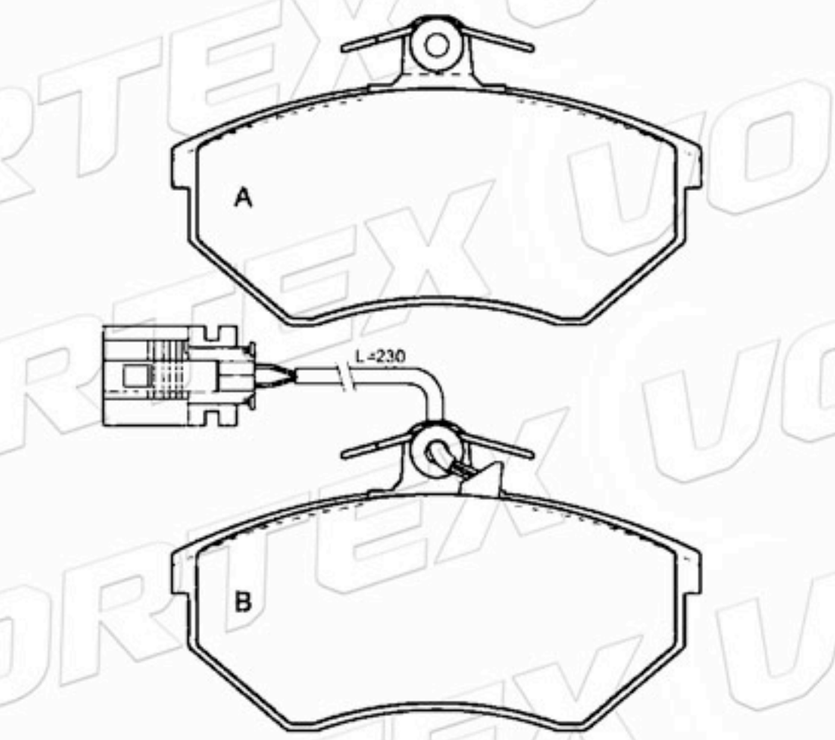

www.vortexautoparts.com
info@vortexautoparts.com
F&F Tower, Oficina 33-A, Calle 50, Ciudad de Panamá

Catálogo de Pastillas de Freno

D490-7370	127.6	52.7	13.8	2A-1B-1C	DAIHATSU

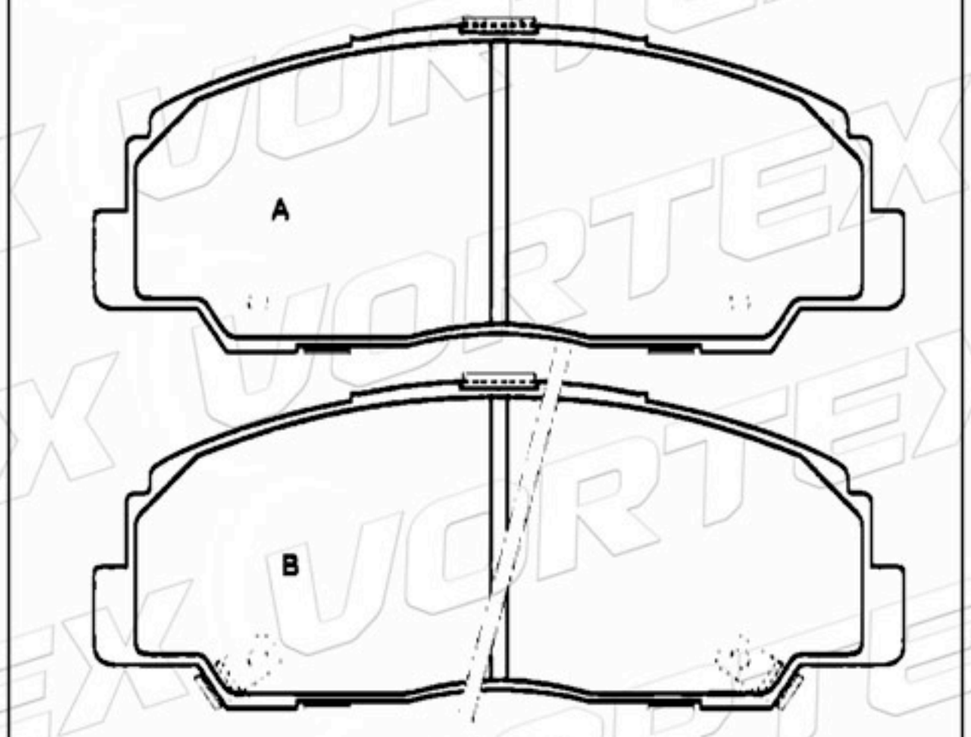

D361-7218	138.9 149.1	47.0	13.0	2A-1B-1C	MAZDA

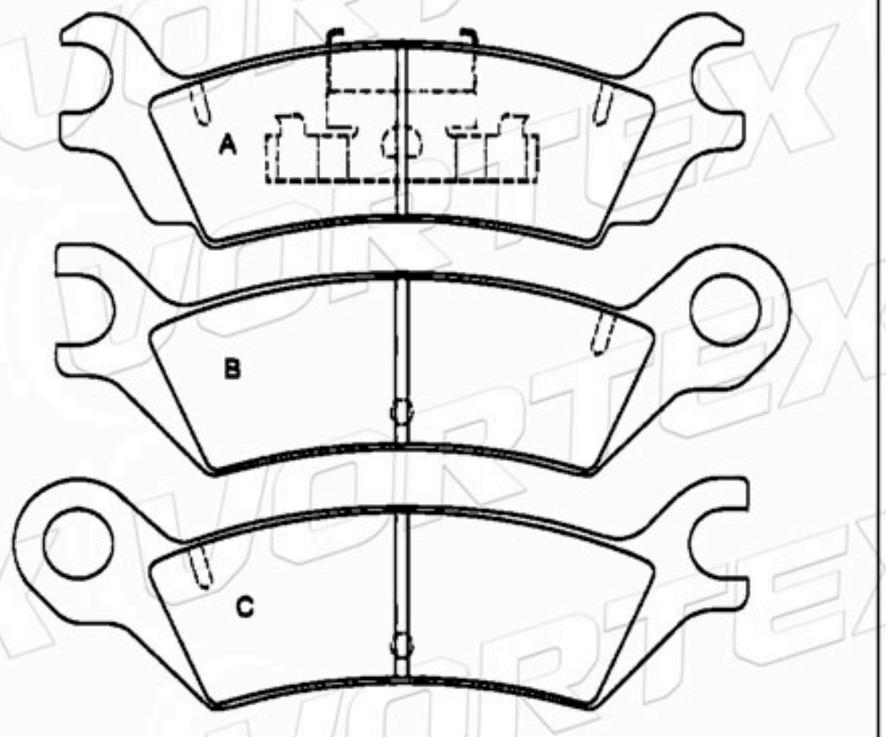

853698151	118.9	69.5	16.3	4	AUDI SEAT VOLKSWAGEN

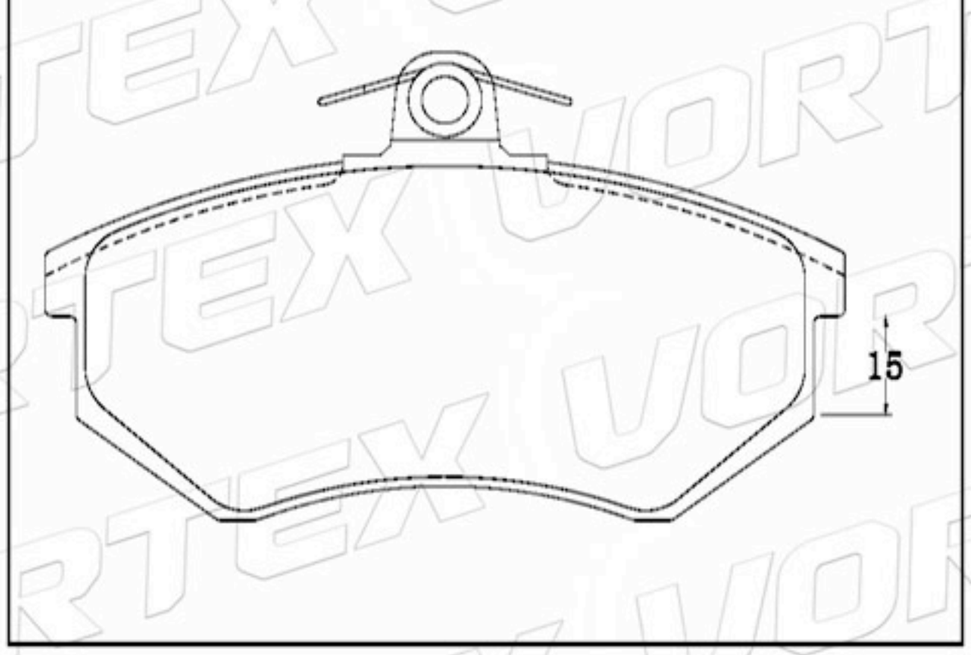

D227-7143	118.9	69.5	19.6	4	AUDI VOLKSWAGEN

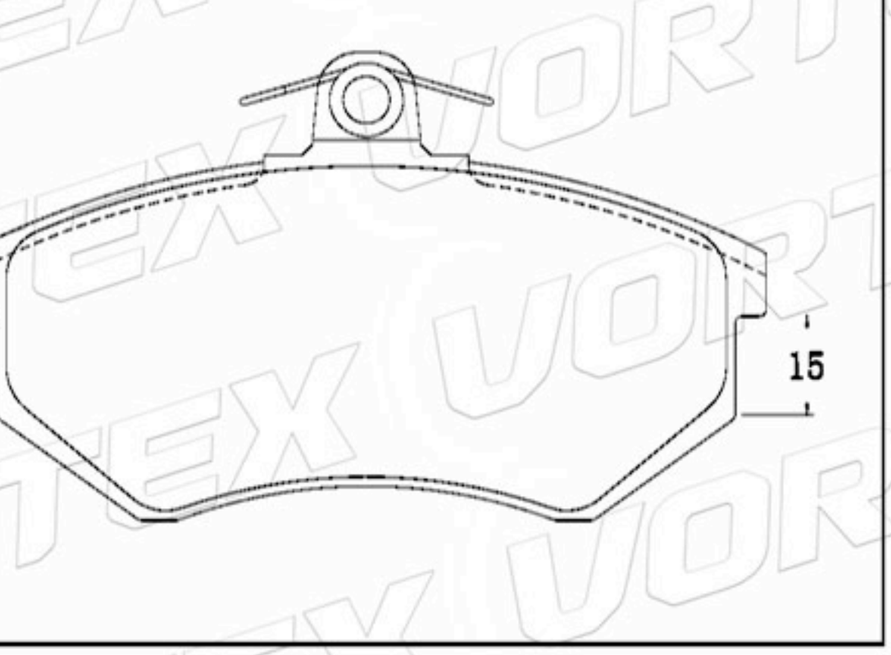

D290-7143	118.9	69.5	19.6	2A-2B	AUDI VOLKSWAGEN

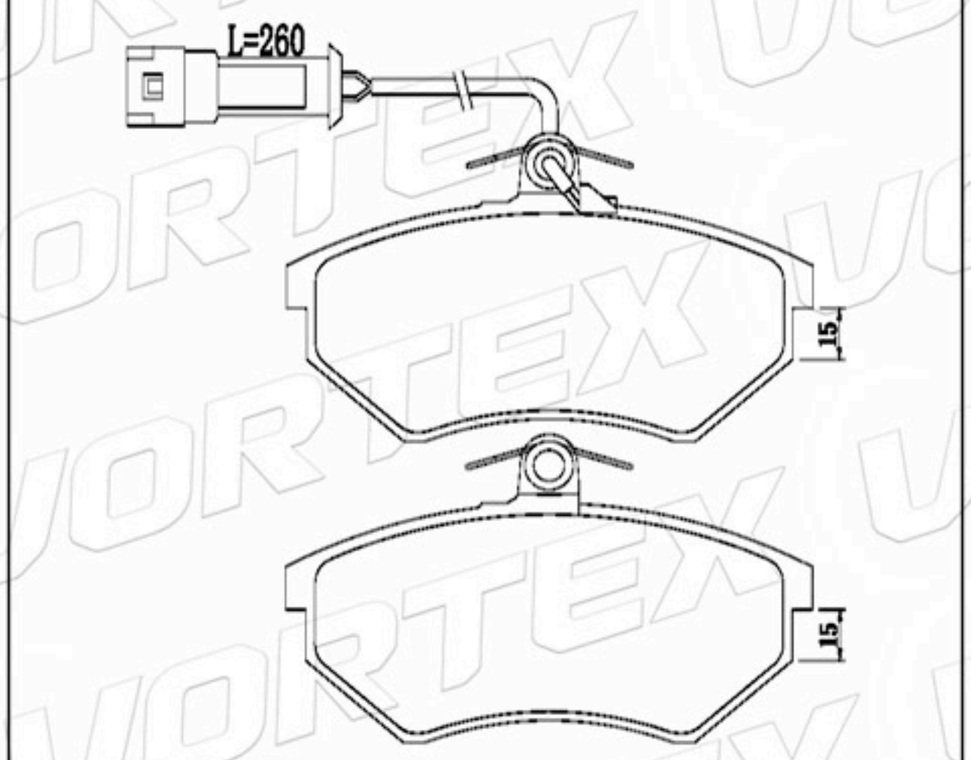

443698151F	118.9	69.5	16.3	2A-2B	AUDI VOLKSWAGEN

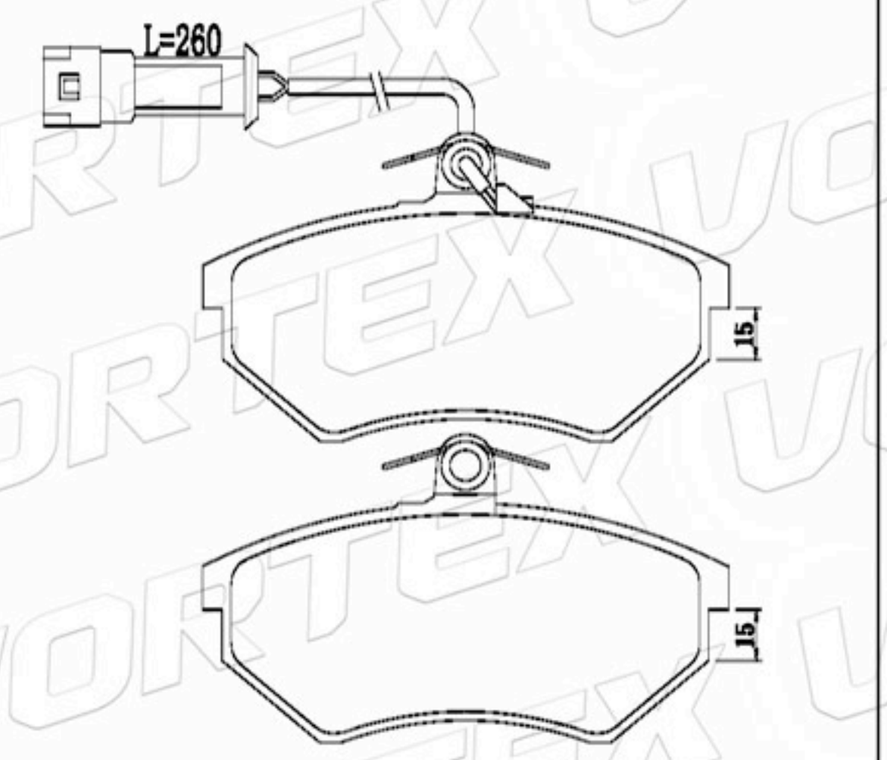

www.vortexautoparts.com
info@vortexautoparts.com
F&F Tower, Oficina 33-A, Calle 50, Ciudad de Panamá

Catálogo de Pastillas de Freno

D307-7210	137.6	51.1 48.8	17.3	2A-2B	VOLKSWAGEN

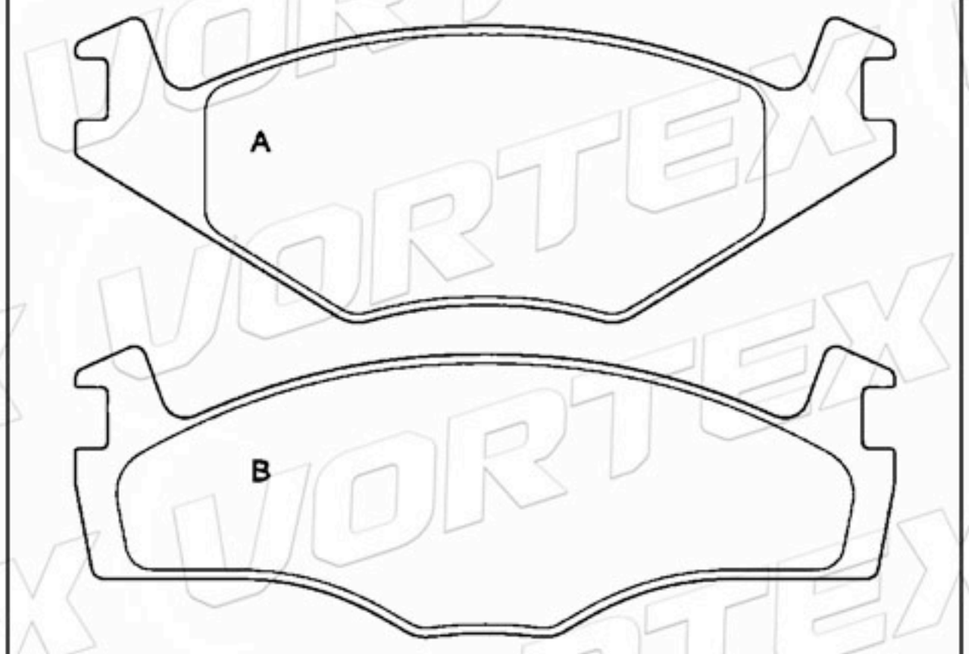

D307-7210	137.6	51.1 48.8	17.3	2A-2B	VOLKSWAGEN

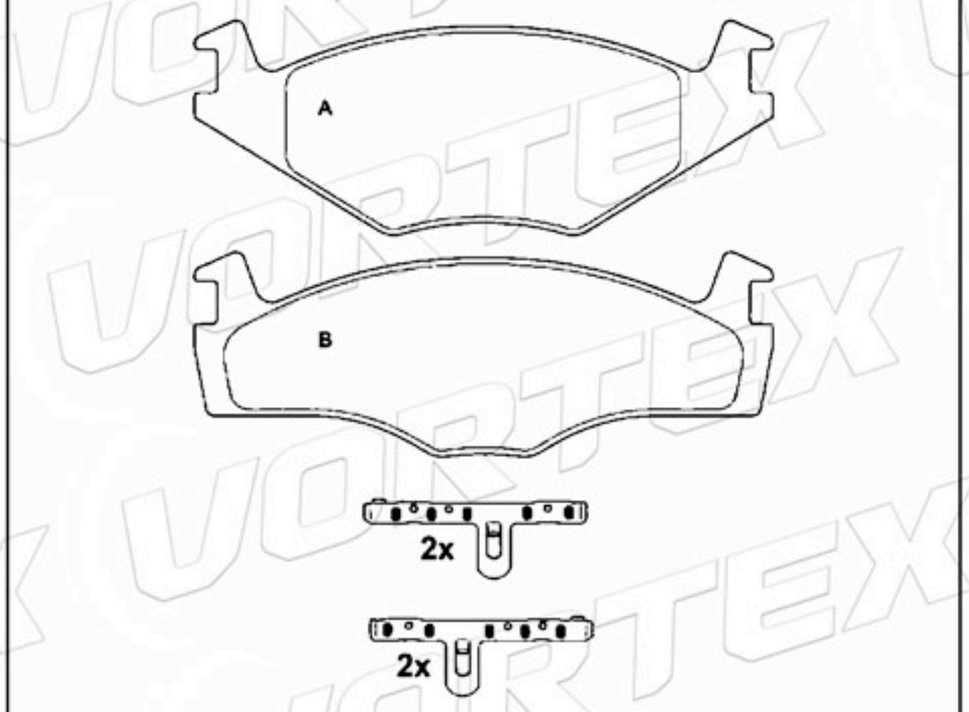

5810129A00	94.5	48.9	18.5	4	PEUGEOT

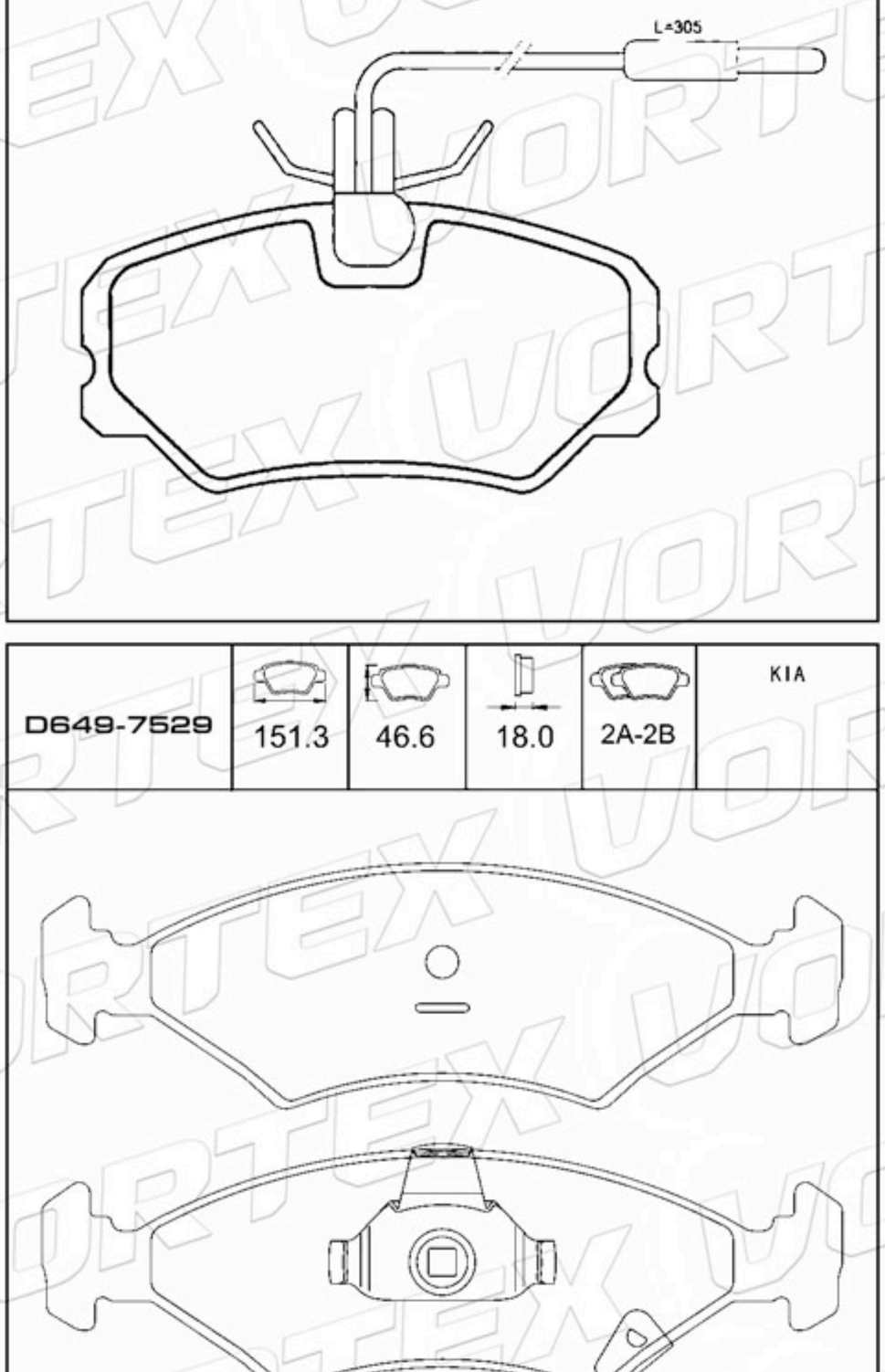

D649-7529	151.3	46.6	18.0	2A-2B	KIA

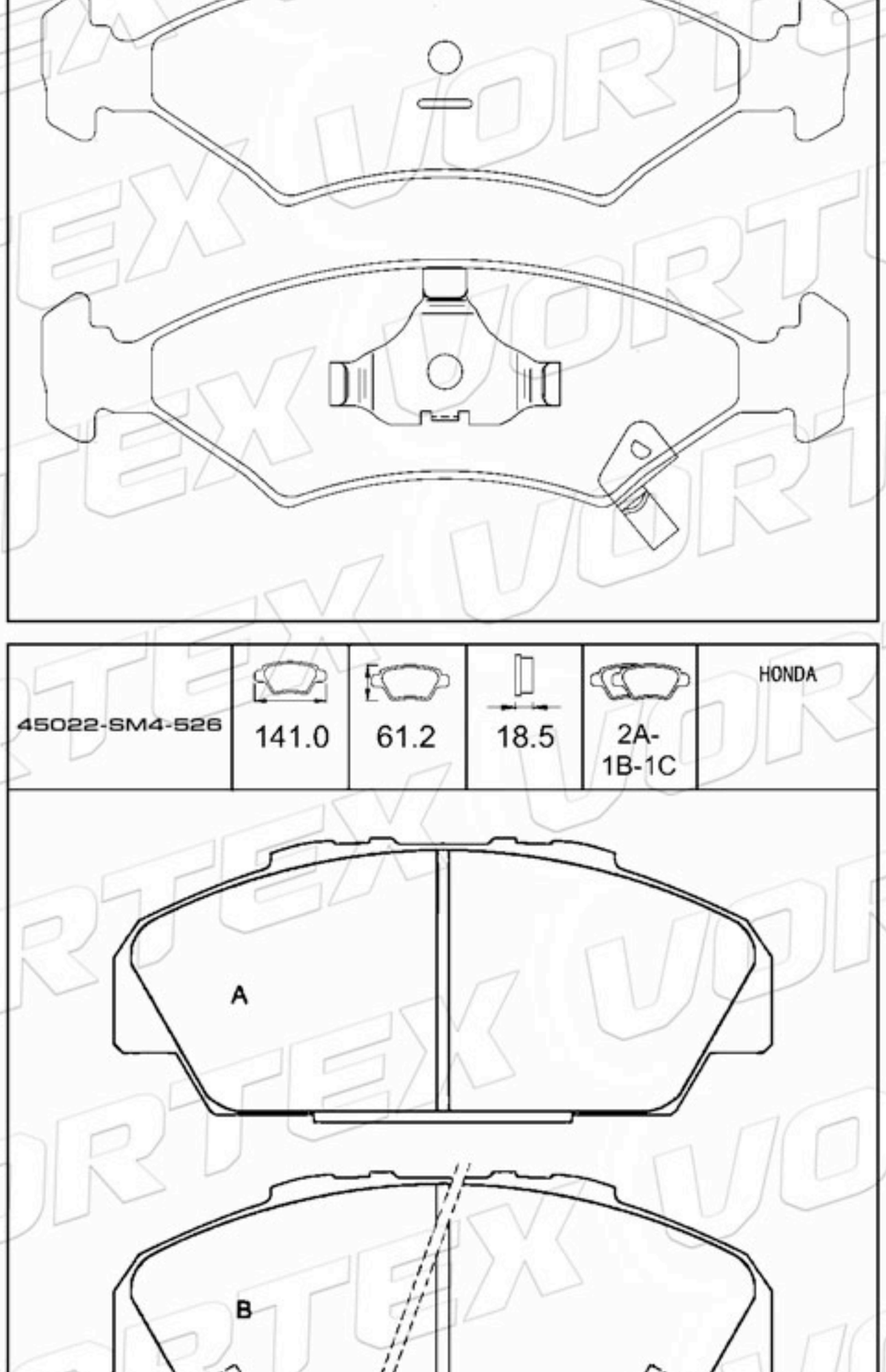

D649-7529	151.3	46.6	18.0	2A-2B	KIA

45022-SM4-526	141.0	61.2	18.5	2A- 1B-1C	HONDA

www.vortexautoparts.com
info@vortexautoparts.com
F&F Tower, Oficina 33-A, Calle 50, Ciudad de Panamá

Catálogo de Pastillas de Freno

D460-7340	119.2	62.2 71.1	14.5	2A-2B	NISSAN DATSUN

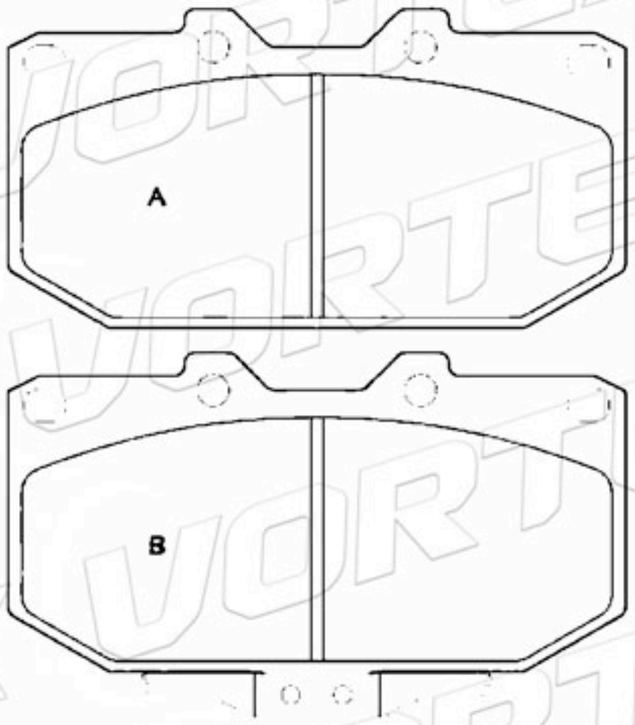

D461-7341	73.2	54.5	15.8	2A- 1B-1C	NISSAN DATSUN

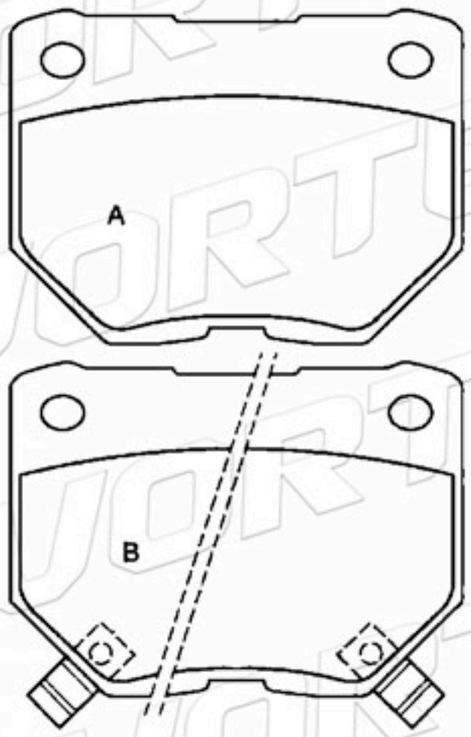

D681-7560	156.3	74.5	19.3	2A-2B	BMW

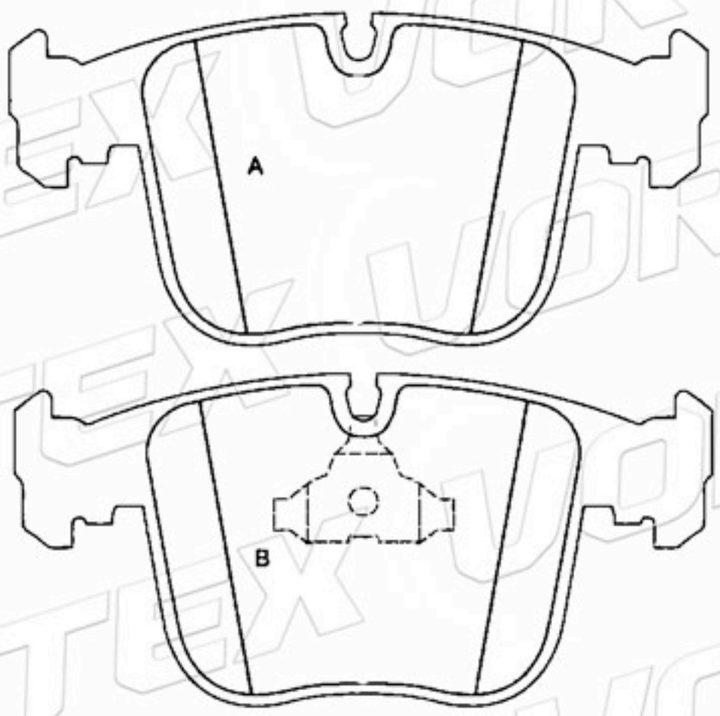

D683-7426	123.0	59.4	17.3	2A-2B	BMW

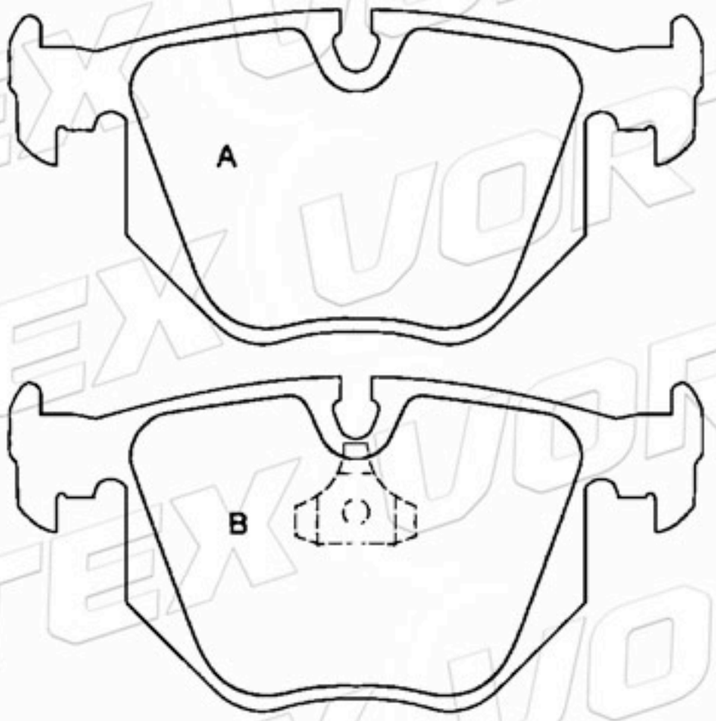

D603-7484	61.7	69.6	15.7	4	MERCEDES

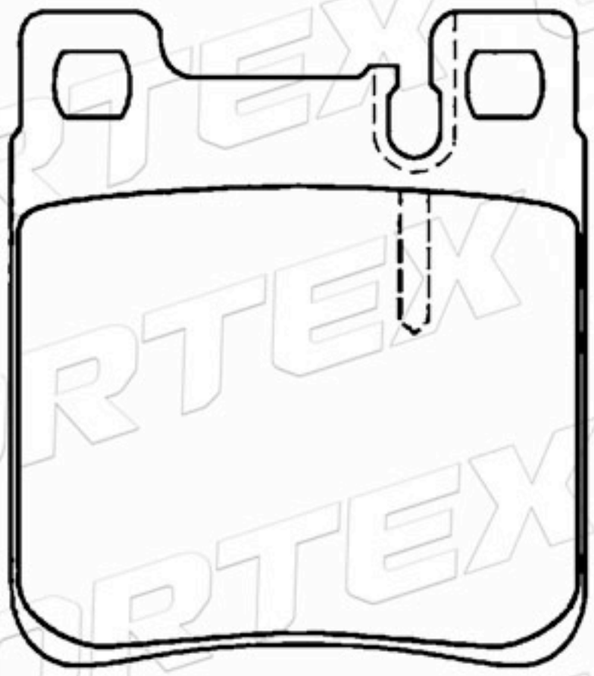

D437-7322	128.0	53.0	15.6	2A-2B	TOYOTA

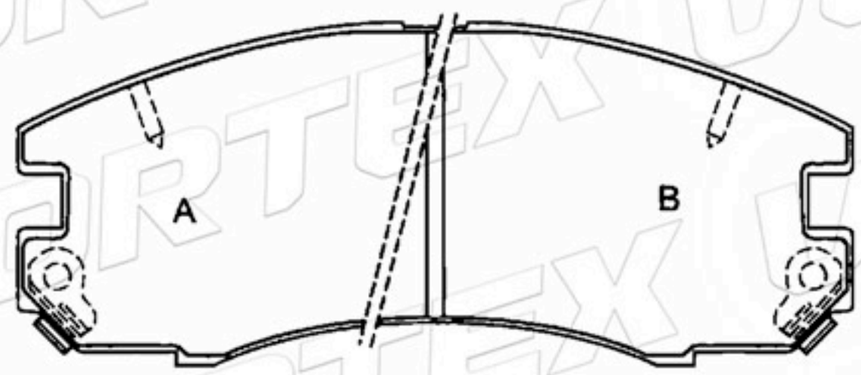

www.vortexautoparts.com
info@vortexautoparts.com
F&F Tower, Oficina 33-A, Calle 50, Ciudad de Panamá

Catálogo de Pastillas de Freno

D538-7419	137.9	39.0	14.5	2A-1B-1C	2A-2B

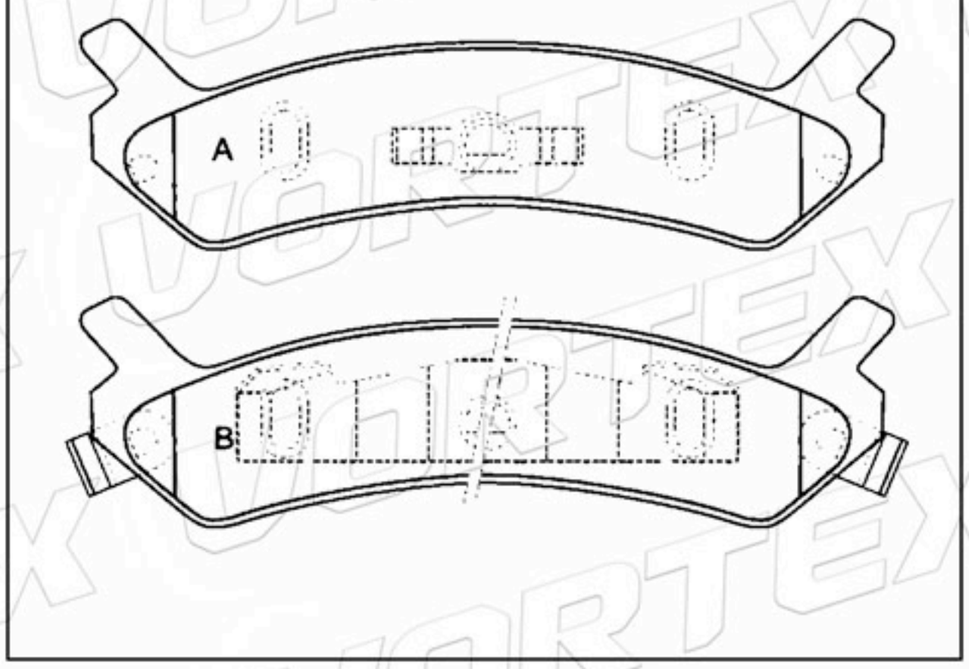

D1256-8375	151.4	50.7	17.5	2A-2B	VOLVO

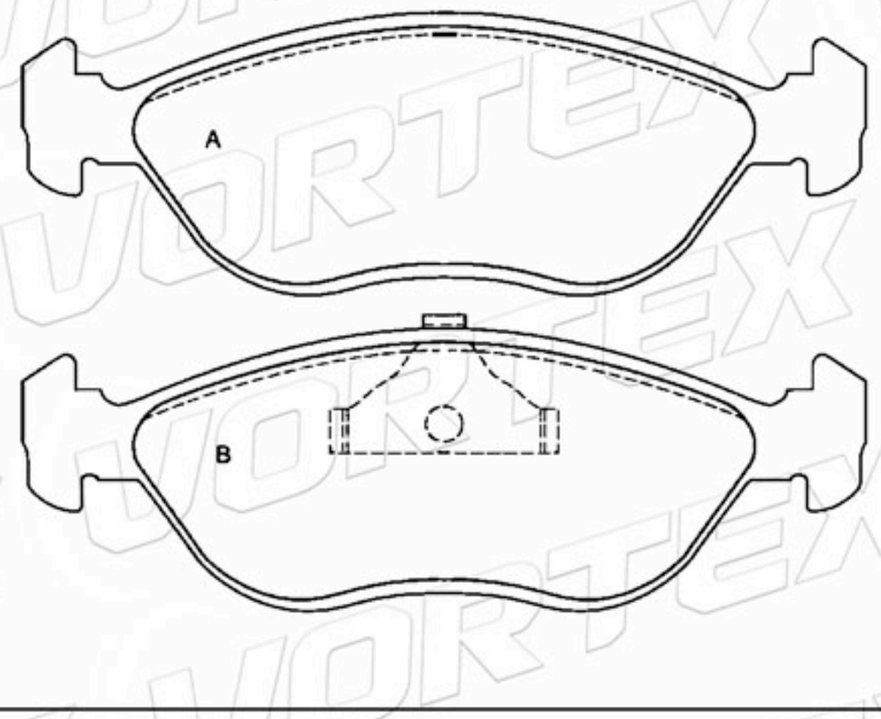

D577-7457	99.6	84.5	18.3	4	MERCEDES

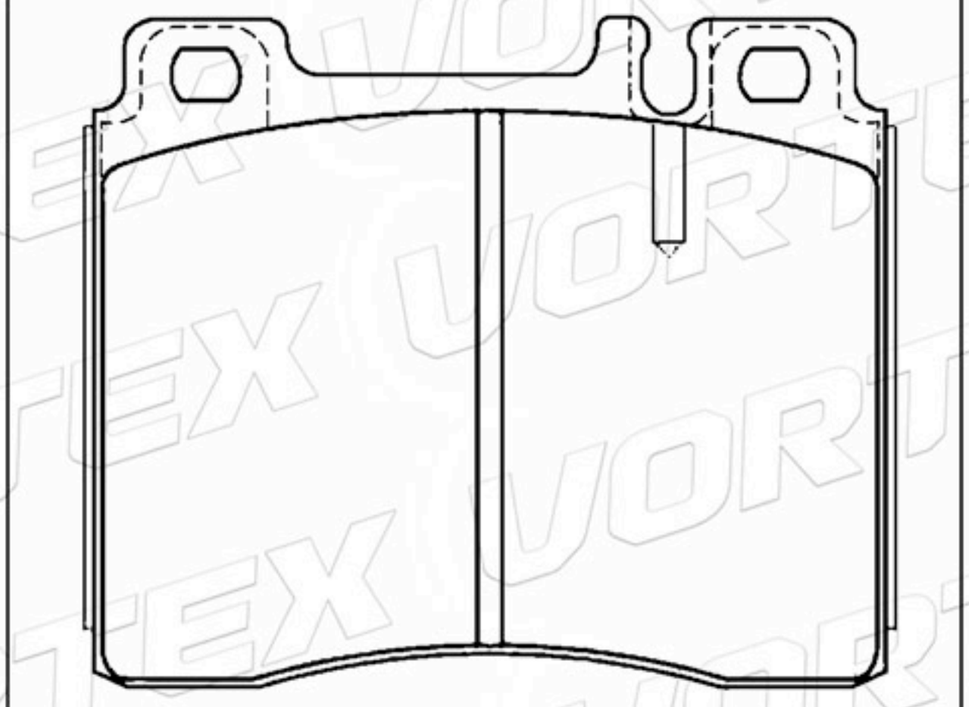

1022078	156.5	58.5	18.7	2A-2B	2A-2B

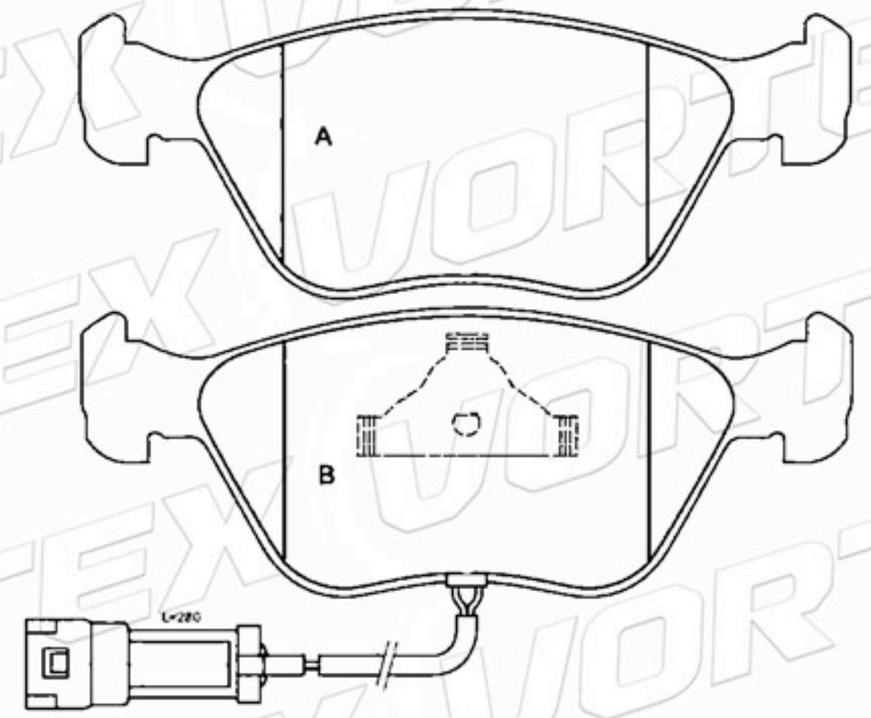

D1254-8373	99.8	83.0	18.0	4	BMW

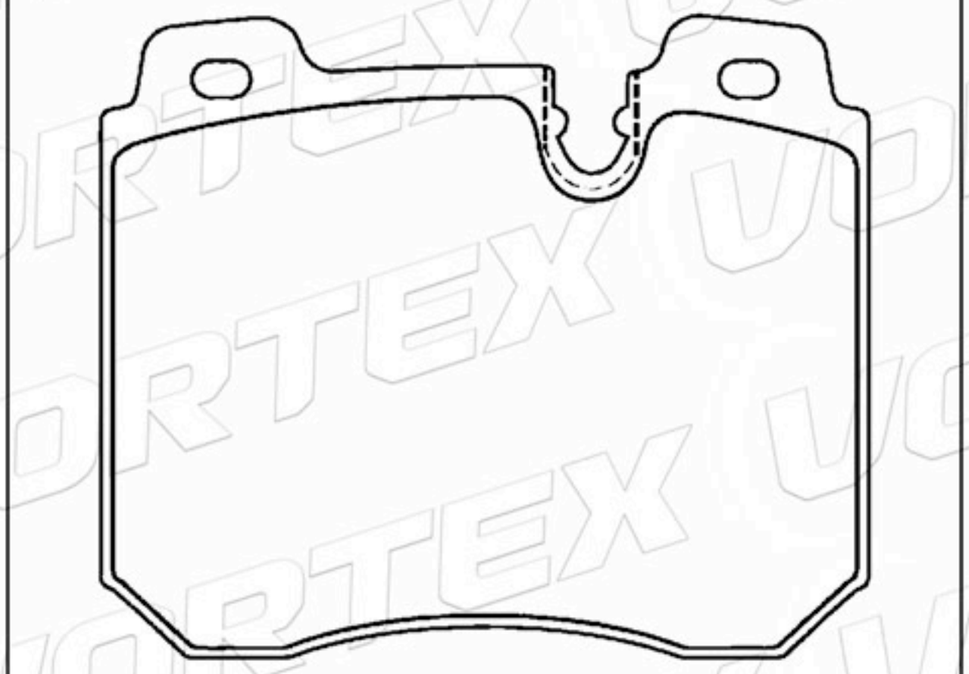

D639-7517	119.9	73.5	18.0	4	BMW

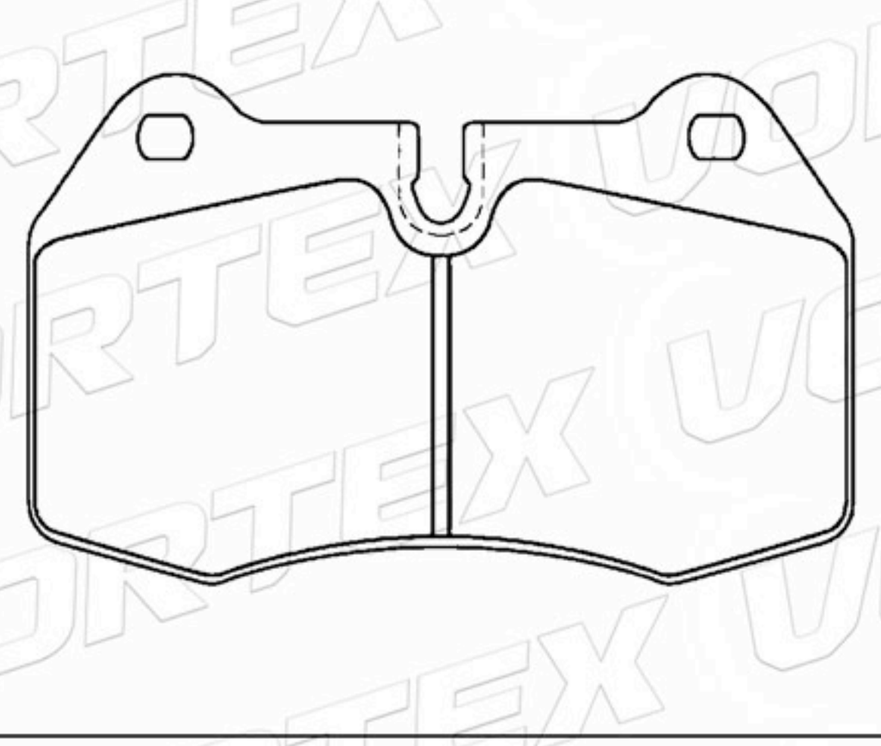

www.vortexautoparts.com
info@vortexautoparts.com
F&F Tower, Oficina 33-A, Calle 50, Ciudad de Panamá

QS 9000 TÜV CERTIFIED ISO-9001 ISO-14001 SGS GERMAN TECHNOLOGY

Catálogo de Pastillas de Freno

D676-7556	145.0	67.0	19.2	4	LAND ROVER

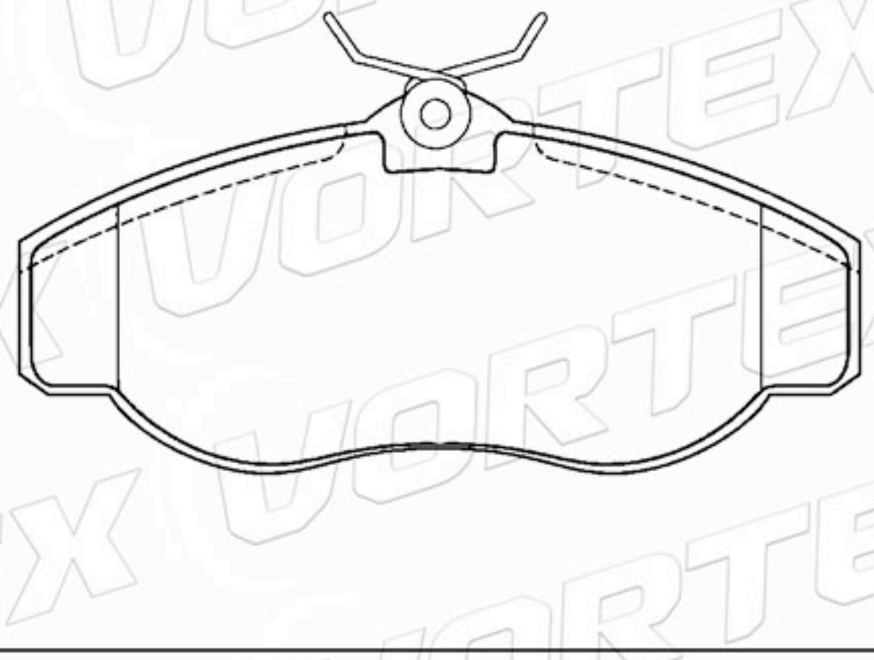

D578-7458	89.7	81.0	18.2	4	MERCEDES

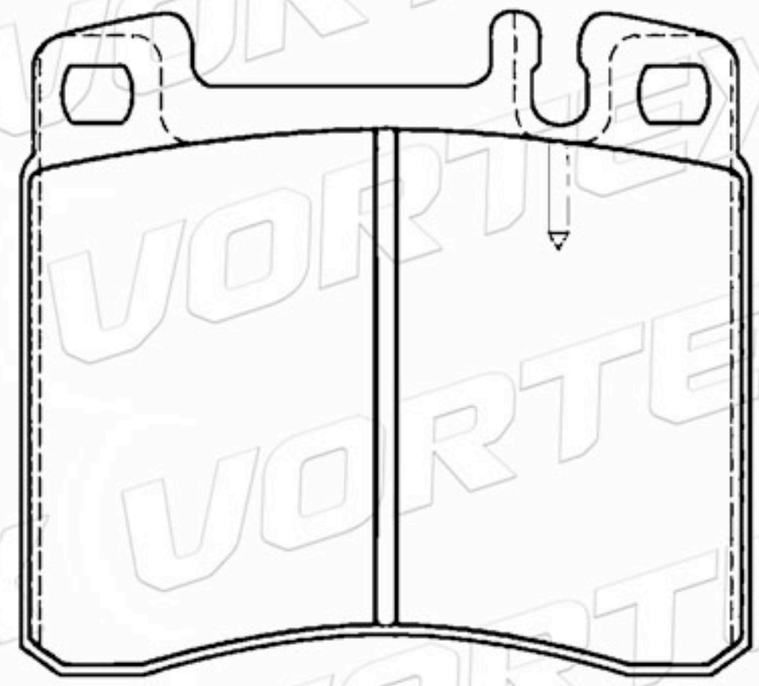

D563-7442	127.8	58.0	17.0	2A-1B-1C	SUBARU

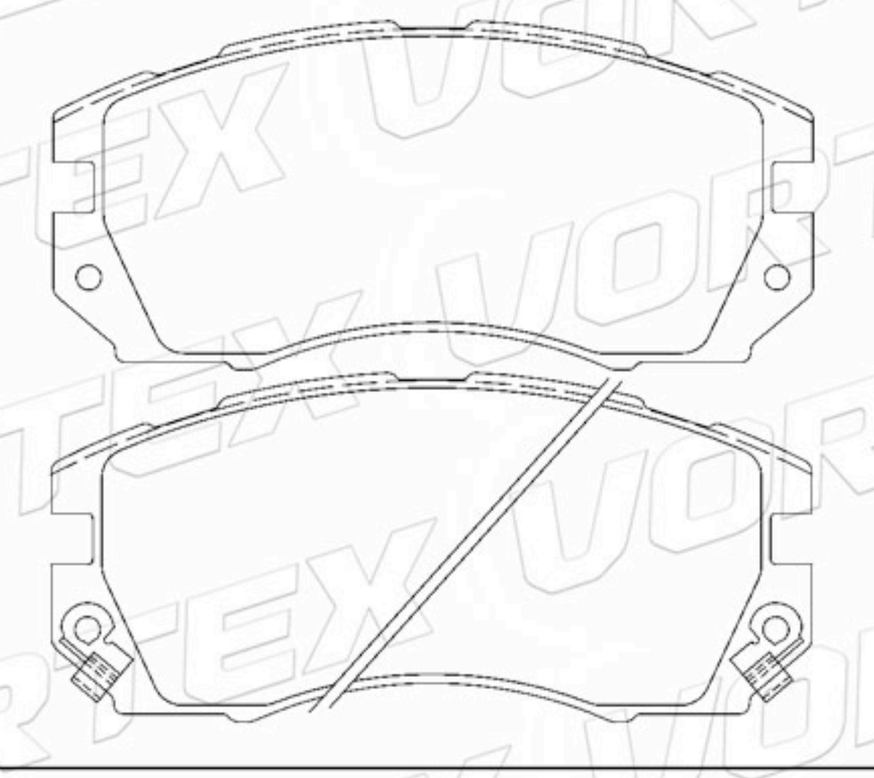

D394-7284	156.4	64.0	18.7	2A-2B	AUDI

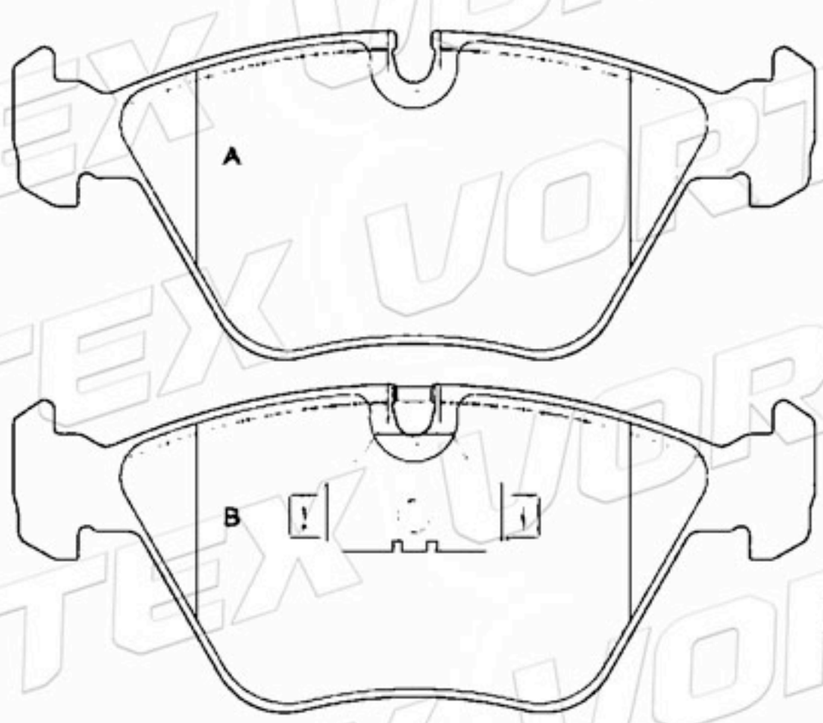

D394-7397	156.4	64.0	17.5	2A-2B	JAGUAR

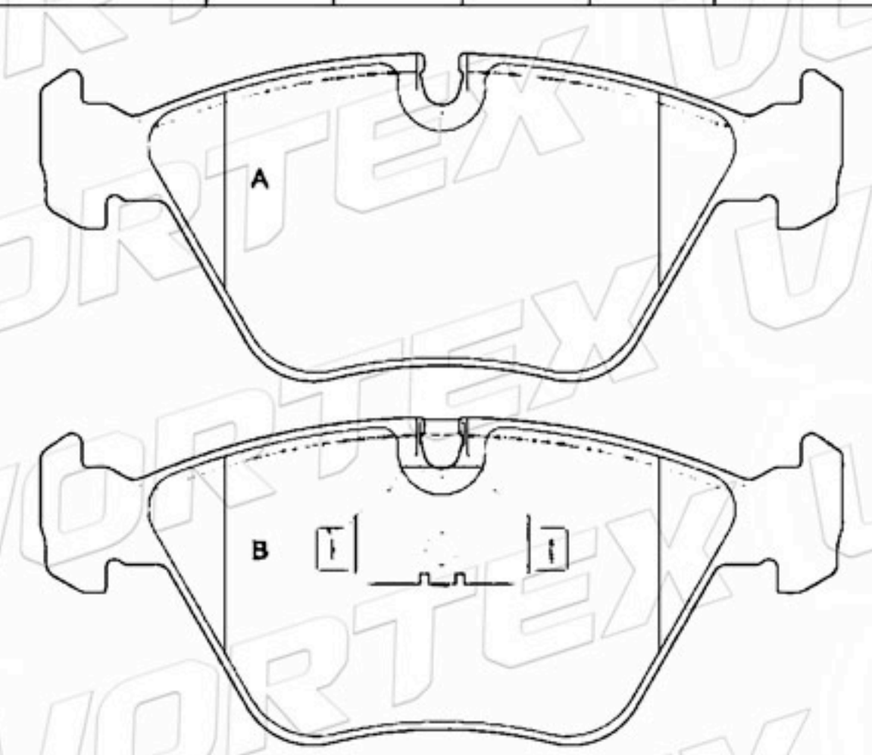

71772209	151.3	52.0	17.5	2A-1B-1C	FIAT LANCIA

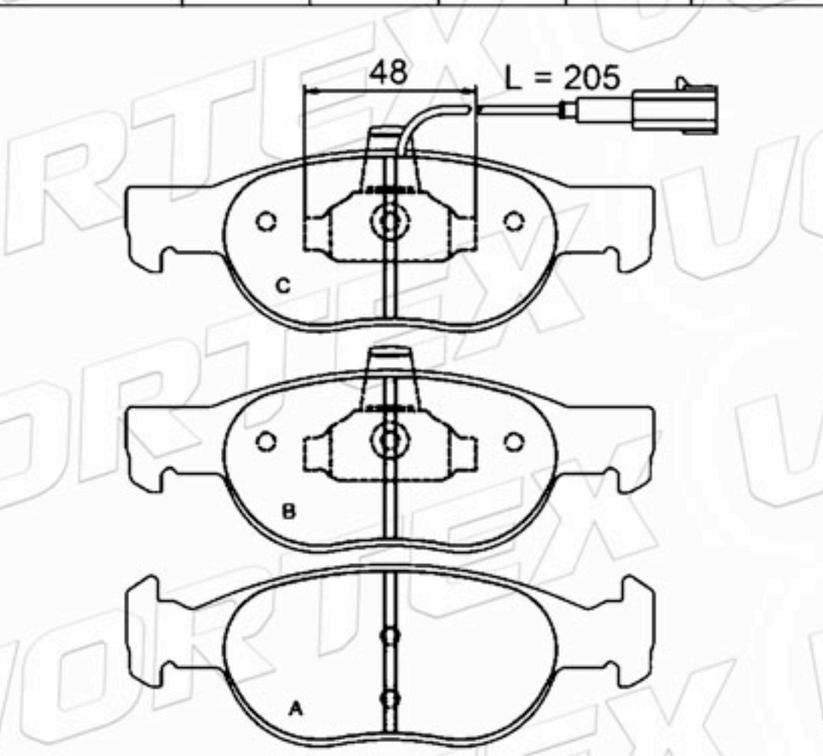

www.vortexautoparts.com
info@vortexautoparts.com
F&F Tower, Oficina 33-A, Calle 50, Ciudad de Panamá

QS 9000 TÜV CERTIFIED ISO-9001 ISO-14001
SGS
GERMAN TECHNOLOGY

Catálogo de Pastillas de Freno

71713143	156.3	52.6	17.5	1A-1B -2C	ALFA ROMEO FIAT LANCIA

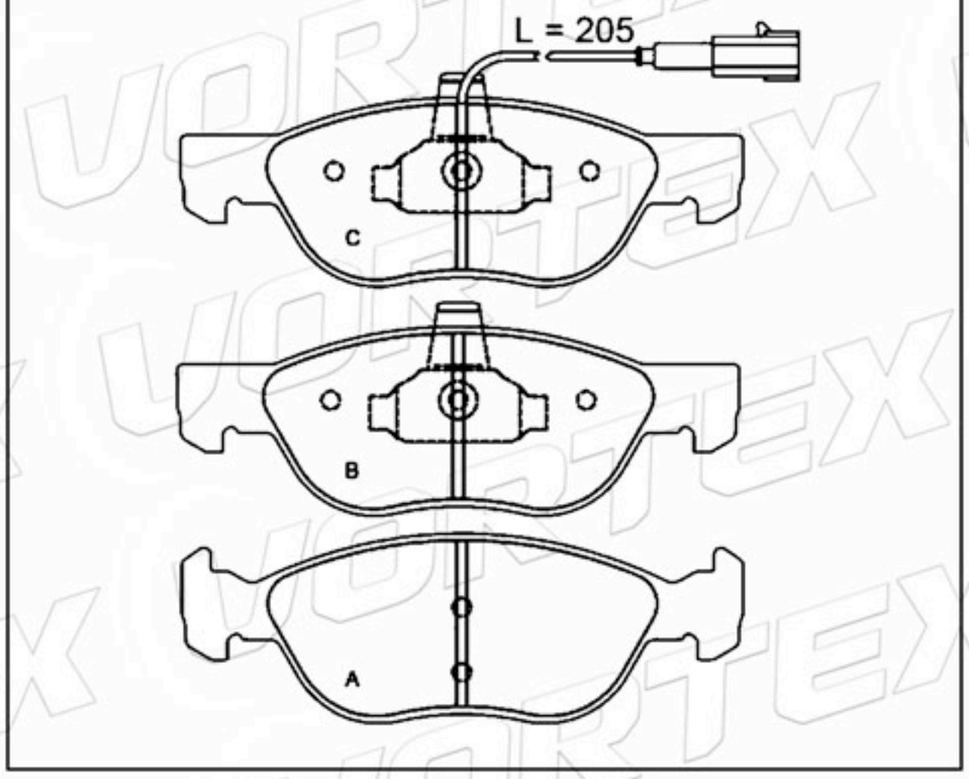

9950778	156.3	52.6	17.5	2A-2B	ALFA ROMEO FIAT LANCIA

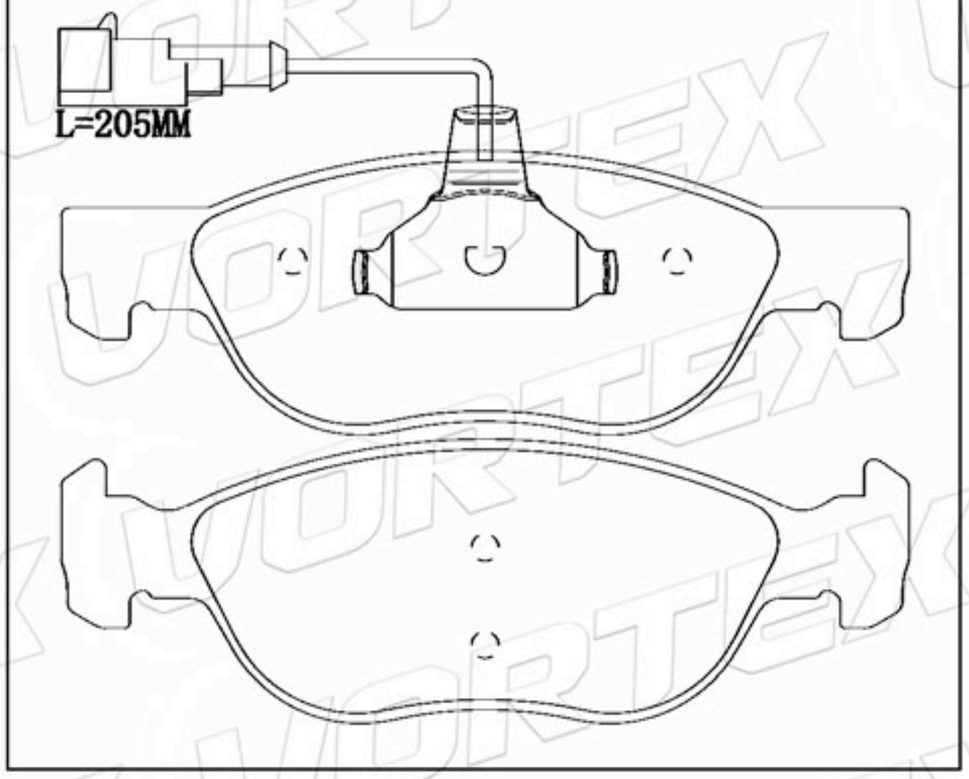

5221070B00	108.2	39.0	13.5	4	DAEWOOD

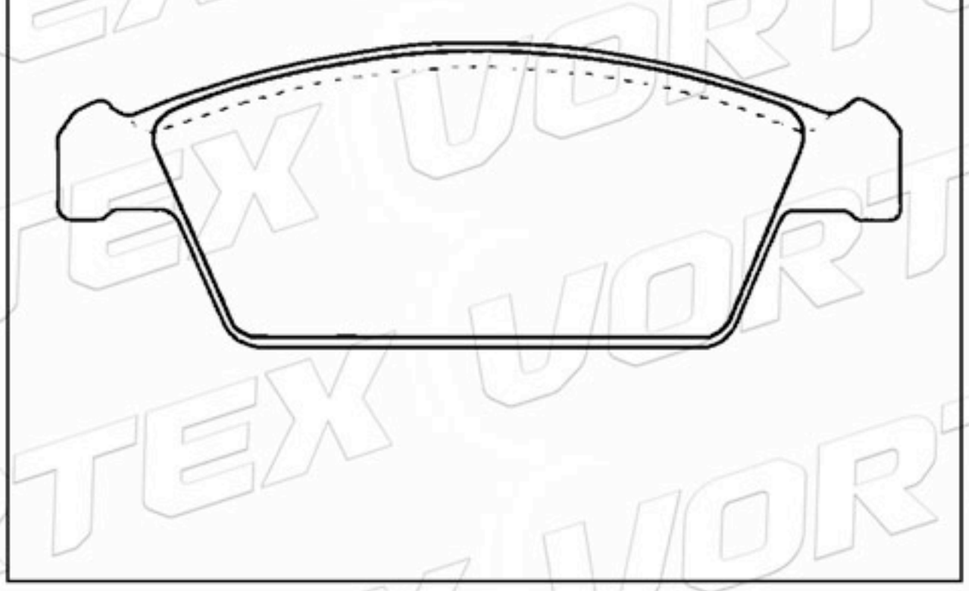

D298-7201	151.2	52.5	17.8	2A-2B	FIAT

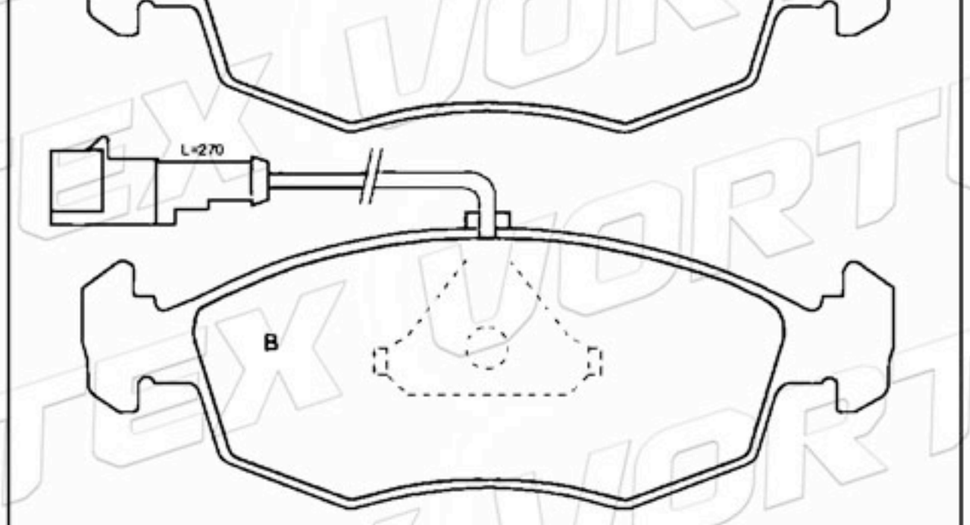

425098	110.0	57.3	19.0	2A-2B	PEUGEOT

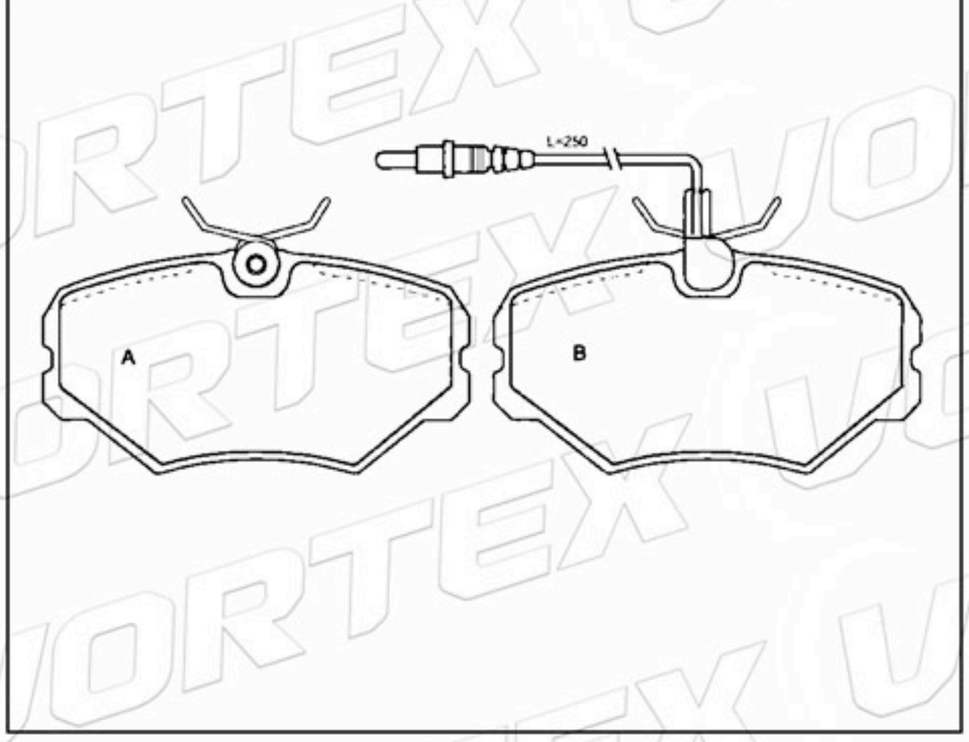

D1196-8316	141.3	44.6	17.5	2A-2B	FORD MAZDA

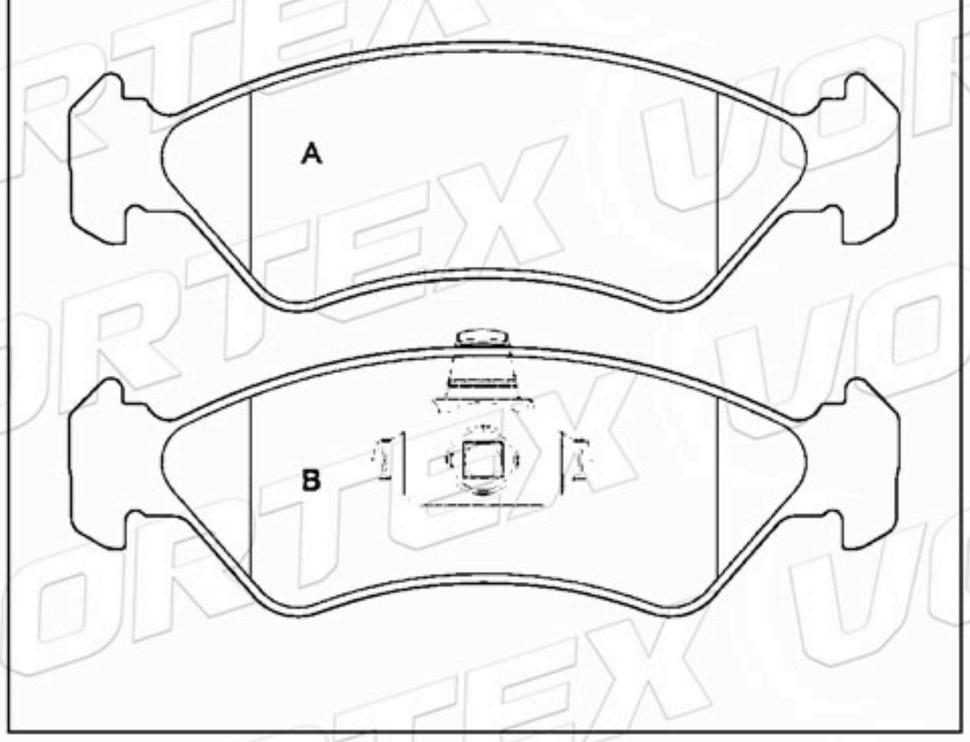

www.vortexautoparts.com
info@vortexautoparts.com
F&F Tower, Oficina 33-A, Calle 50, Ciudad de Panamá

QS 9000 TÜV ISO-9001 ISO-14001
SGS
GERMAN TECHNOLOGY

Catálogo de Pastillas de Freno

D694-7569	141.8	50.5 51.2	19.7	2A-2B	VOLKSWAGEN

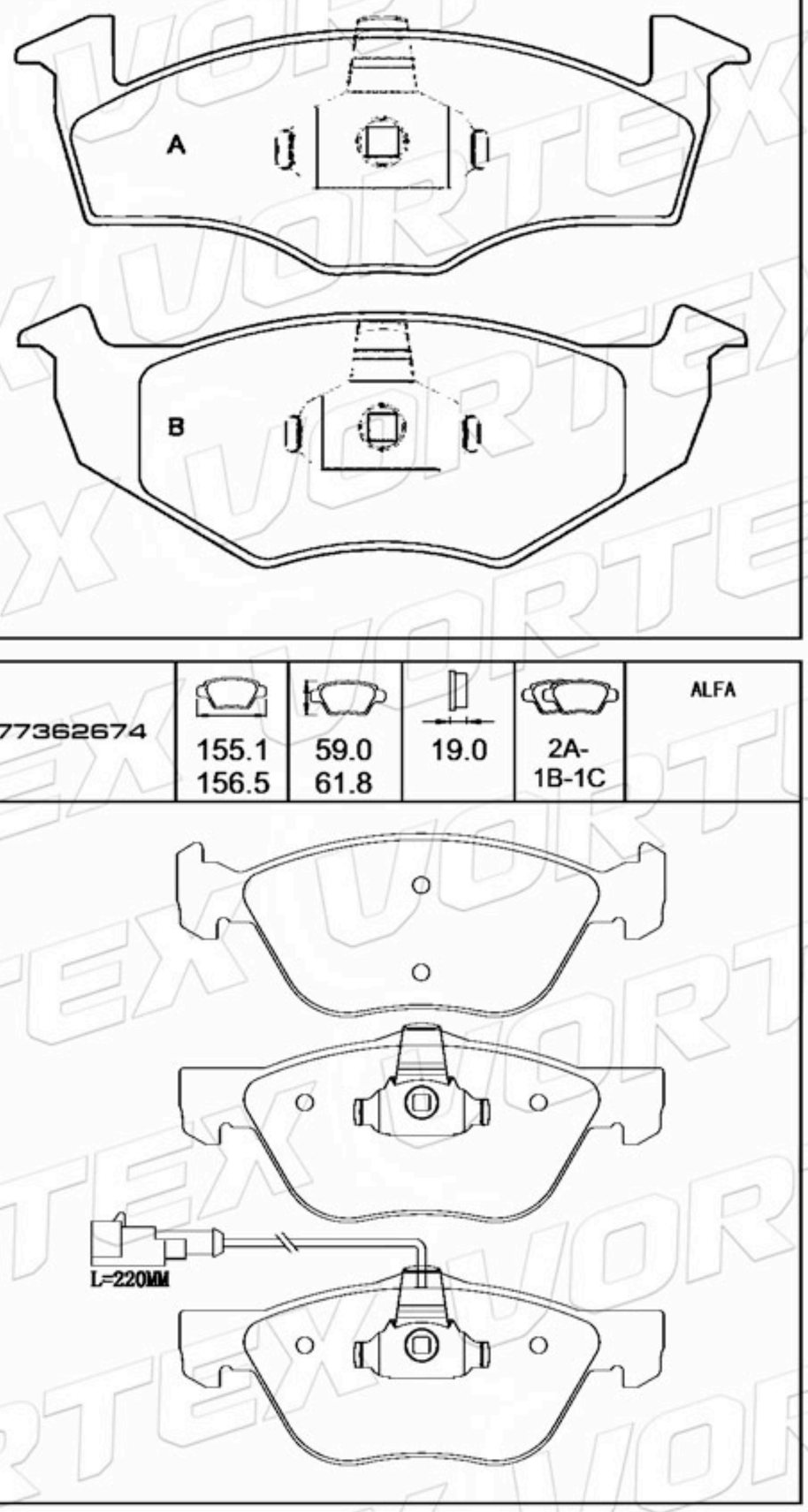

77362683	155.1 156.5	59.0 61.8	19.0	2A-2B	ALFA ROMEO FIAT LANCIA

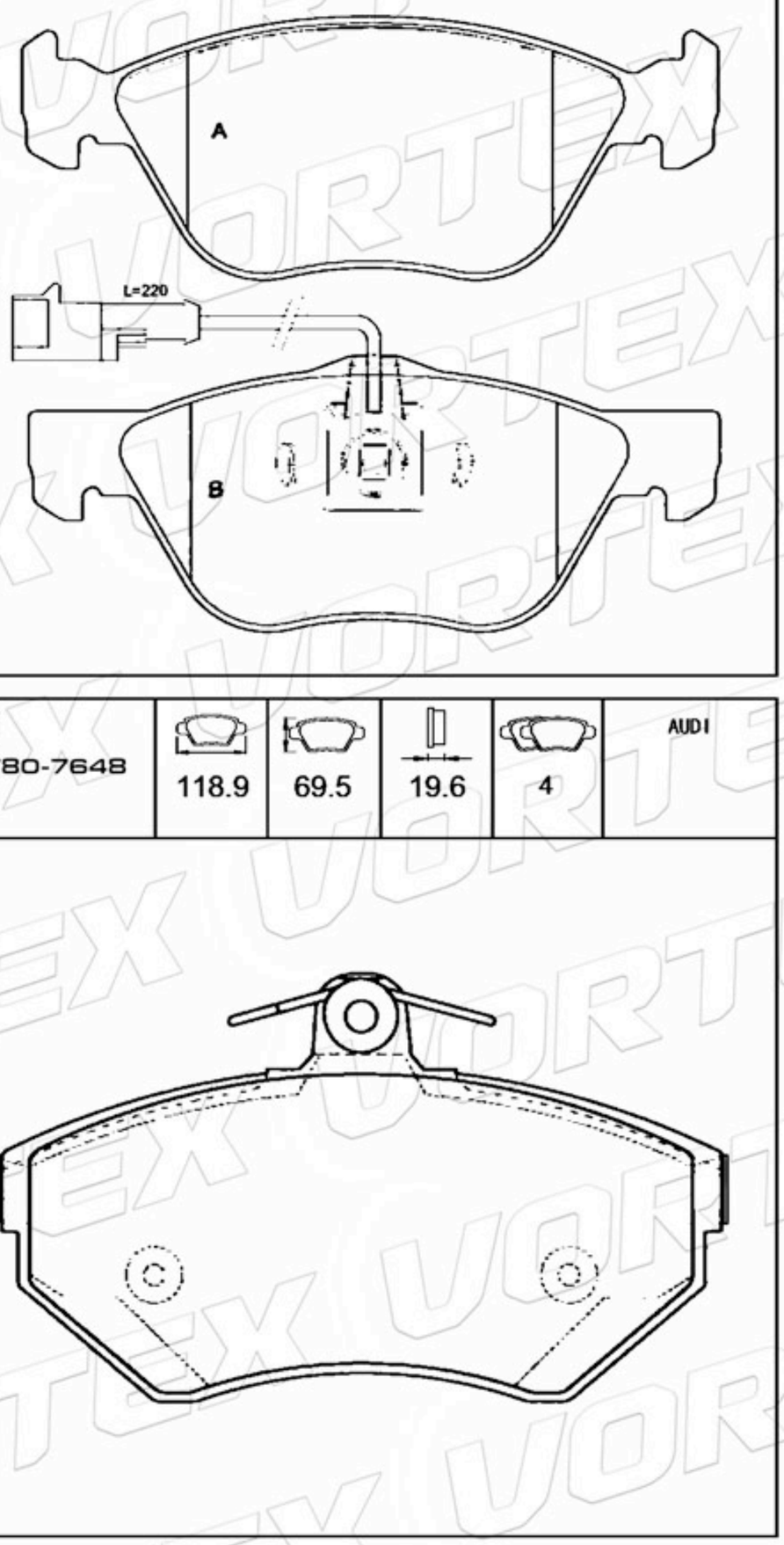

77362674	155.1 156.5	59.0 61.8	19.0	2A- 1B-1C	ALFA

D780-7648	118.9	69.5	19.6	4	AUDI

D1140 8251	151.3	46.6	17.5	2A-2B	FORD

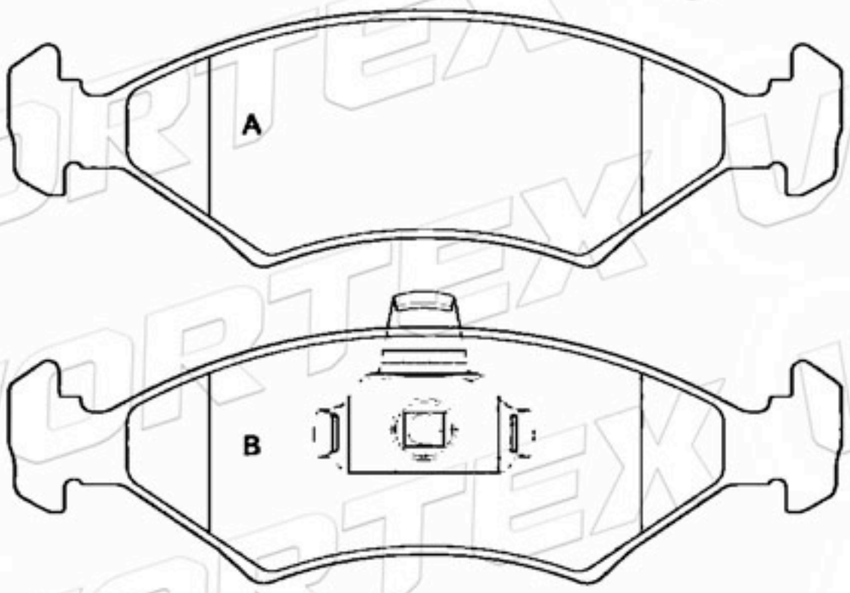

77362190	151.3	52.0	17.5	2A-2B	ALFA ROMEO

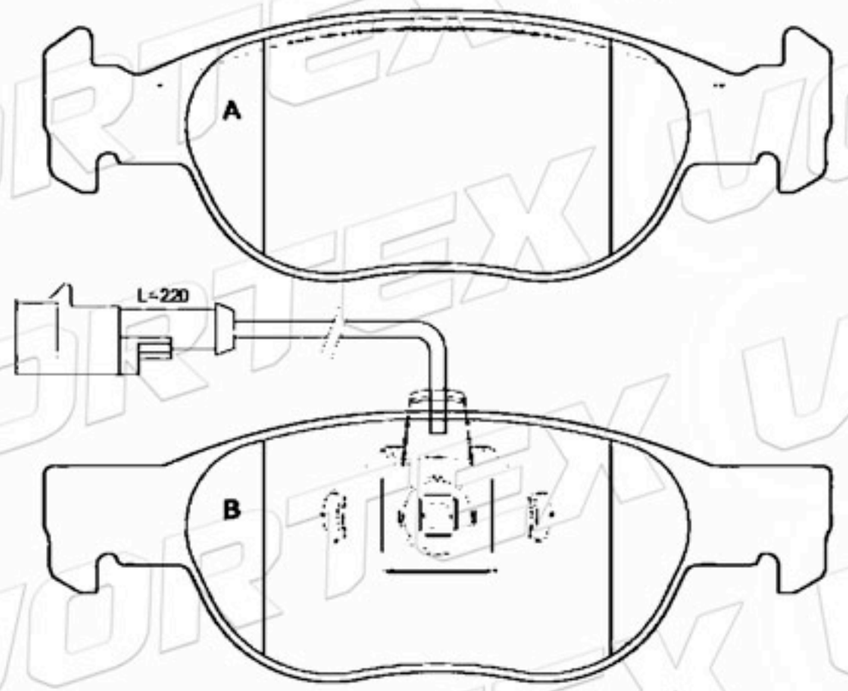

www.vortexautoparts.com
info@vortexautoparts.com
F&F Tower, Oficina 33-A, Calle 50, Ciudad de Panamá

QS 9000 TÜV ISO-9001 ISO-14001
SGS
GERMAN TECHNOLOGY

Catálogo de Pastillas de Freno

D2015-9246	156.3	52.6	17.5	2A-2B	ALFA ROMEO FIAT

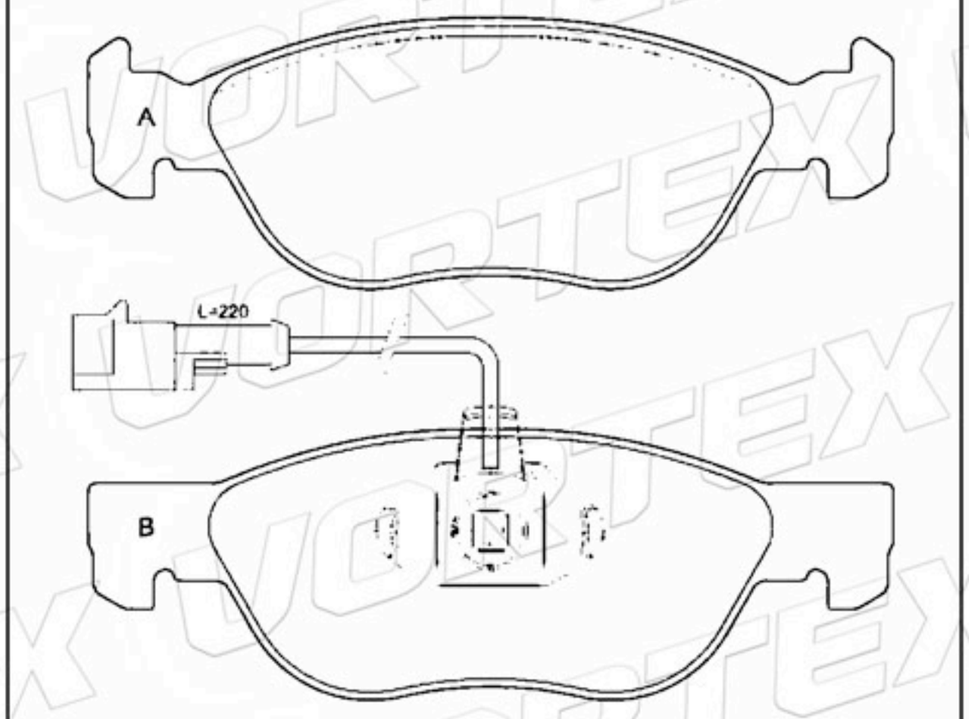

71770986	139.9	68.8	18.5	4	CITROEN FIAT PEUGEOT

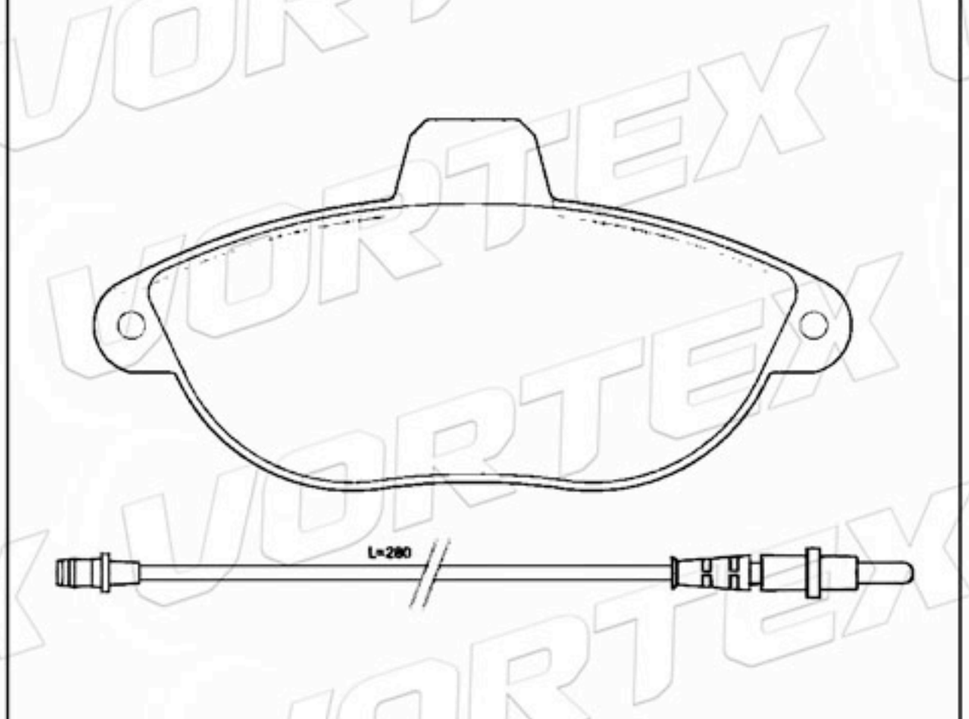

D836-7711	156.4	74.2	19.5 20.5	2A- 1B-1C	AUDI FORD VOLKSWAGEN

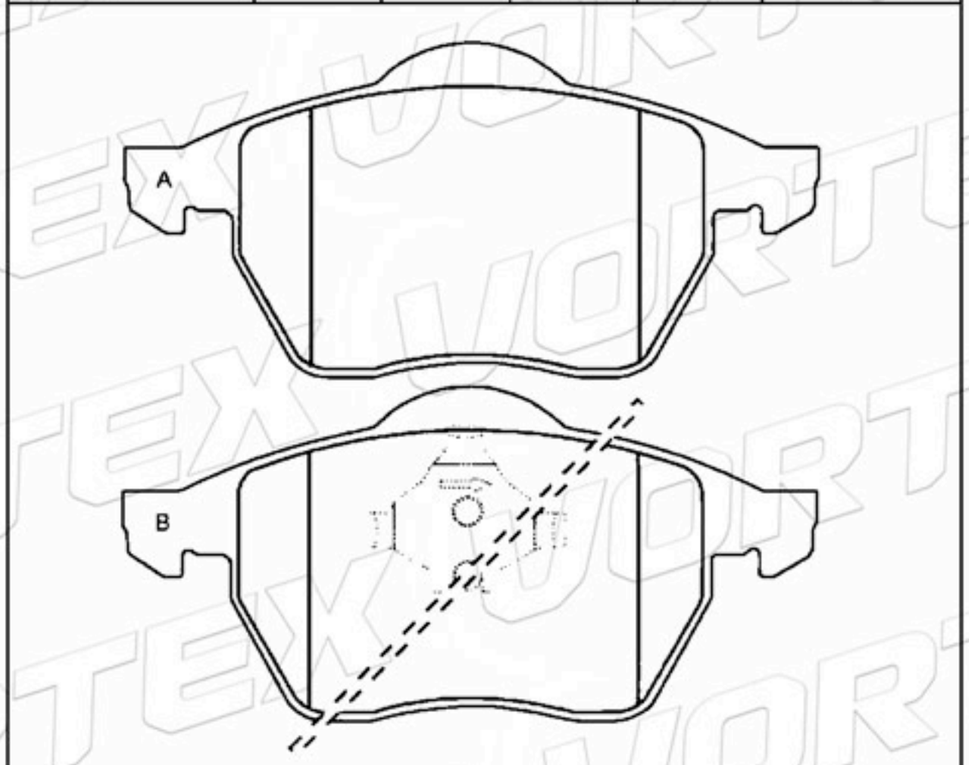

D1477-8676	89.8	49.9	16.4	4	ALFA ROMEO LANCIA

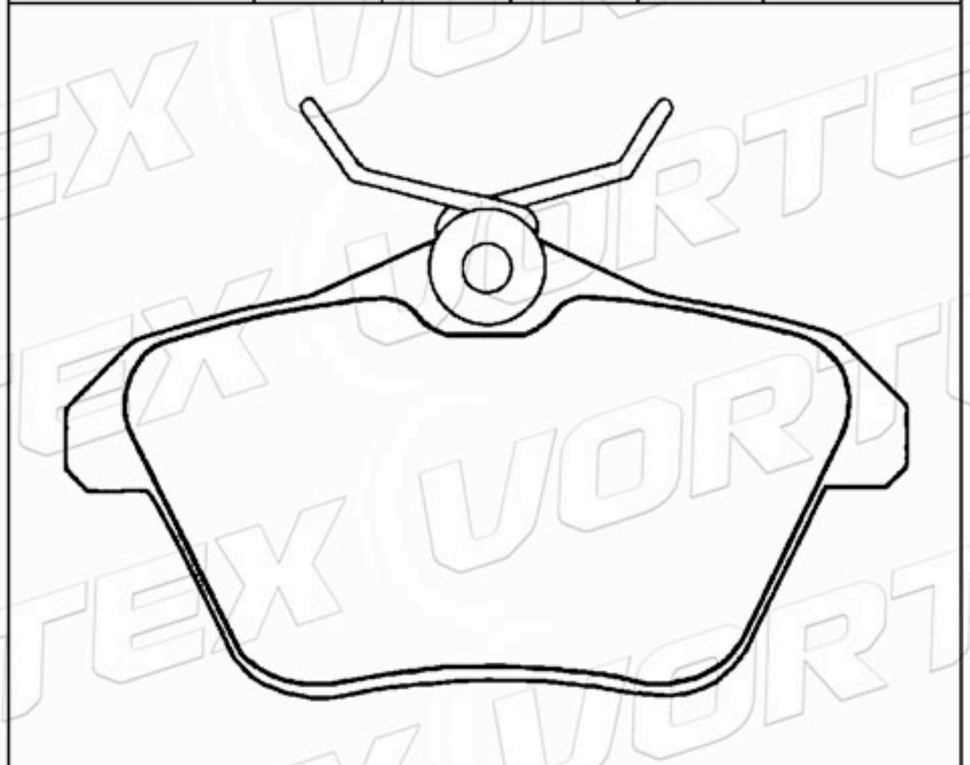

D1136-8246	164.5	72.8	20.0	4	MERCEDES

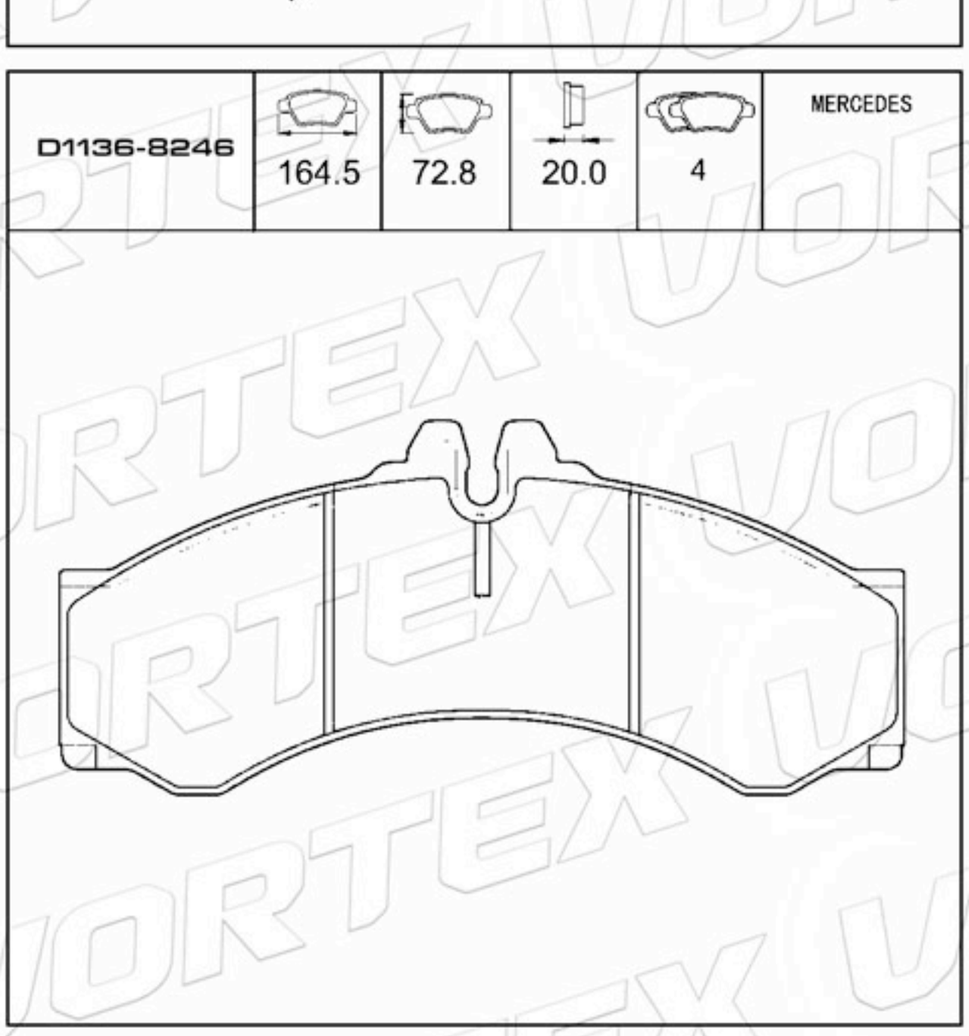

D949-7848	164.5	72.8	20.0	4	MERCEDES

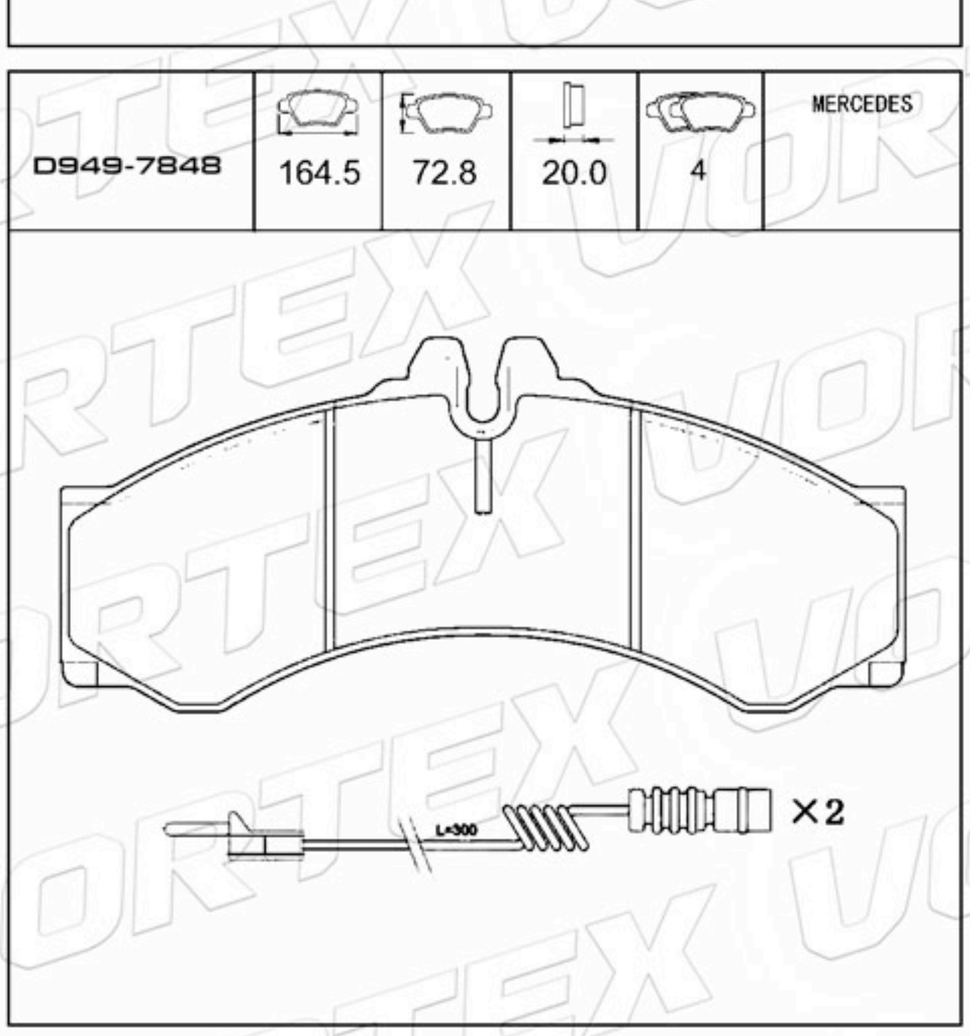

www.vortexautoparts.com
info@vortexautoparts.com
F&F Tower, Oficina 33-A, Calle 50, Ciudad de Panamá

Catálogo de Pastillas de Freno

D949-7848	164.5	72.8	20.0	4	MERCEDES

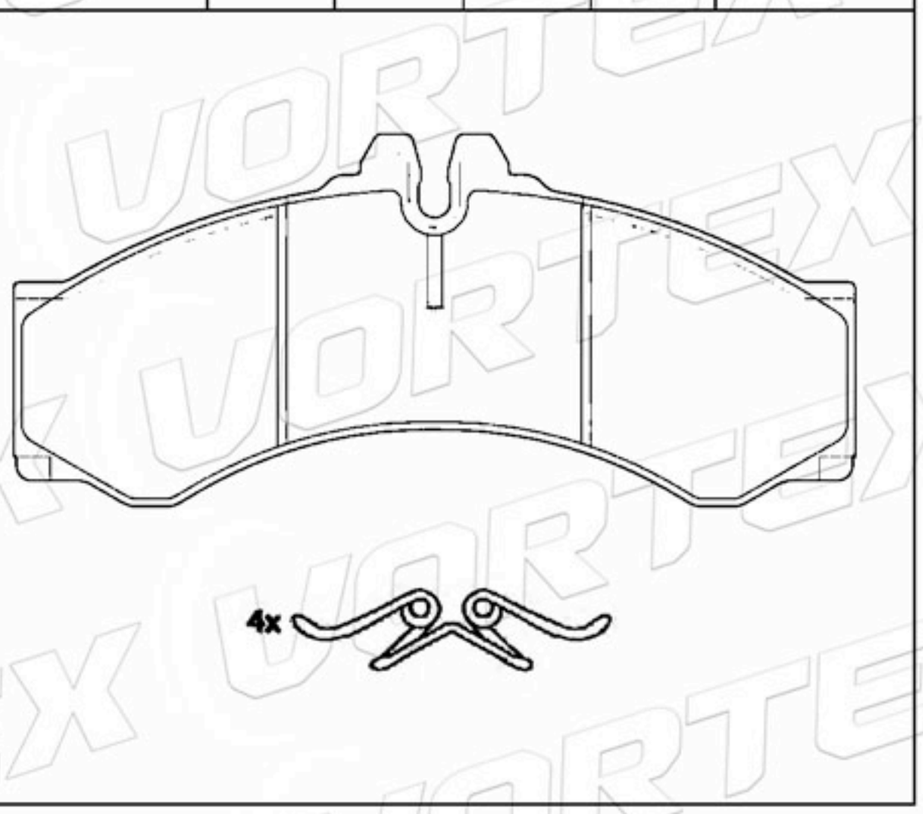

0024204120	164.5	72.8	20.0	4	MERCEDES

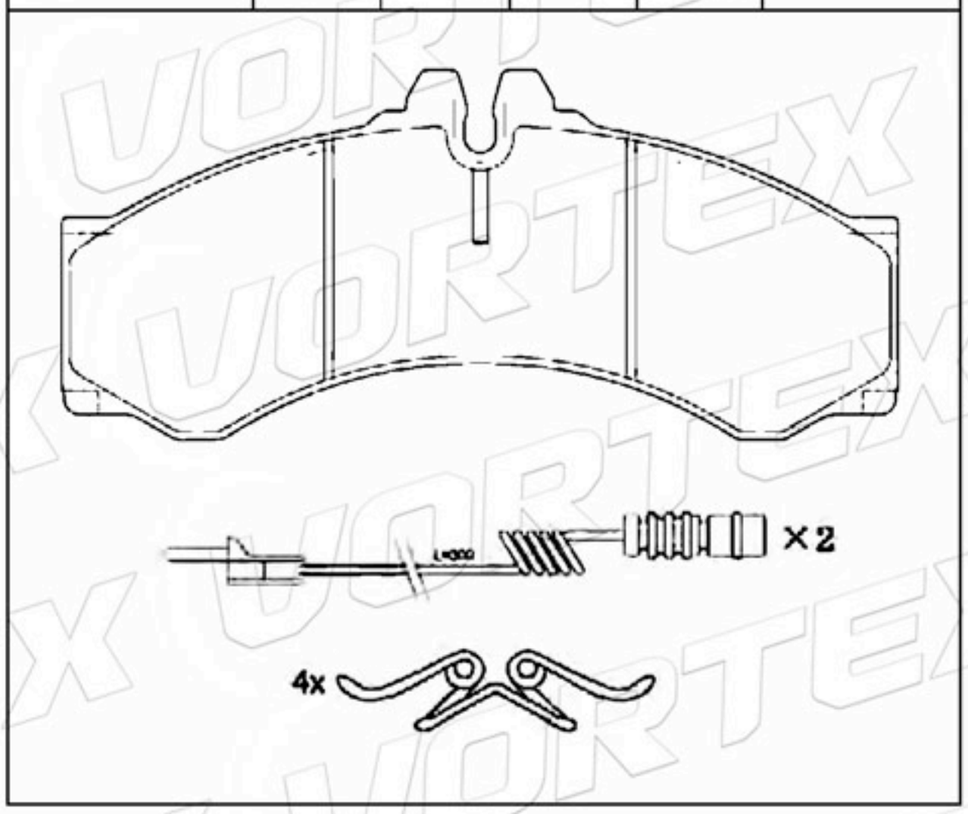

D694-8702	141.8	50.5 51.2	17.2	2A-2B	VOLKSWAGEN

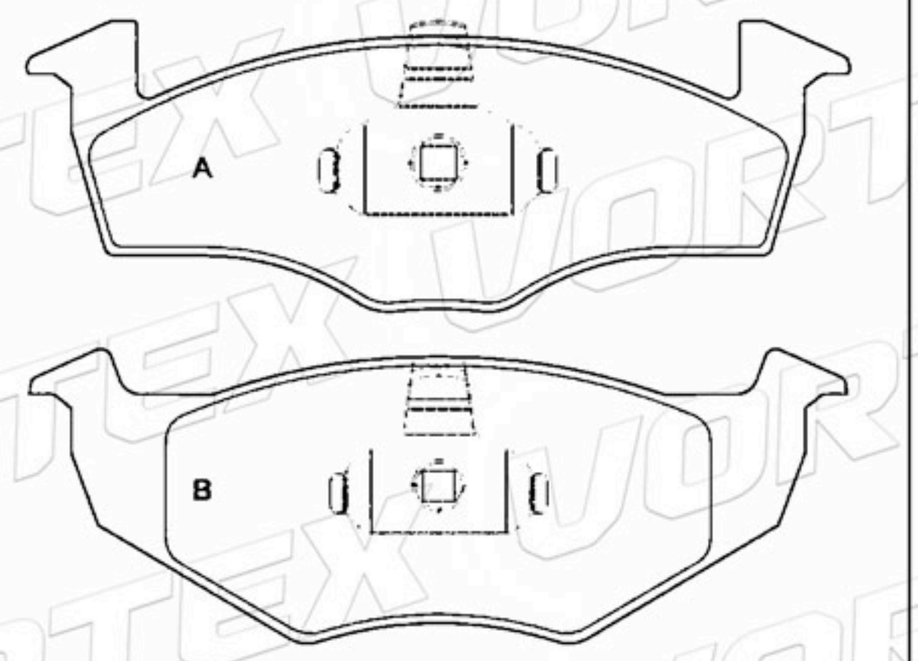

D1221-8342	130.0	56.9	19.0	4	PEUGEOT

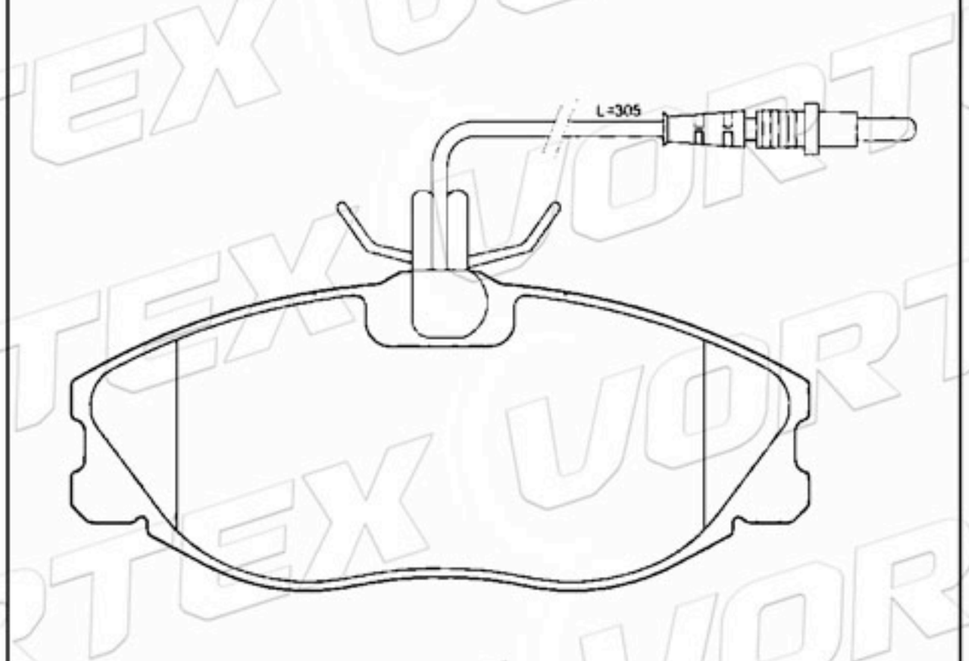

D677-7557	111.2	48.5	15.0	4	SUZUKI

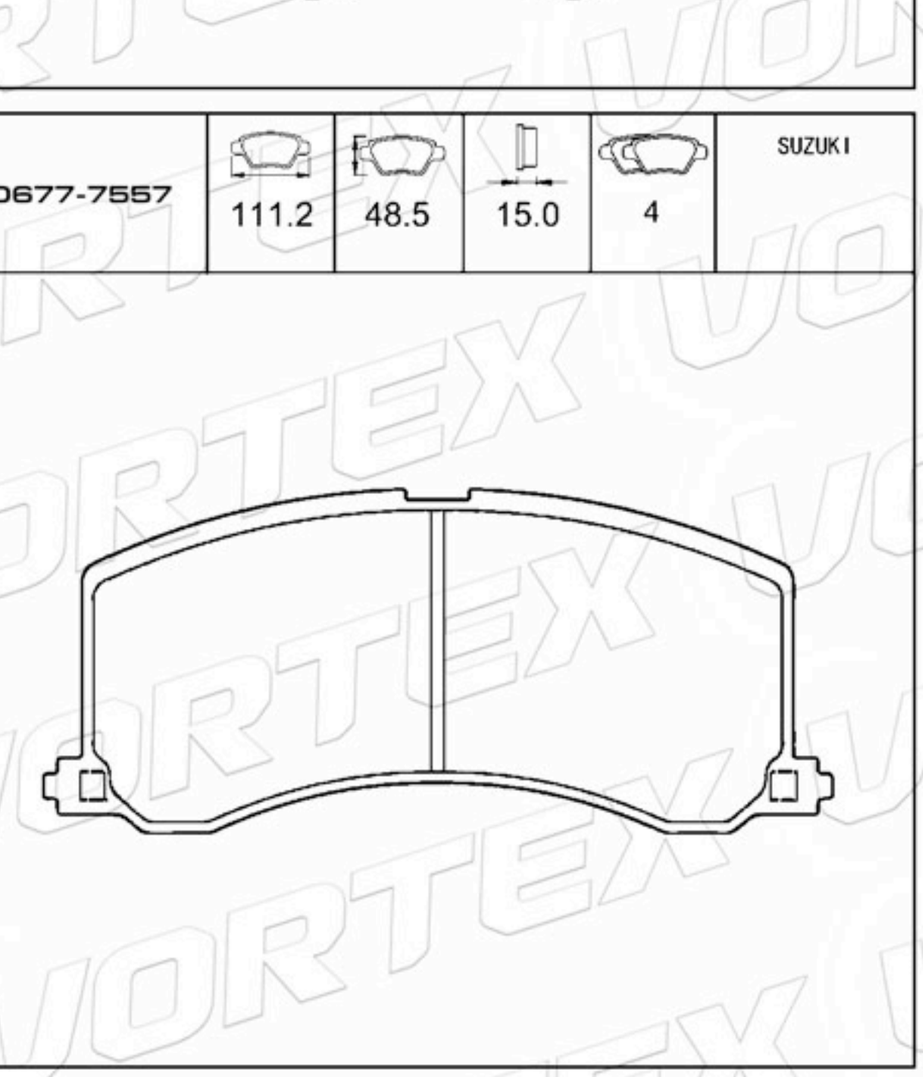

D725-7592	156.4 155.1	64.2	20.3	2A-2B	BMW

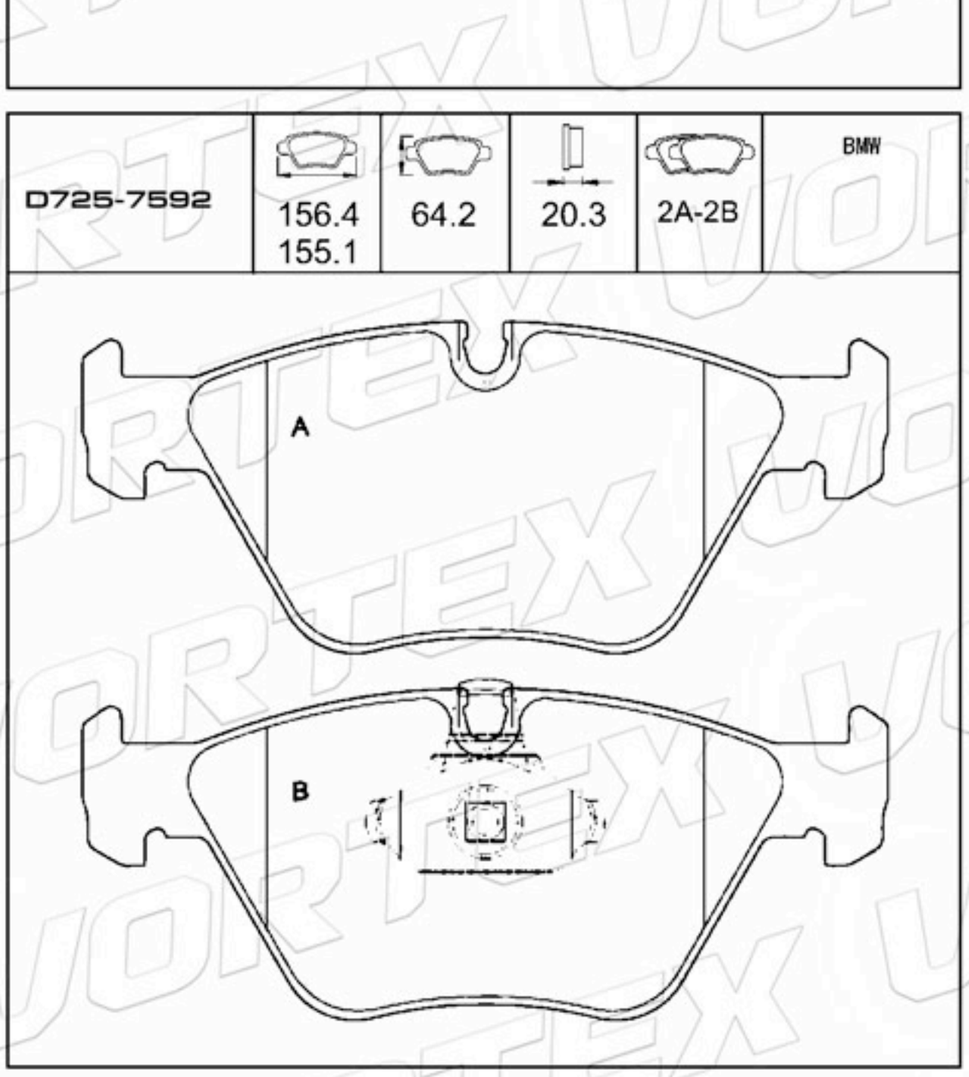

www.vortexautoparts.com
info@vortexautoparts.com
F&F Tower, Oficina 33-A, Calle 50, Ciudad de Panamá

Catálogo de Pastillas de Freno

425131	129.8	52.7	19.3	4	PEUGEOT

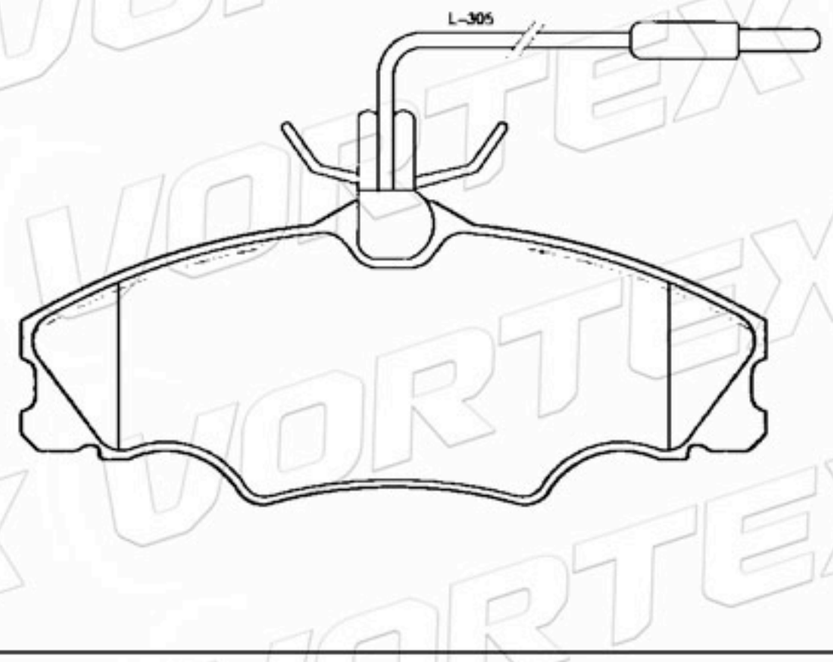

D950-7849	156.5	64.9	20.5	2A-2B	MERCEDES

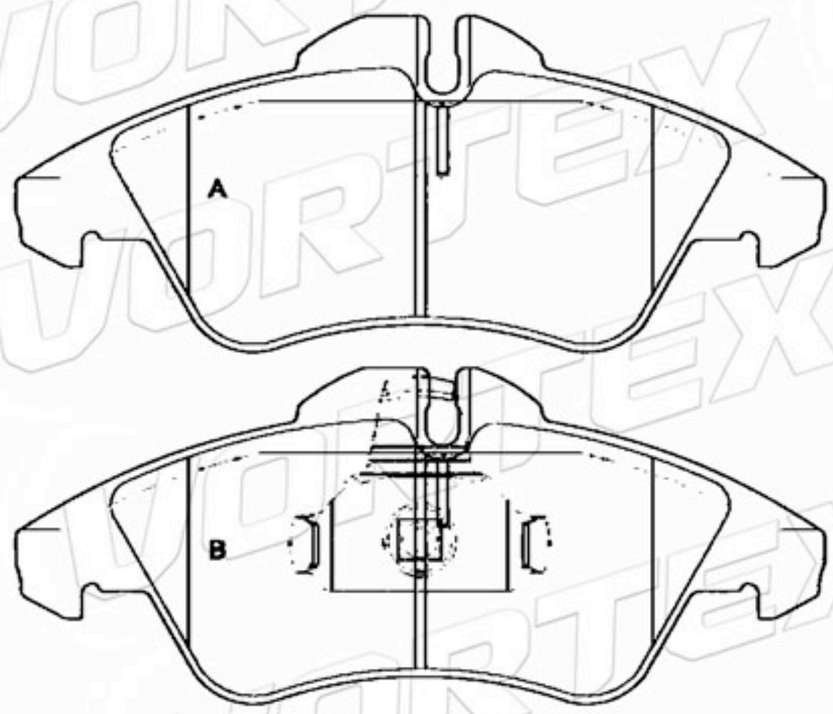

425268	156.5	64.9	20.5	2A-2B	MERCEDES

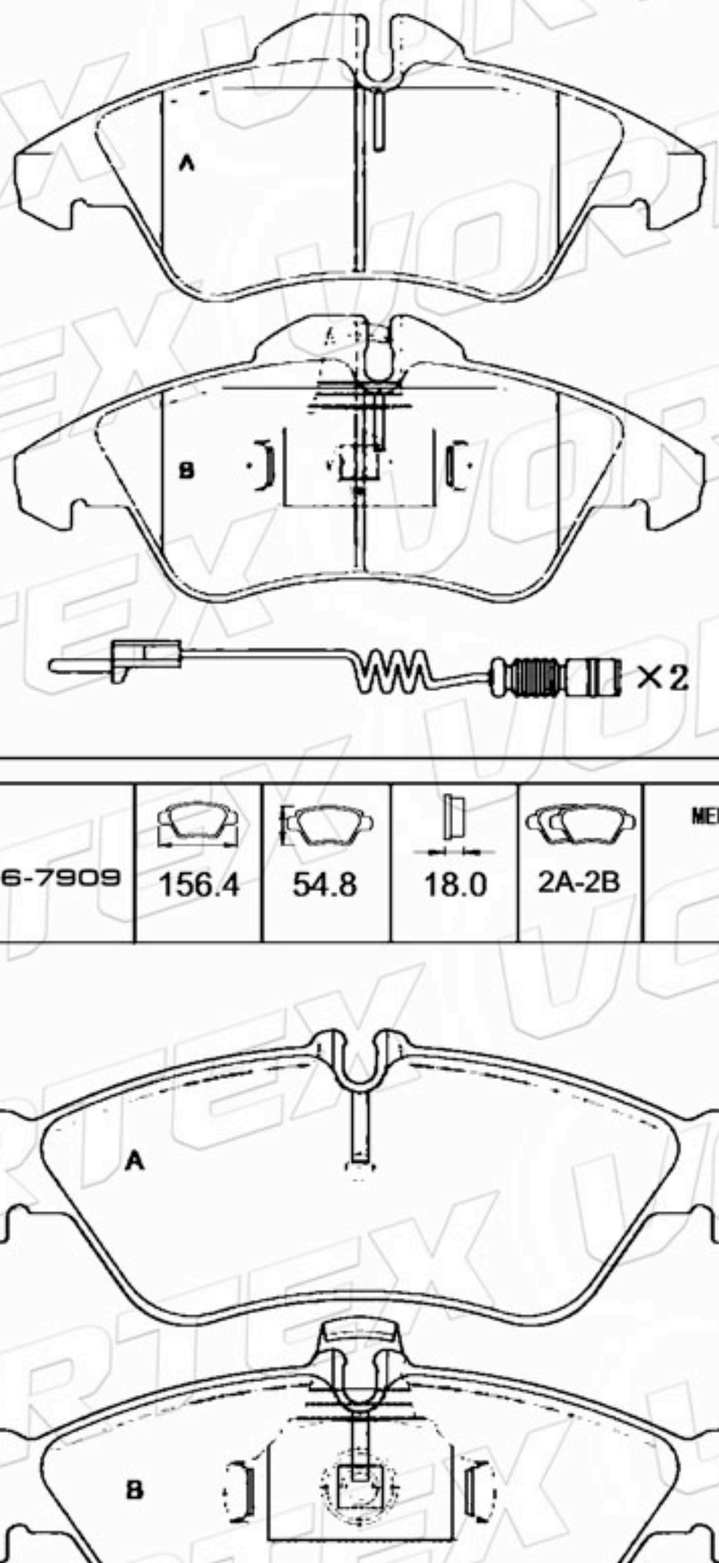

D951-7850	141.4	50.2	17.0	2A-2B	MERCEDES

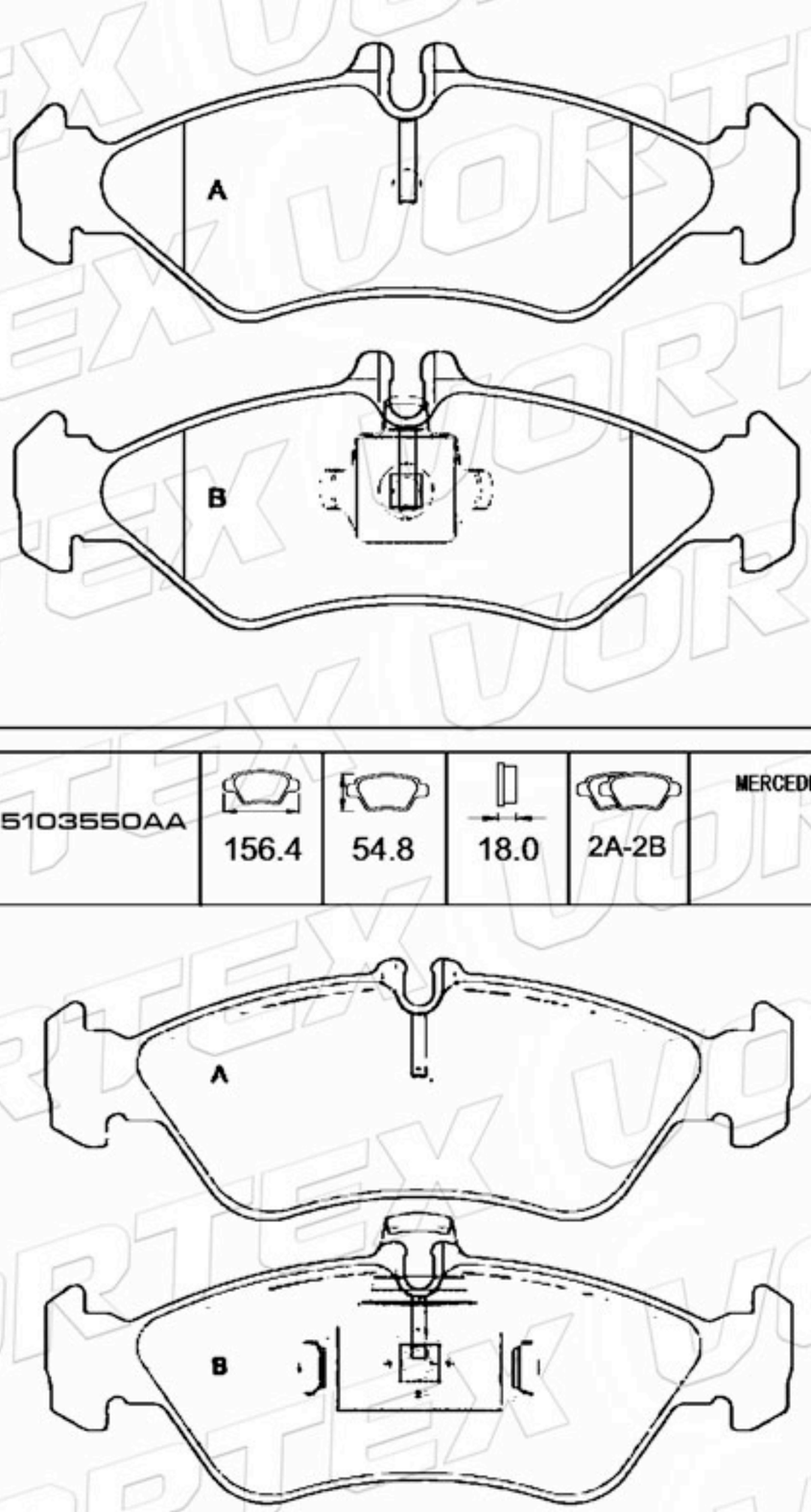

D1006-7909	156.4	54.8	18.0	2A-2B	MERCEDES

05103550AA	156.4	54.8	18.0	2A-2B	MERCEDES

www.vortexautoparts.com
info@vortexautoparts.com
F&F Tower, Oficina 33-A, Calle 50, Ciudad de Panamá

QS 9000 TÜV CERTIFIED ISO-9001 ISO-14001
SGS
GERMAN TECHNOLOGY

Catálogo de Pastillas de Freno

D669-7547	99.5	40.0	15.0	2A-1B-1C	NISSAN DATSUN

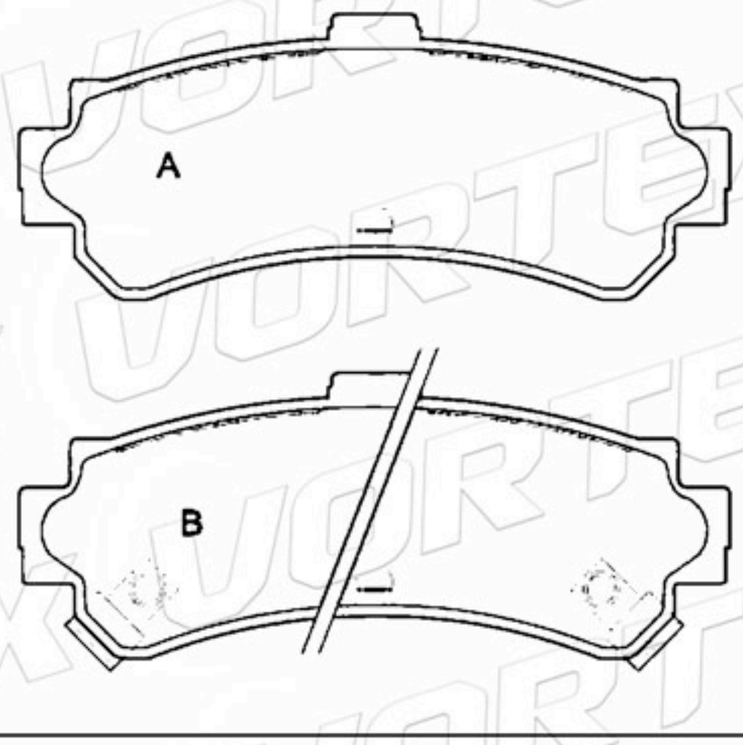

D668-7546	108.5	48.0	15.5	2A-1B-1C	NISSAN DATSUN

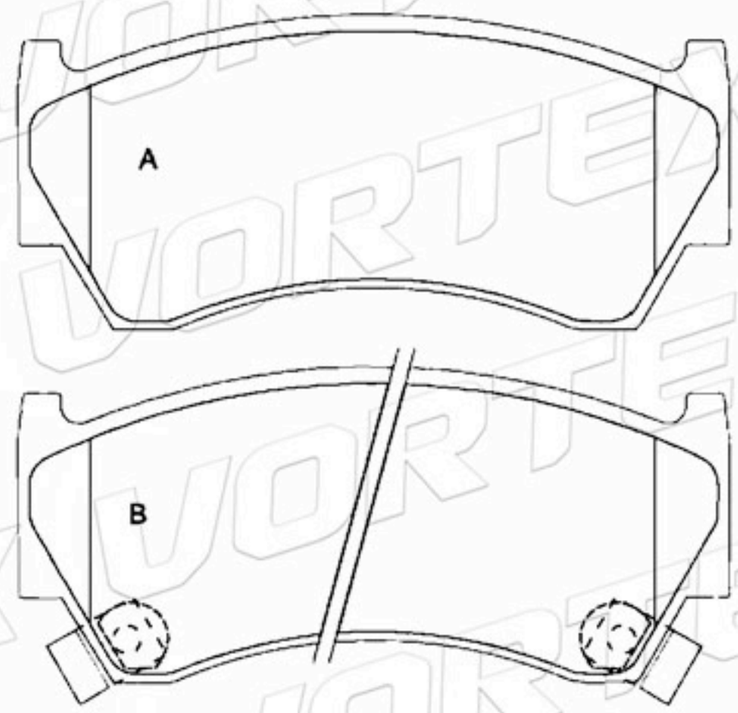

D736-7605	156.4 155.3	74.0	19.5	2A-2B	OPEL

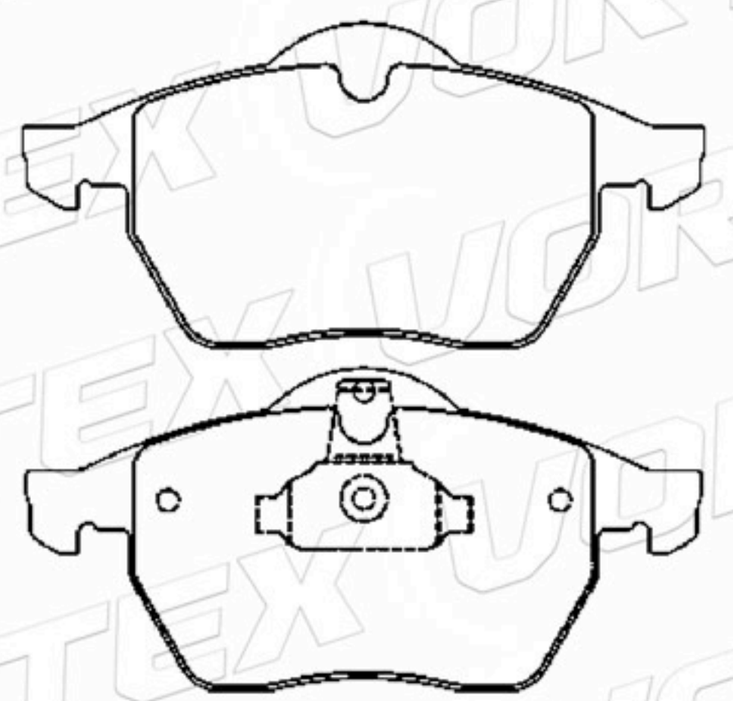

9943830	89.9	63.4	17.0	2A-2B	FSO

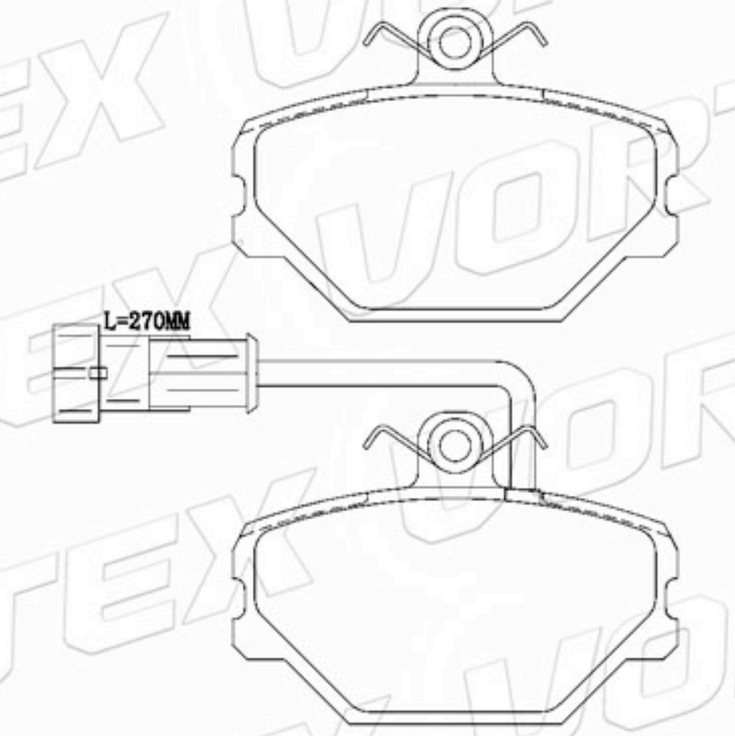

D710-7583	151.4	60.0 66.2	19.5	2A-2B	MERCEDES

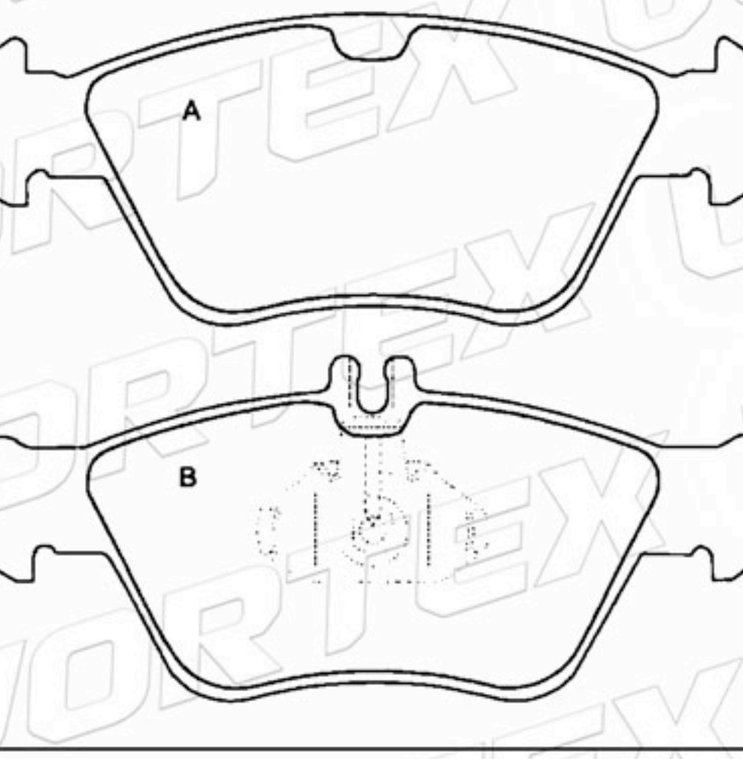

D853-8205	156.4 155.2	64.0 69.5	20.0	2A-2B	MERCEDES

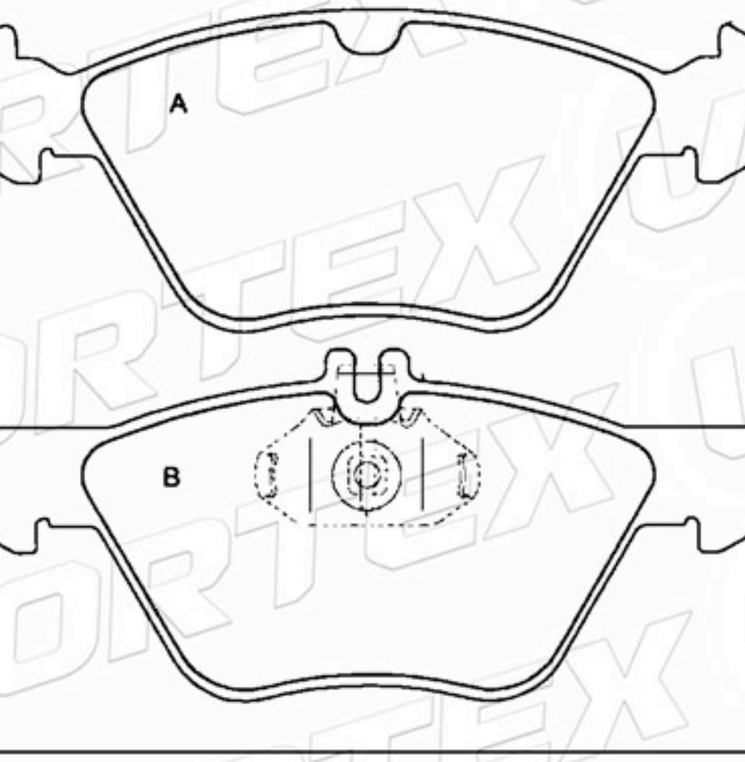

www.vortexautoparts.com
info@vortexautoparts.com
F&F Tower, Oficina 33-A, Calle 50, Ciudad de Panamá

Catálogo de Pastillas de Freno

D1550-8759	166.6	63.5	18.0	2A-2B	TOYOTA

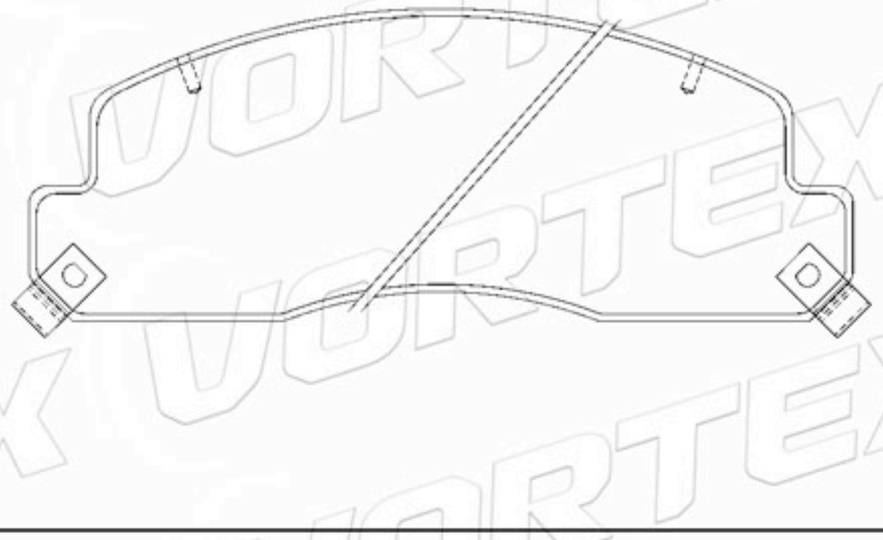

D604-7485	132.8	52.4	16.5	4	TOYOTA

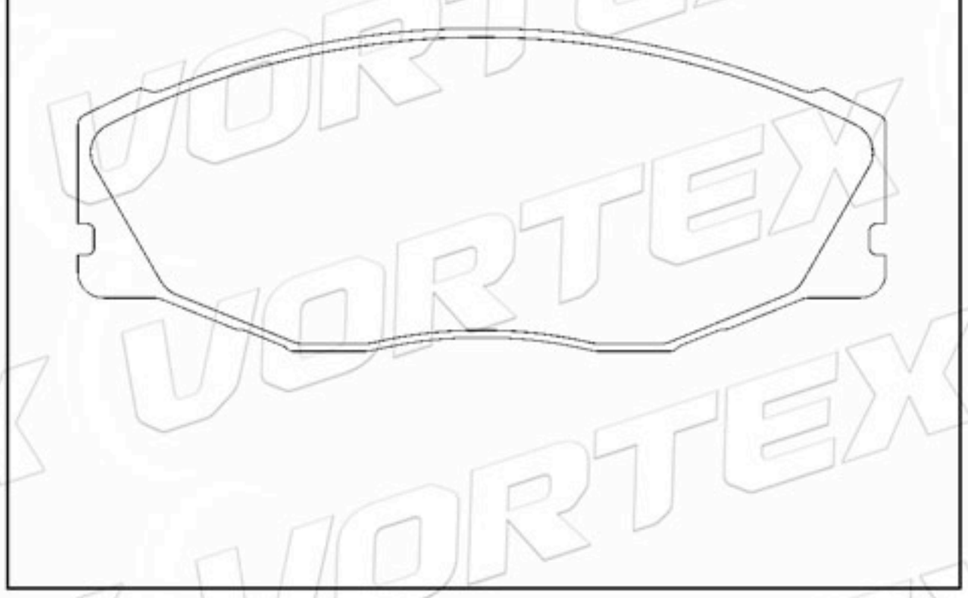

D587-7467	139.3	59.5	14.8	2A-2B	NISSAN DATSUN

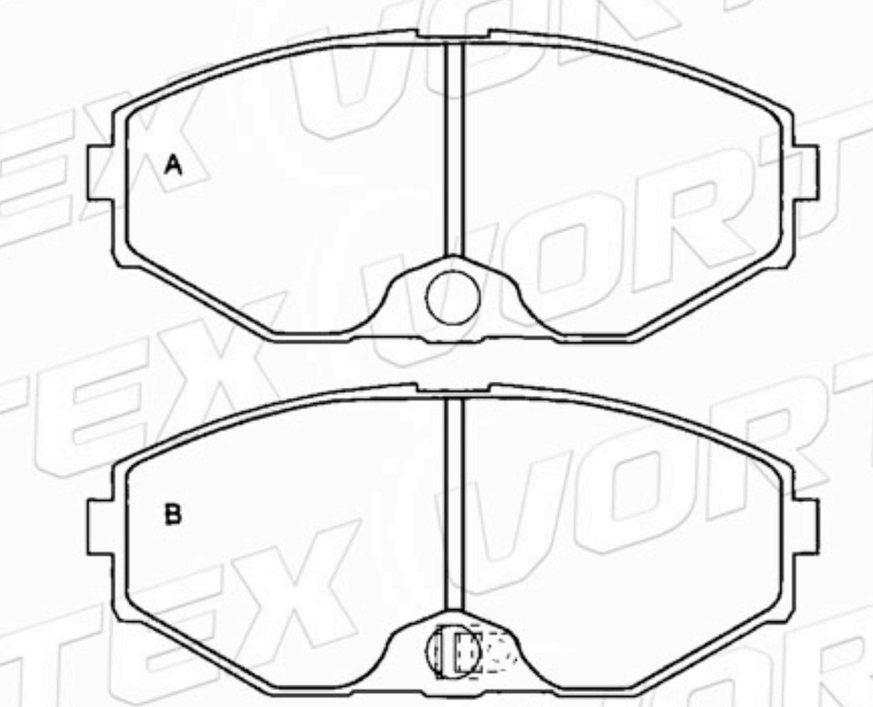

D595-7421	105.2	47.0	16.3	2A-1B-1C	NISSAN DATSUN

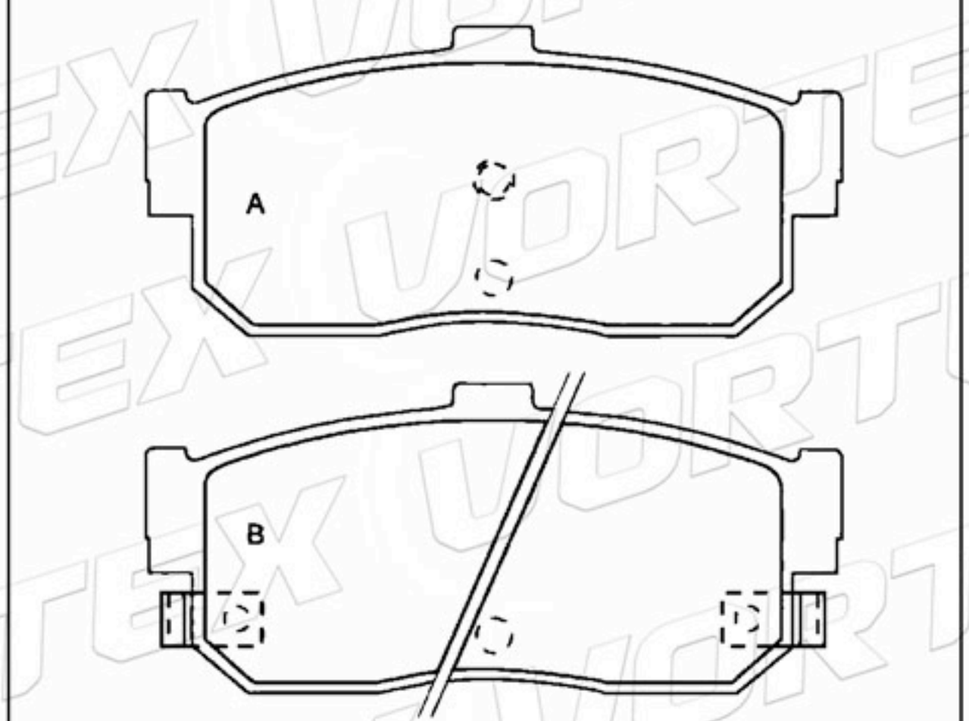

MR249240	119.2	68.5	15.0	4	MITSUBISHI

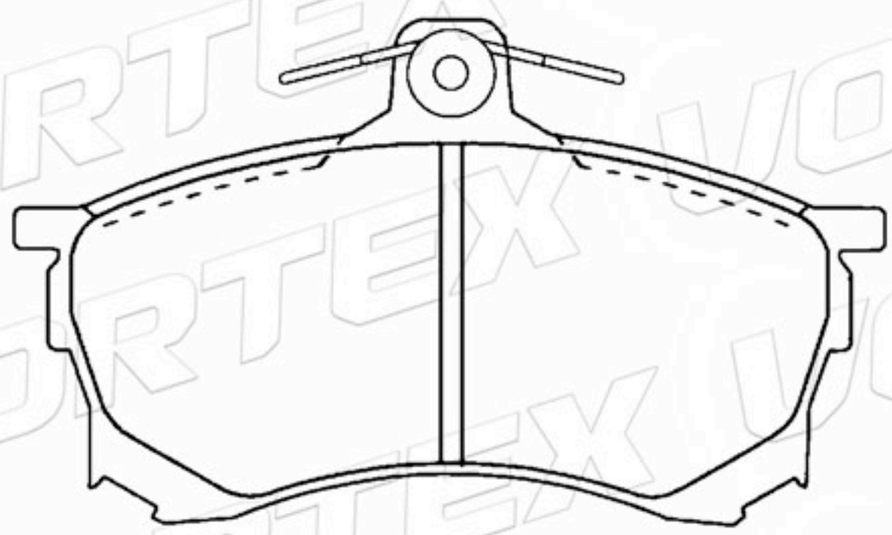

MR407944	119.2	68.5	15.0	4	MITSUBISHI

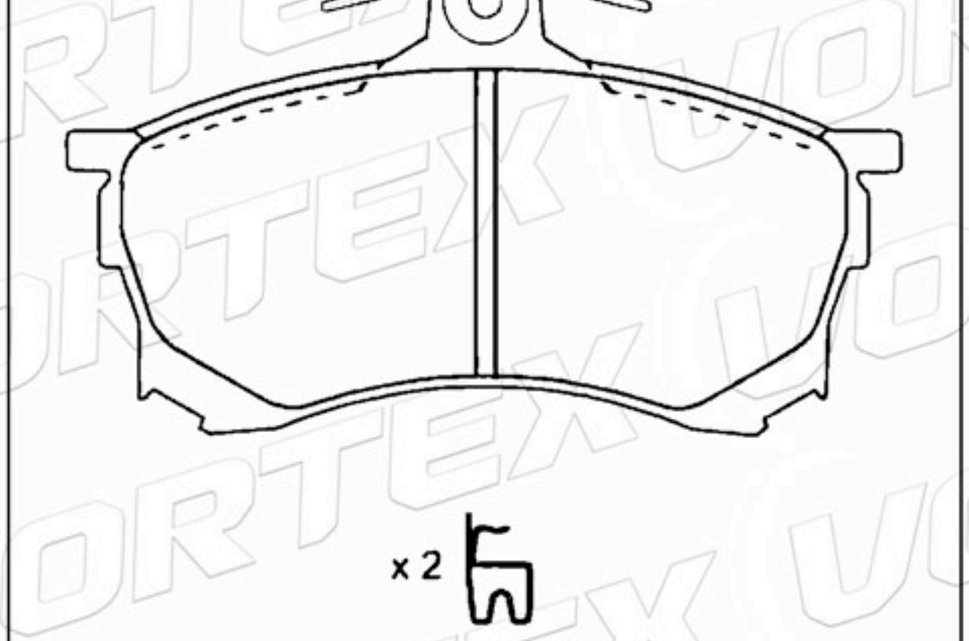

www.vortexautoparts.com
info@vortexautoparts.com
F&F Tower, Oficina 33-A, Calle 50, Ciudad de Panamá

Catálogo de Pastillas de Freno

D340-7234	87.0	52.9	14.5	4	LANCIA

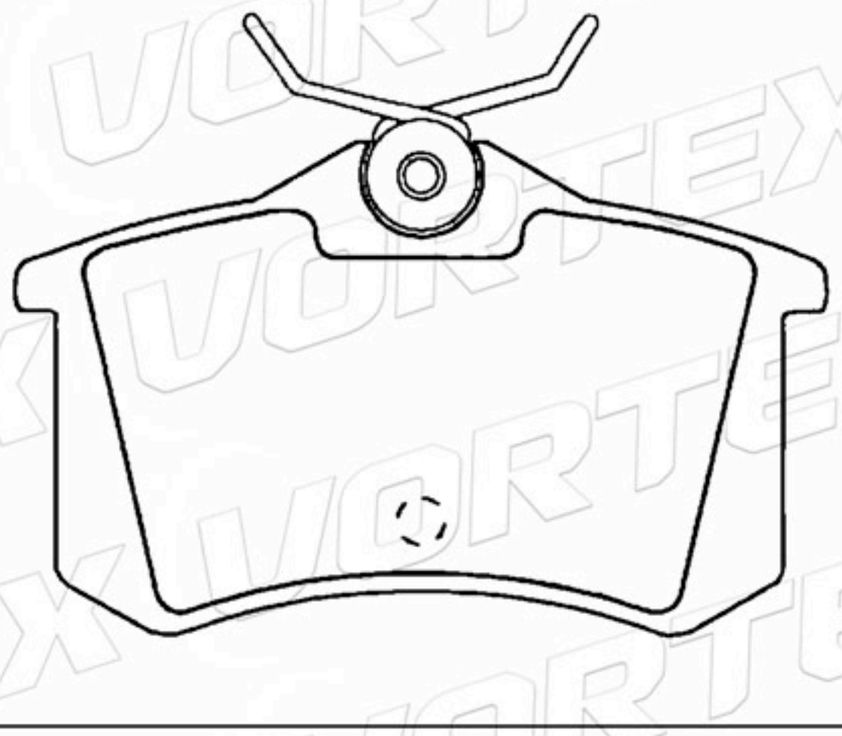

D1494-8694	130.0	72.8	15.1	4	MITSUBISHI VOLVO

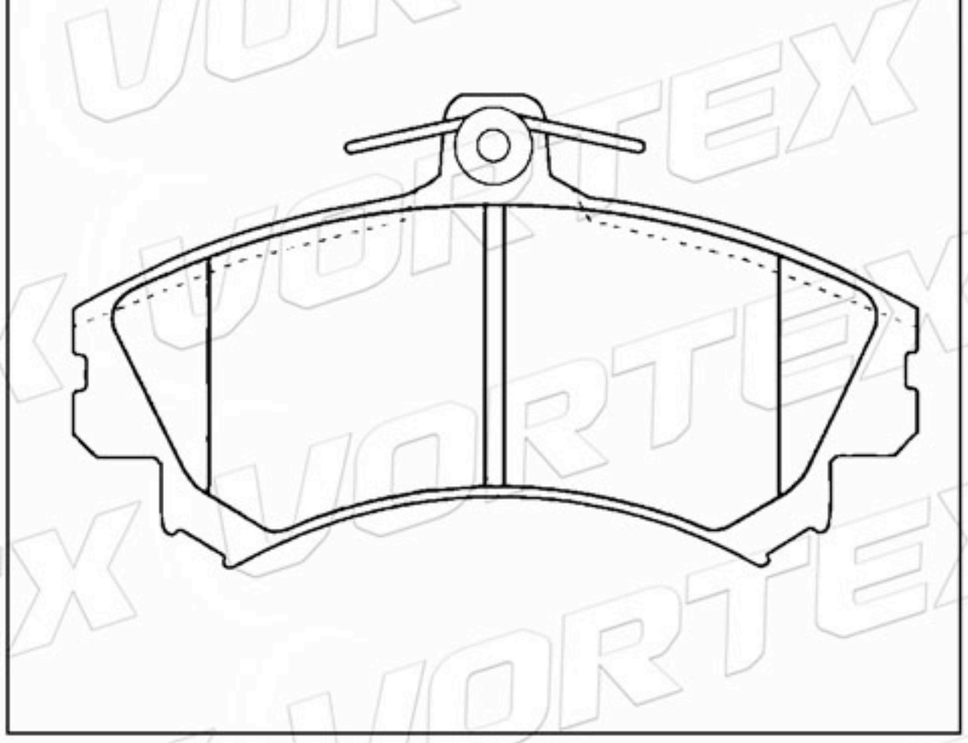

MR235557	130.0	72.8	15.1	4	MITSUBISHI VOLVO

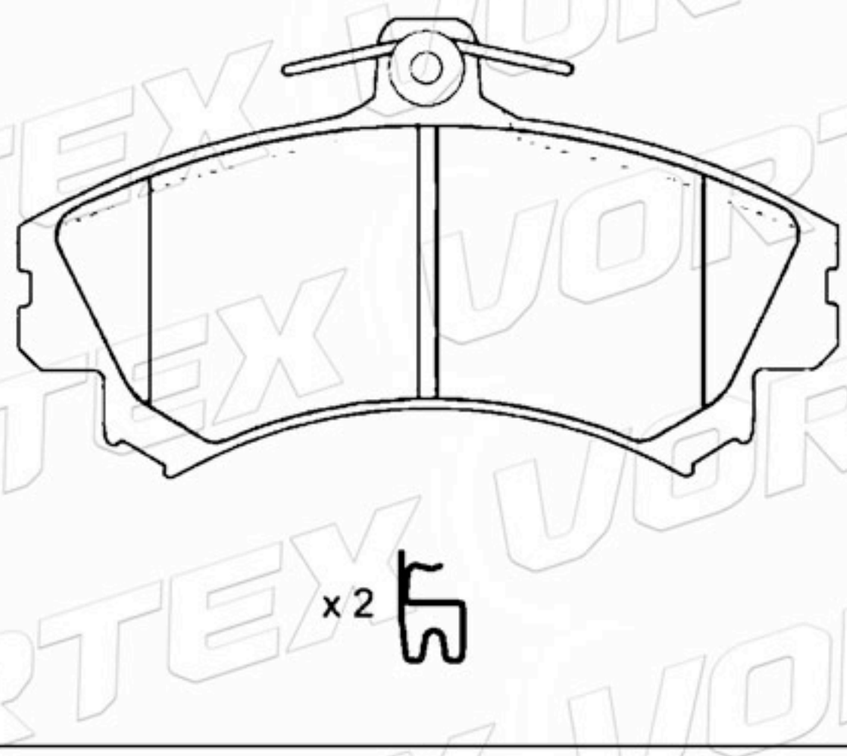

D837-7712	130.0	78.0	17.3	4	MITSUBISHI VOLVO

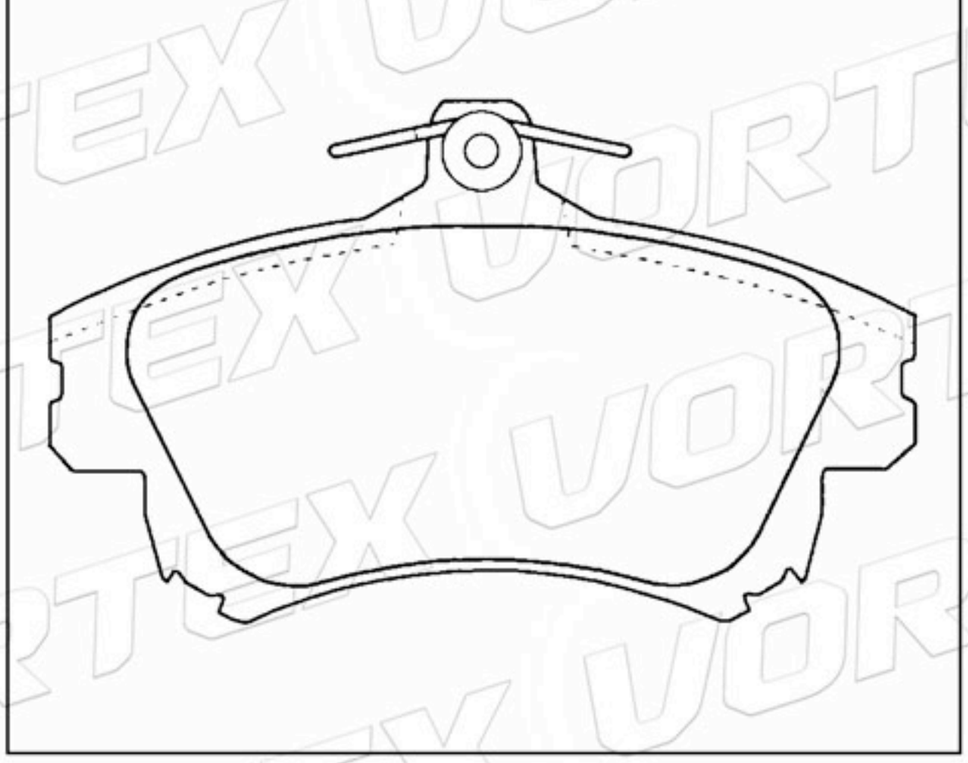

D796-7666	156.3	52.8	17.0	2A-2B	OPEL

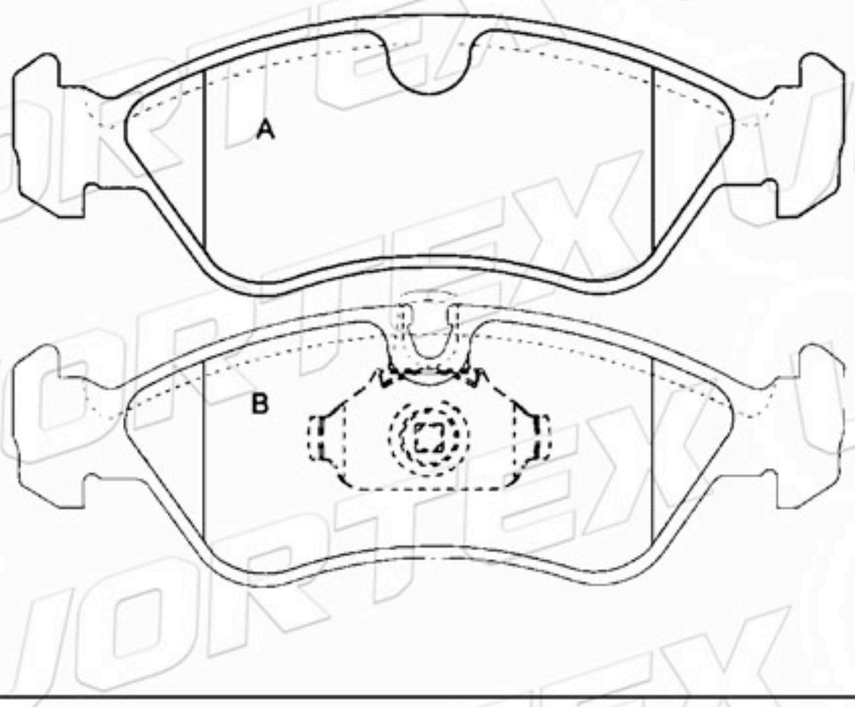

A0024204820	63.8	57.4	16.9	2A-2B	MERCEDES

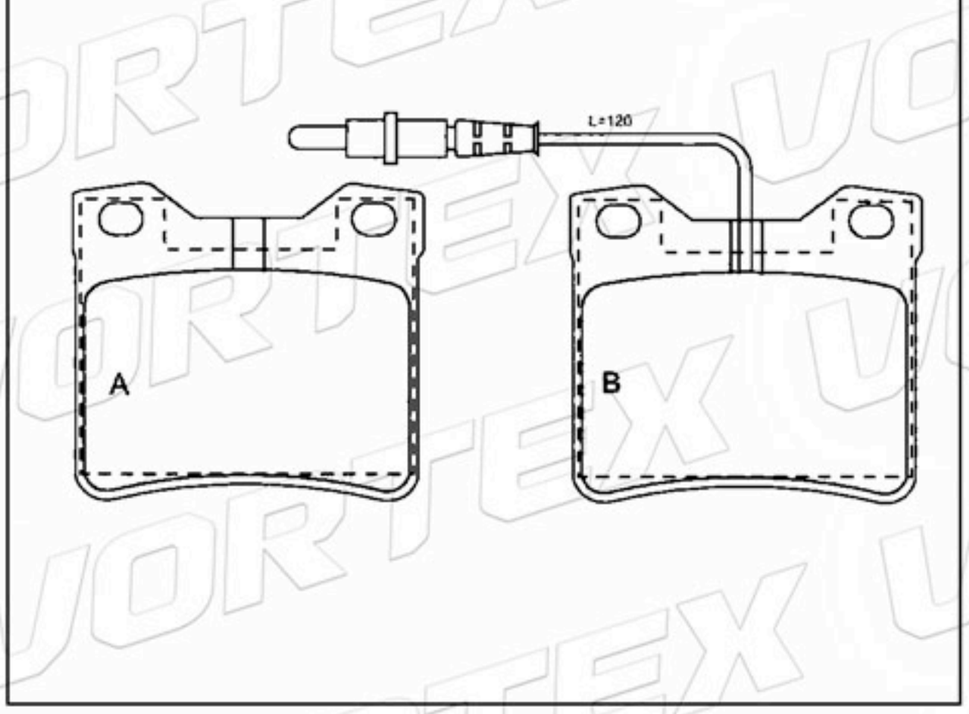

www.vortexautoparts.com
info@vortexautoparts.com
F&F Tower, Oficina 33-A, Calle 50, Ciudad de Panamá

Catálogo de Pastillas de Freno

D1487-8835	164.8	66.5	20.3	4	FIAT IVECO

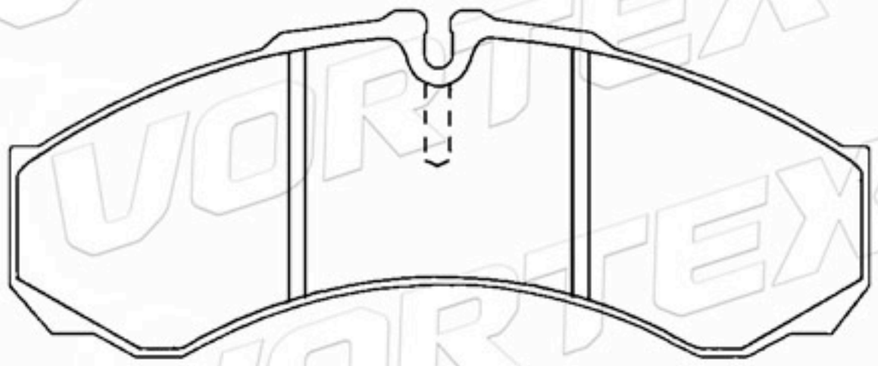

D1487-8687	164.8	66.5	20.3	4	FIAT IVECO

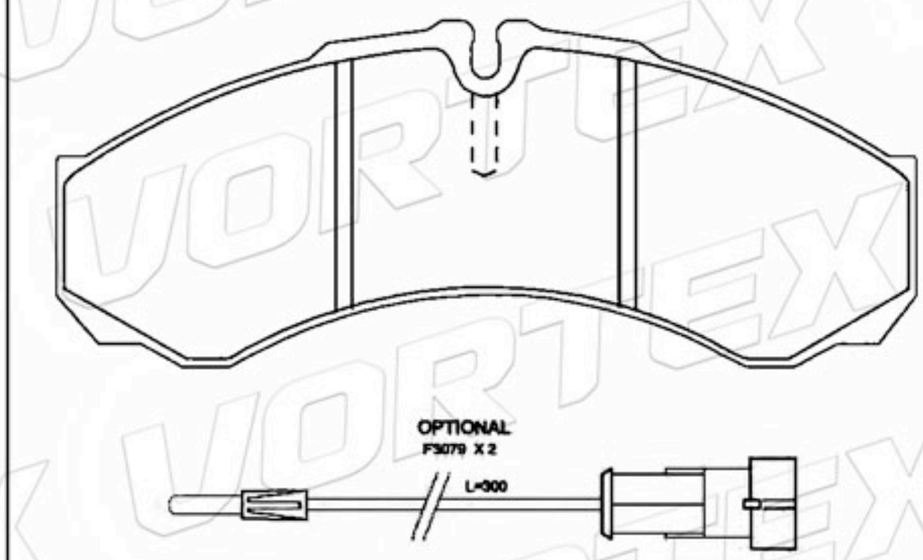

D762-7630	156.4	60.5	19.5	2A-2B	FORD

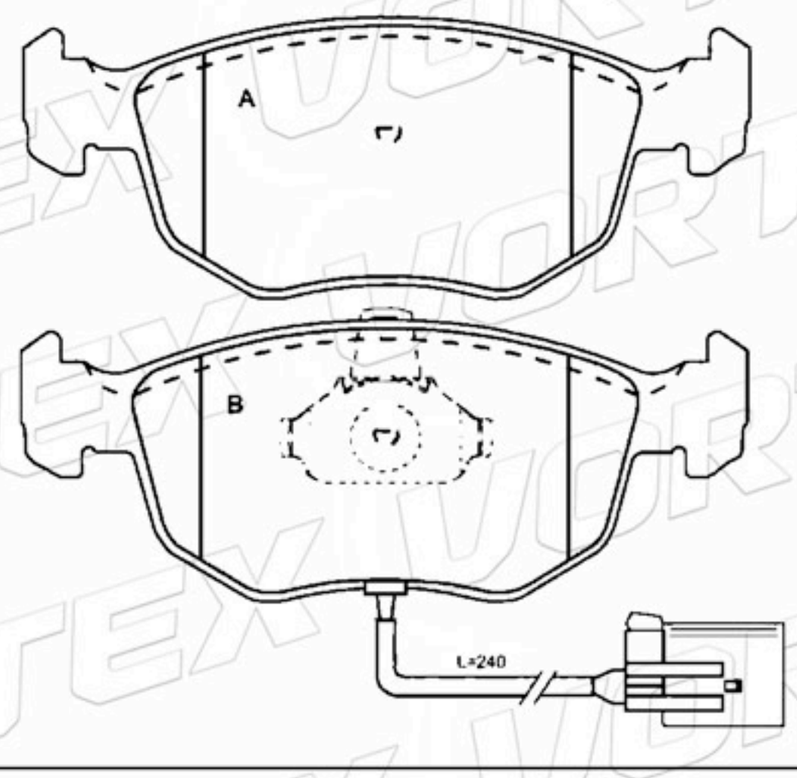

D1137-8247	130.0	72.6	18.0	2A-1B-1C	HYUNDAI

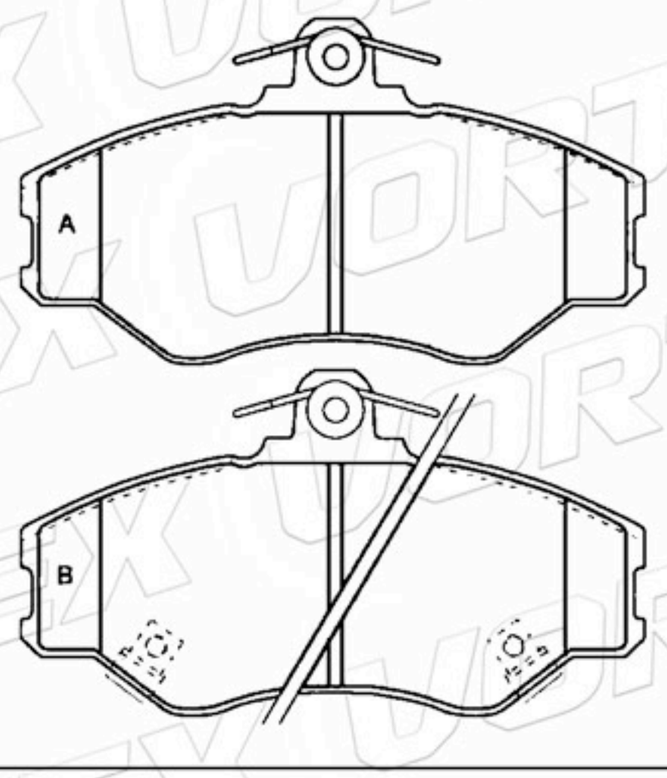

D561-7525	99.5	73.4	16.0	4	MERCEDES

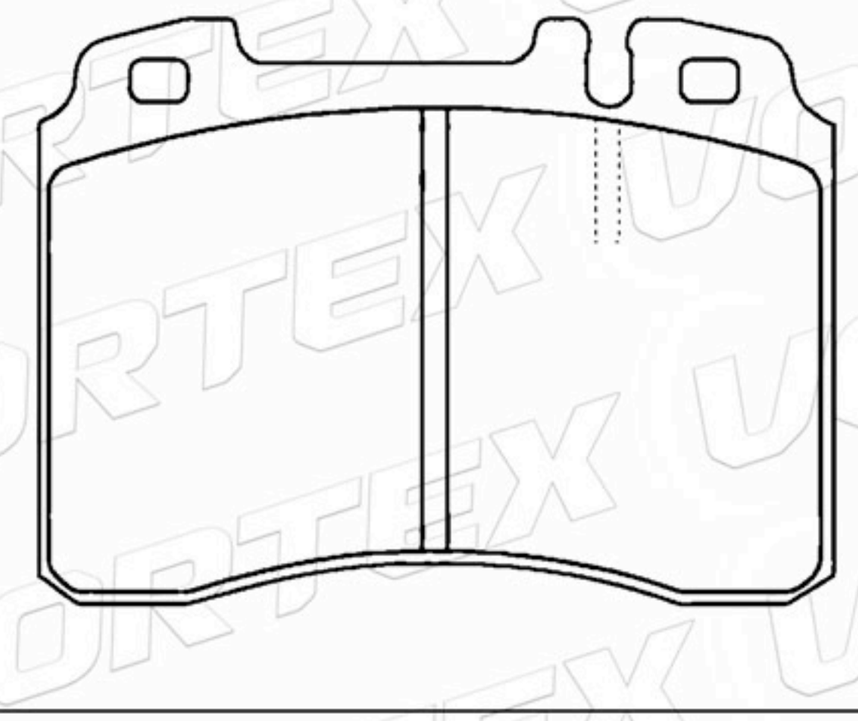

D1239-7286	123.1	44.4	17.0	2A-2B	BMW

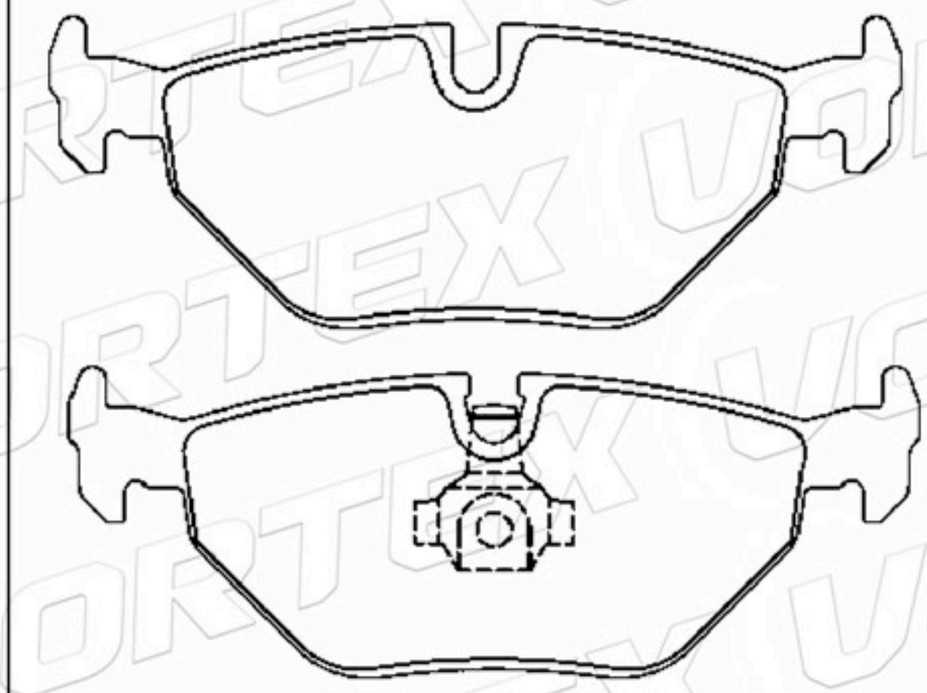

www.vortexautoparts.com
info@vortexautoparts.com
F&F Tower, Oficina 33-A, Calle 50, Ciudad de Panamá

Catálogo de Pastillas de Freno

D1190-8309	130.0	56.1	19.0	4	CITROEN PEUGEOT

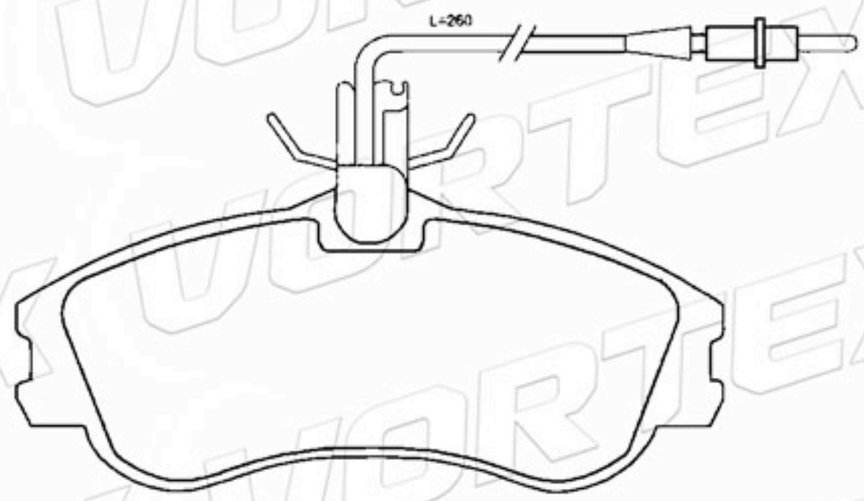

D768-7860	146.0	54.7	19.2	4	AUDI

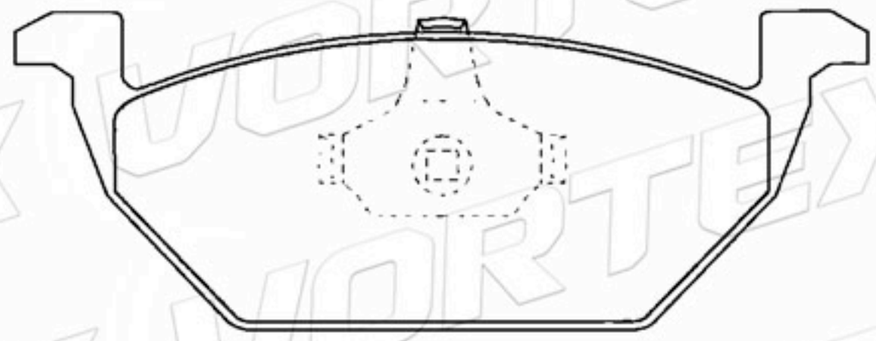

D680-7559	110.2	55.0	14.5	4	SUZUKI

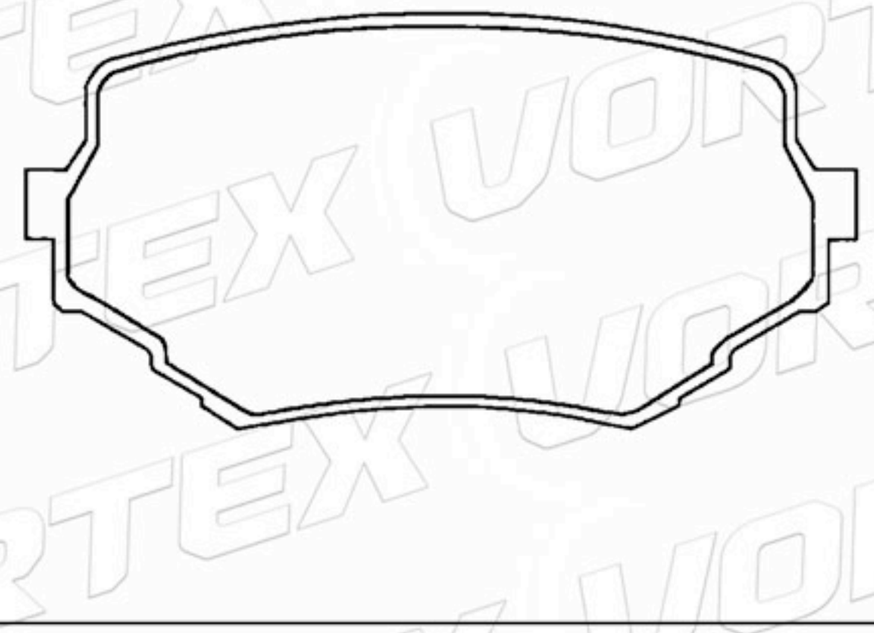

82303076	108.8	47.0	12.0	4	LANCIA

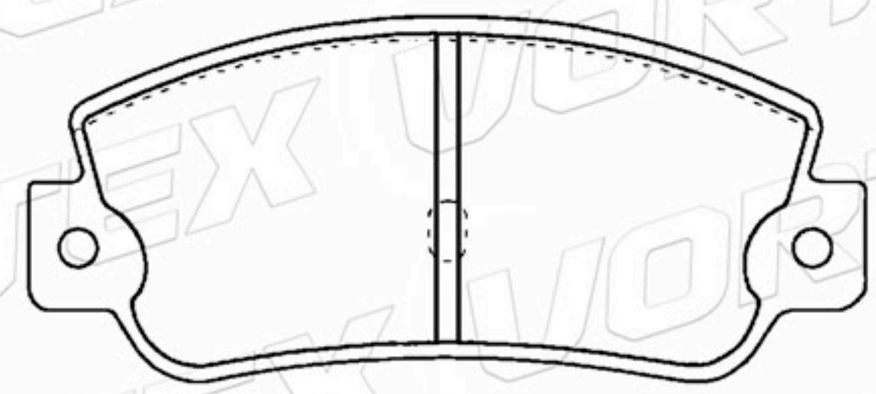

D477-7358	177.0	55.0	17.2	1A-1B 1C-1D	JEEP

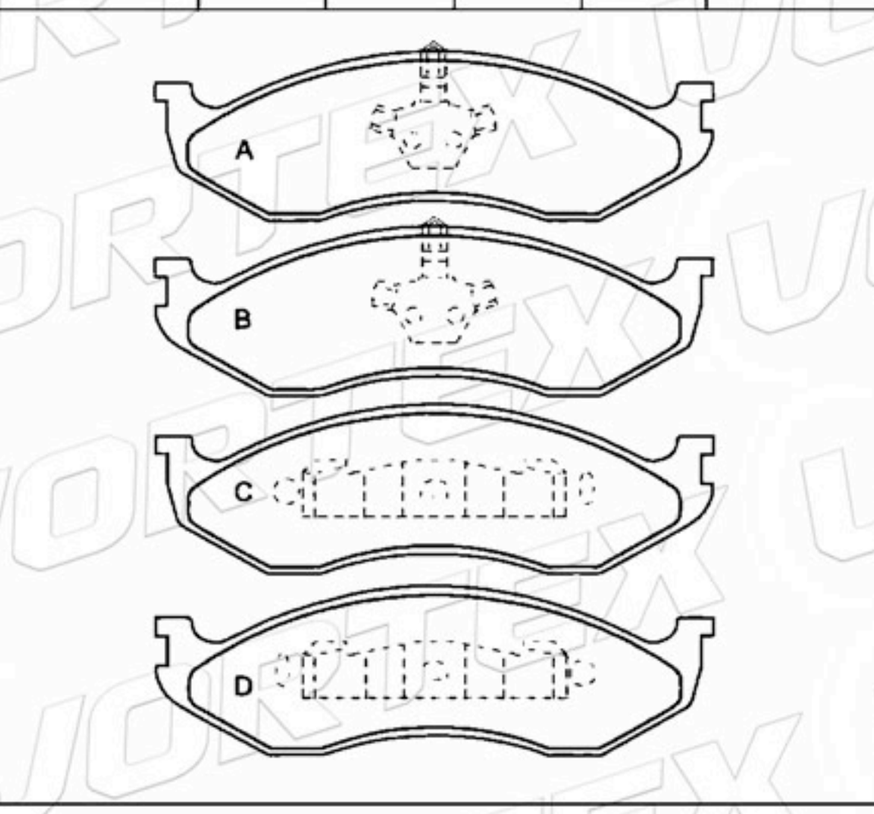

SFP000280	88.3	68.8	14.5	4	LAND ROVER

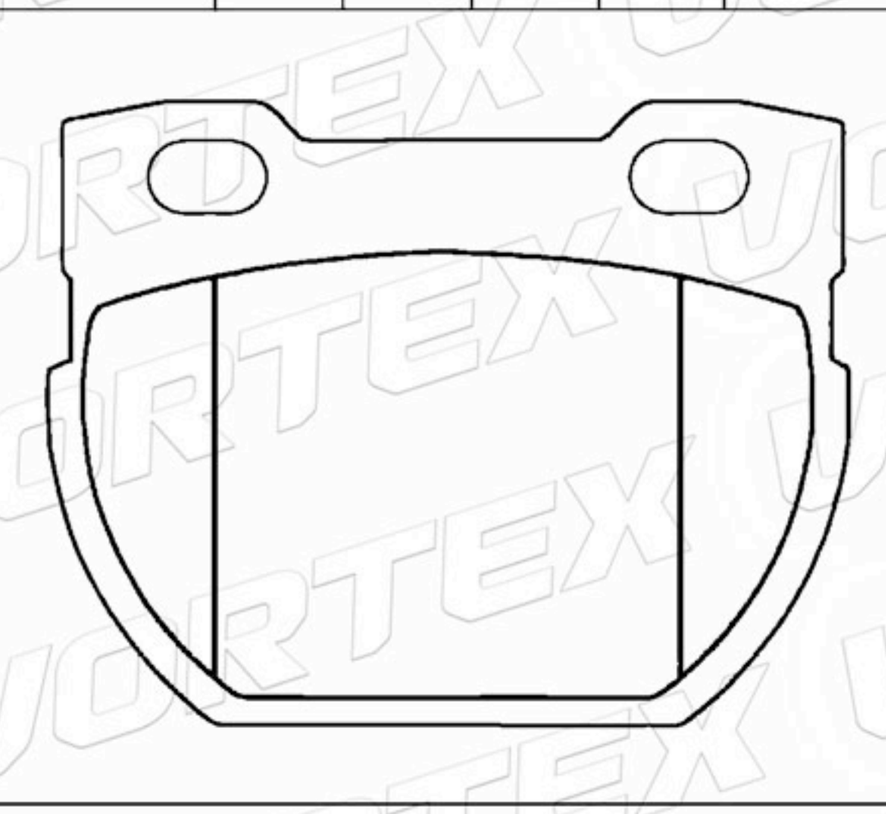

www.vortexautoparts.com
info@vortexautoparts.com
F&F Tower, Oficina 33-A, Calle 50, Ciudad de Panamá

QS 9000 TÜV ISO-9001 ISO-14001
SGS
GERMAN TECHNOLOGY

Catálogo de Pastillas de Freno

D671-7551	126.7	68.5	17.0	4	LAND ROVER

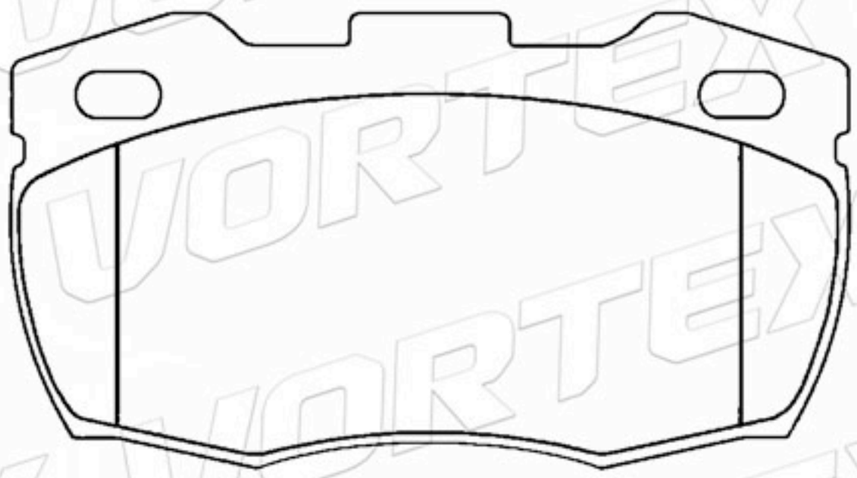

D902-7779	143.0	52.0	17.0	4	DAEWOO

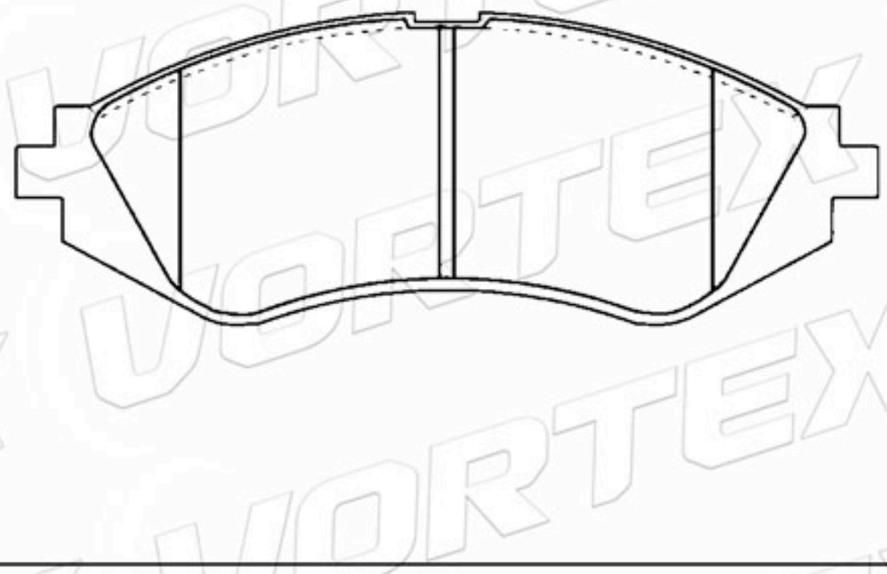

D668-7546	108.5	48.0	15.5	2A-1B-1C	NISSAN

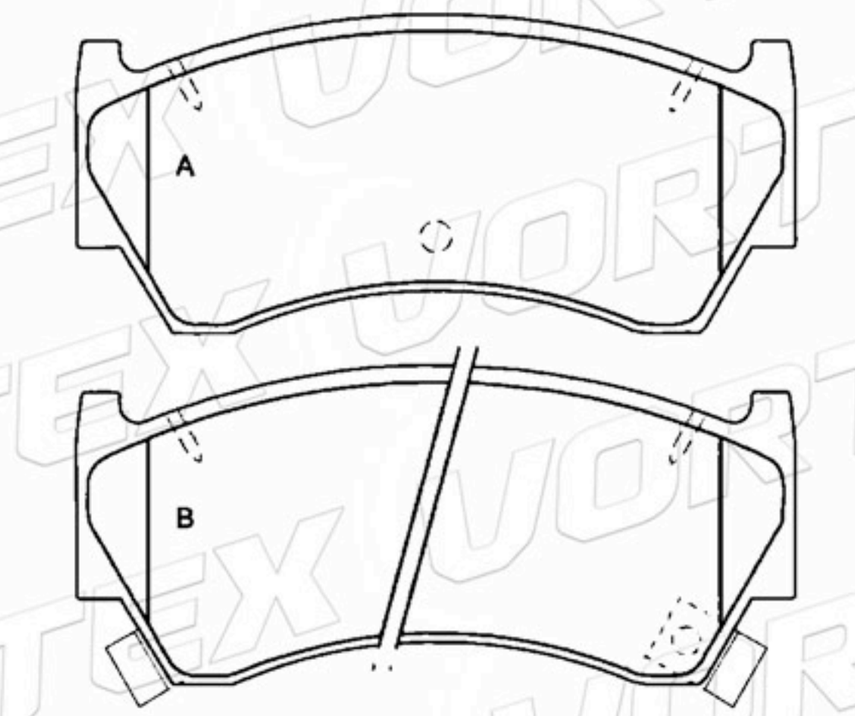

D486-7366	139.3	59.5	14.8	4	NISSAN

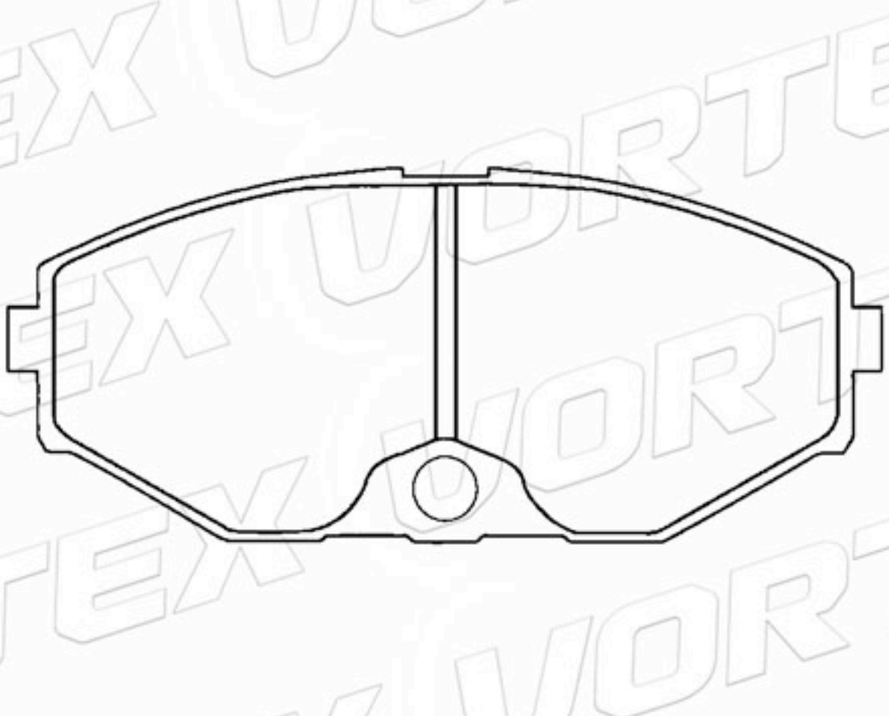

D705-7728	156.4	68.5	20.6	2A-2B	VOLKSWAGEN

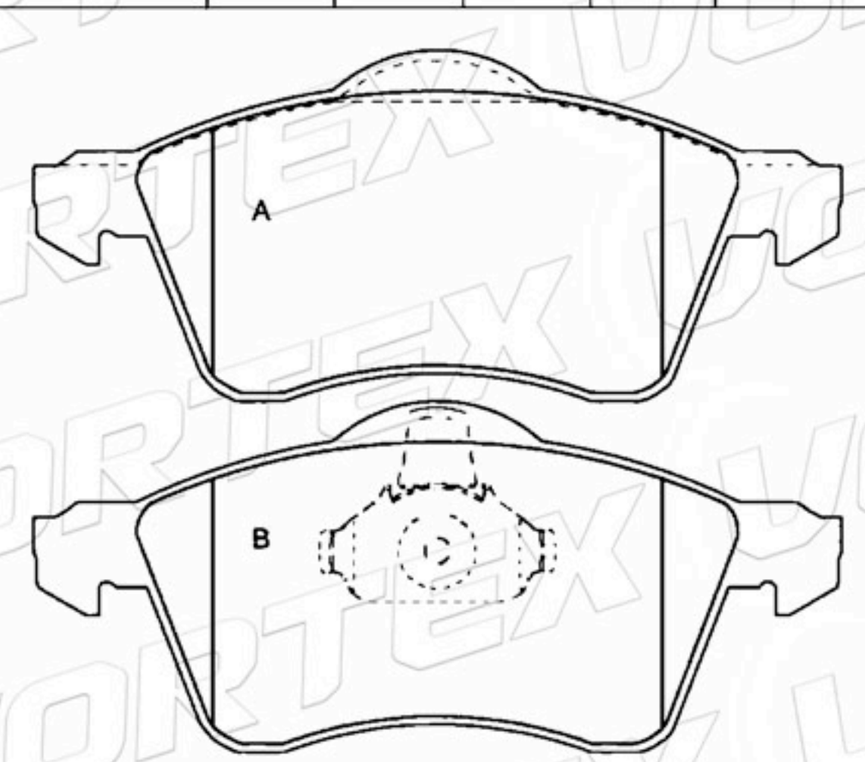

D706-7580	94.9	57.5	17.0	4	VOLKSWAGEN

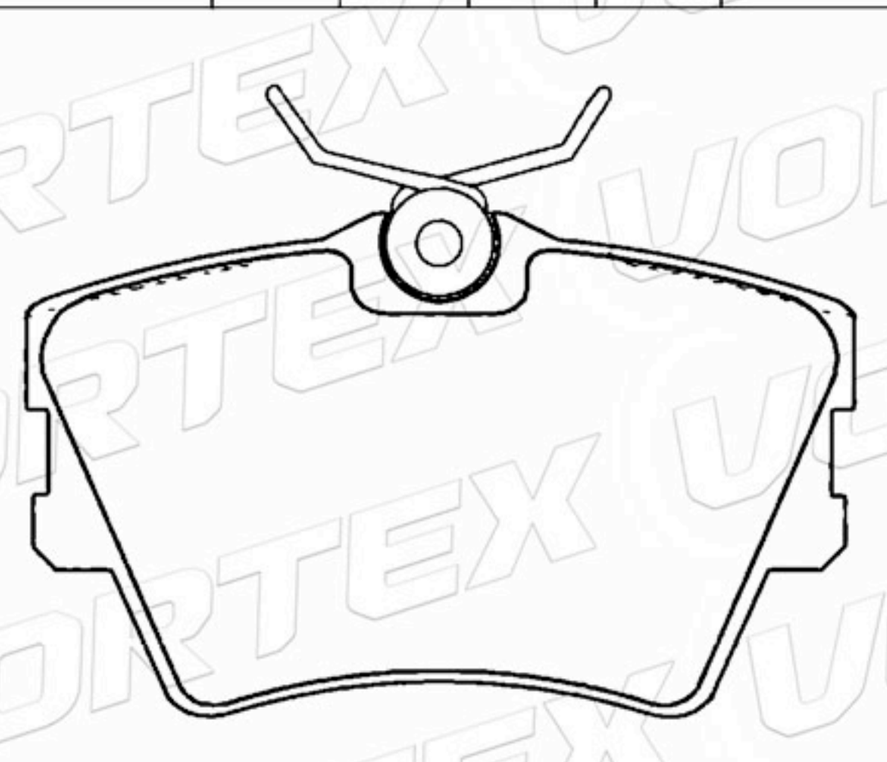

www.vortexautoparts.com
info@vortexautoparts.com
F&F Tower, Oficina 33-A, Calle 50, Ciudad de Panamá

Catálogo de Pastillas de Freno

D209-7128	107.1	74.5 70.1	15.0	2A- 1B-1C	TOYOTA

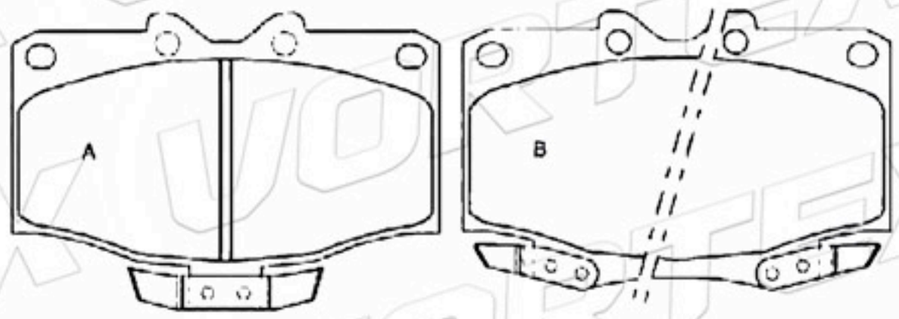

41060-AA190	151.3	48.8	17.0	4	NISSAN

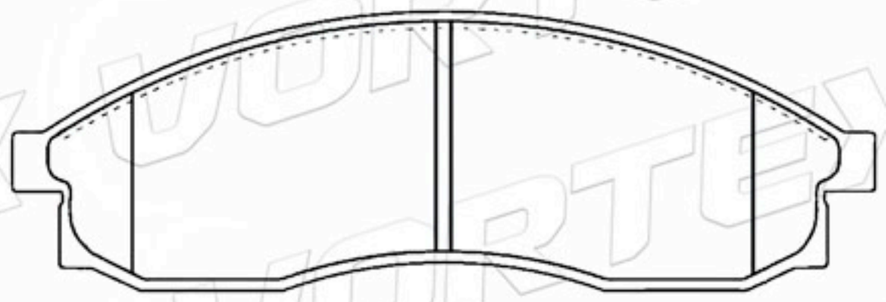

D136-7076	127.9	56.2	14.7	2A- 1B-1C	ASIA MOTORS

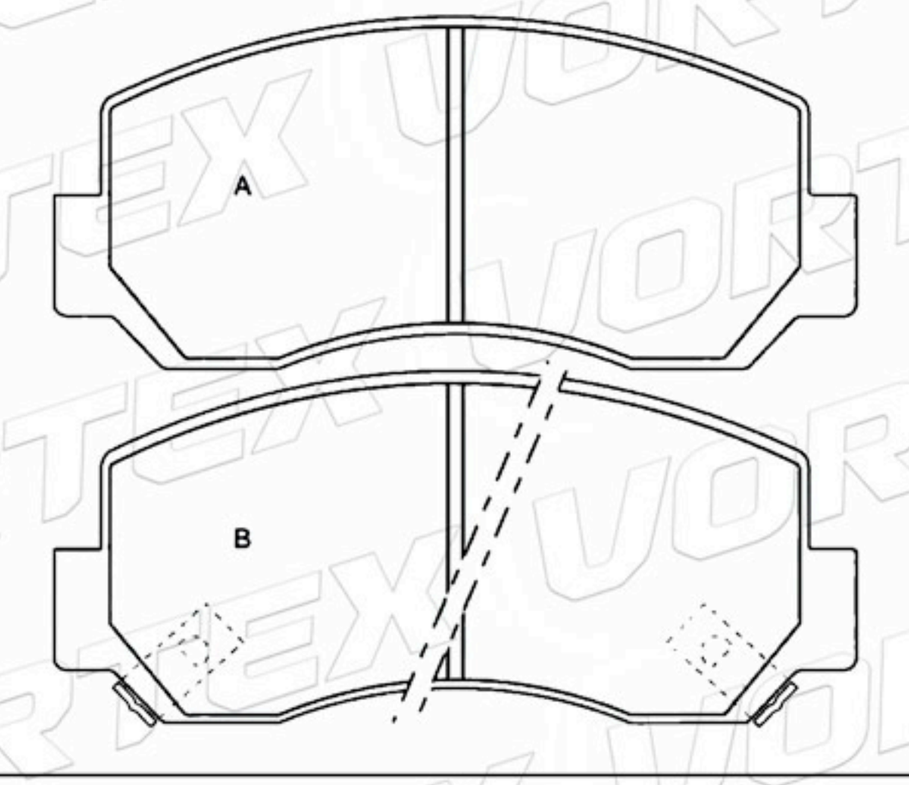

D1480-8679	63.7	57.4	16.0	4	PEUGEOT

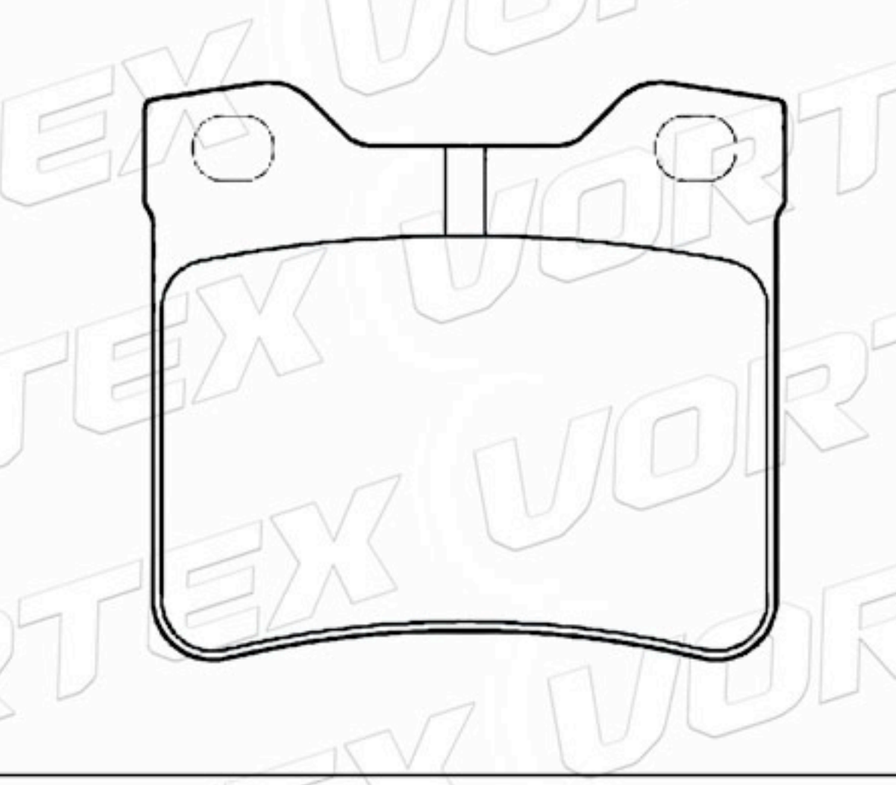

425103	141.5 140.2	47.6 47.4	16.2	2A-2B	PEUGEOT

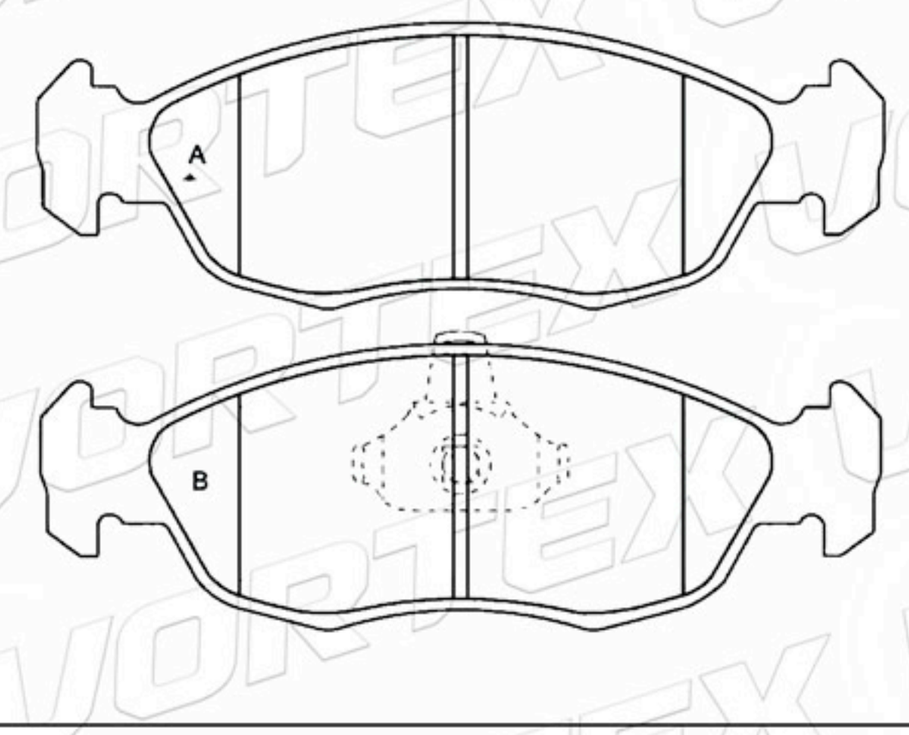

D704-7578	118.9	69.5	16.0	4	VOLKSWAGEN

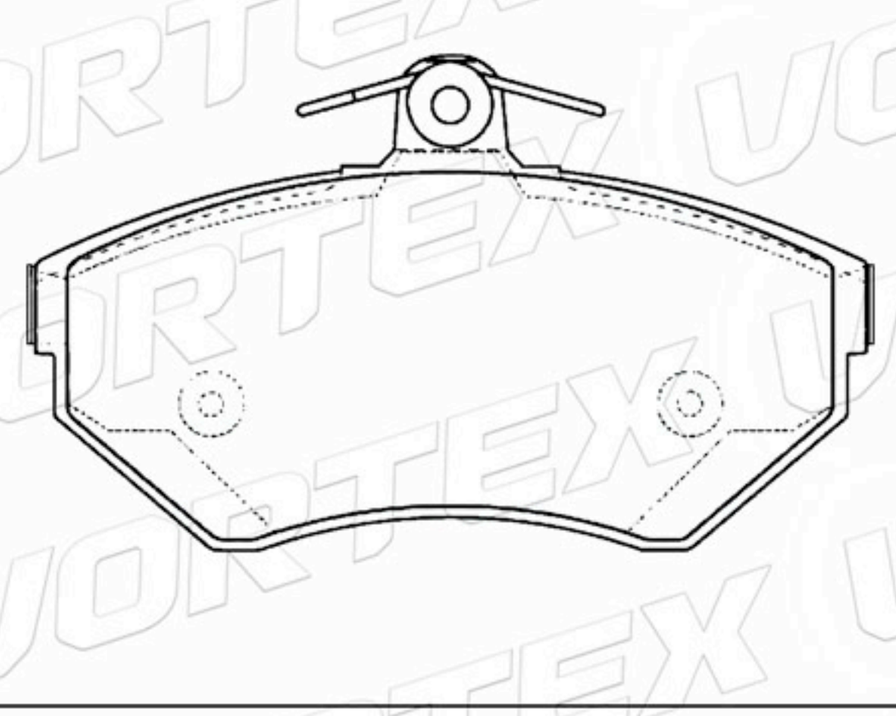

www.vortexautoparts.com
info@vortexautoparts.com
F&F Tower, Oficina 33-A, Calle 50, Ciudad de Panamá

ISO-14001

Catálogo de Pastillas de Freno

5893947	95.0	48.5	16.5	2A-2B	ALFA ROMEO

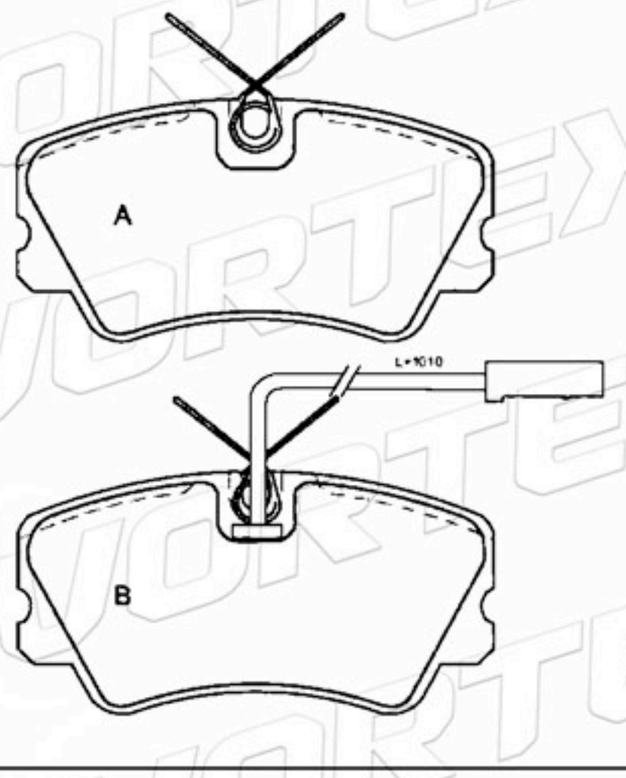

D602-7483	114.2	50.0	15.0	4	MITSUBISHI

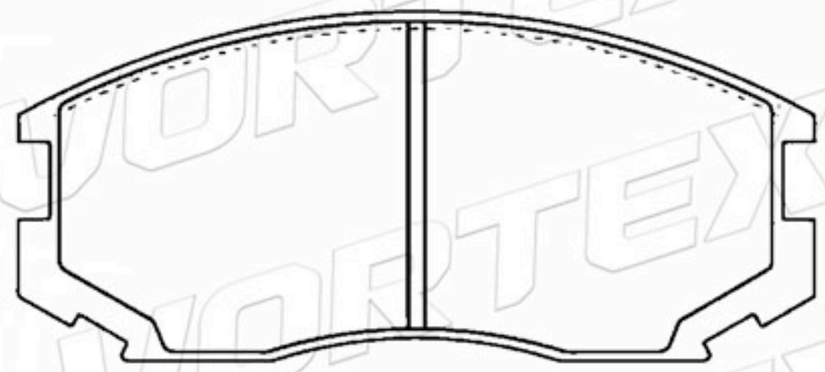

D602-7482	114.2	50.0	15.0	4	MITSUBISHI

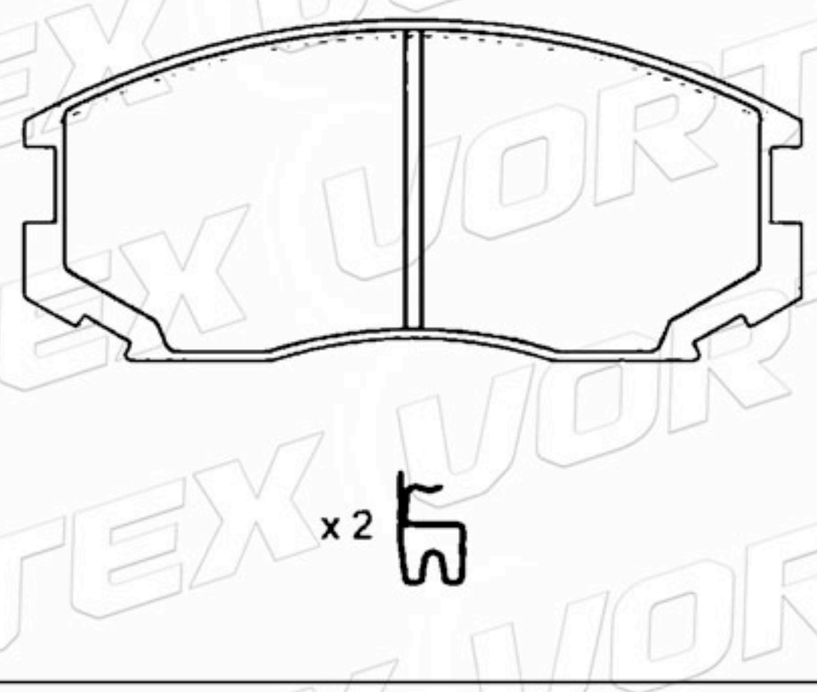

D687-7710	156.4	74.2	19.5 20.5	2A-2B	VOLKSWAGEN

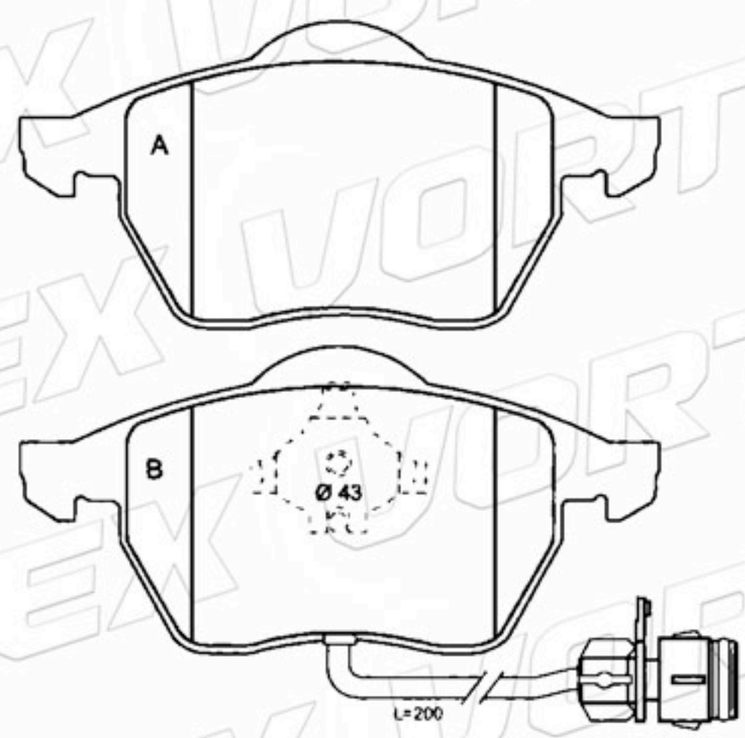

D653-7318	137.2	54.2	17.0	2A- 1B-1C	NISSAN

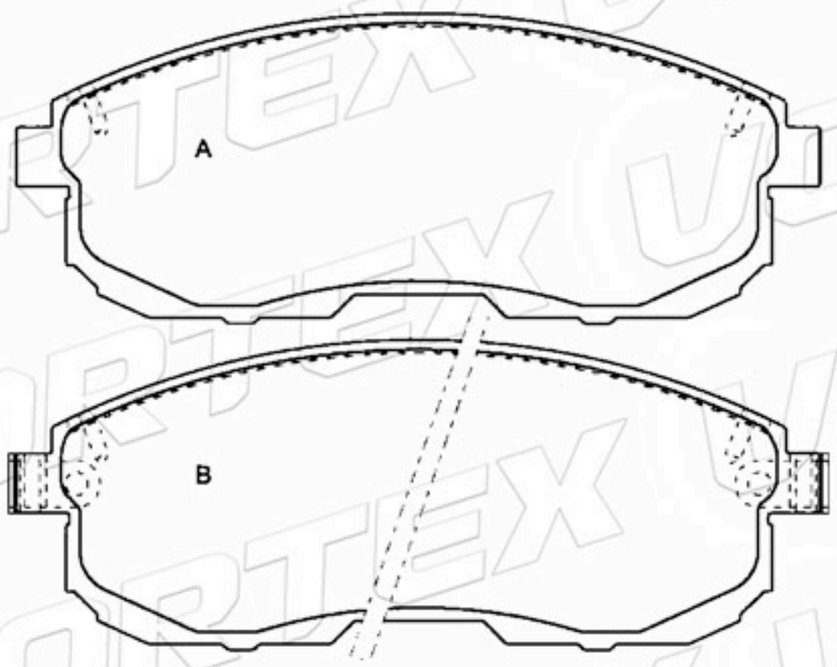

D526-7407	137.2	54.2	17.0	2A-2B	NISSAN

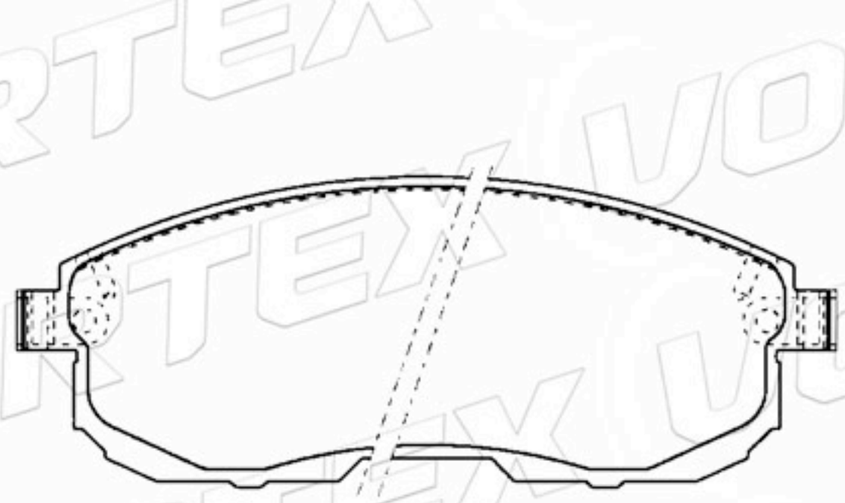

www.vortexautoparts.com
info@vortexautoparts.com
F&F Tower, Oficina 33-A, Calle 50, Ciudad de Panamá

Catálogo de Pastillas de Freno

41080-5PA0A	104.4	62.0	17.5	4	LADA

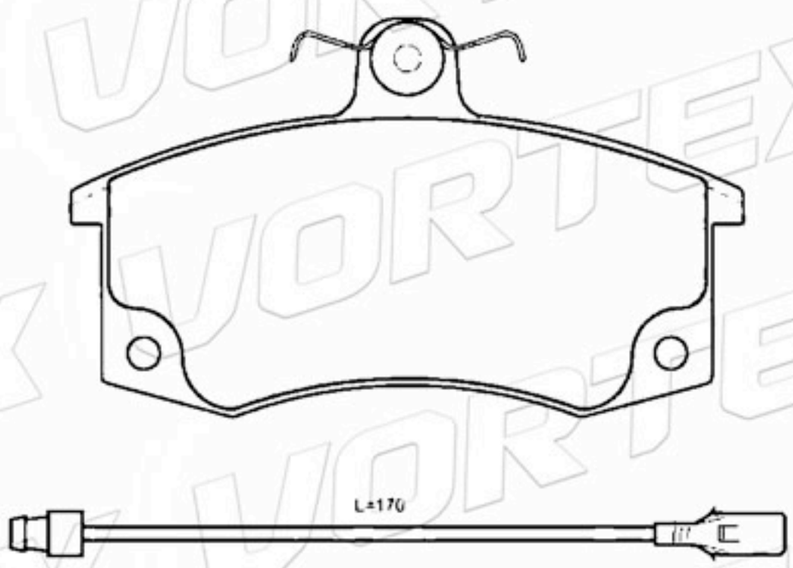

D617-7493	129.1	55.1	16.4	2A- 1B-1C	HONDA

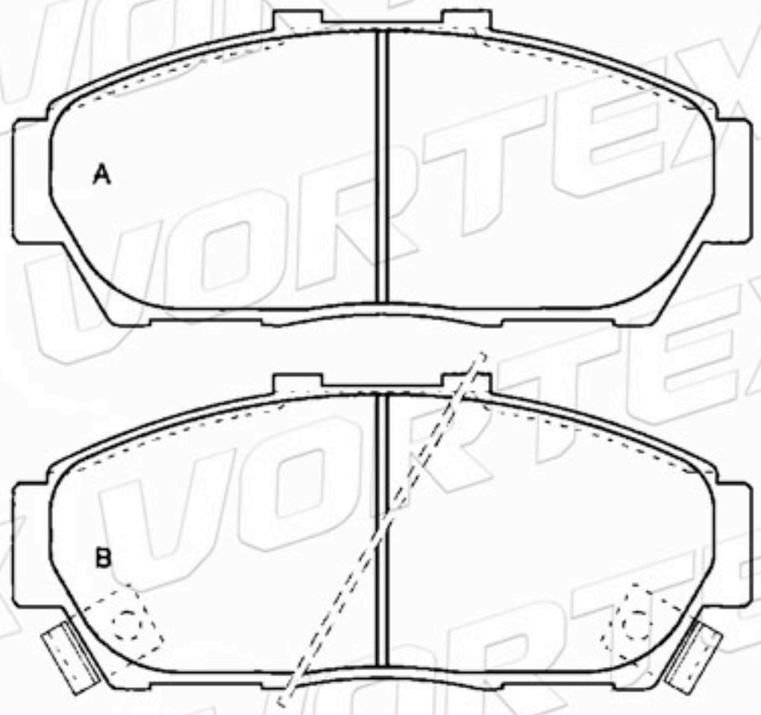

95659640	130.9	71.4	17.0	4	CITROEN

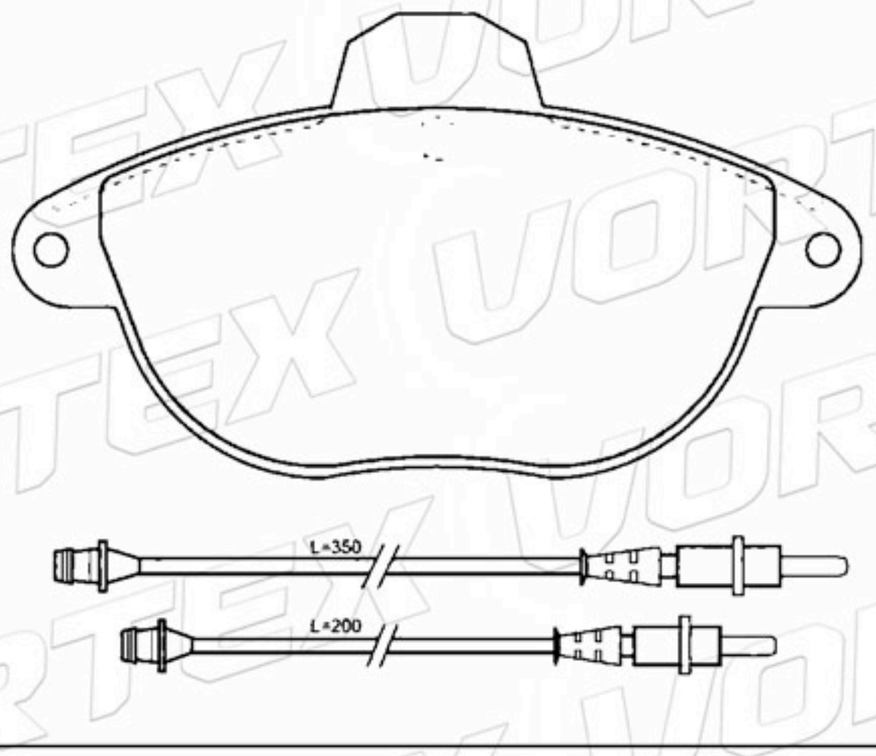

26290-TA000	117.5	53.2	14.8	2A-2B	SUBARU

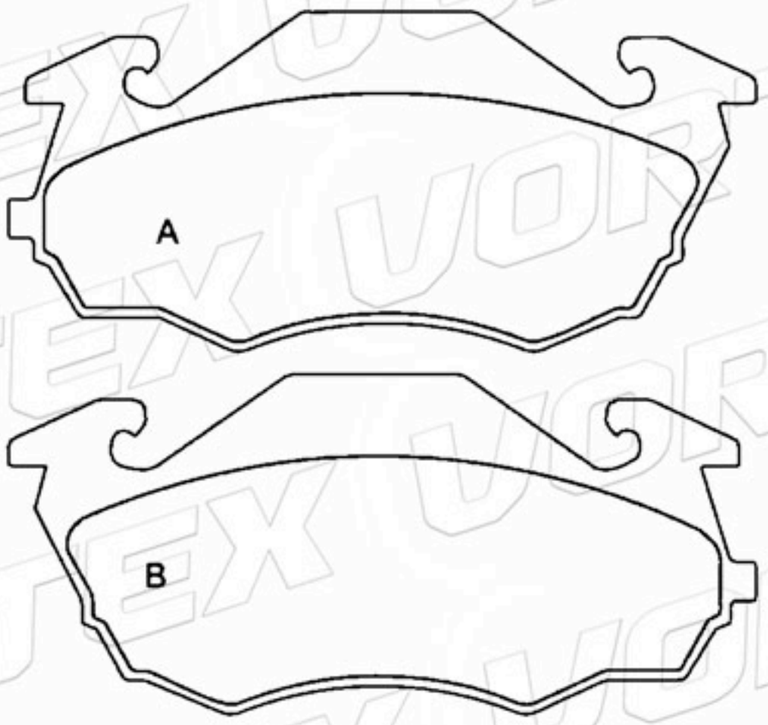

D524-7406	165.0 172.3	54.7 63.8	18.0 16.0	2A- 1B-1C	CHRYSLER DODGE PLYMOUTH

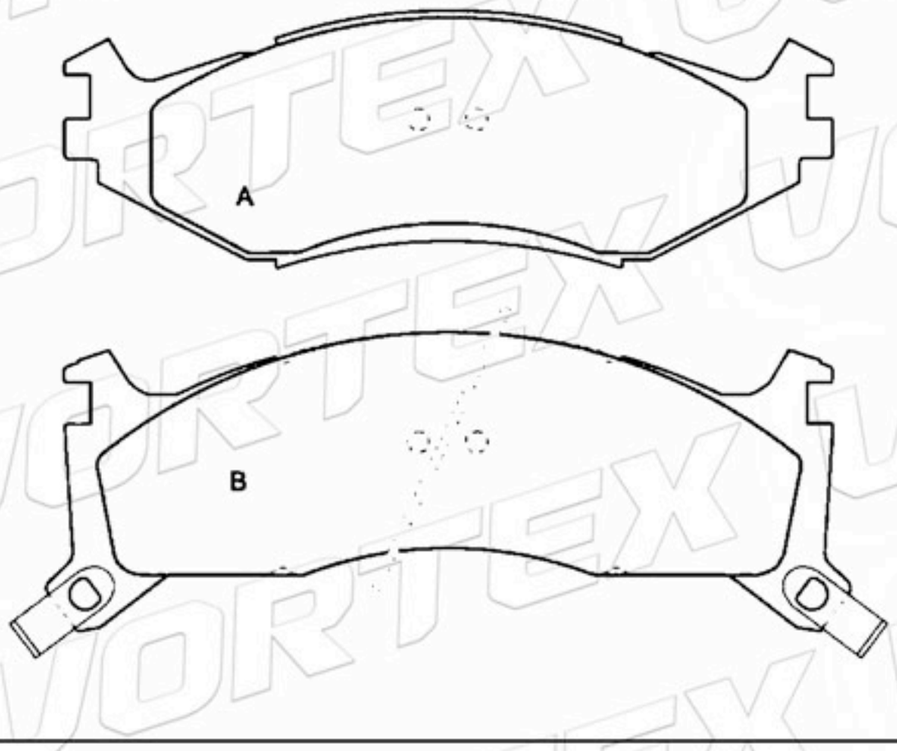

D629-7508	119.3	82.3	17.8	2A-2B	TOYOTA

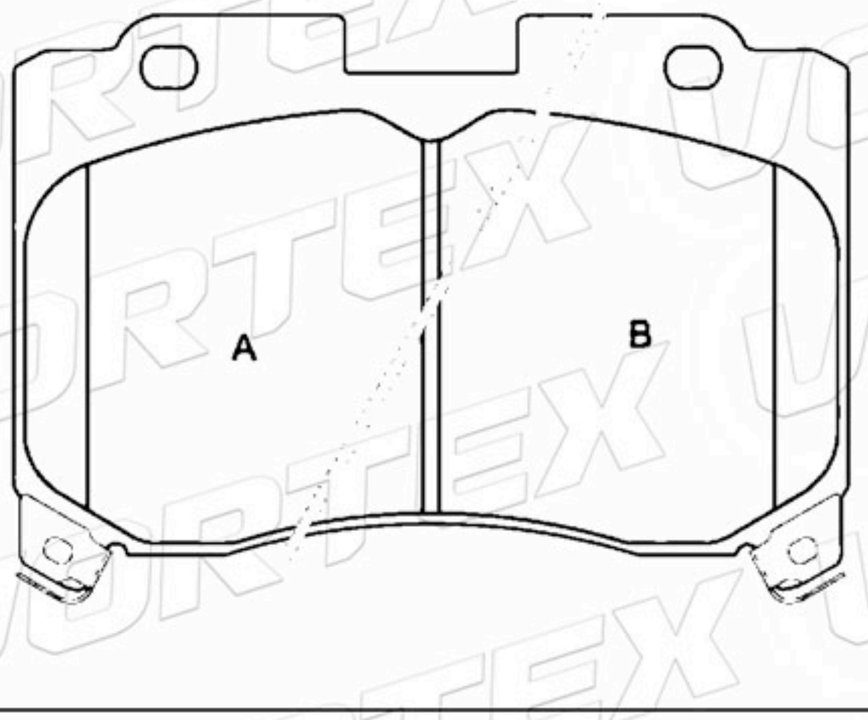

www.vortexautoparts.com
info@vortexautoparts.com
F&F Tower, Oficina 33-A, Calle 50, Ciudad de Panamá

QS 9000 TÜV CERTIFIED ISO-9001 ISO-14001
SGS
GERMAN TECHNOLOGY

Catálogo de Pastillas de Freno

D630-7509	80.8	68.8	16.5	2A-2B	TOYOTA

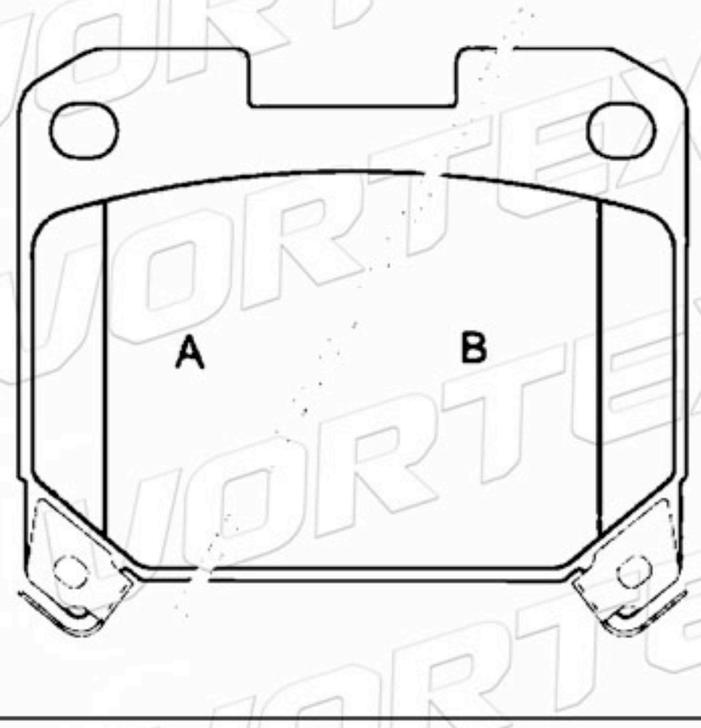

D838-7713	87.3	47.5	15.0	4	VOLVO MITSUBISHI

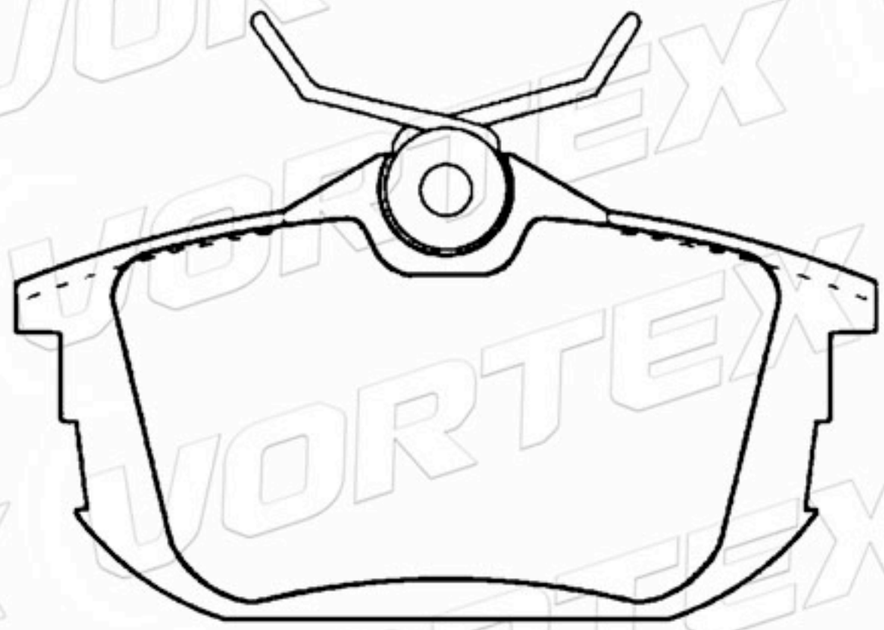

MN125772	87.3	47.5	15.0	4	VOLVO MITSUBISHI

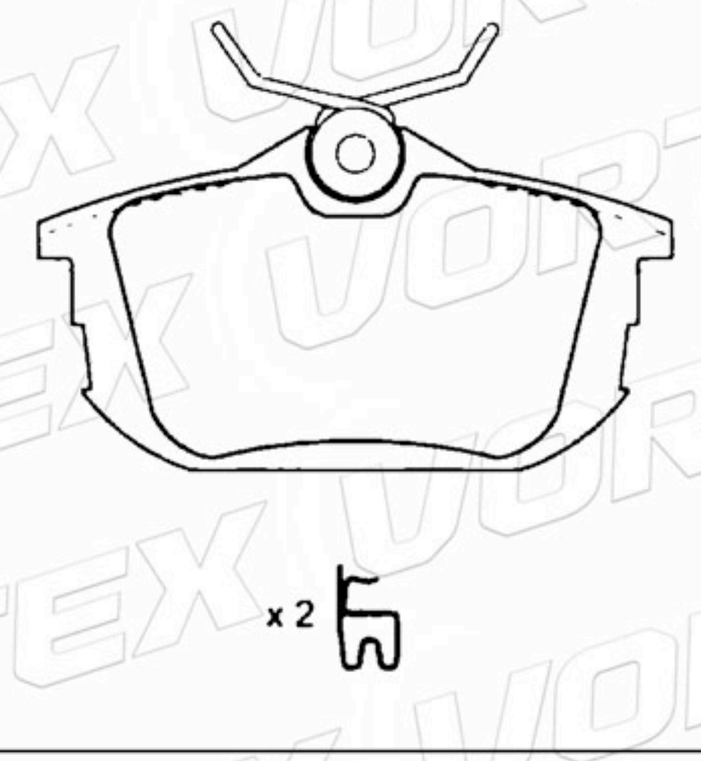

41060-17U90	151.0	51.7	17.0	2A- 1B-1C	NISSAN

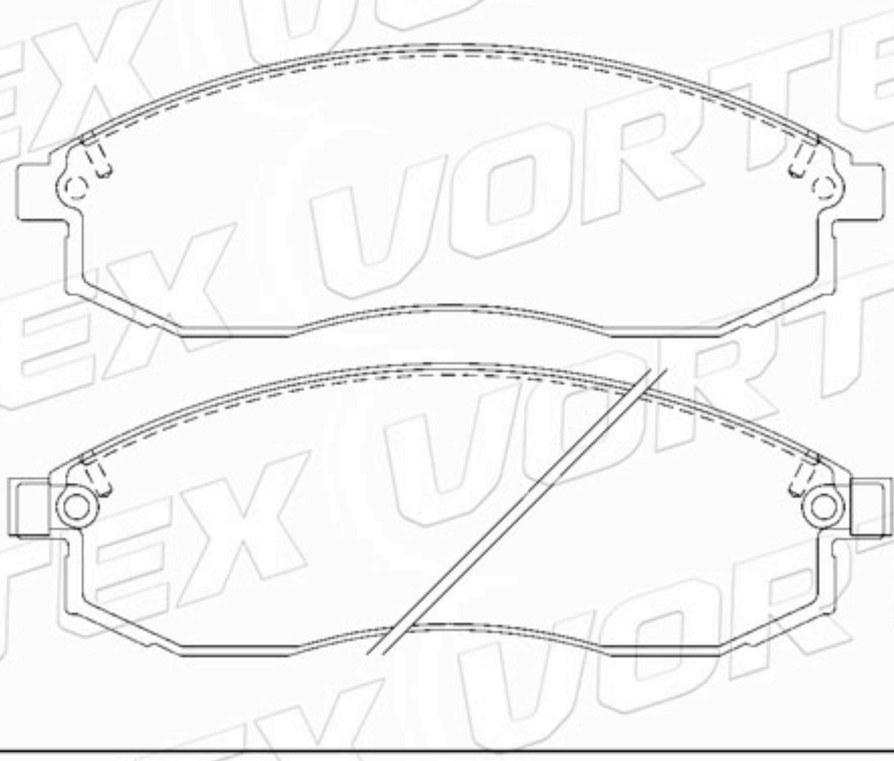

9940082	109.7	73.1	18.0	2A-2B	ALFA

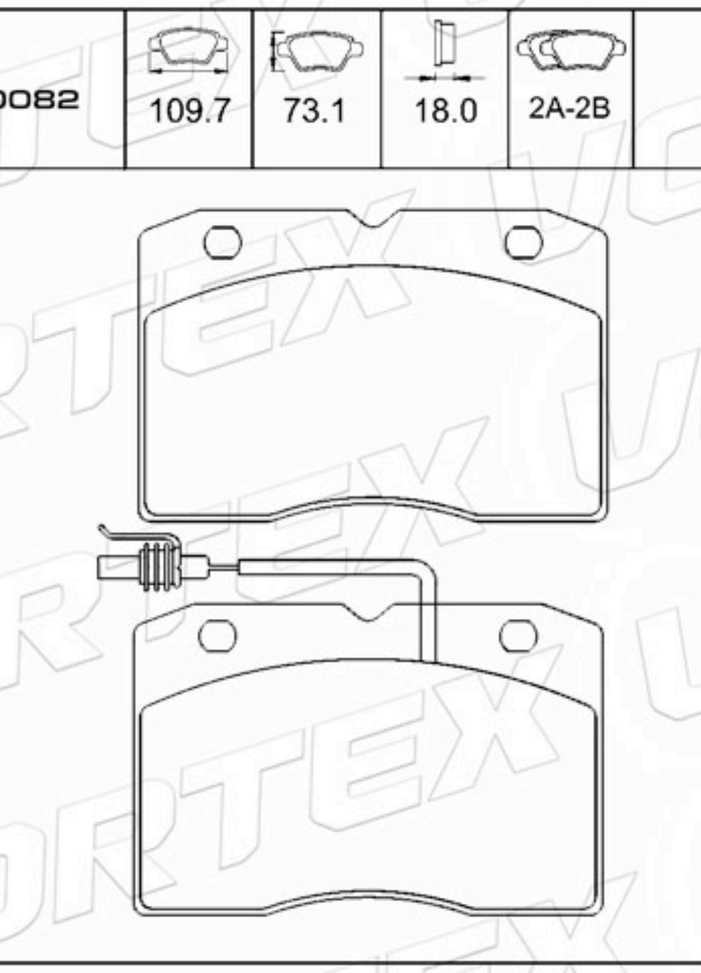

D781-7649	151.4 150.2	57.5	17.8	2A-2B	BMW

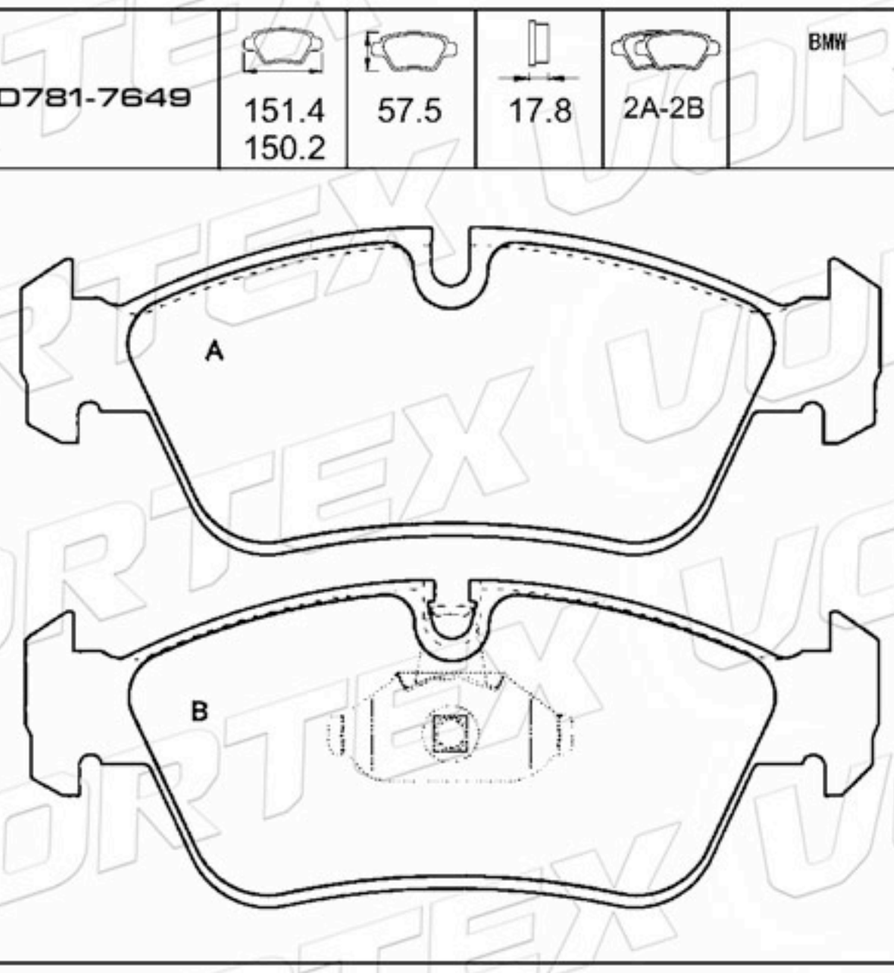

www.vortexautoparts.com
info@vortexautoparts.com
F&F Tower, Oficina 33-A, Calle 50, Ciudad de Panamá

Catálogo de Pastillas de Freno

71713143	156.4 155.2	63.8 59.3	19.0	2A-2B	ALFA ROMEO

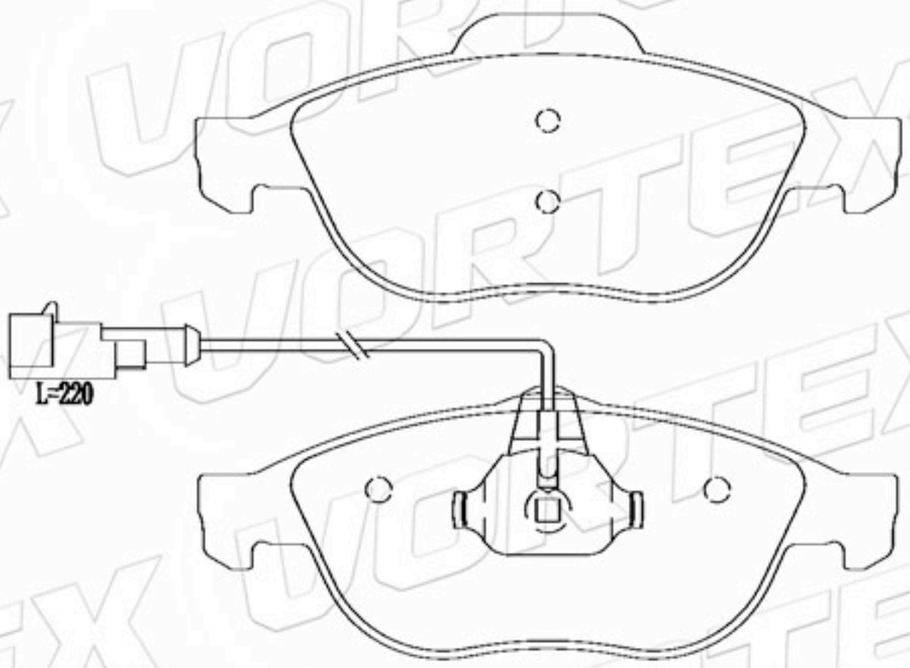

D625-7502A	141.8	45.5	15.0	2A- 1B-1C	JEEP

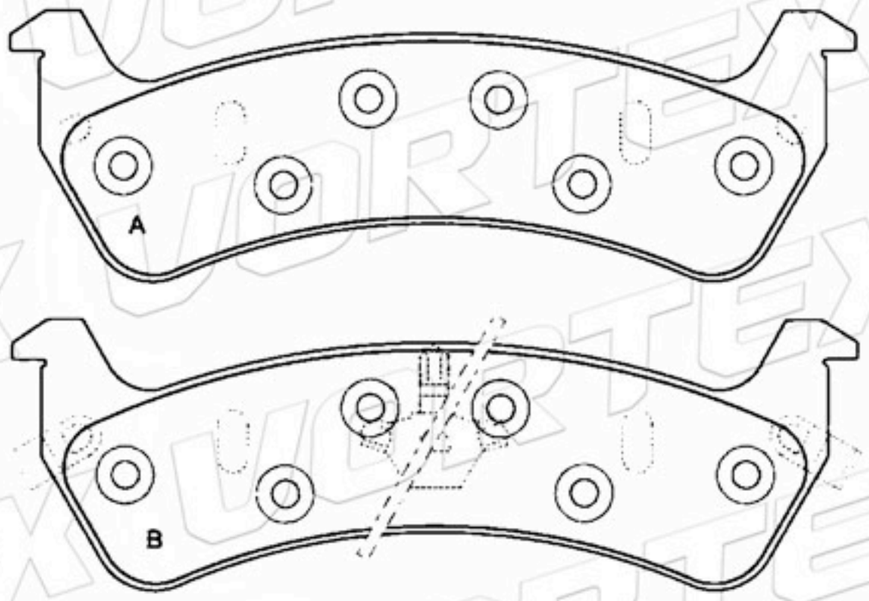

D611-7298	119.2	73.7 72.0	15.0	2A- 1B-1C	TOYOTA

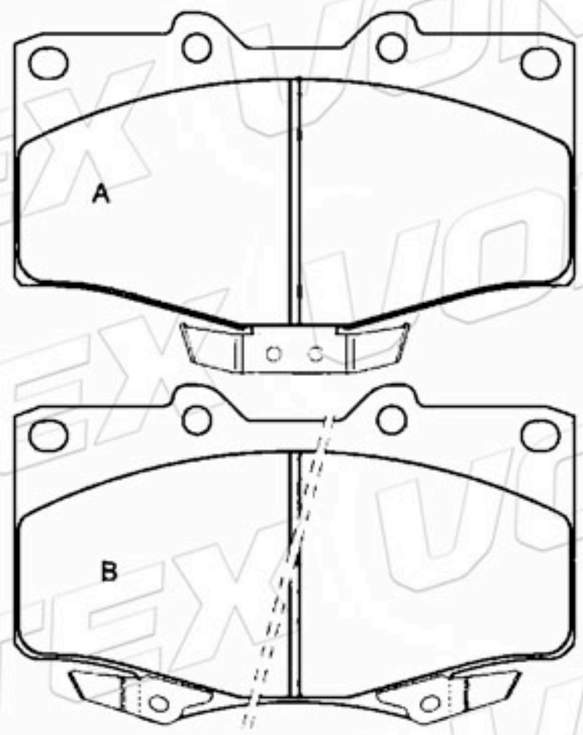

D1499-8254	131.0	47.6	18.0	2A-2B	RENAULT CITROEN PEUGEOT

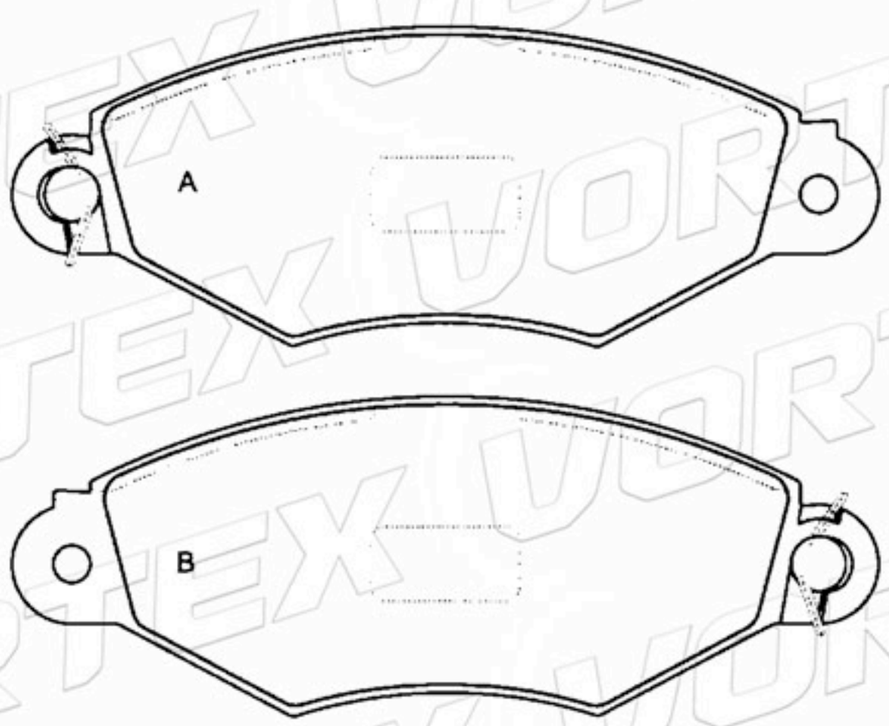

D536-7418	89.0	47.5	14.5	2A- 1B-1C	HONDA

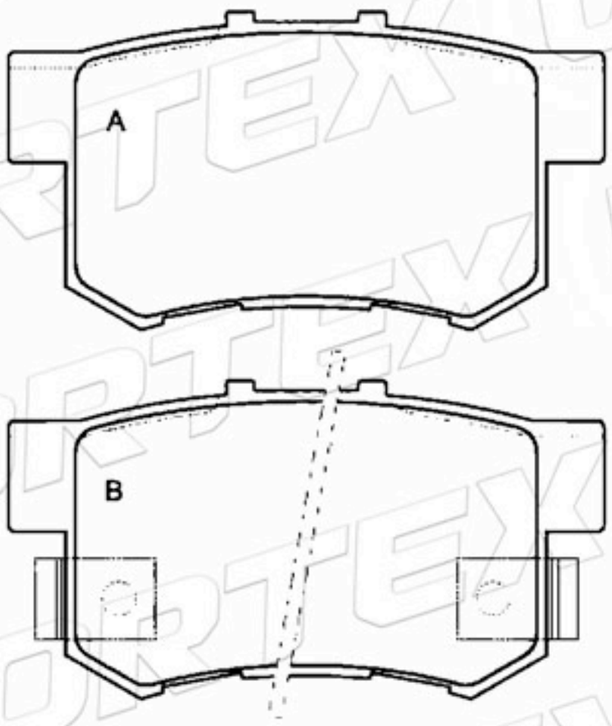

V9118-D002	88.8	49.5	14.0	2A-2B	DAIHATSU

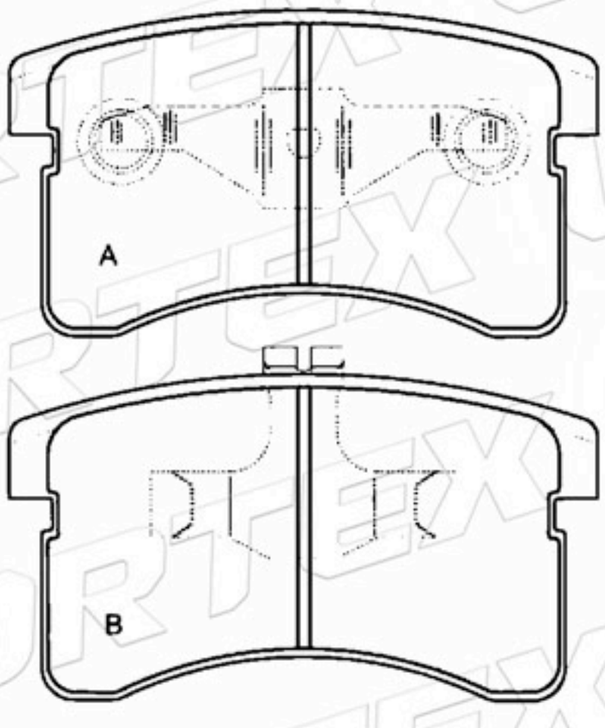

www.vortexautoparts.com
info@vortexautoparts.com
F&F Tower, Oficina 33-A, Calle 50, Ciudad de Panamá

Catálogo de Pastillas de Freno

D582-7462	141.0	56.5	15.5	4	TOYOTA

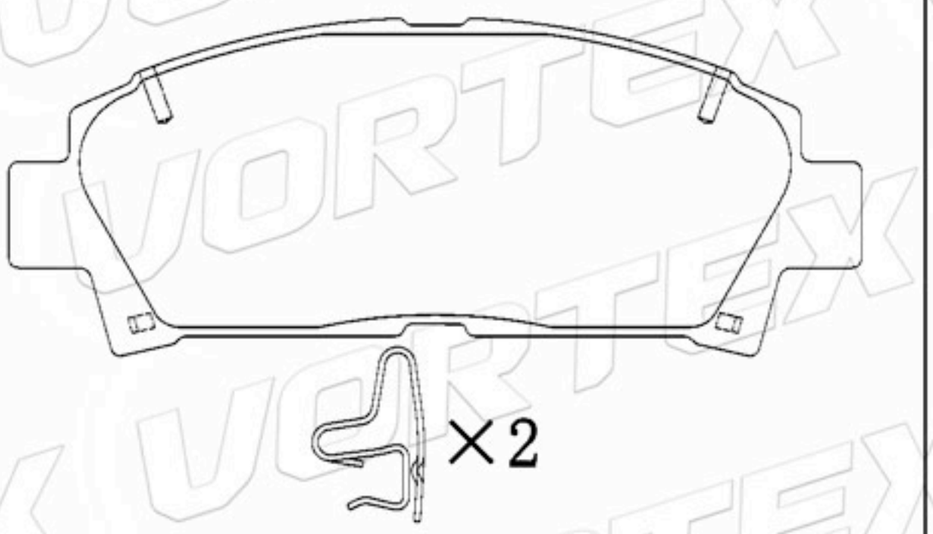

D613-7491	122.0	41.0	15.5	2A-2B	LEXUS

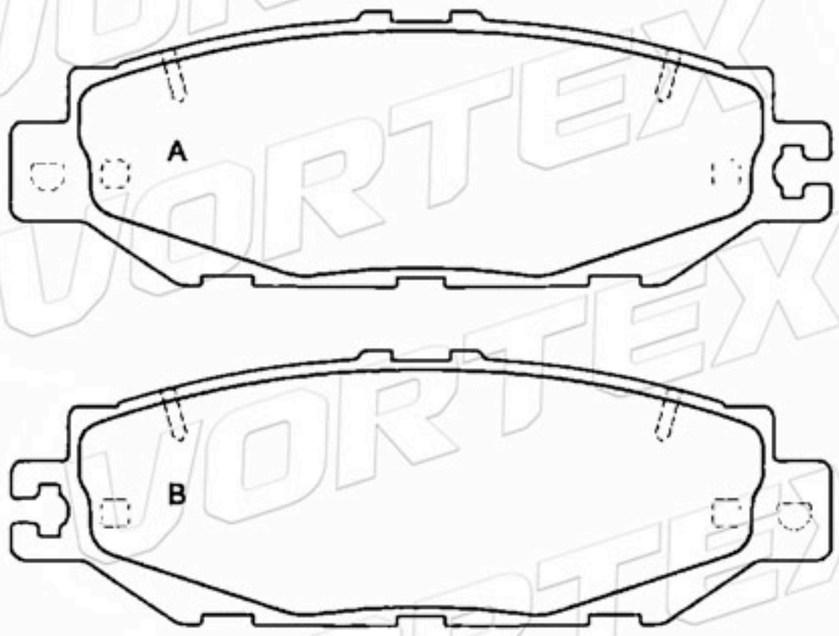

D612-7490	144.0	63.8	17.8	2A-2B	LEXUS

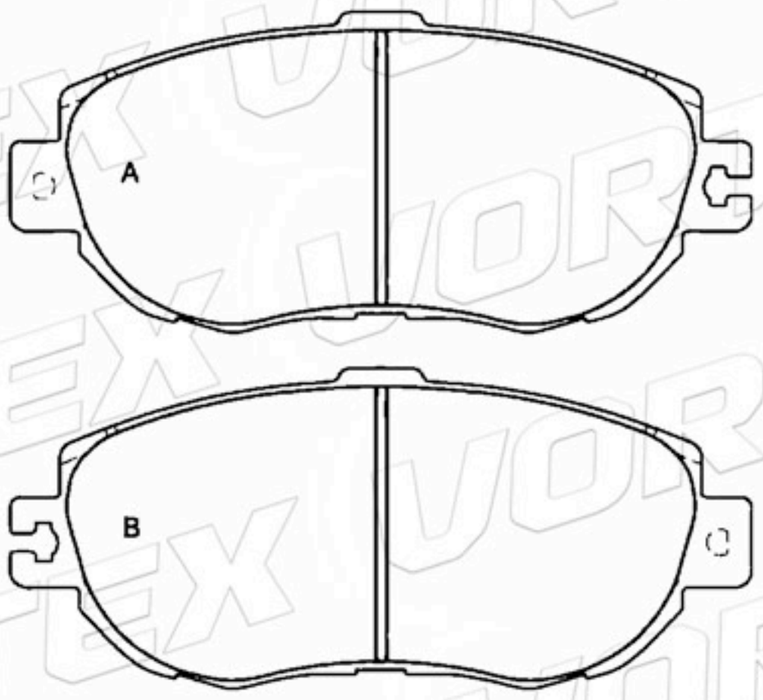

D631-7510	81.2	60.0 69.0	16.0	2A-2B	MITSUBISHI

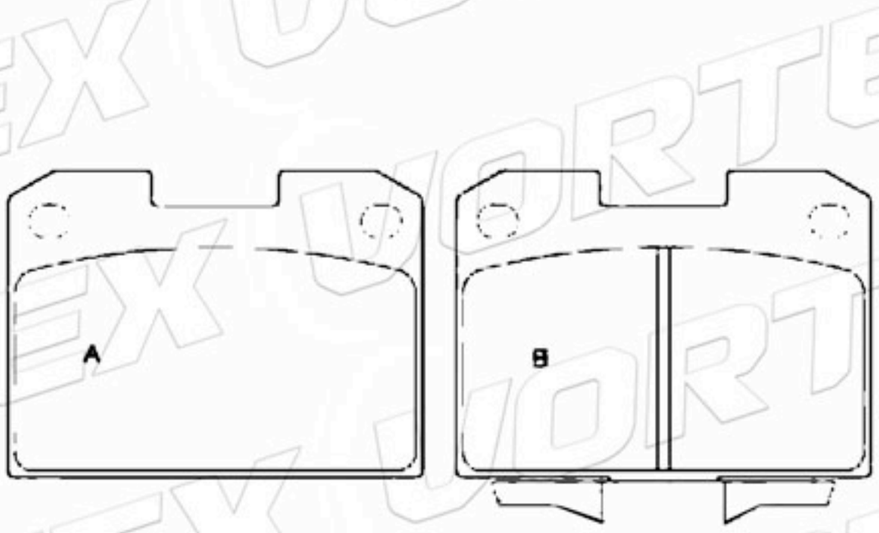

V9118-X025	128.0	53.3	15.2	4	MAZDA

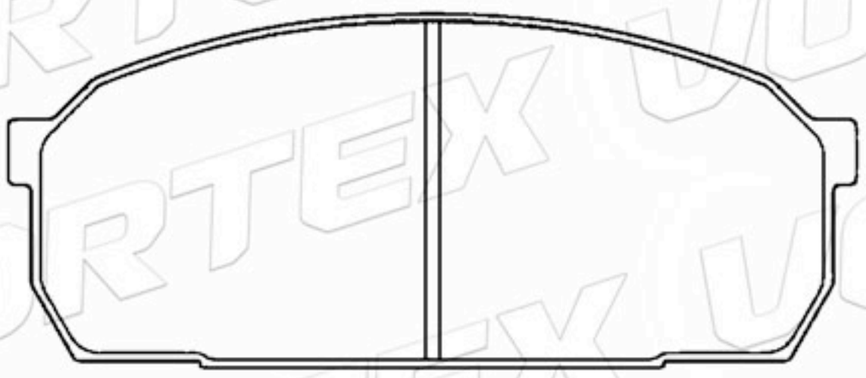

41060-21T90	142.0	54.5	18.0	4	NISSAN



www.vortexautoparts.com
info@vortexautoparts.com
F&F Tower, Oficina 33-A, Calle 50, Ciudad de Panamá

ISO-14001

Catálogo de Pastillas de Freno

D1591-8802	61.8	56.5	15.5	4	MERCEDES

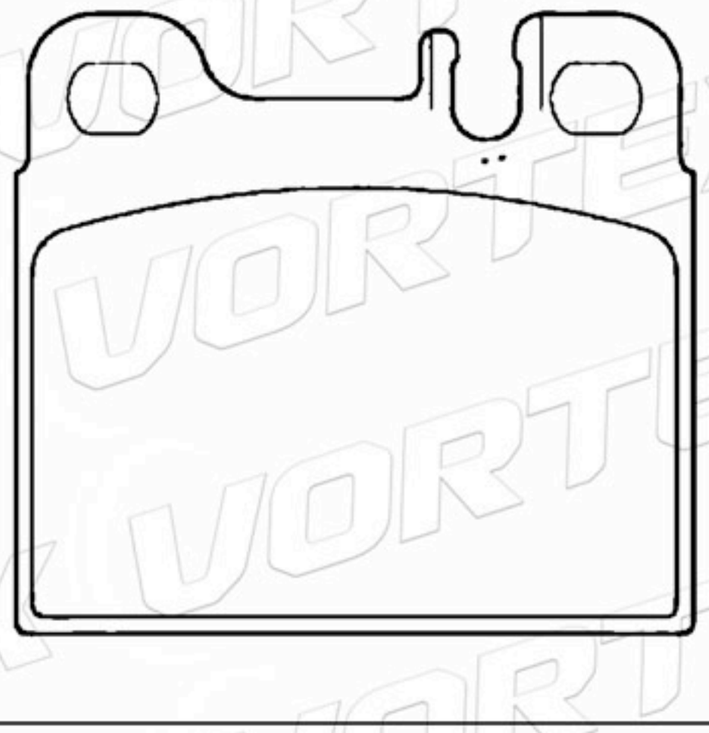

D663-7514	102.1	43.0	12.0	2A-1B-1C	MAZDA

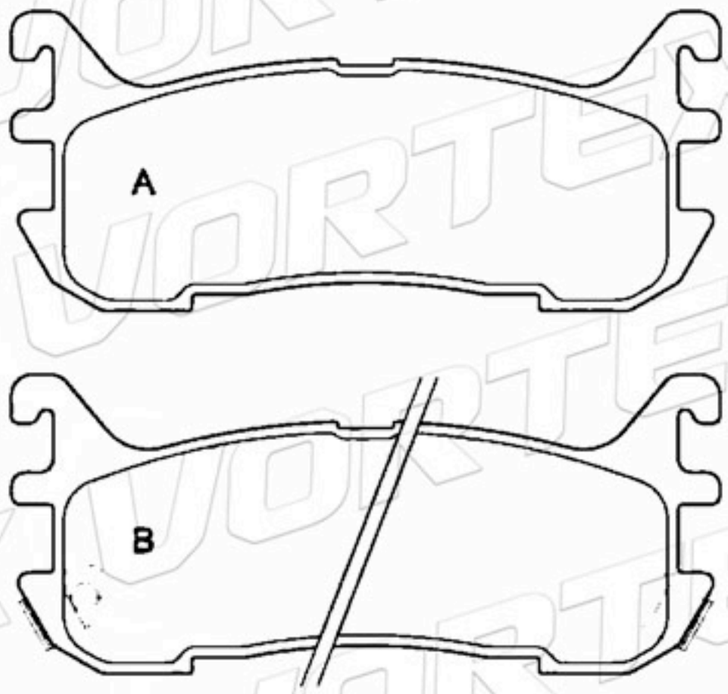

D635-7513	110.2	57.2	13.2	4	MAZDA

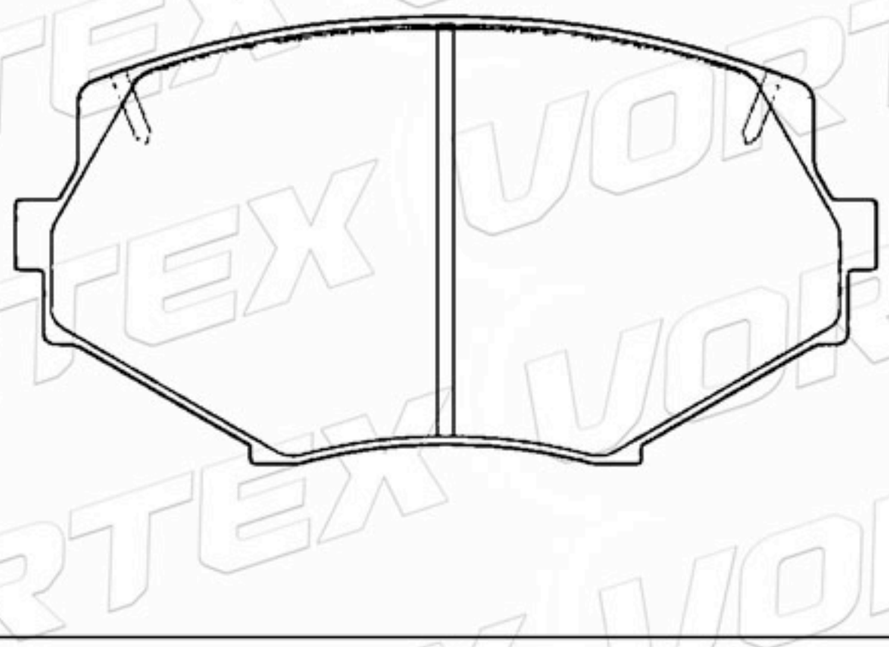

D707-7581	116.9	59.5	17.0	4	TOYOTA

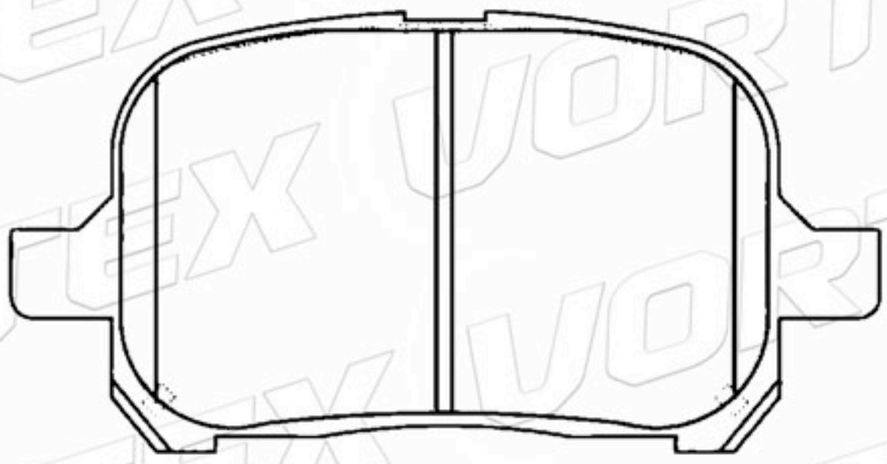

41060-37J90	170.0	54.8	18.0	4	NISSAN

D1250-8368	116.5	57.1	17.0	4	MERCEDES

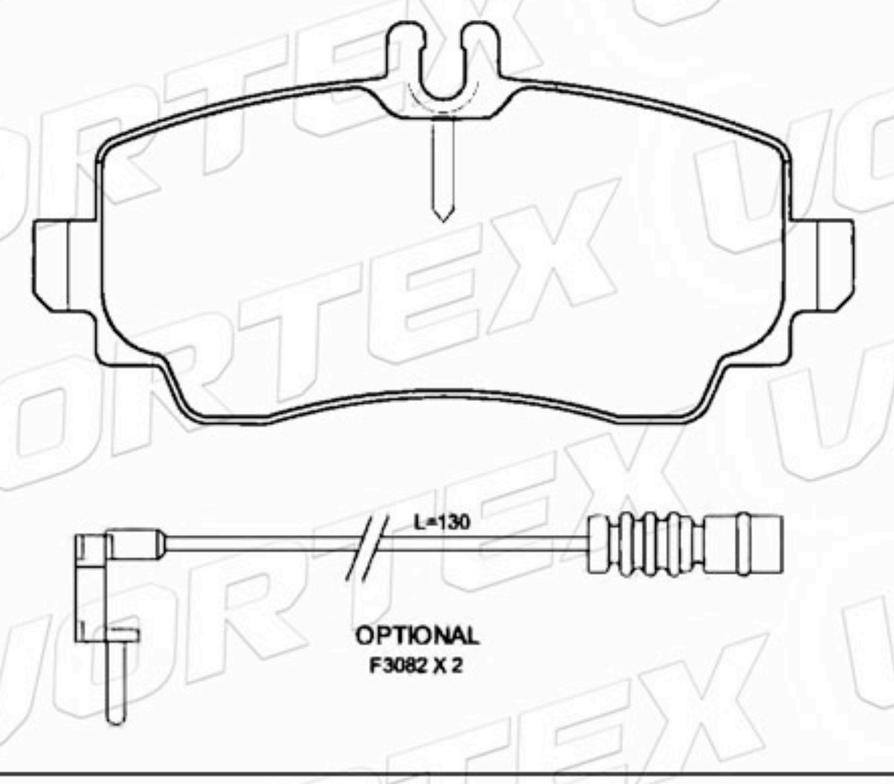

www.vortexautoparts.com
info@vortexautoparts.com
F&F Tower, Oficina 33-A, Calle 50, Ciudad de Panamá

QS 9000 TÜV CERTIFIED ISO-9001 ISO-14001
SGS
GERMAN TECHNOLOGY

Catálogo de Pastillas de Freno

1684201220	116.5	57.1	17.0	4	MERCEDES

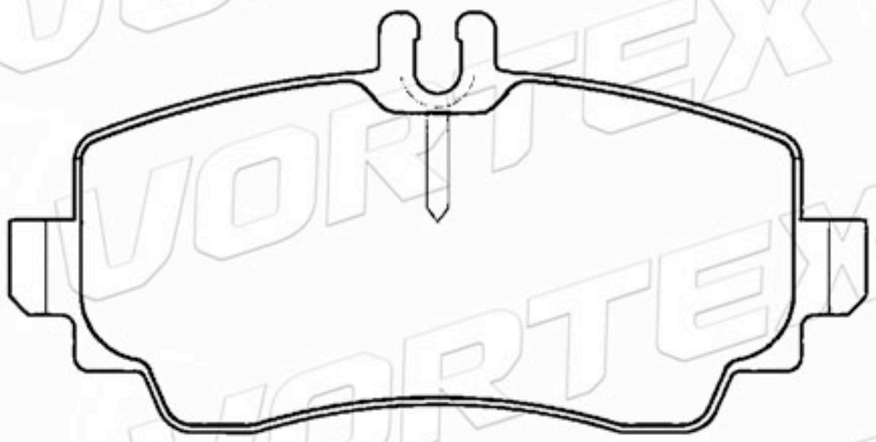

26290-KC000	112.1 98.1	39.1	14.0	2A-2B	SUBARU

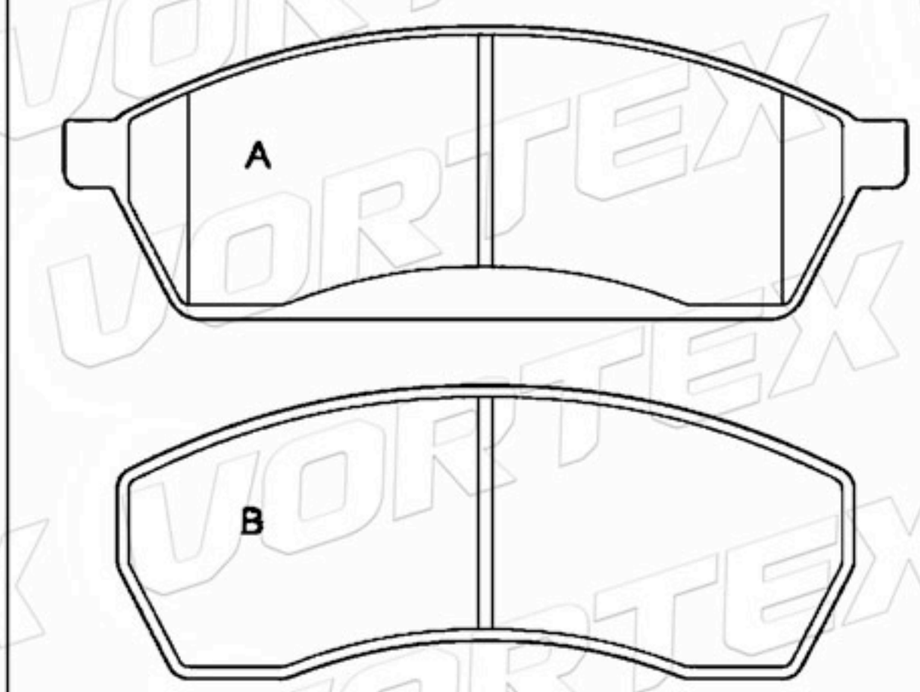

D642-7470	164.1 164.7	54.8 51.6	16.0	2A-2B	FORD USA

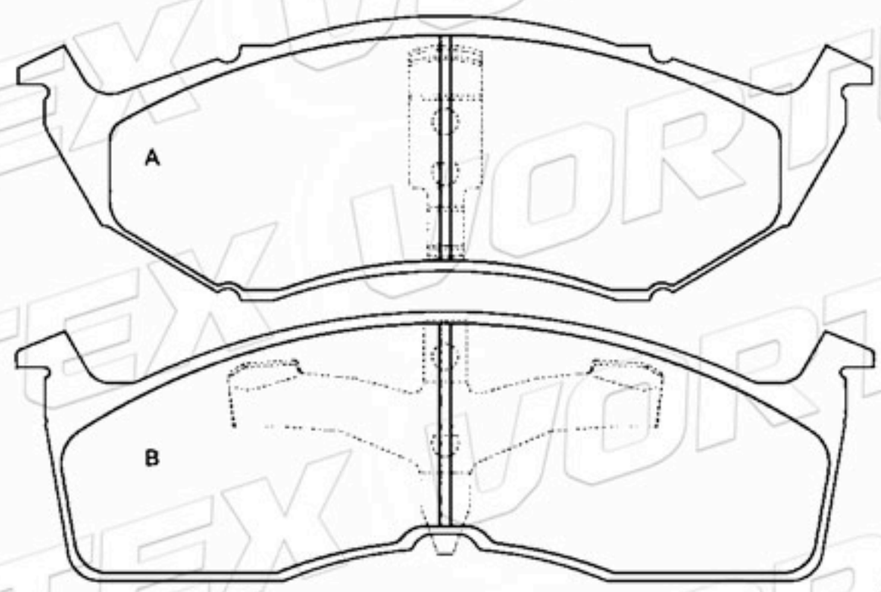

D594-7473	131.7	75.0	17.5	4	PORSCHE

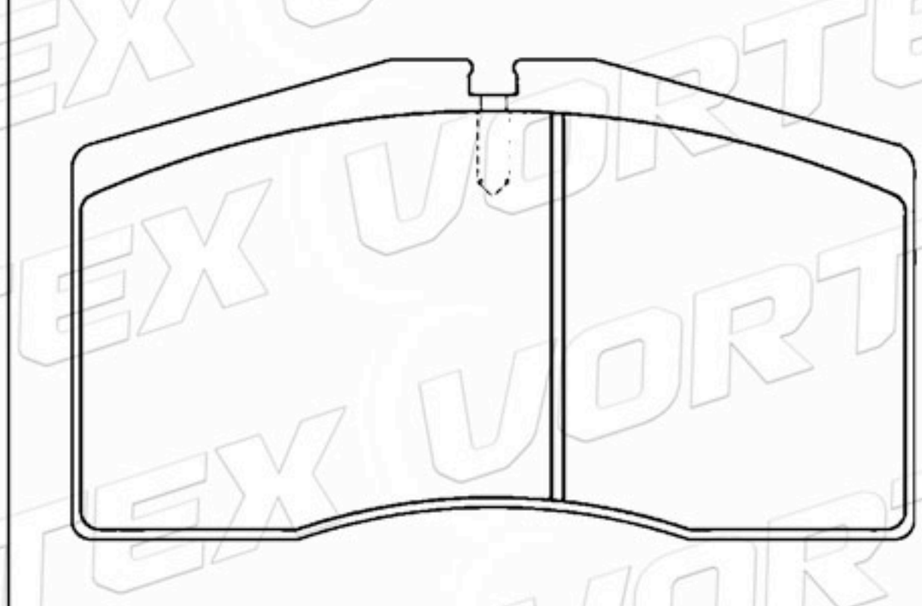

D2091-9327	138.8	66.5	18.0	4	RENAULT

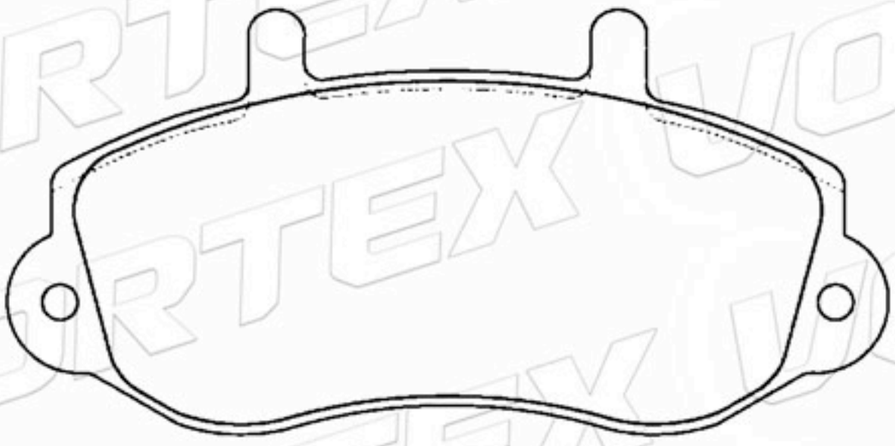

9940082	109.7	73.1	18.0	2A-2B	IVECO FIAT

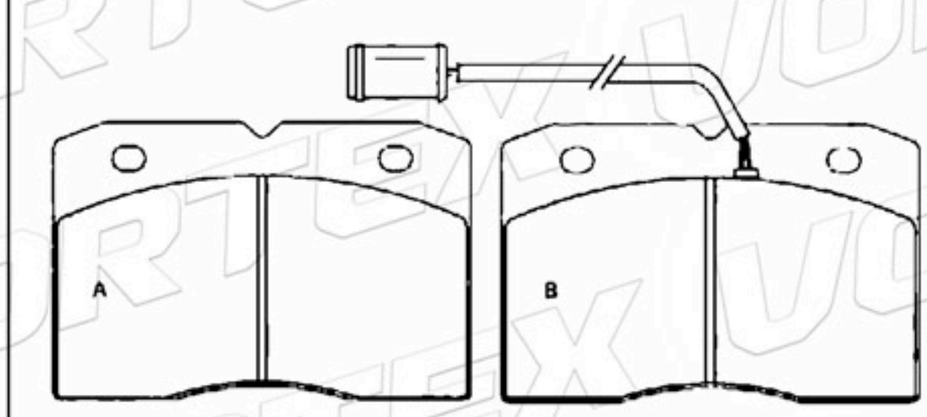

www.vortexautoparts.com
info@vortexautoparts.com
F&F Tower, Oficina 33-A, Calle 50, Ciudad de Panamá

Catálogo de Pastillas de Freno

6015860045	149.0	69.0	18.0	2A-2B	IVECO FIAT

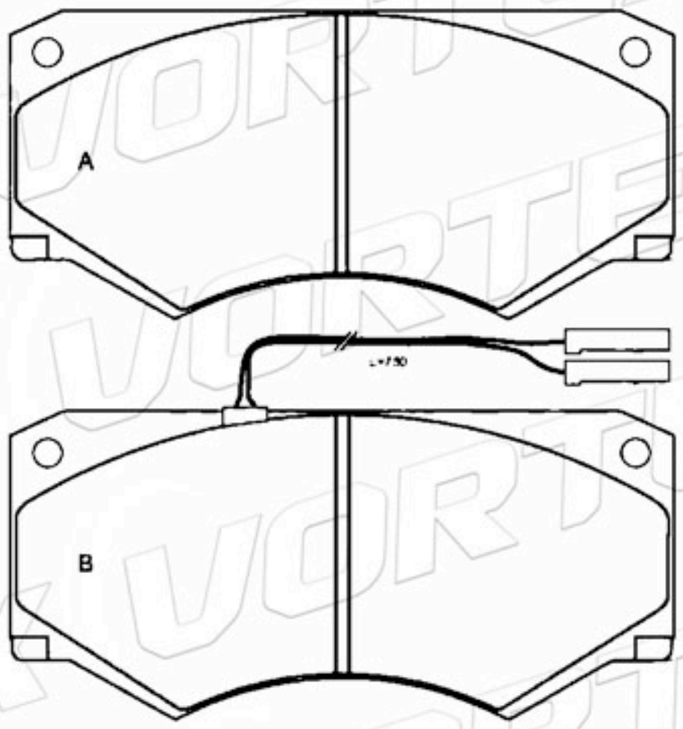

71772209	151.3	52.0	17.9	2A-2B	FIAT LANCIA

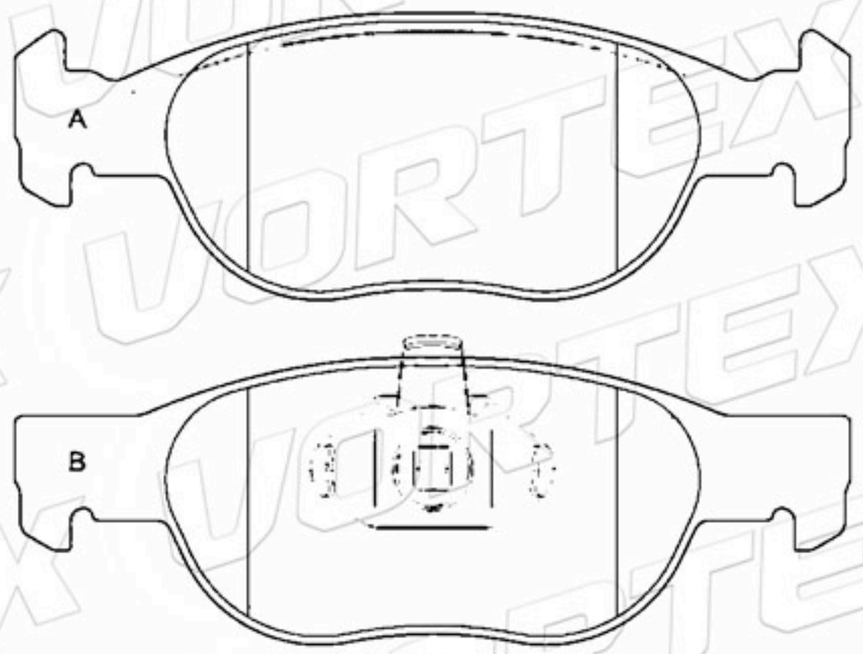

D739-7608	63.7	63.4	15.5	4	MERCEDES

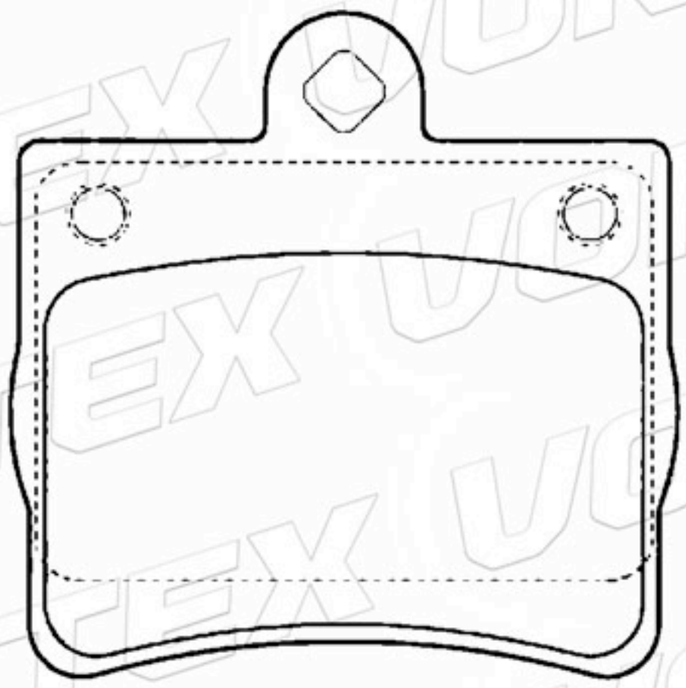

D670-7550	165.1 172.5	49.1 64.5	19.0 17.0	2A- 1B-1C	KIA

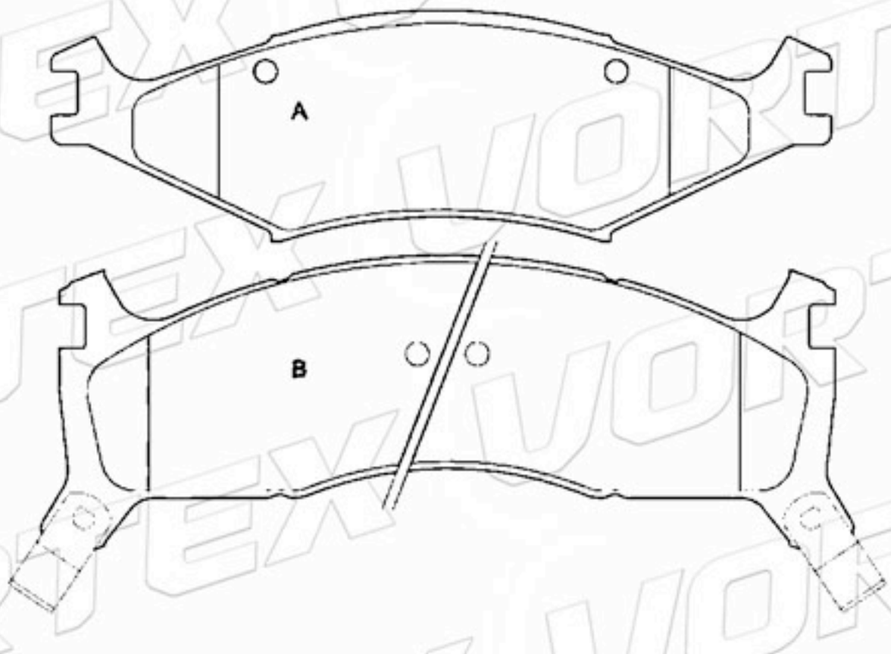

D1410-8522	154.6 155.2	64.2	20.3	2A-2B	BMW

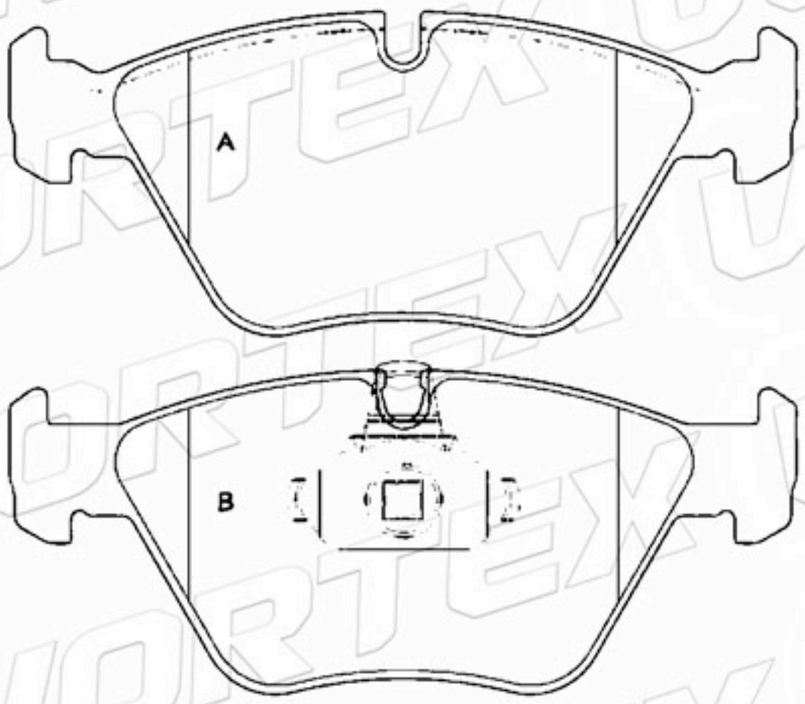

D681-7560	156.3	73.6	19.0	2A-2B	BMW

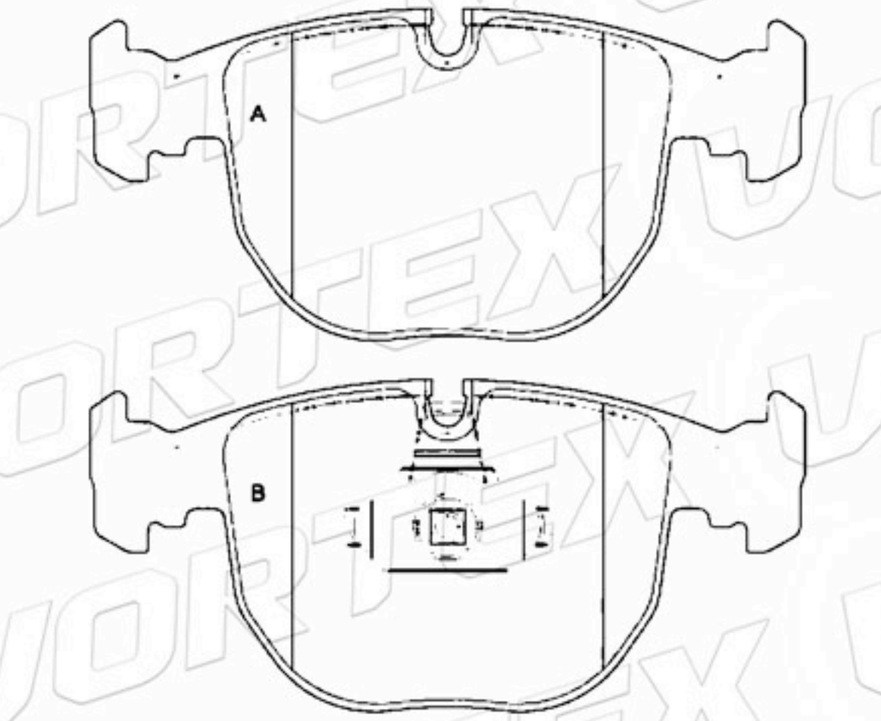

www.vortexautoparts.com
info@vortexautoparts.com
F&F Tower, Oficina 33-A, Calle 50, Ciudad de Panamá

ISO-14001
GERMAN TECHNOLOGY

Catálogo de Pastillas de Freno

MB389541	137.8	55.0	15.7	4	MITSUBISHI

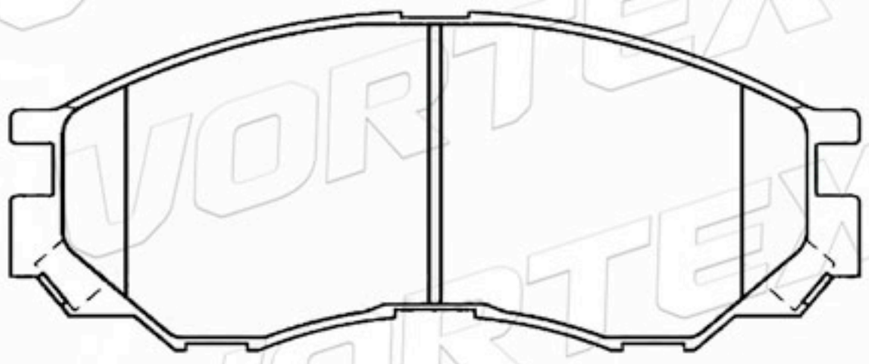

MR205256	137.8	55.0	15.7	4	MITSUBISHI

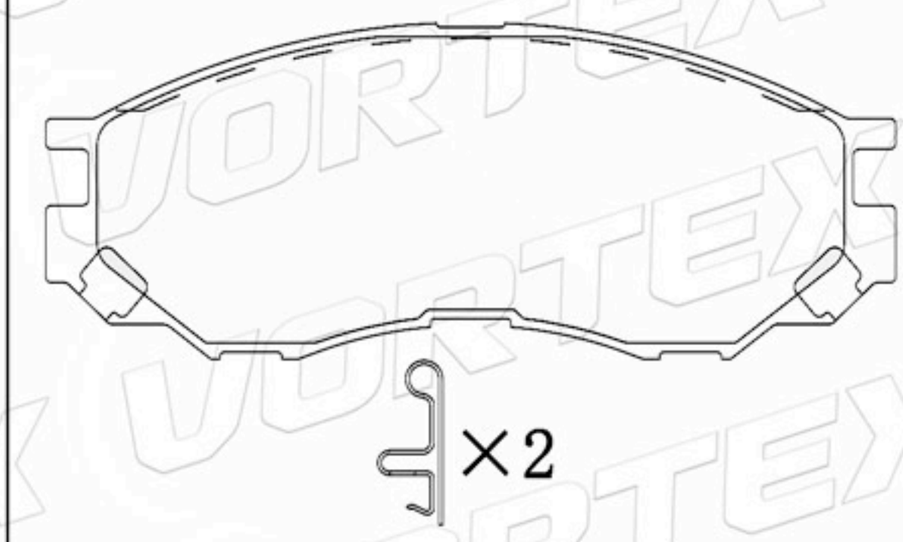

D350 8288	151.3	50.0	18.0	2A-2B	FIAT

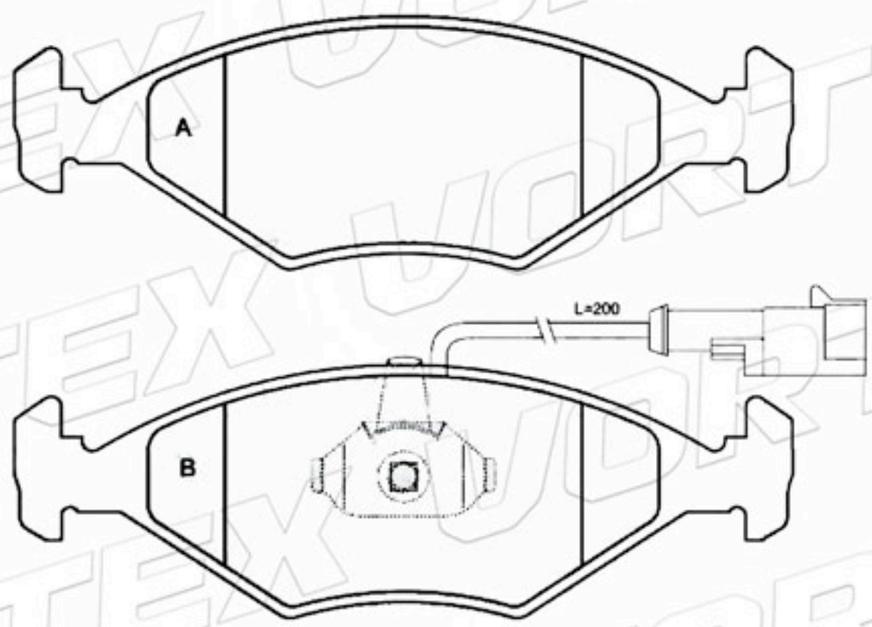

D664-7543	143.0	45.3	15.0	1A-1B 1C-1D	JEEP

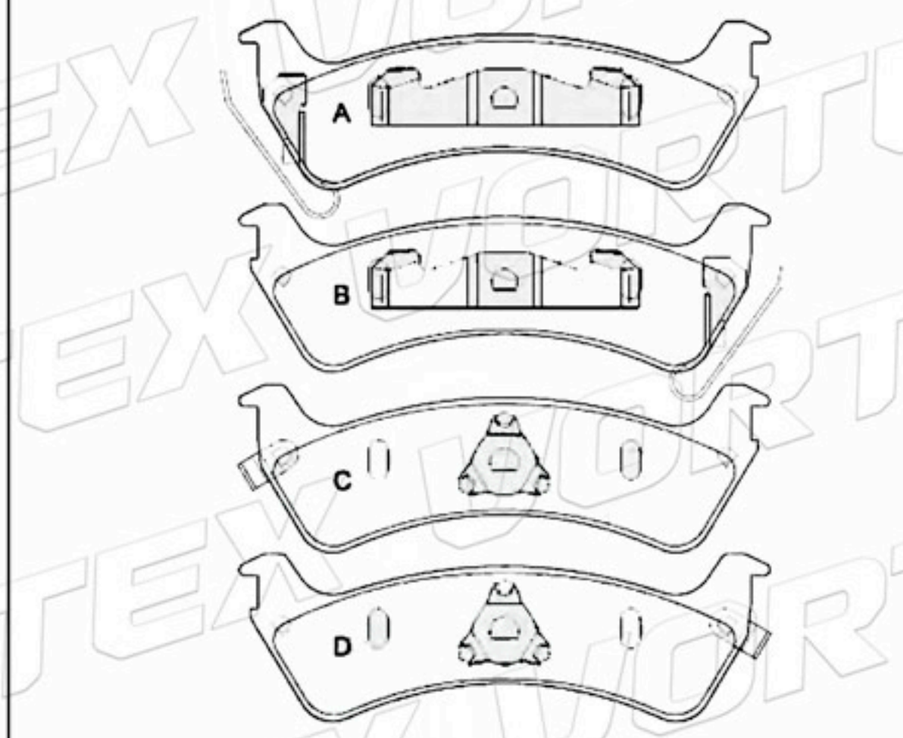

D376-7265	140.2	47.2 49.3	17.3	2A- 1B-1C	BUICK CHEVROLET

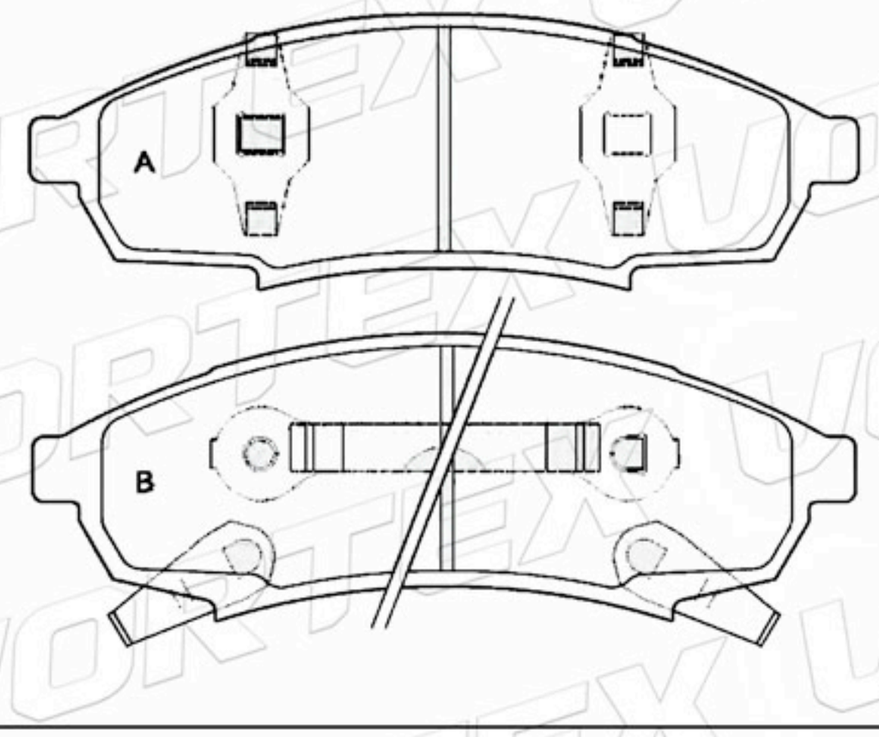

D506-7385	147.5 189.8	67.4 65.3	15.4 12.8	2A- 1B-1C	CHEVROLET OLDSMOBILE

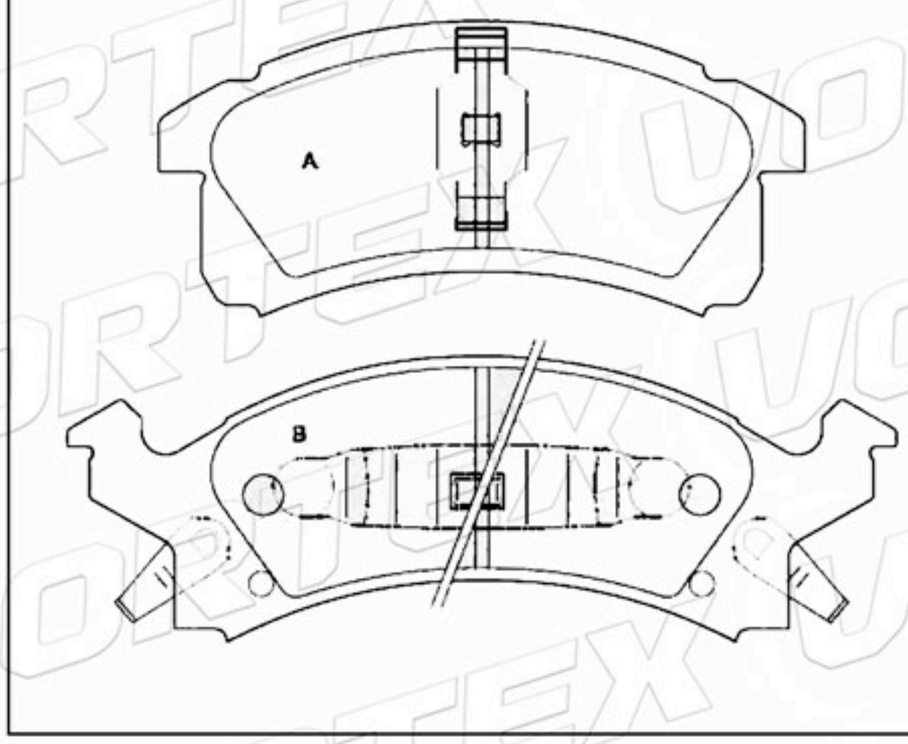

www.vortexautoparts.com
info@vortexautoparts.com
F&F Tower, Oficina 33-A, Calle 50, Ciudad de Panamá

QS 9000 TÜV CERTIFIED ISO-9001 ISO-14001
SGS
GERMAN TECHNOLOGY

Catálogo de Pastillas de Freno

D150-7082A	142.7 199.0	61.0 69.3	17.0 15.0	2A- 1B-1C	FORD USA LINCOLN MERCURY

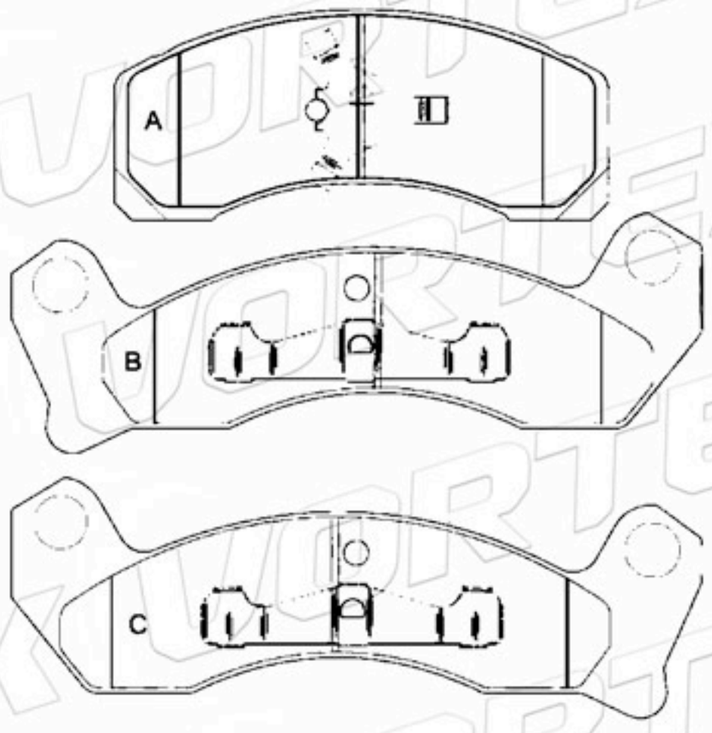

D601-7479	123.8	66.6	17.6	4	FORD USA FORD TRUCK LINCOLN

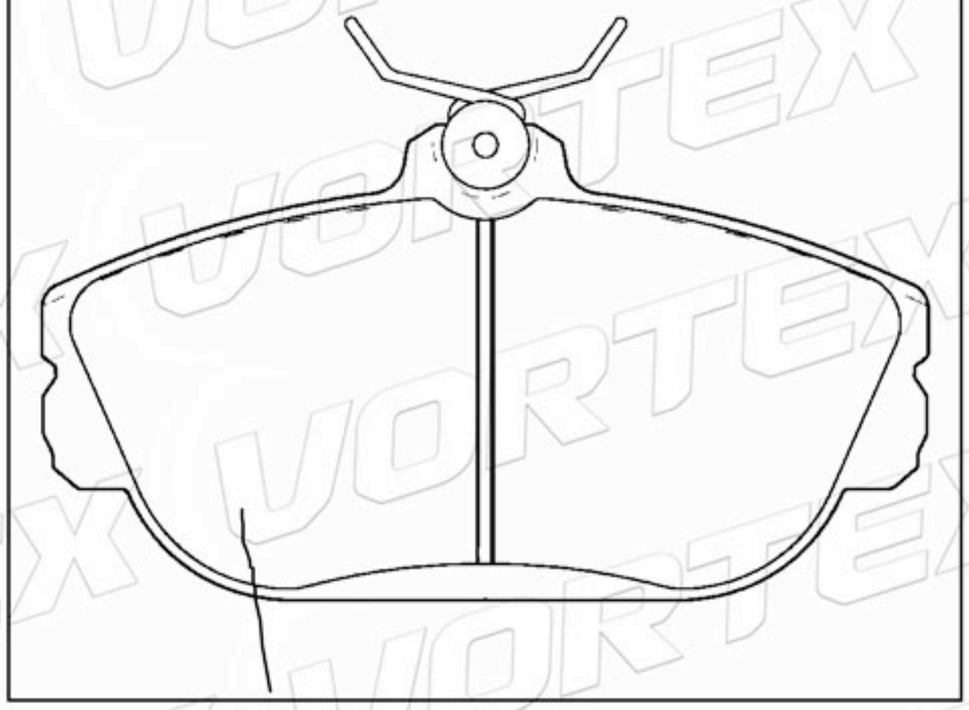

12321455	125.7 152.5	73.3 61.7	16.0 11.3	2A- 1B-1C	BUICK CHEVROLET OLDSMOBILE

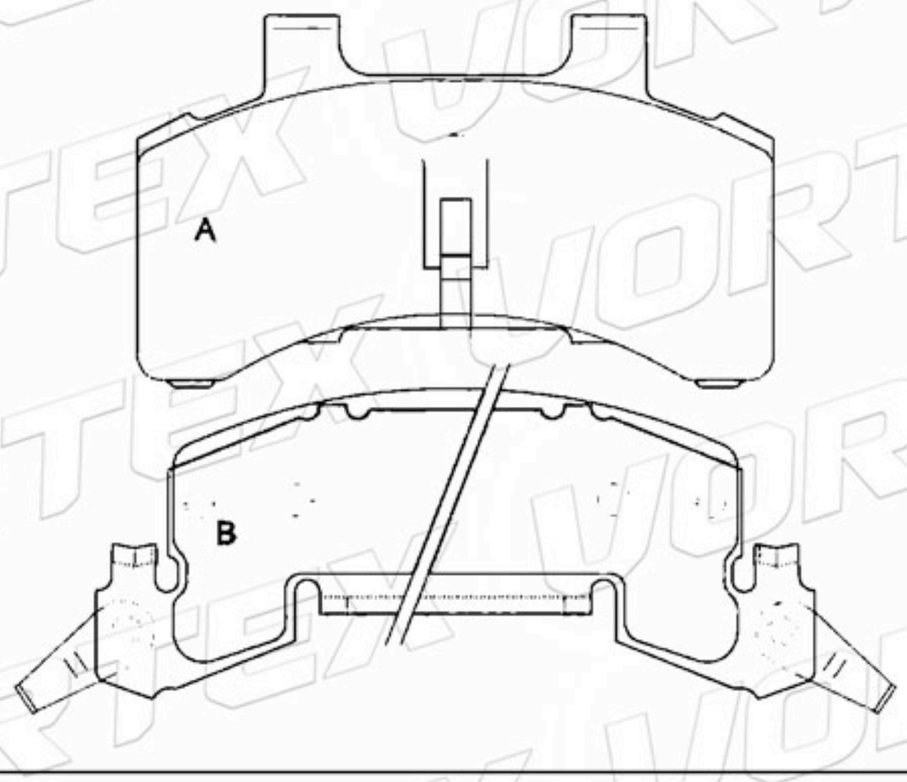

D215-7136	125.7 147.2	69.1 58.8	15.0 12.0	2A- 1B-1C	BUICK- CHEVROLET CADILLAC

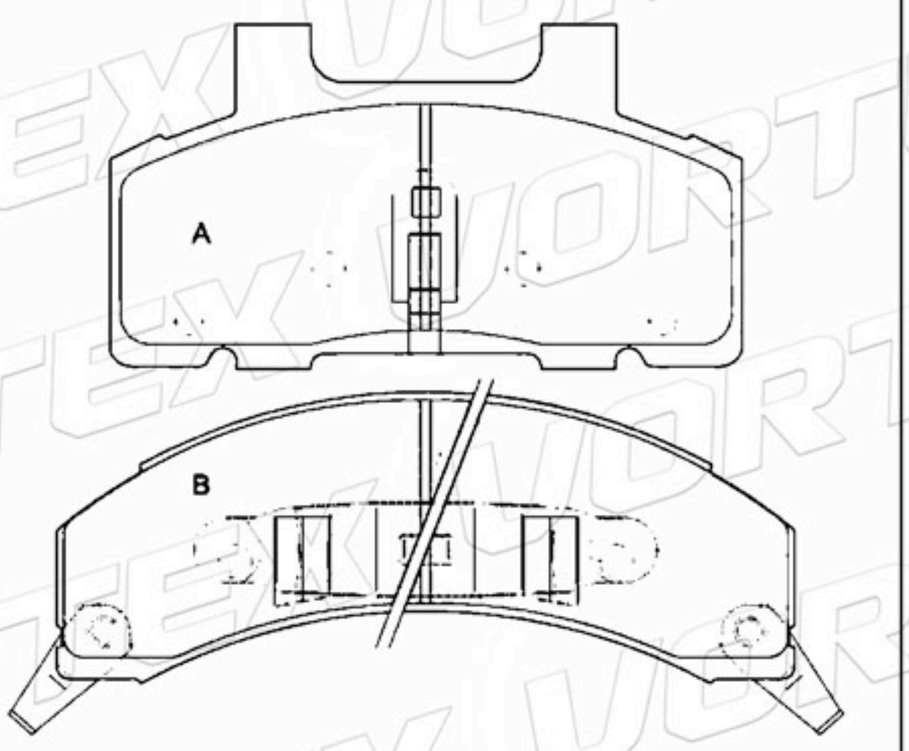

12321421	125.7 142.6	72.8 61.4	16.0 11.0	2A- 1B-1C	BUICK CADILLAC CHEVROLET

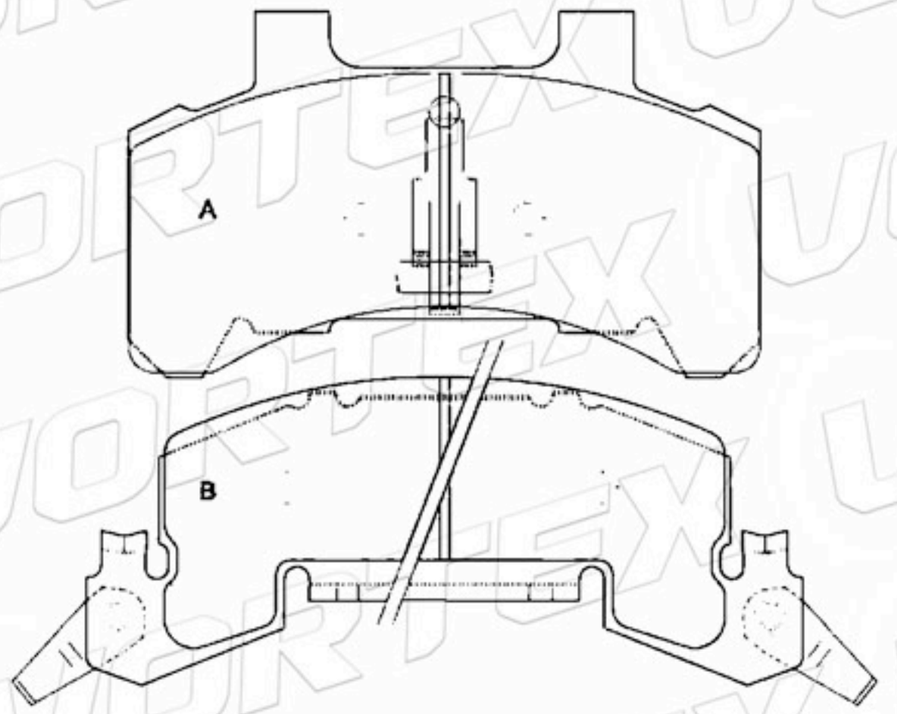

D377-7266	87.9 106.1	42.4 49.7	13.8	2A- 1B-1C	BUICK CHEVROLET OLDSMOBILE

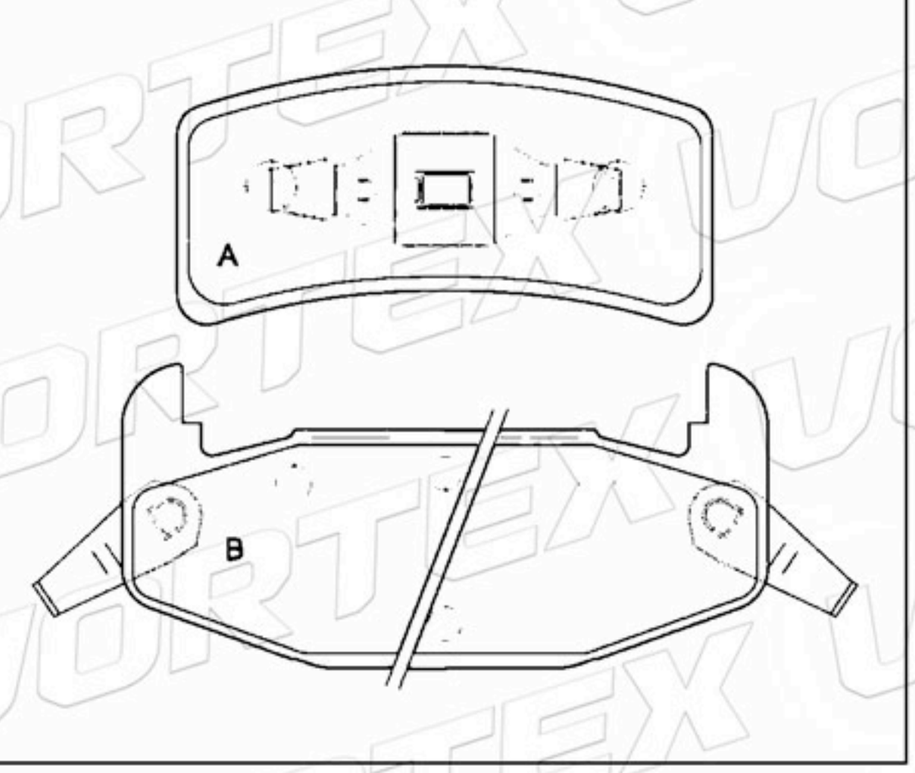

www.vortexautoparts.com
info@vortexautoparts.com
F&F Tower, Oficina 33-A, Calle 50, Ciudad de Panamá

Catálogo de Pastillas de Freno

D417-7304A	188.0	54.5	18.0	2A-1B-1C	FORD (USA) LINCOLN MERCURY

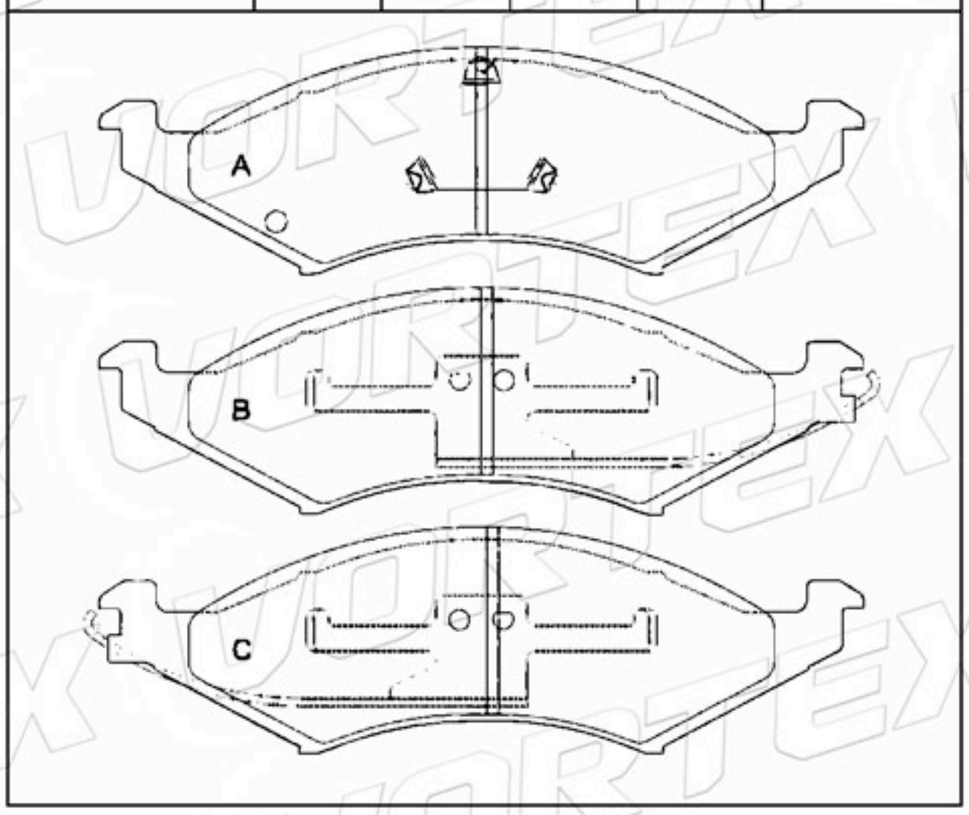

D505-7384	147.6 212.6	67.3 66.4	17.0 16.0	2A-1B-1C	BUICK-CADILLAC CHEVROLET PONTIAC

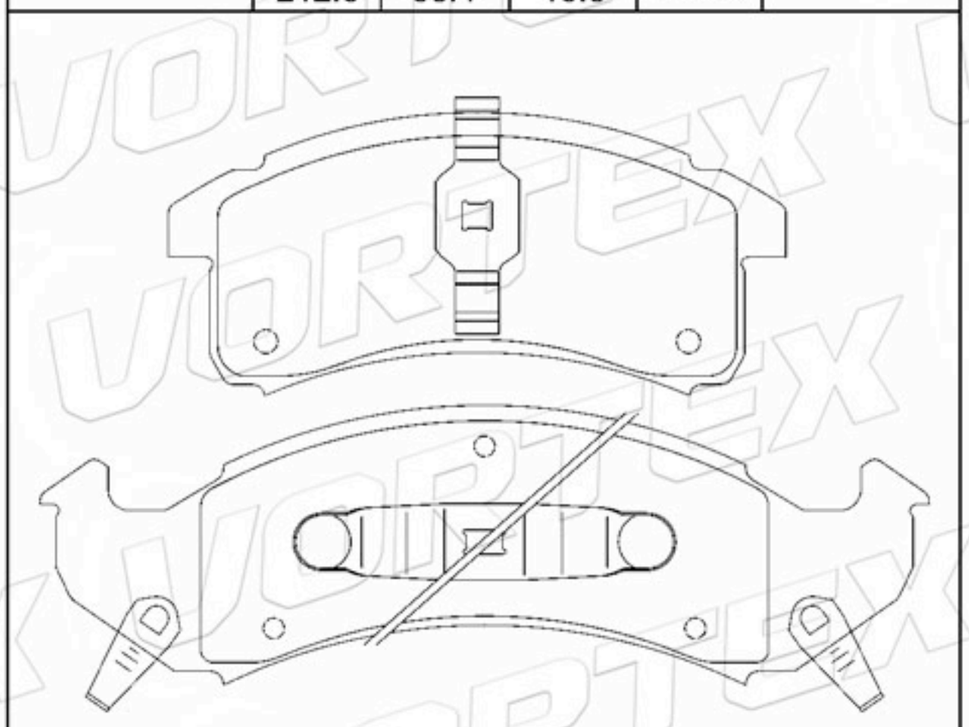

D368-7259	126.0 147.3	76.5 59.4	16.8 15.8	2A-1B-1C	CHEVROLET GMC

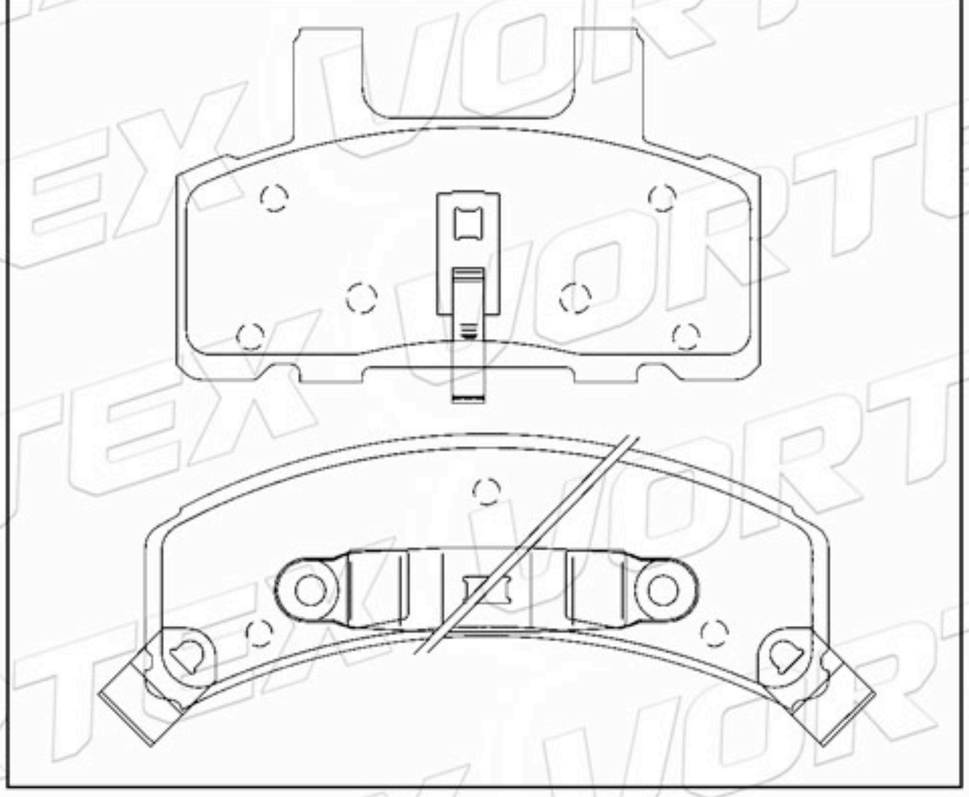

D576-7456	188.0	56.0	15.8	1A-1B 1C-1D	MERCURY NISSAN

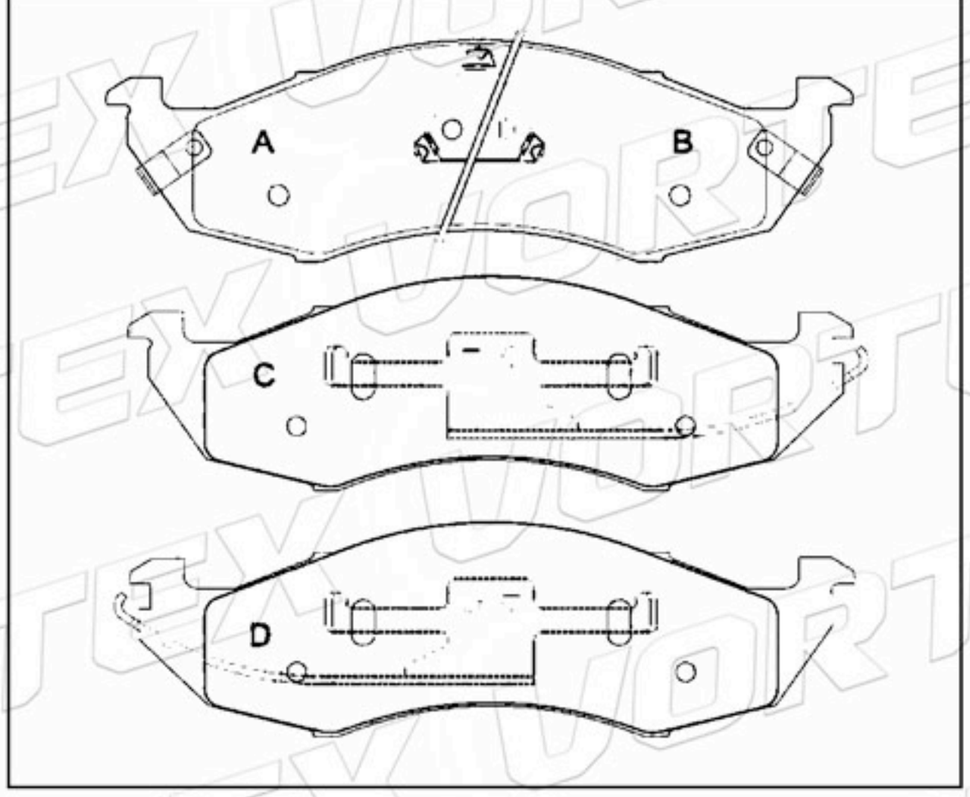

D120-7054	192.0	70.0	17.0	2A-2B	FORD (USA)

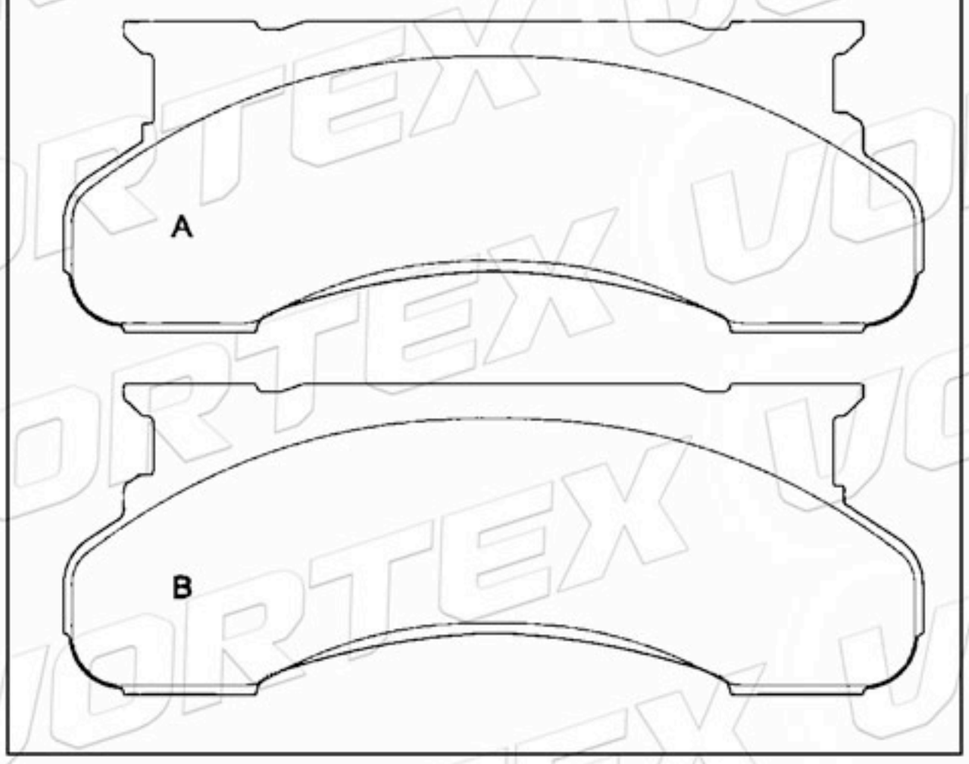

D259-7164A	156.0 221.7	60.0 56.2	19.0 17.9	2A-2B	DODGE

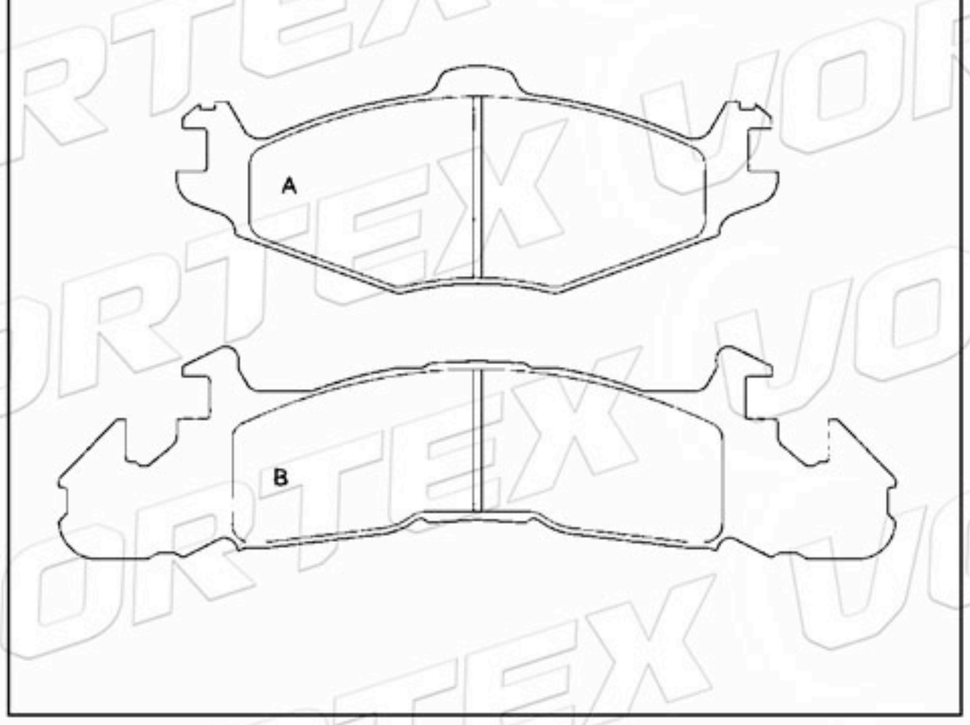

www.vortexautoparts.com
info@vortexautoparts.com
F&F Tower, Oficina 33-A, Calle 50, Ciudad de Panamá

Catálogo de Pastillas de Freno

D269-7179A	165.1 179.5	62.6 60.9	17.3 12.2	2A-2B	DODGE CHRYSLER

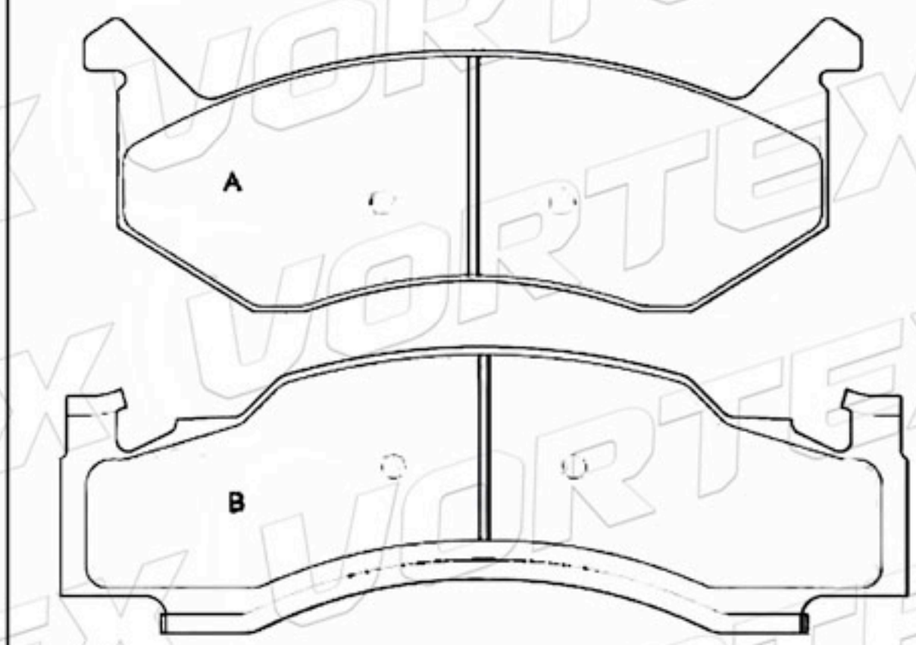

D626-7503	193.7	54.2	16.4	2A-2B	FORD TRUCK

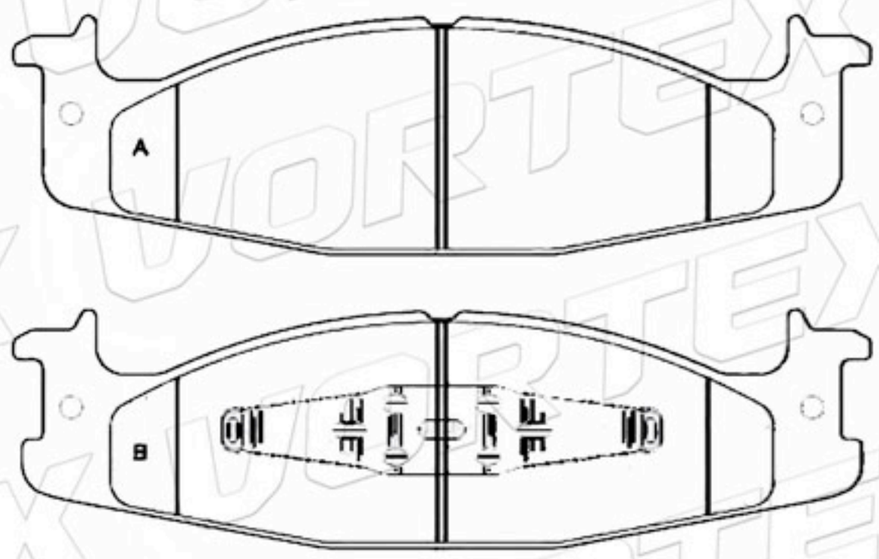

D159-7070B	123.2 152.4	56.4 72.9	15.0 13.2	2A- 1B-1C	FORD TRUCK

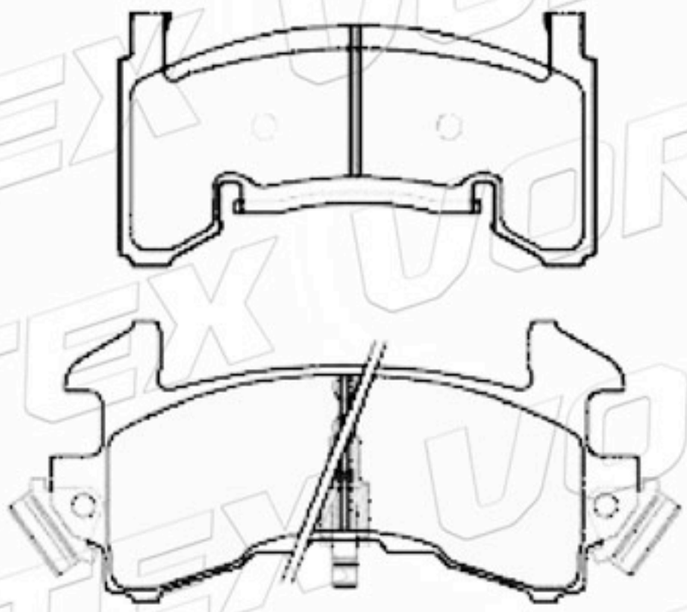

D257-7106	164.7	45.0 46.0	16.9	2A- 1B-1C	FORD MERCURY

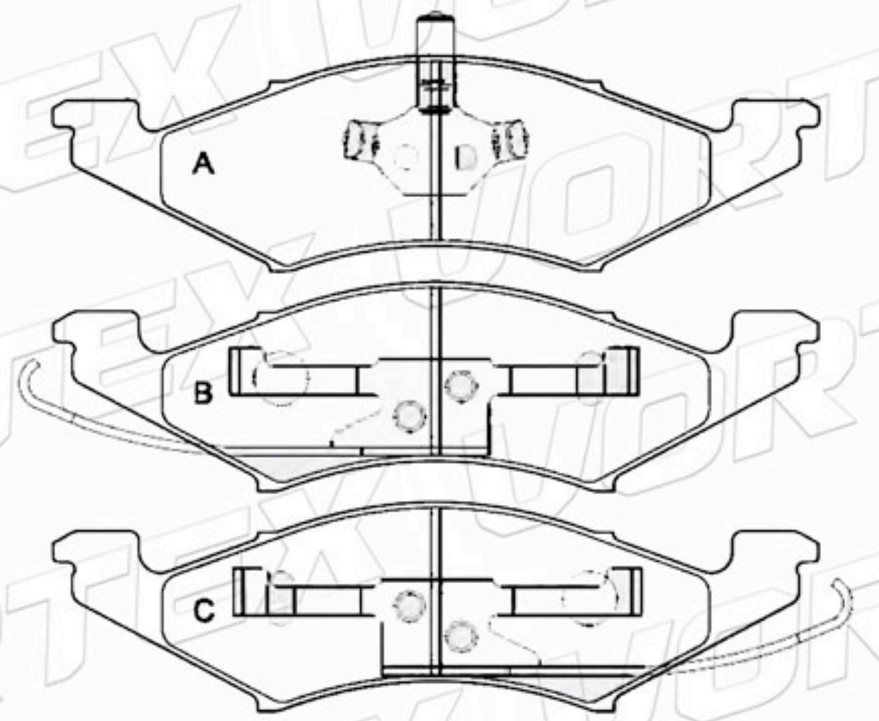

D375-7264	157.3 182.9	59.0 59.7	16.0 12.1	2A-2B	FORD TRUCK

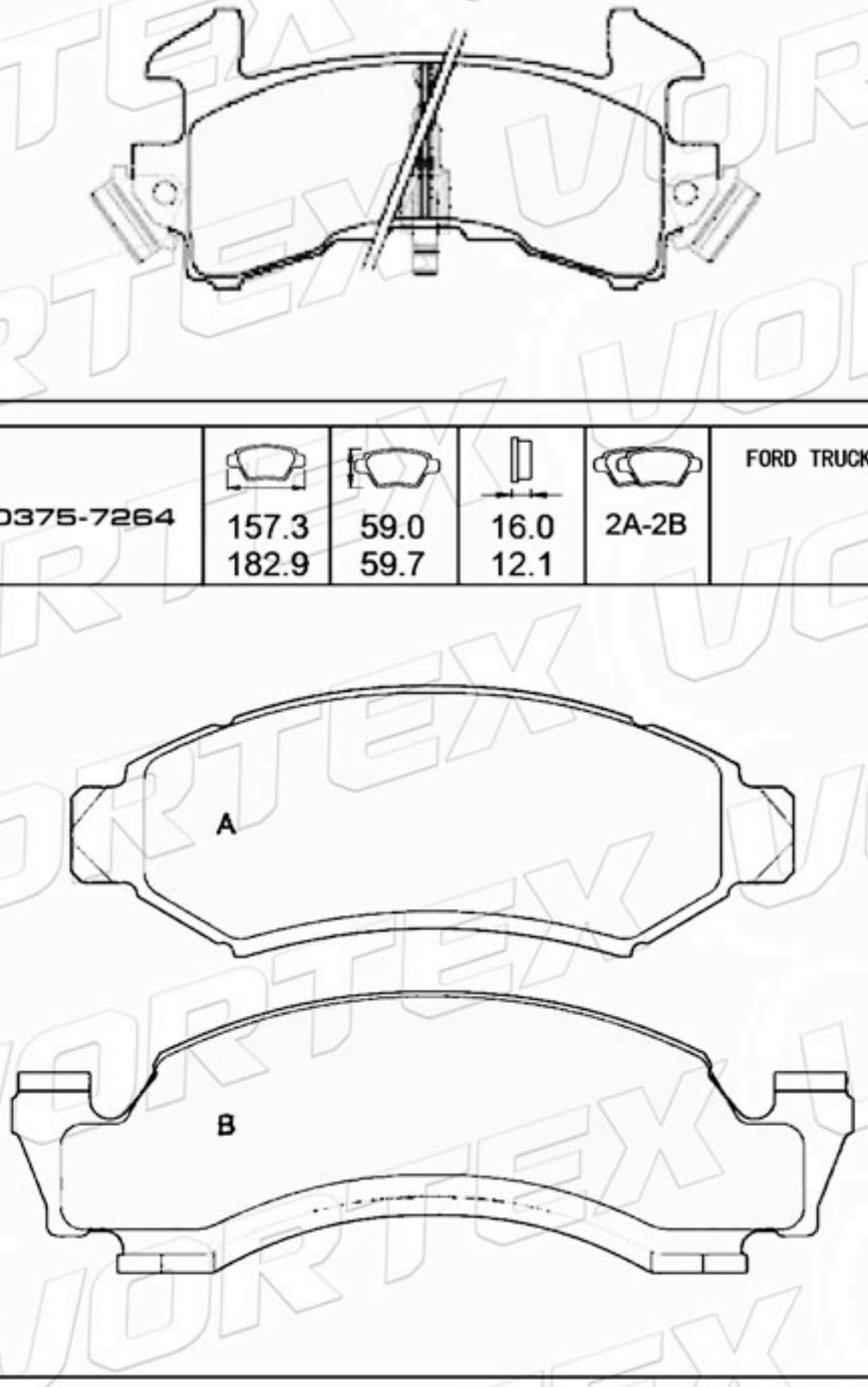

D623-7384	147.5 212.6	67.5 66.4	17.0 16.0	2A- 1B-1C	BUICK- CADILLAC CHEVROLET OLDSMOBILE

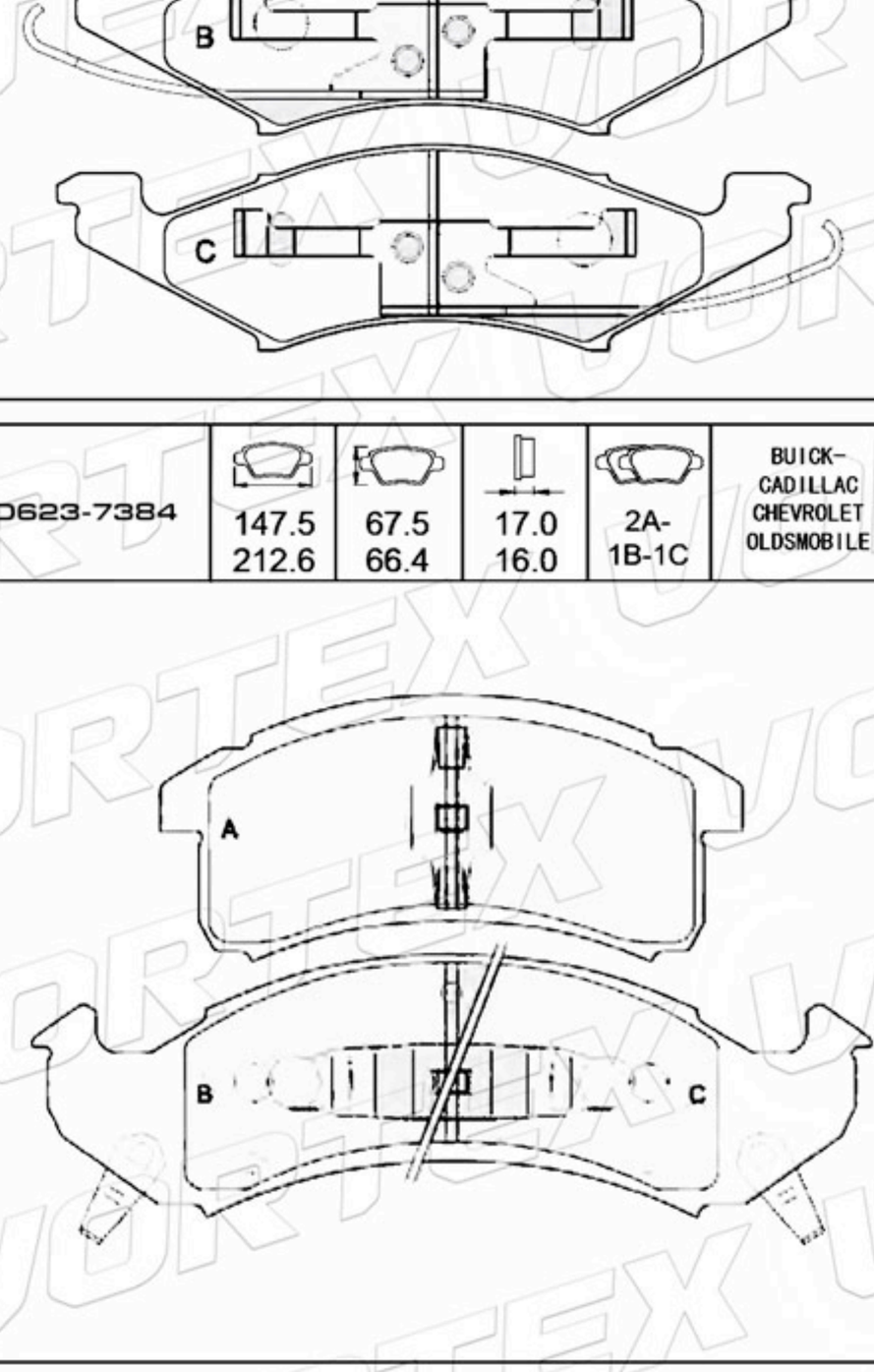

www.vortexautoparts.com
info@vortexautoparts.com
F&F Tower, Oficina 33-A, Calle 50, Ciudad de Panamá

Catálogo de Pastillas de Freno

D596-7474	98.9	37.7	14.2	2A-1B-1C	MITSUBISHI

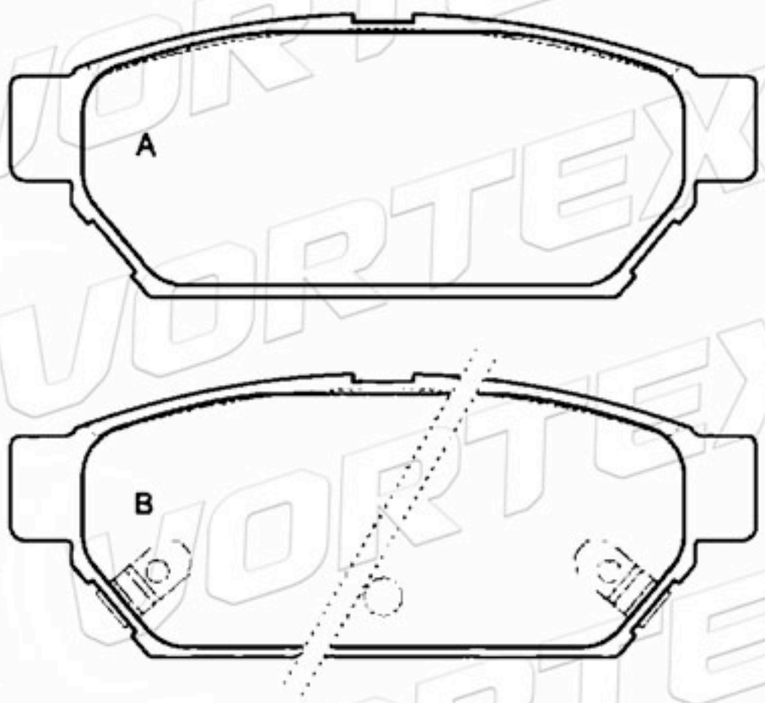

D1983-9211	129.9	63.0	18.0	2A-2B	RENAULT

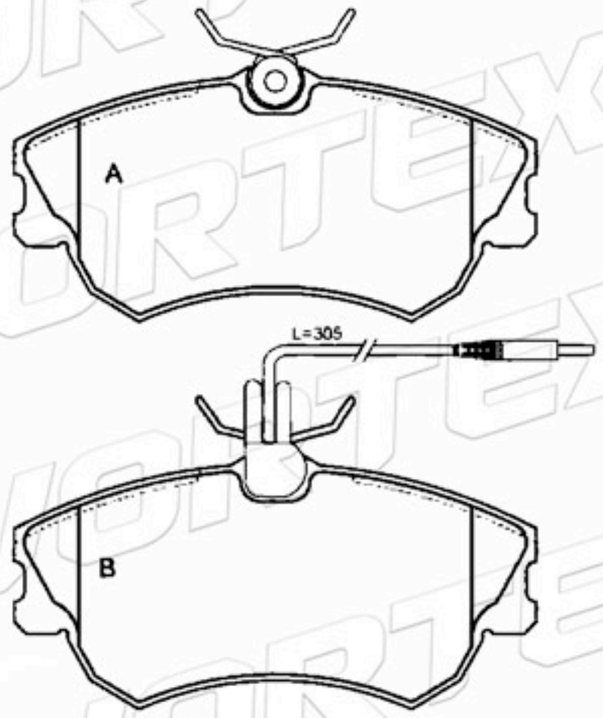

D703-7577	91.4	80.0	18.0	2A-2B	VOLKSWAGEN

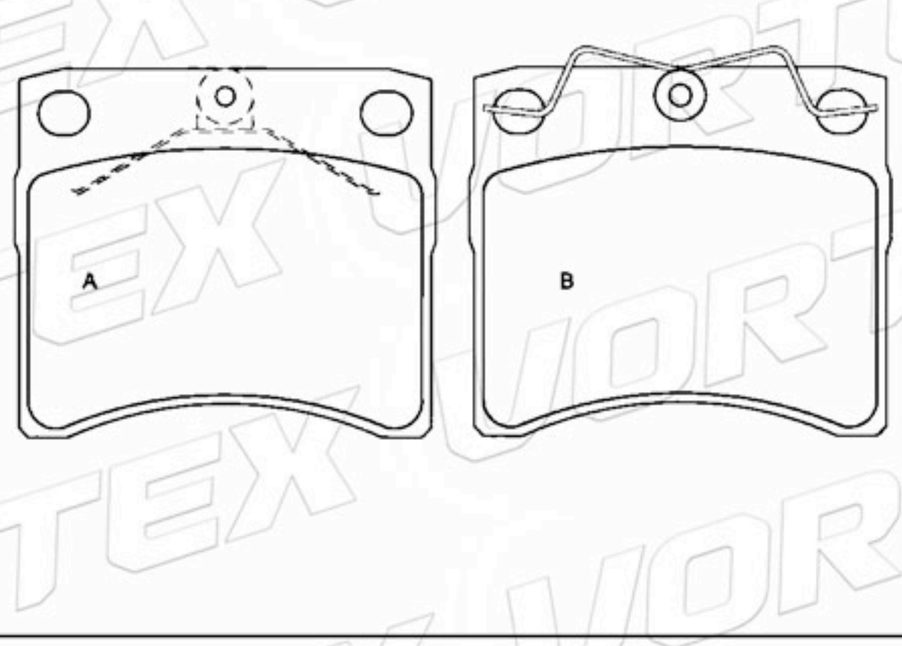

D1035-7779	143.0	52.0	17.0	2A-1B-1C	DAEWOO

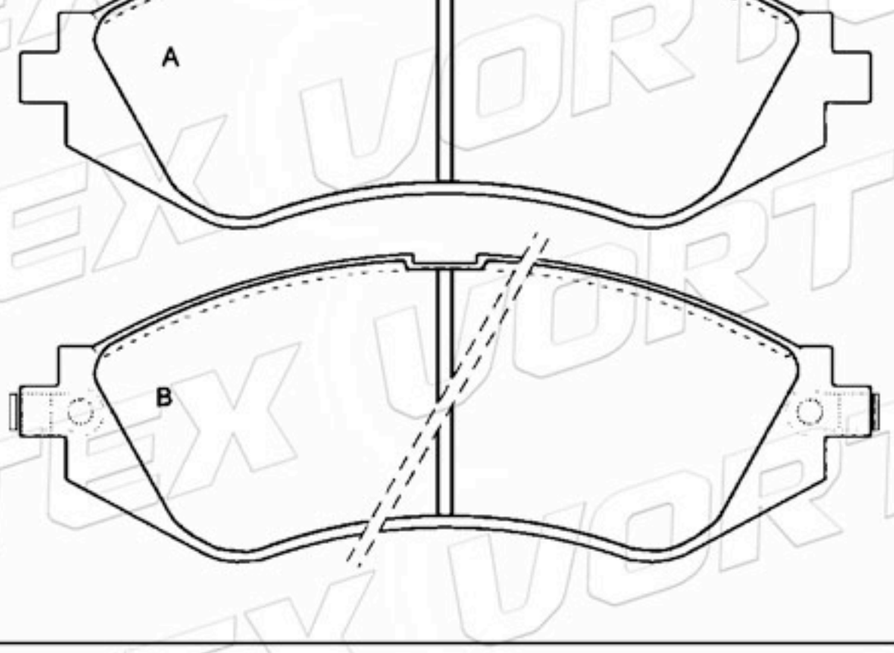

D1321-8433	126.7	48.4	16.0	4	DAEWOO

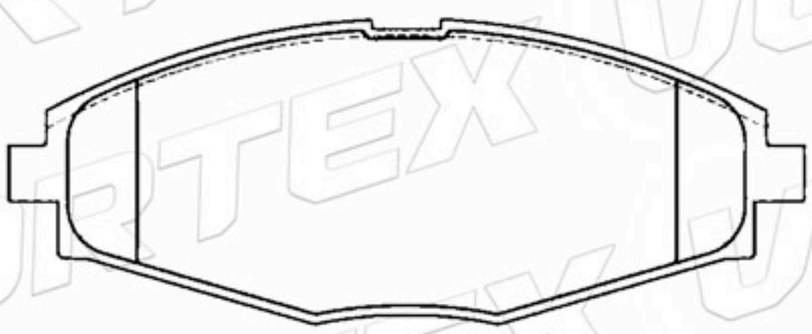

PD/54	104.0	53.5	16.5	2A-2B	OPEL

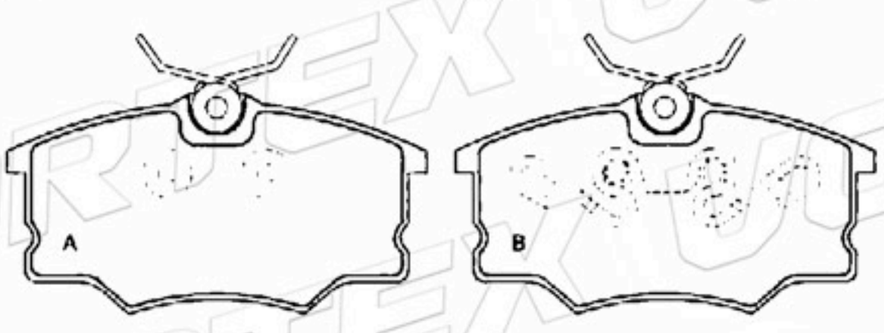

www.vortexautoparts.com
info@vortexautoparts.com
F&F Tower, Oficina 33-A, Calle 50, Ciudad de Panamá

Catálogo de Pastillas de Freno

D1017-7920	87.0	52.9	17.0	4	VOLKSWAGEN

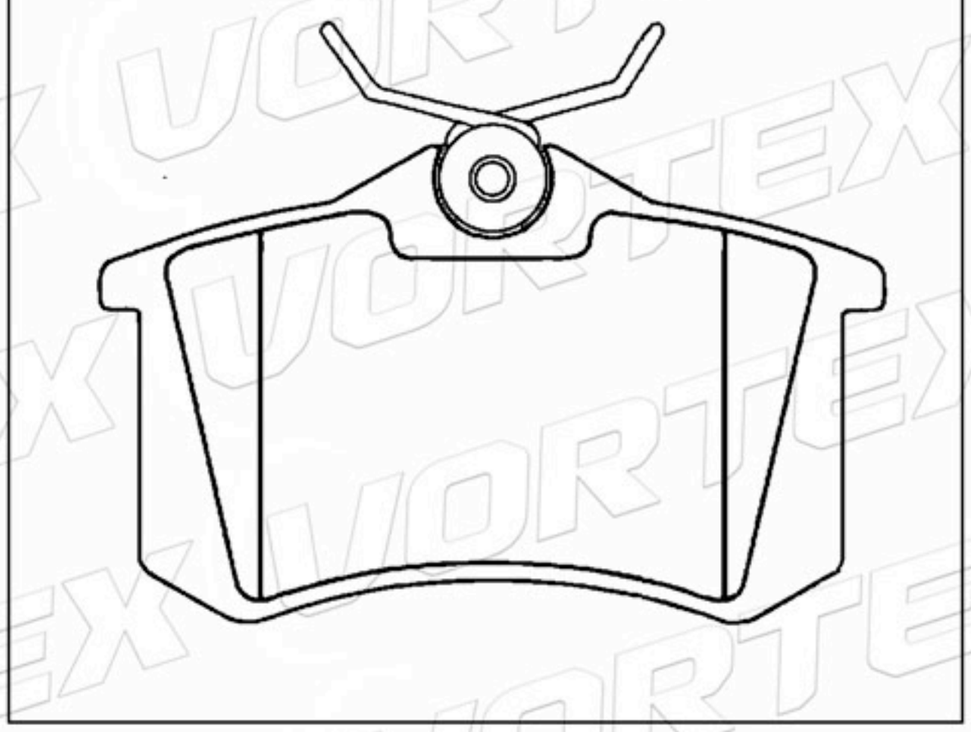

D340-7234	87.0	52.9	15.0	4	PEUGEOT SEAT VOLKSWAGEN

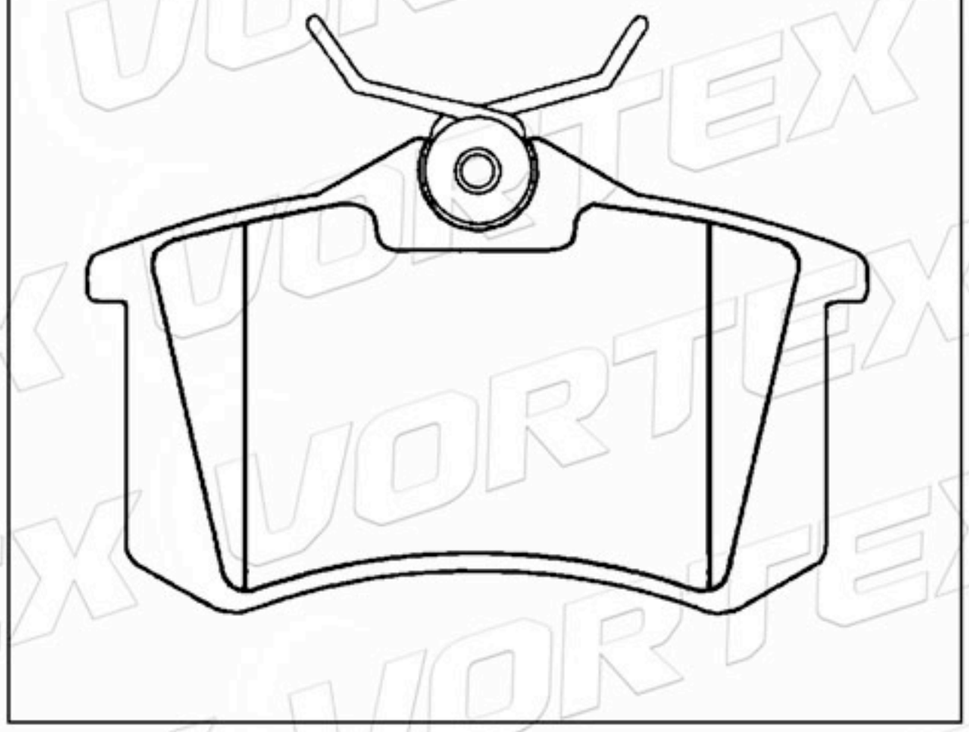

D694-7569	141.8	50.6 51.2	15.0	2A-2B	SEAT VOLKSWAGEN

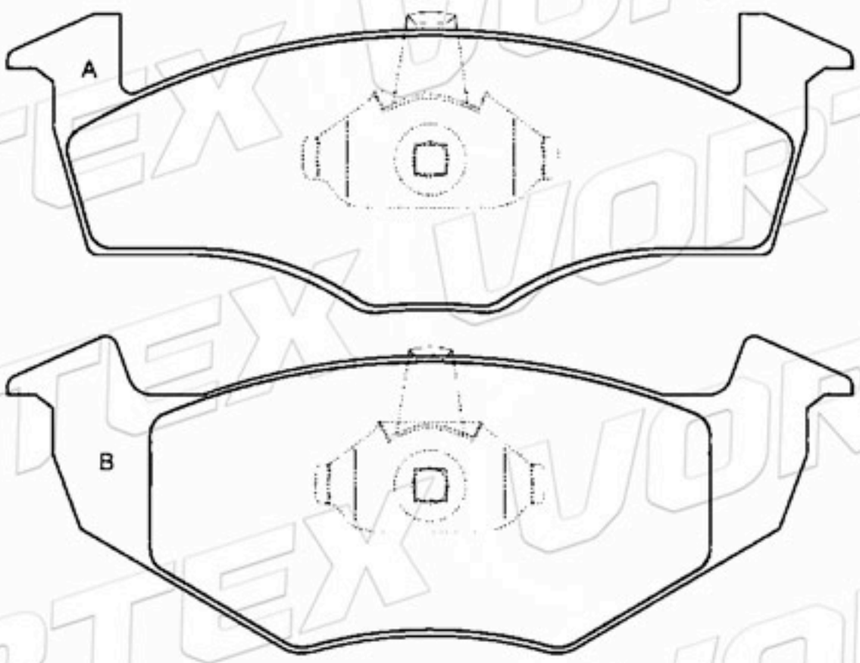

602517070	109.9	67.6	18.0	2A-2B	RENAULT

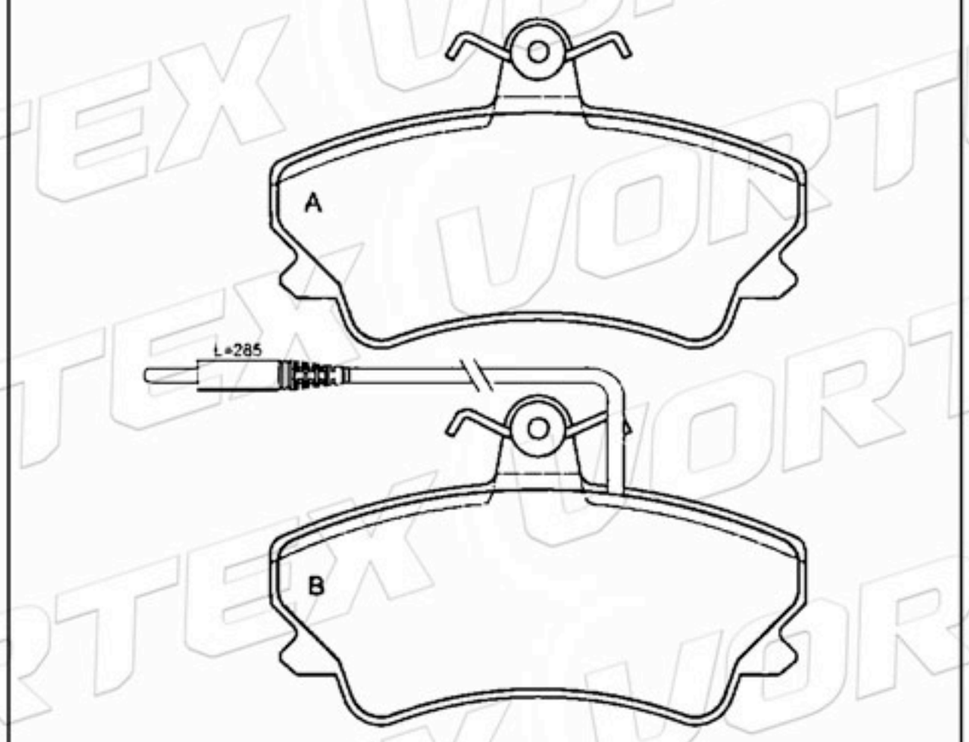

D1532-8741	160.0 177.6	62.5 62.1	17.0 18.4	1A-1B 1C-1D	OPEL

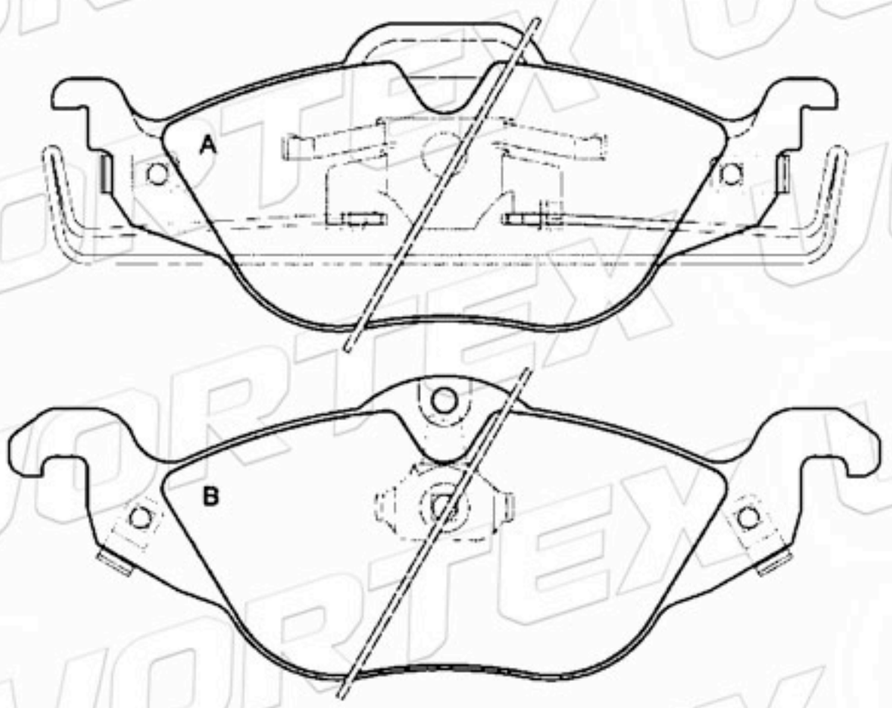

D1141-8252	155.2 156.4	71.6 78.6	19.0	2A- 1B-1C	OPEL

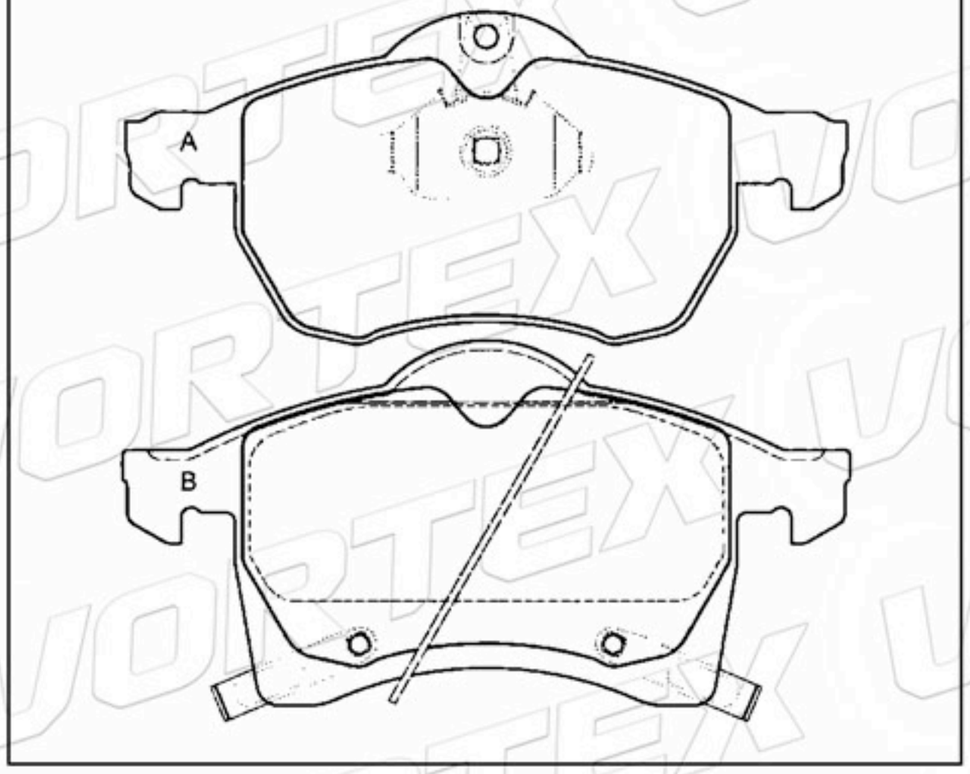

www.vortexautoparts.com
info@vortexautoparts.com
F&F Tower, Oficina 33-A, Calle 50, Ciudad de Panamá

Catálogo de Pastillas de Freno

D1461-8661	104.8	42.5	16.2	1A-1B 1C-1D	OPEL

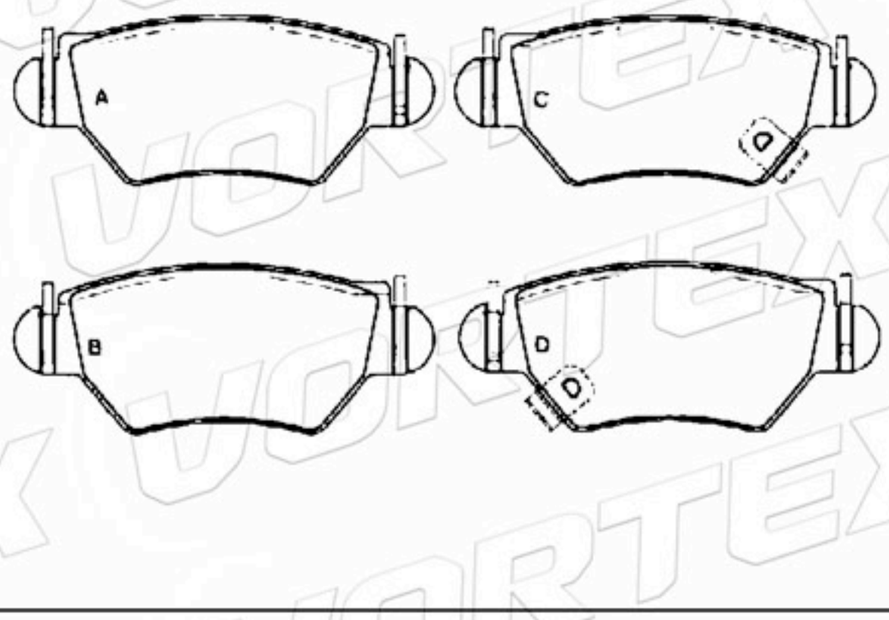

D800-7605	155.3 156.3	74.0	19.5	2A- 1B-1C	SAAB

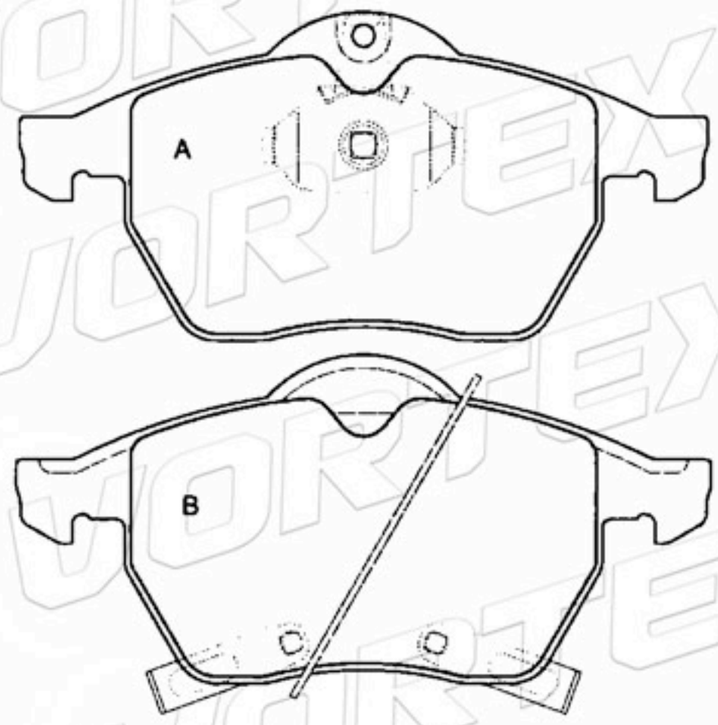

04465-05020	156.3	54.6	18.2	2A- 1B-1C	TOYOTA

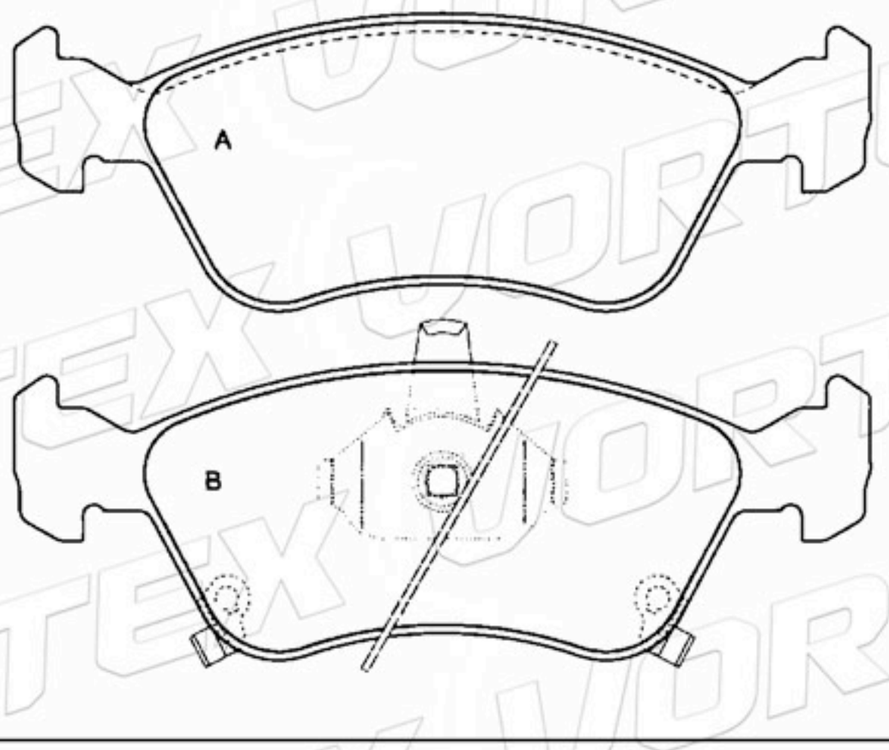

D405-7294	130.0	73.0	18.0	2A- 1B-1C	ROVER

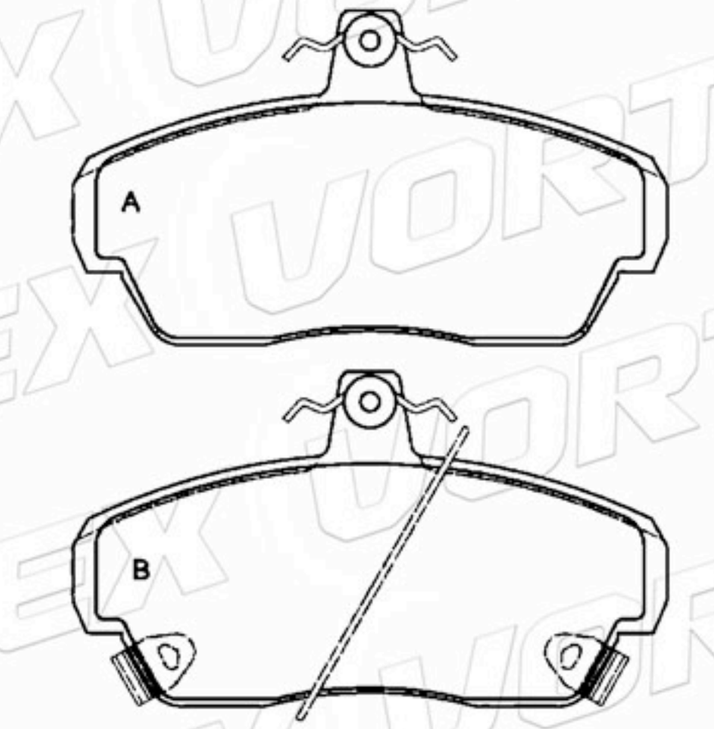

D555-7434	156.4	74.2	20.3	2A-2B	AUDI

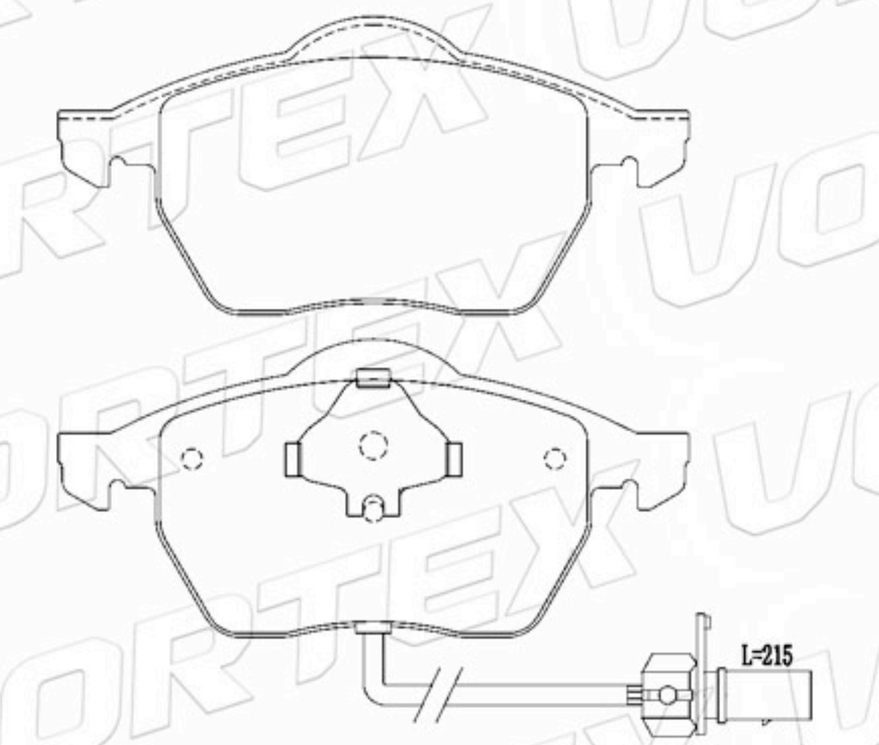

D1538-8747	151.3	52.5	18.1	2A-2B	FIAT

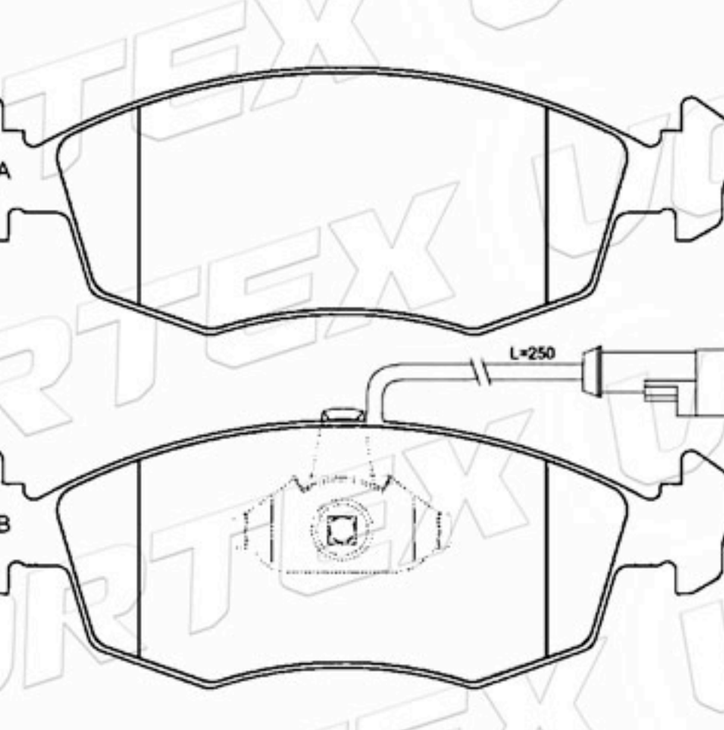

www.vortexautoparts.com
info@vortexautoparts.com
F&F Tower, Oficina 33-A, Calle 50, Ciudad de Panamá

Catálogo de Pastillas de Freno

D406-7295	85.2	62.2	15.0	2A-1B-1C	ROVER

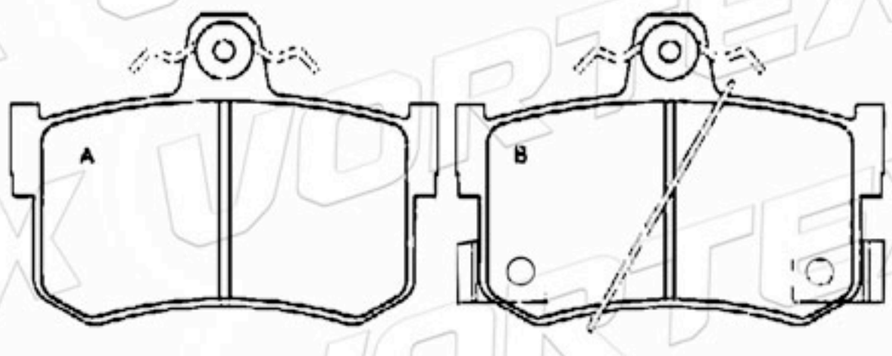

D721-7589	137.8	59.7	17.0	4	SUBARU

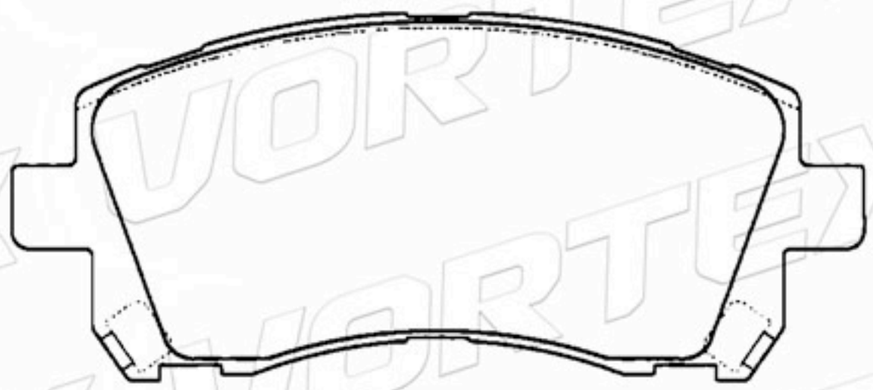

D722-7590	137.8	53.8	17.0	4	SUBARU

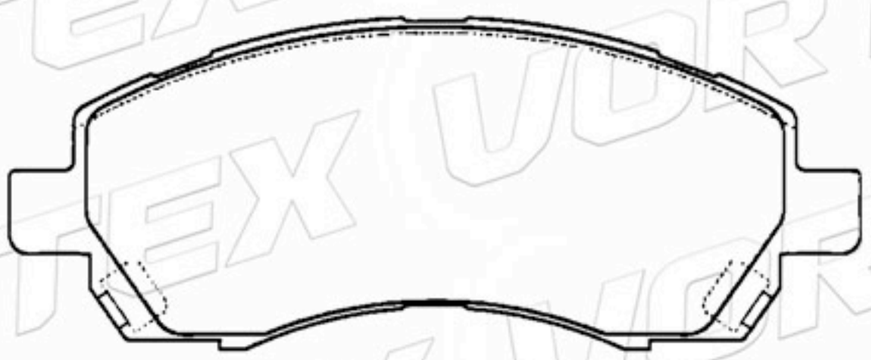

D1253-8371	134.5	64.3	21.0	4	MERCEDES

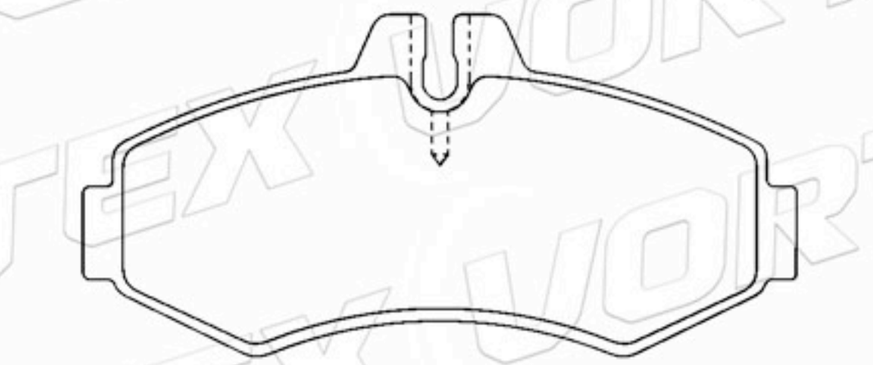

D350-7242	151.3	50.0	18.0	2A-2B	FIAT

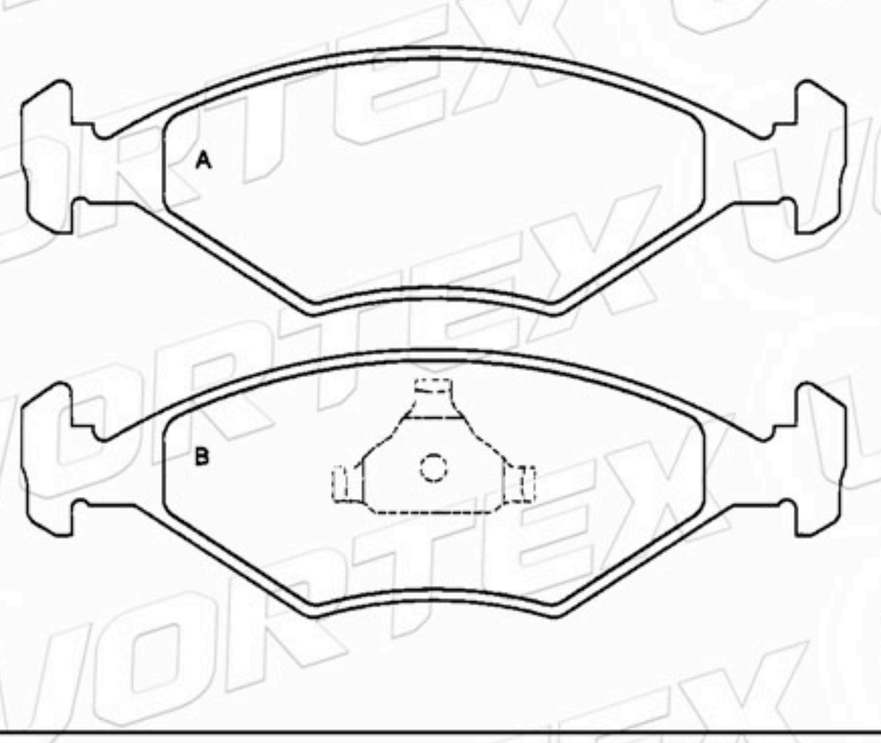

D350-7242	151.3	50.0	18.0	2A-2B	FIAT

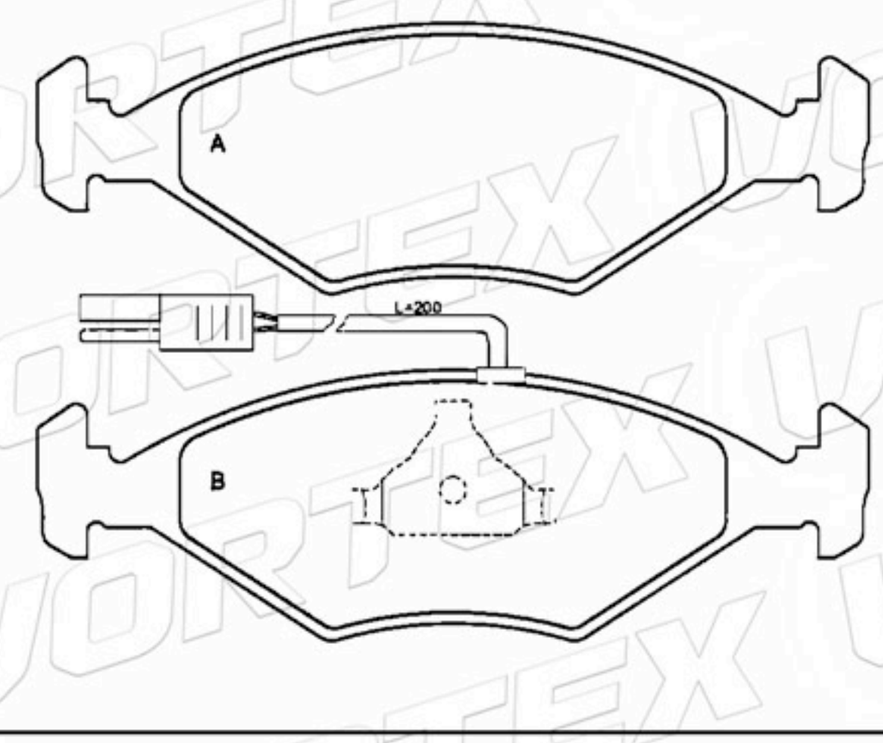

www.vortexautoparts.com
info@vortexautoparts.com
F&F Tower, Oficina 33-A, Calle 50, Ciudad de Panamá

Catálogo de Pastillas de Freno

D816-7690	177.8	58.7 60.9	19.0	2A-2B	FORD

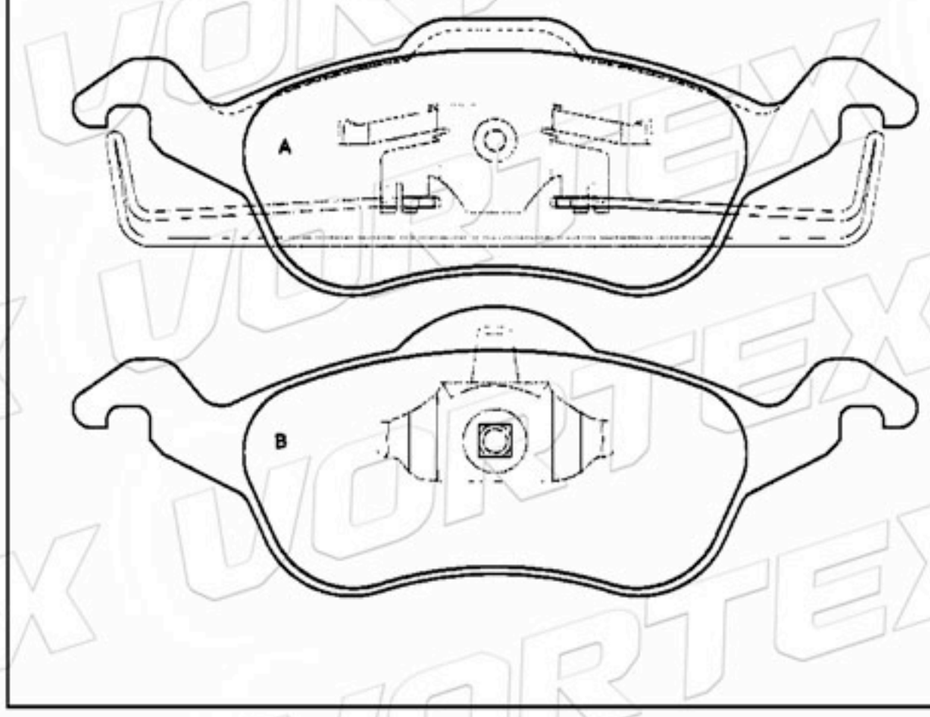

D1148-8258	104.8	41.6	15.2	2A- 1B-1C	HYUNDAI

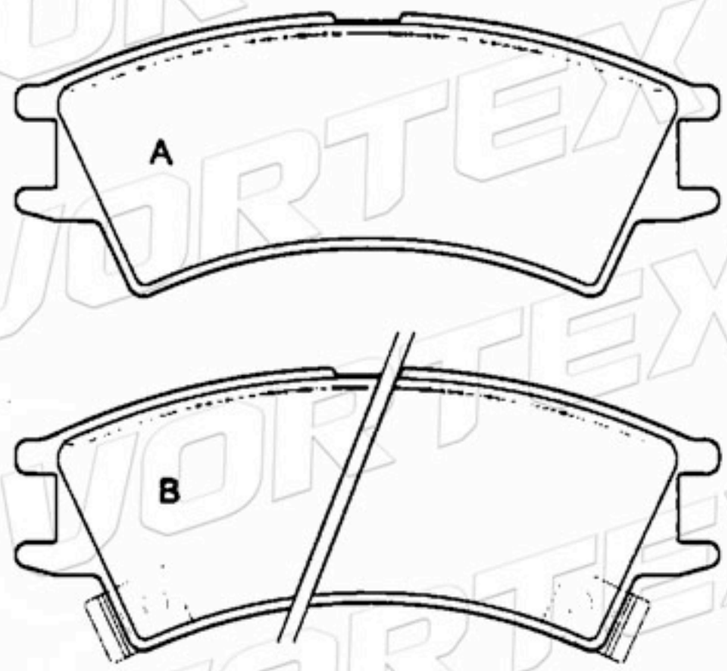

D668-7546	108.5	48.0	15.5	2A- 1B-1C	NISSAN

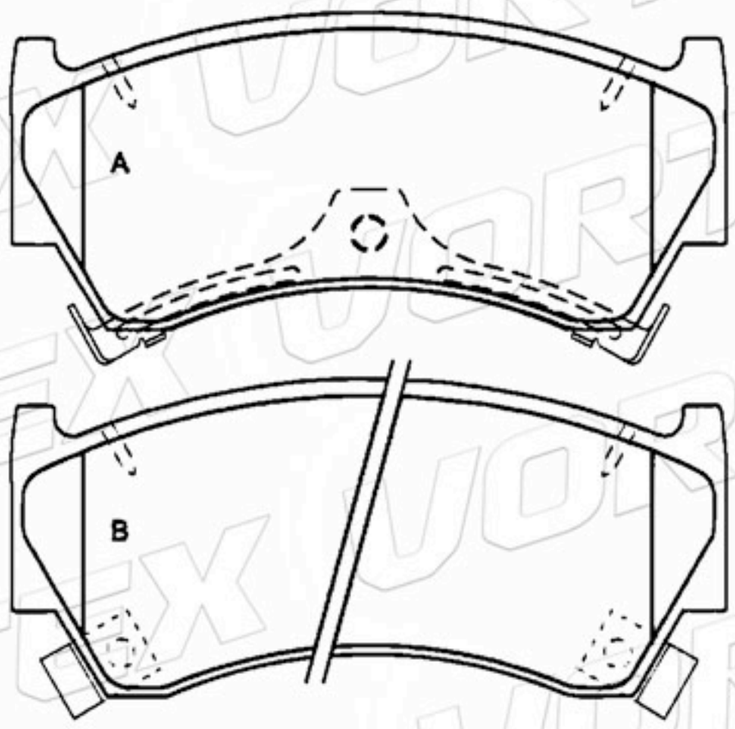

91AB2K021BB	130.9	57.7	18.8	2A-2B	FORD

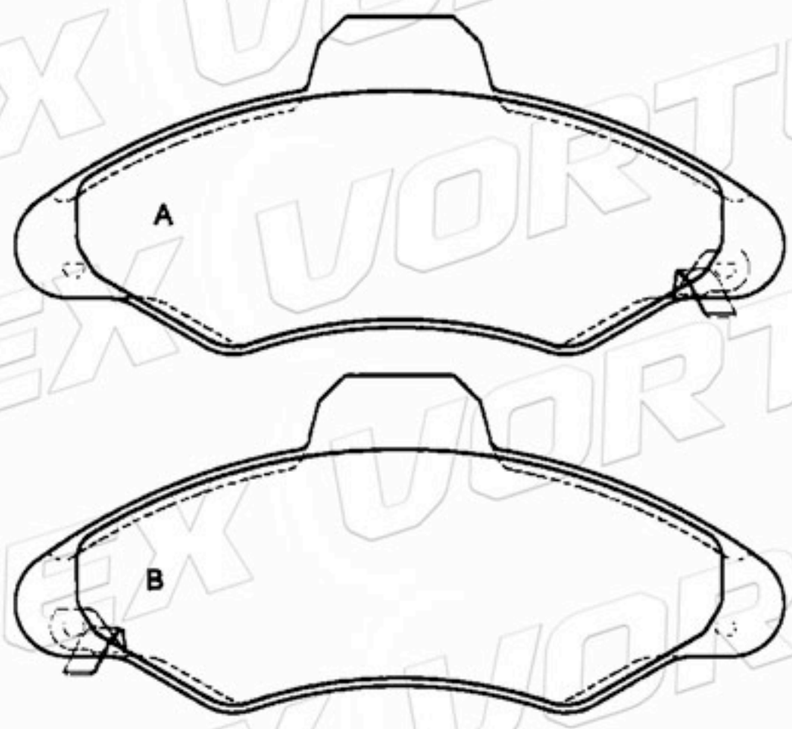

D1712-8937	147.8	54.1	16.0	2A- 1B-1C	HYUNDAI

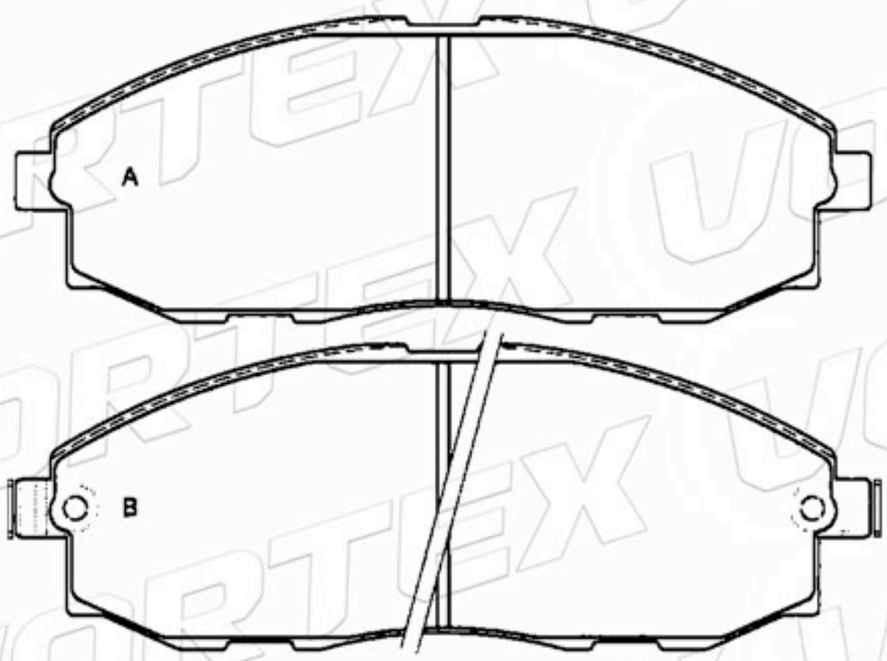

D652-7532	154.0	57.0	16.8	2A-2B	FORD USA

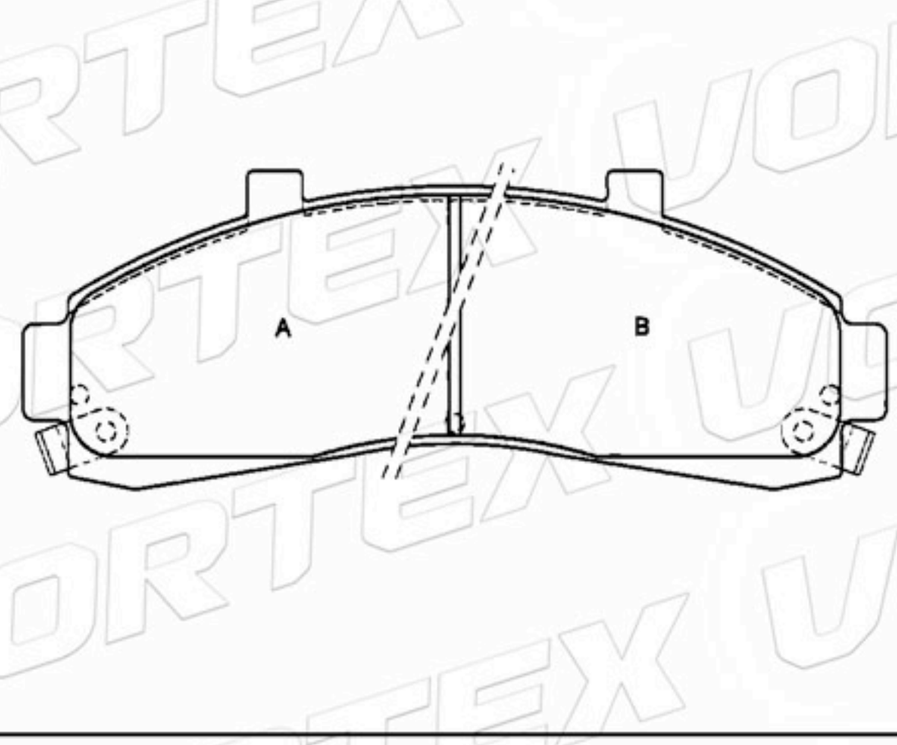

www.vortexautoparts.com
info@vortexautoparts.com
F&F Tower, Oficina 33-A, Calle 50, Ciudad de Panamá

Catálogo de Pastillas de Freno

D655-7677	220.0	57.0	18.0	4	FORD USA

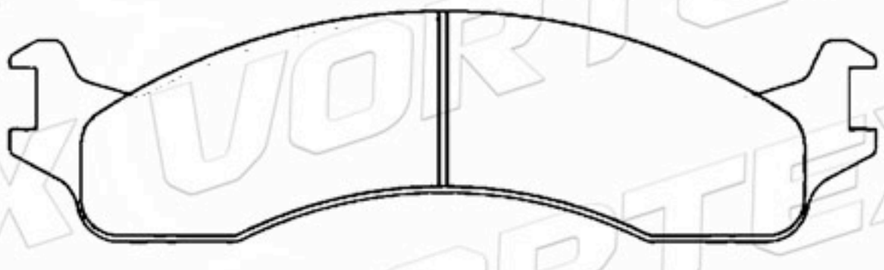

D572-7452	122.0	41.0	15.5	2A-2B	LEXUS TOYOTA

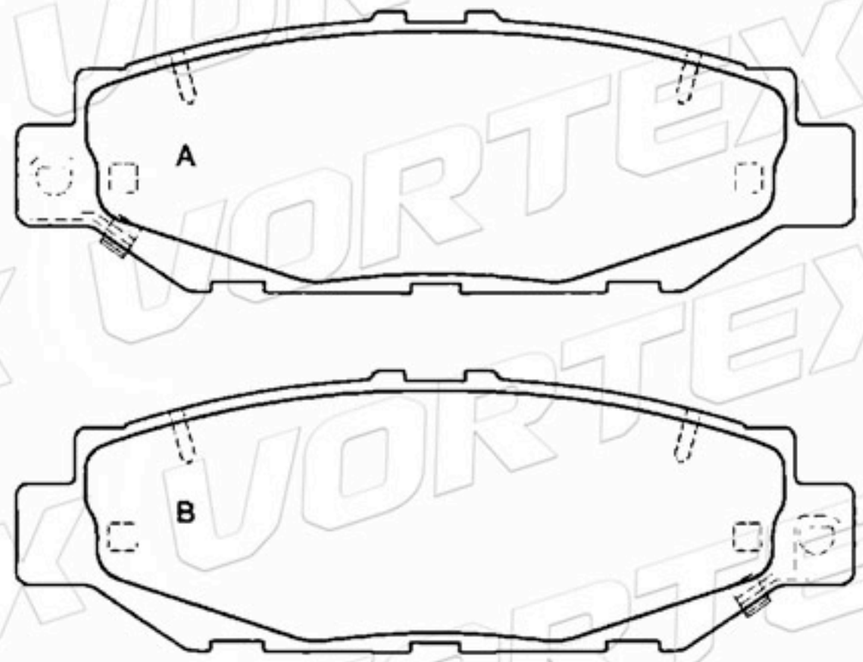

D619-7495	144.0	63.8	17.8	2A-2B	LEXUS TOYOTA

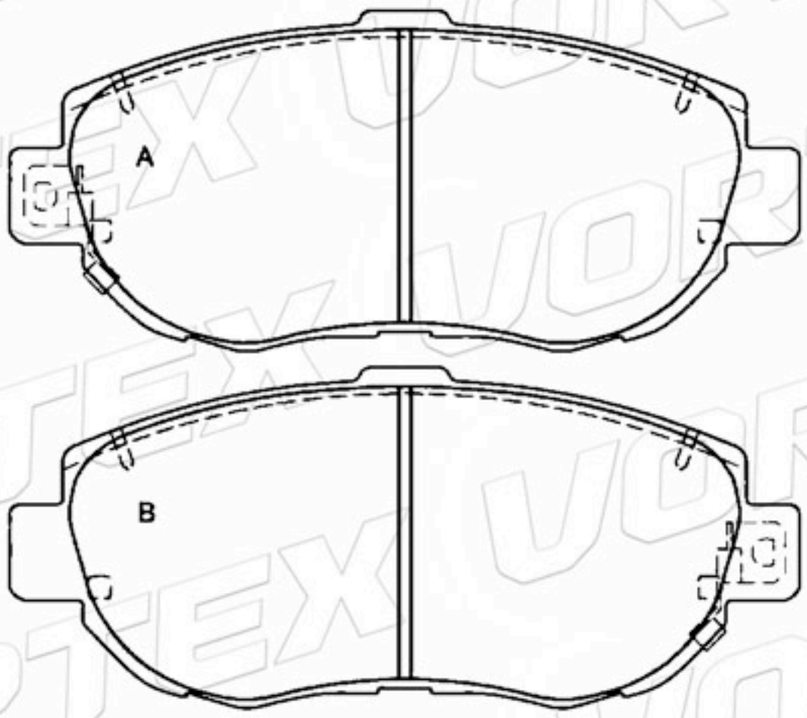

D902-7779	143.0	51.5	16.8	4	DAEWOO

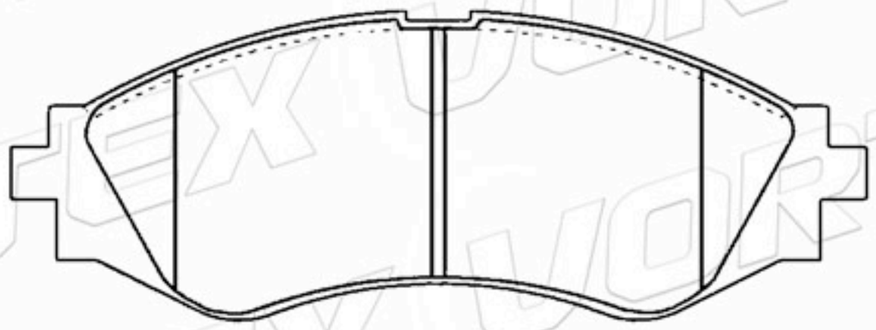

D1035-7779	143.0	51.5	16.8	2A-1B-1C	DAEWOO

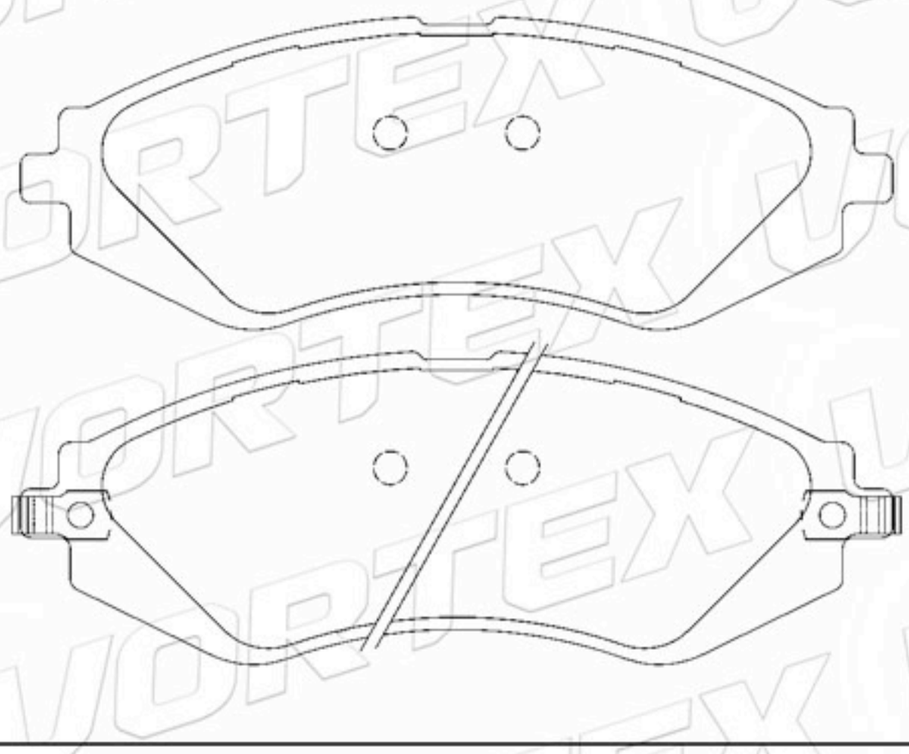

D768-7860	146.0	54.7	19.2	2A-2B	AUDI VOLKSWAGEN

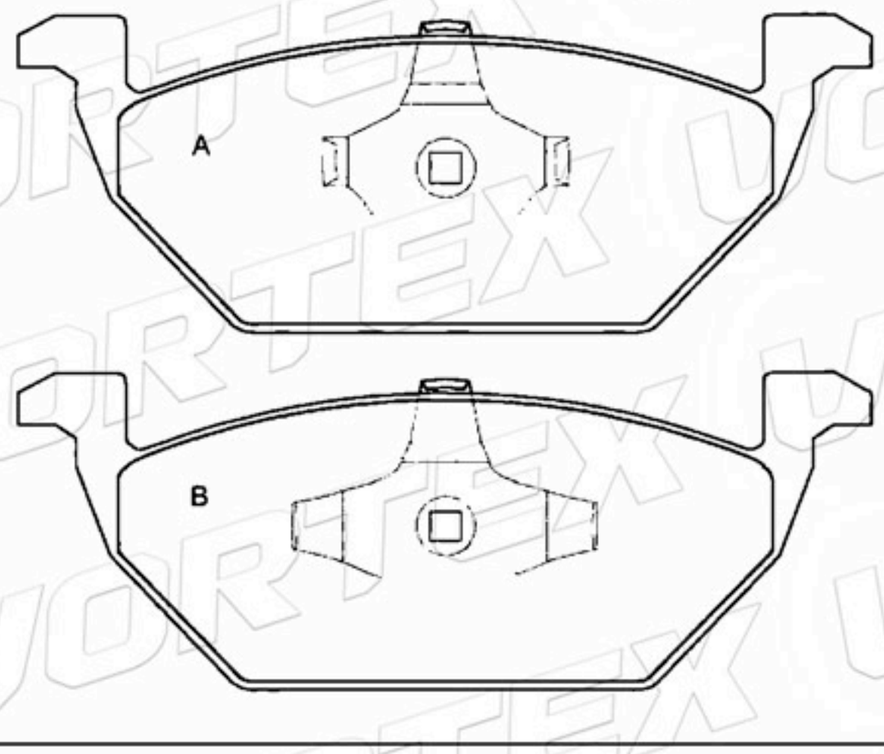

www.vortexautoparts.com
info@vortexautoparts.com
F&F Tower, Oficina 33-A, Calle 50, Ciudad de Panamá

Catálogo de Pastillas de Freno

D1001-7919	131.8	77.3	16.0	2A-1B-1C	ALFA ROMEO FIAT LANCIA

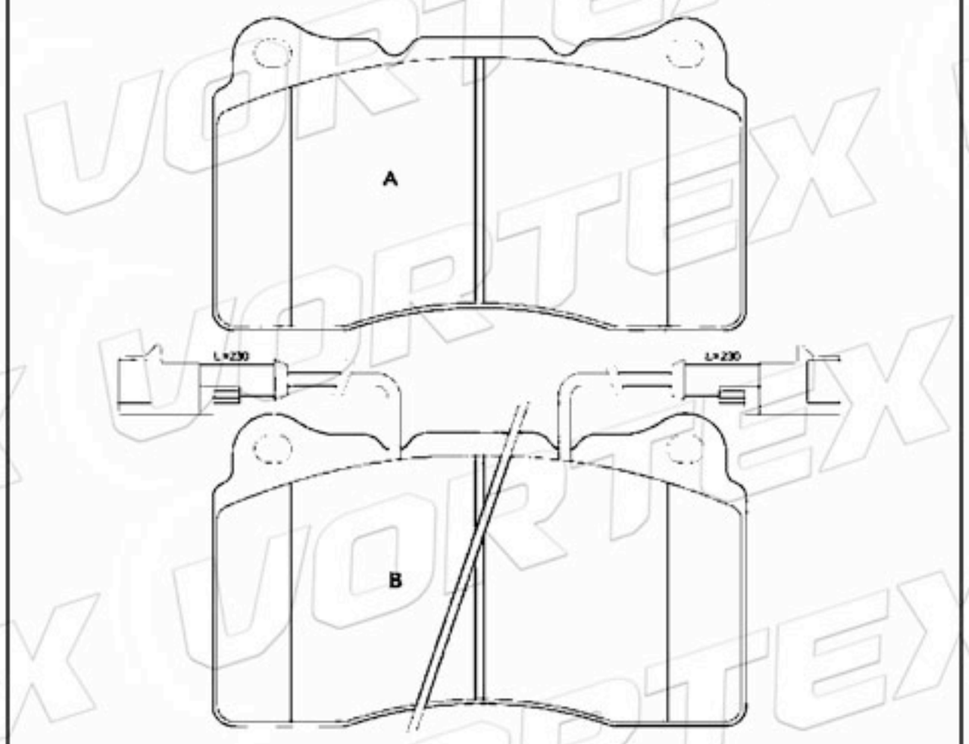

D650-7530A	176.9	46.9	15.0 16.0	2A-1B-1C	CHRYSLER DODGE PLYMOUNTH

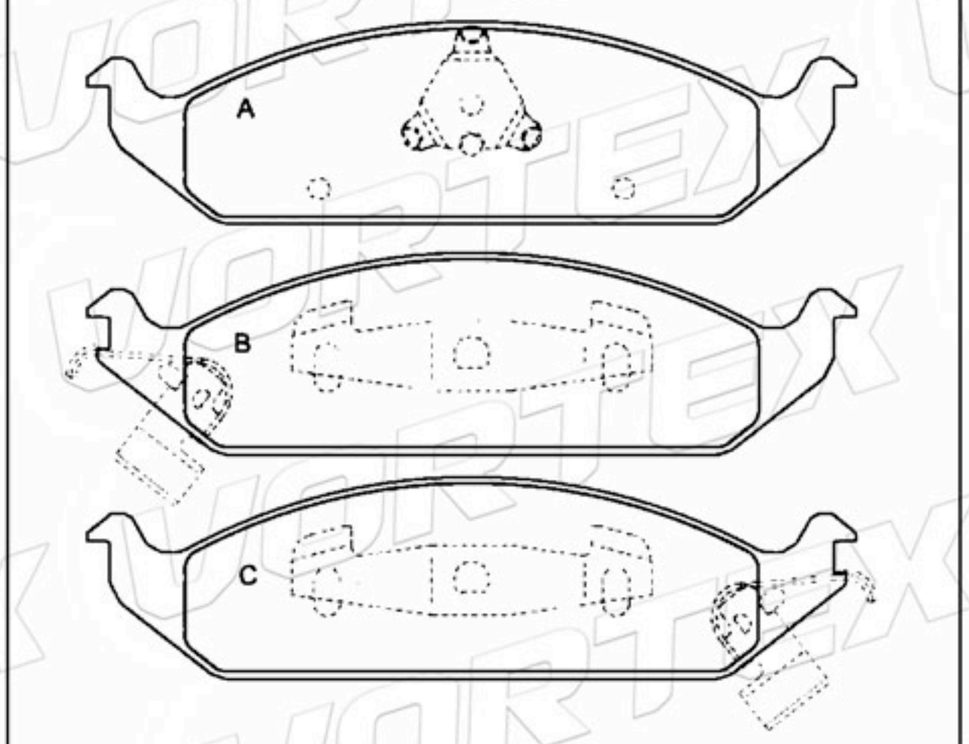

77362674	156.4 155.2	59.0 61.8	19.0	2A-2B	ALFA ROMEO LANCIA

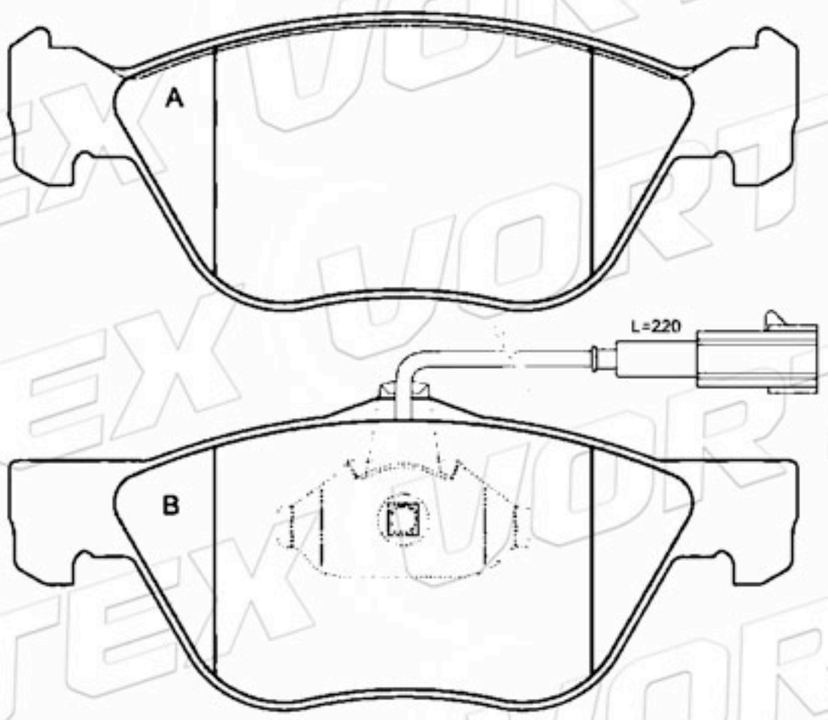

D831-7704	112.7	46.7	16.5	2A-1B-1C	TOYOTA

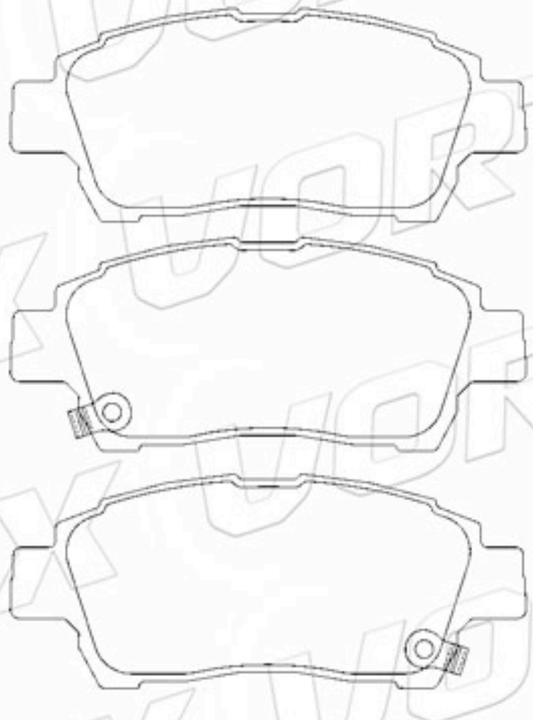

D387-7125	160.2 170.0	62.6 65.7	15.0 14.0	2A-2B	FORD USA

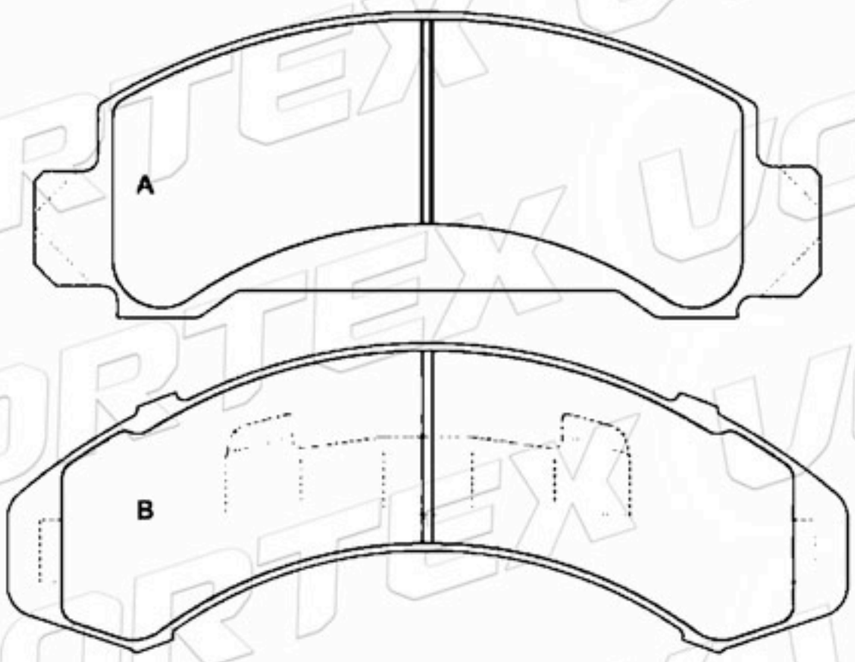

D642-7470	164.1 164.7	54.8 51.6	16.0 18.0	2A-2B	CHRYSLER DODGE-EAGLE PLYMOUTH

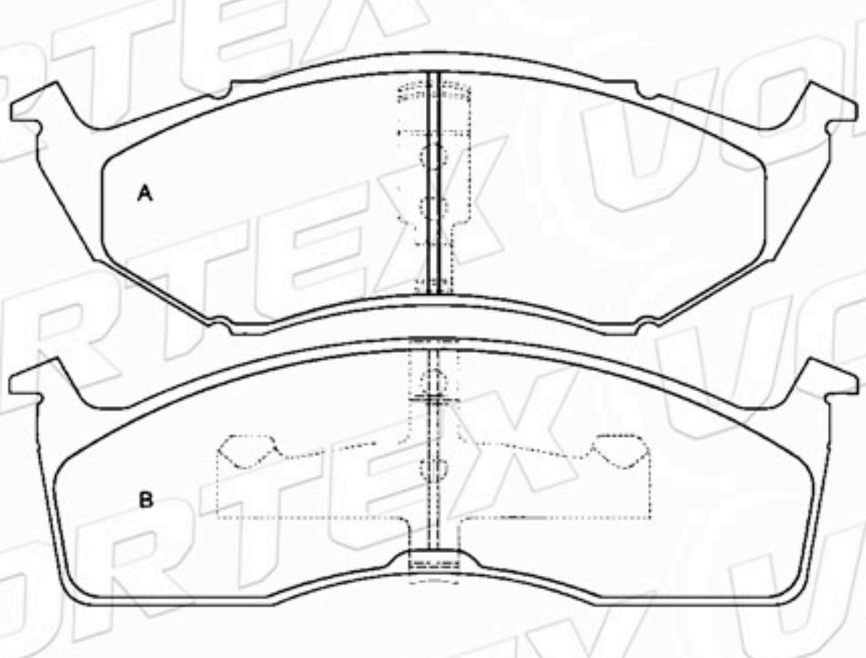

www.vortexautoparts.com
info@vortexautoparts.com
F&F Tower, Oficina 33-A, Calle 50, Ciudad de Panamá

QS 9000 TÜV ISO-9001 ISO-14001
SGS
GERMAN TECHNOLOGY

Catálogo de Pastillas de Freno

D794-7664	156.6 155.3	69.0 72.4	19.0	2A-2B	VOLVO

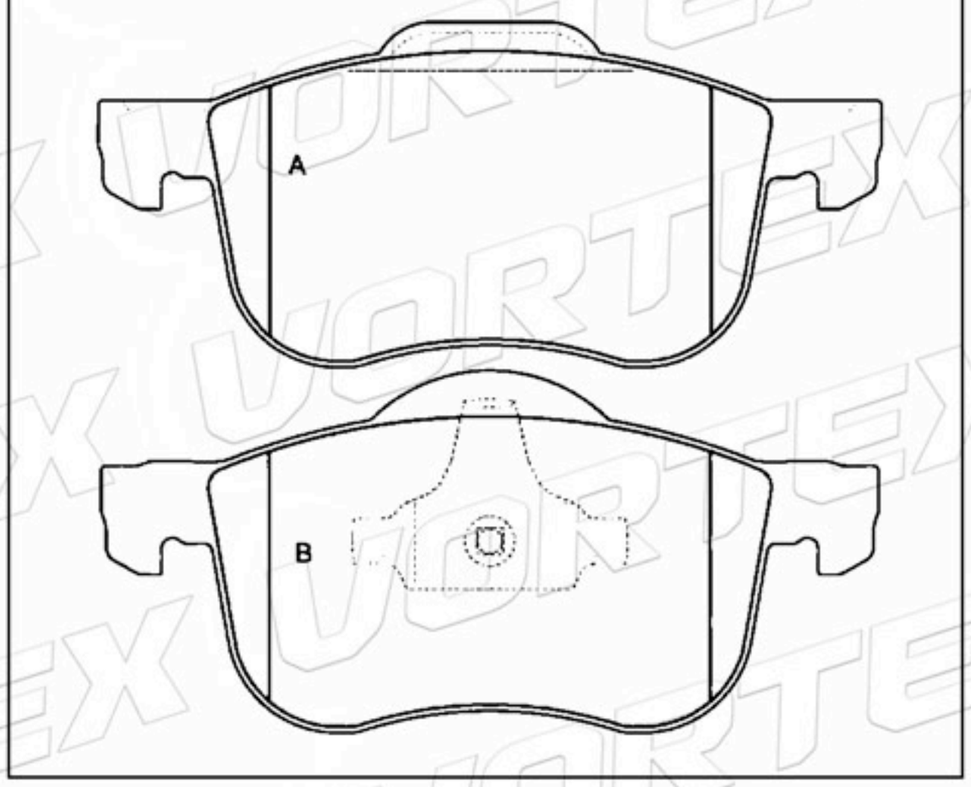

D795-7665	123.8 122.7	53.7	17.5	2A-2B	VOLVO

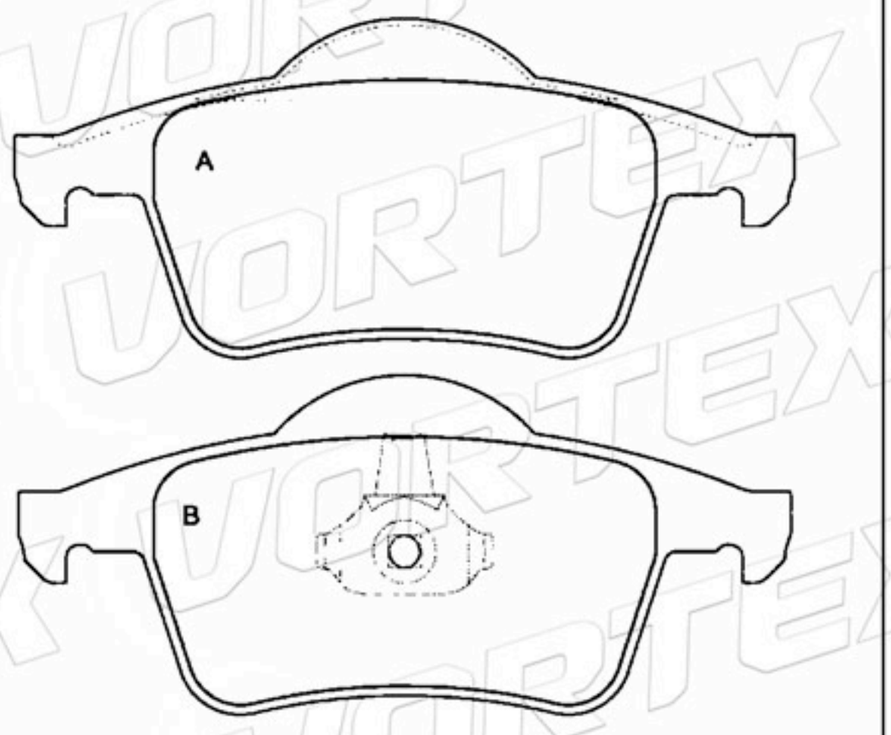

D886-7763	87.2	42.5	14.5	4	FORD

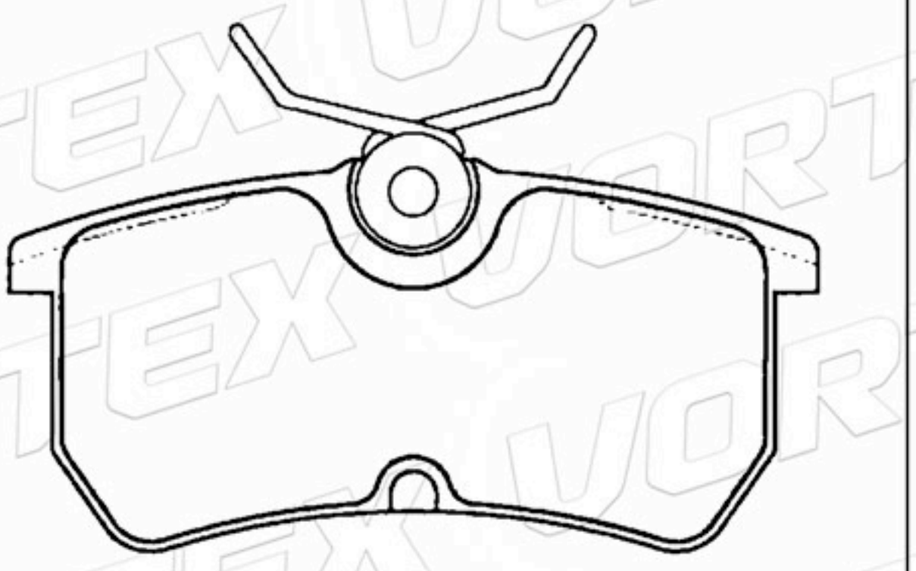

D928-7829	126.0	61.3	17.8	4	MERCEDES

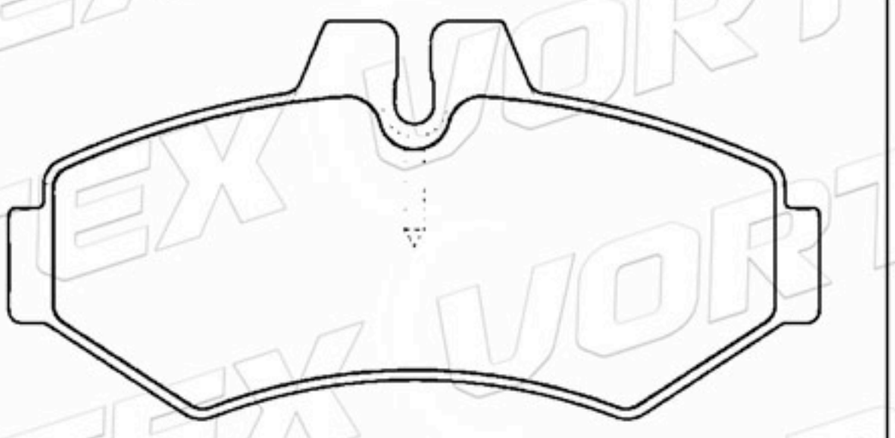

D1246-8363	130.9	44.5	15.0	1A-1B 1C-1D	SUZUKI

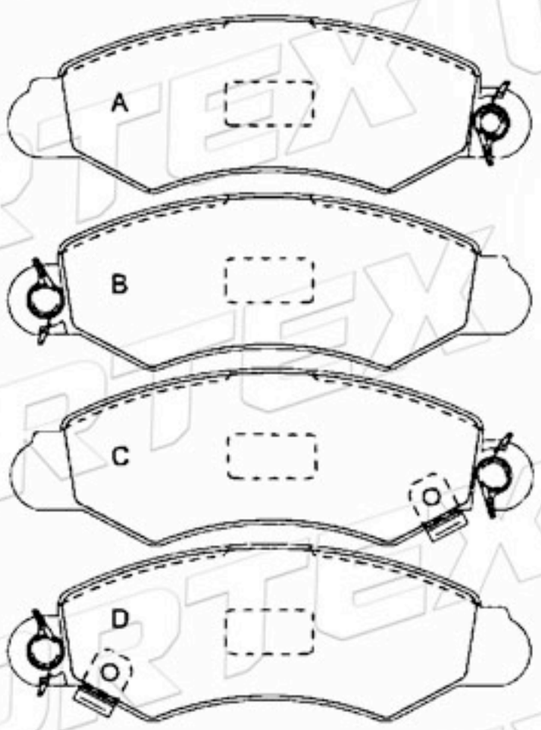

D1143-8254	131.0	47.3	18.0	2A-2B	PEUGEOT

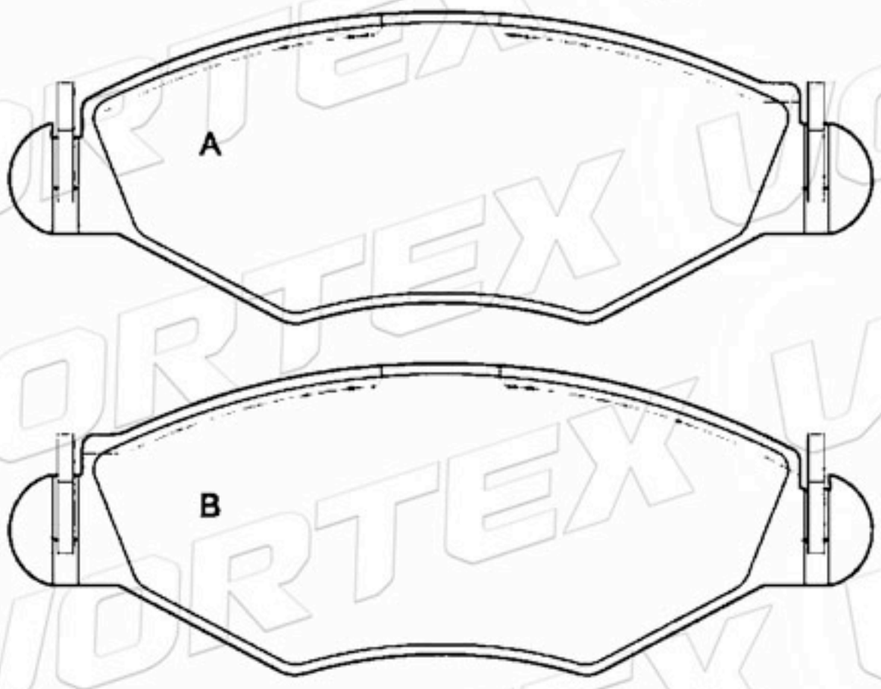

www.vortexautoparts.com
info@vortexautoparts.com
F&F Tower, Oficina 33-A, Calle 50, Ciudad de Panamá

QS 9000 TÜV ISO-9001 ISO-14001
SGS
GERMAN TECHNOLOGY

Catálogo de Pastillas de Freno

D768-7709	146.0	54.7	18.8	2A-1B-1C	AUDI VOLKSWAGEN

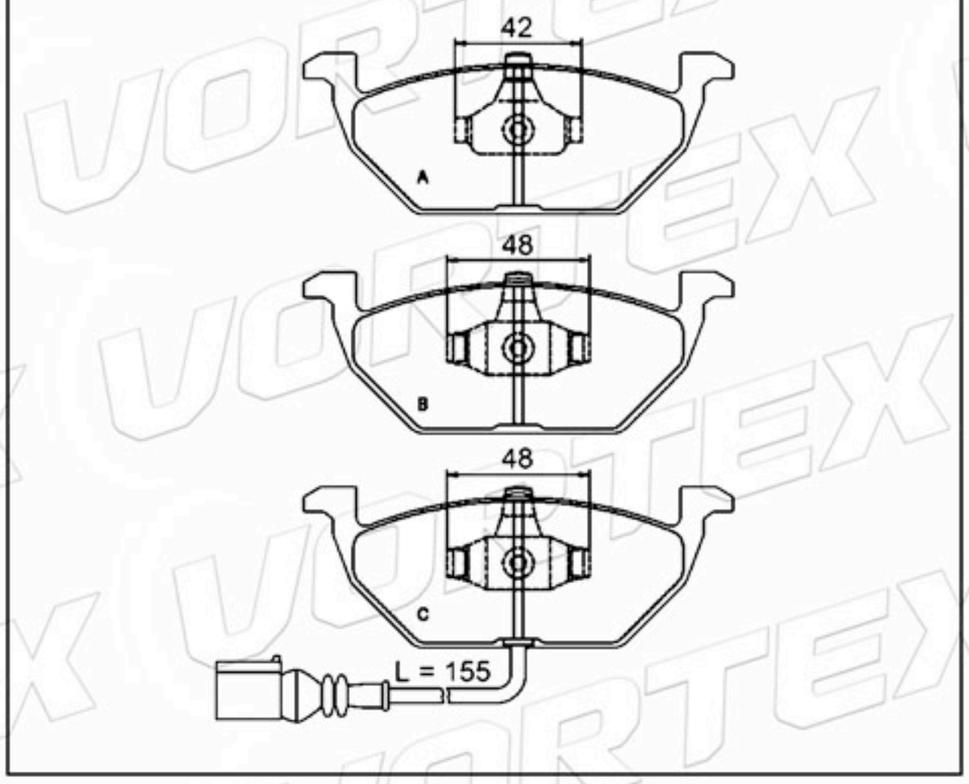

D1145-825	130.1	55.8	18.5	2A-2B	RENAULT

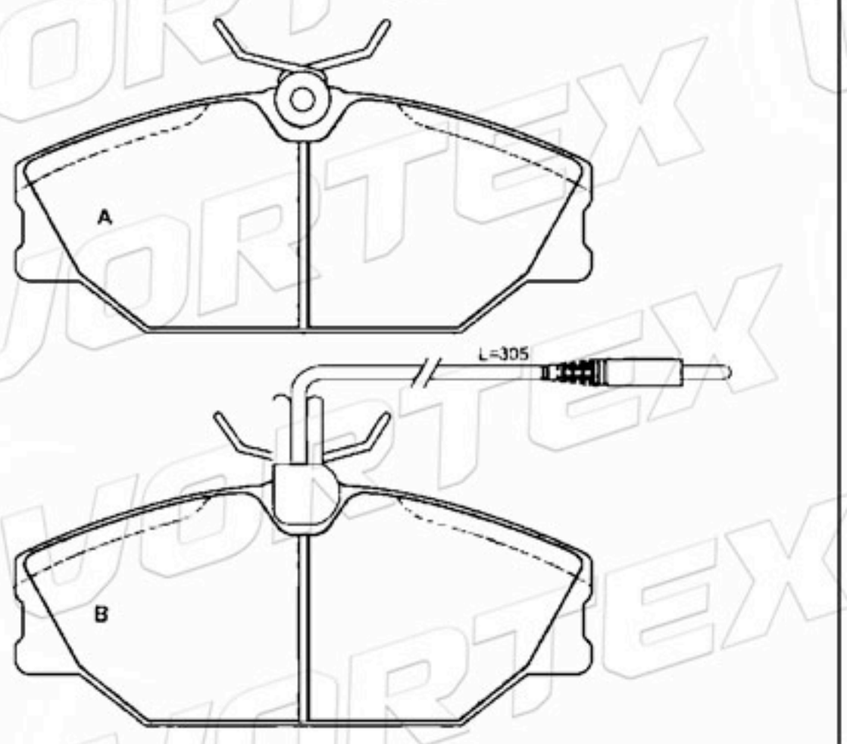

D1478-8677	87.3	44.4	14.4	4	ALFA ROMEO FIAT LANCIA

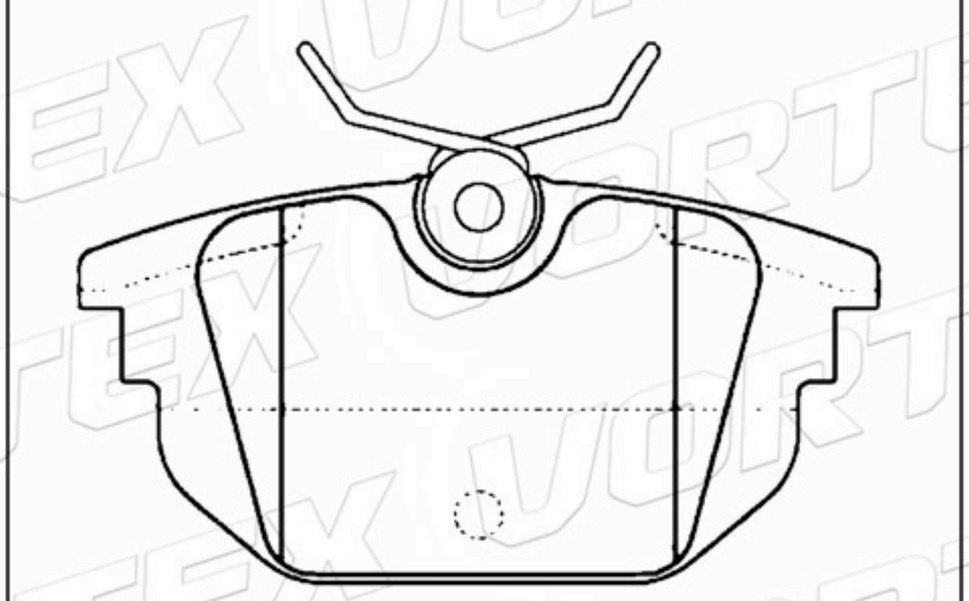

D724-7591	114.0	54.9	14.5	4	DAEWOO

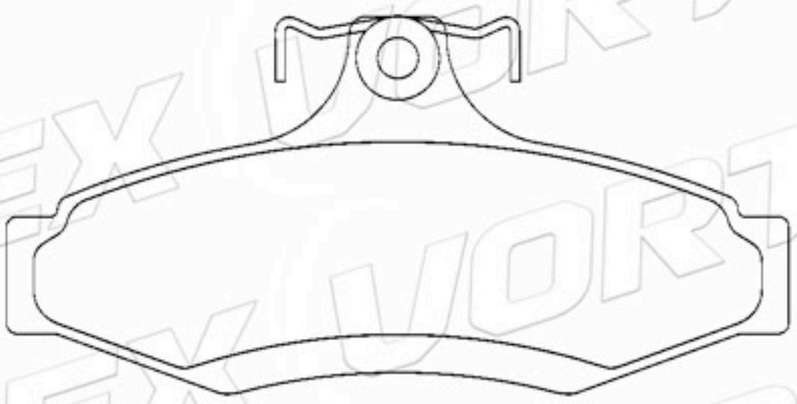

95663073	146.0	37.0	10.7	4	CITROEN

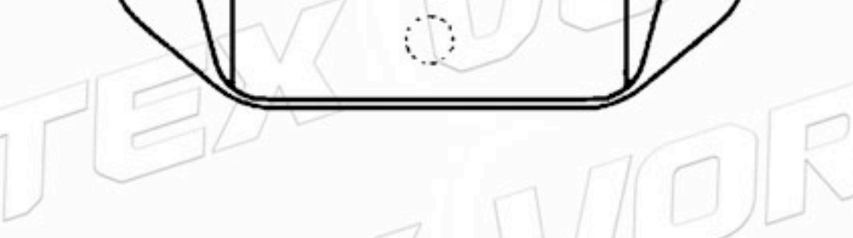

D1483-8681	141.5 140.2	47.6 47.4	17.3	2A-2B	PEUGEOT

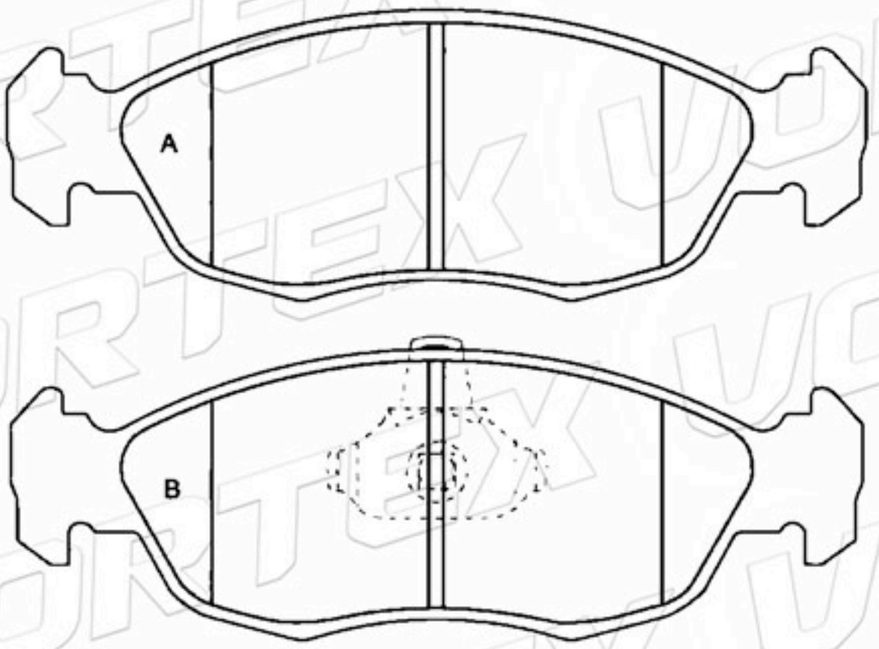

www.vortexautoparts.com
info@vortexautoparts.com
F&F Tower, Oficina 33-A, Calle 50, Ciudad de Panamá

Catálogo de Pastillas de Freno

5888152	109.0	39.0	17.5	2A-2B	FIAT TURCHIA

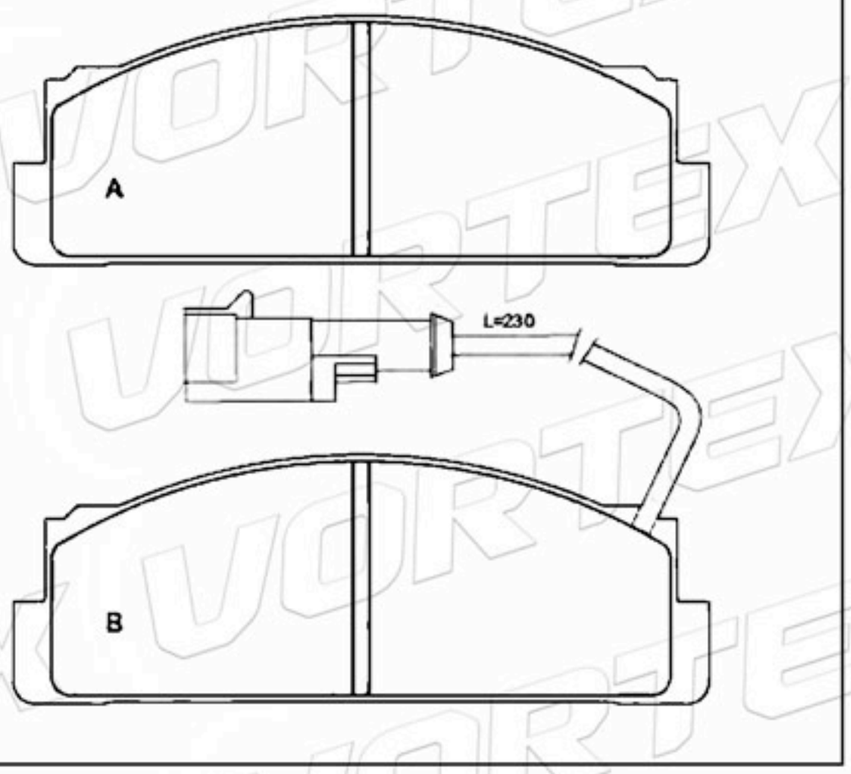

D791-7661	141.5 139.5	59.0 55.0	17.8	2A-2B	GRAND CHEROKE

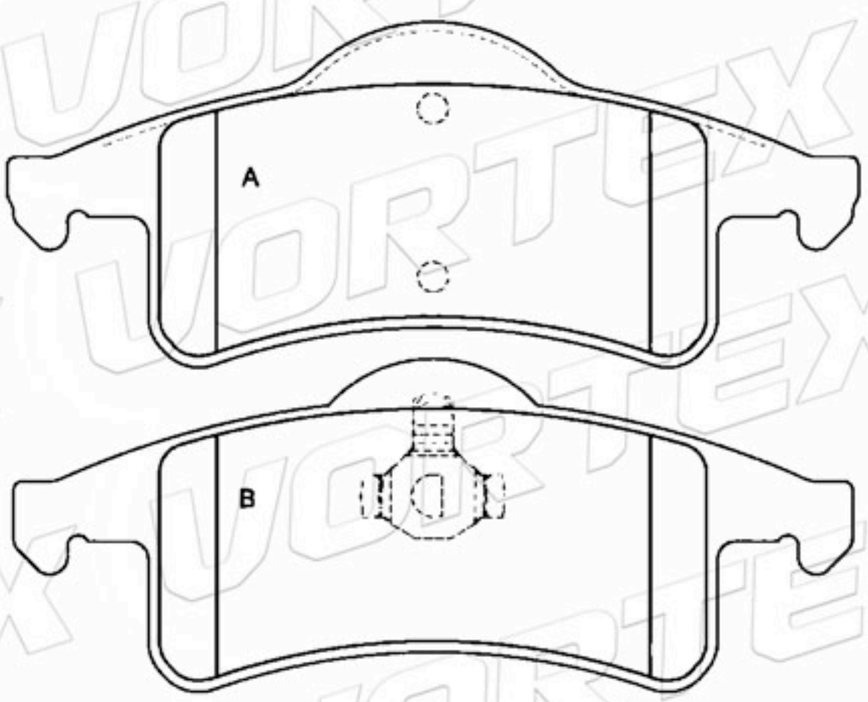

D571-7451	144.1	67.5	17.0	2A-2B	LEXUS

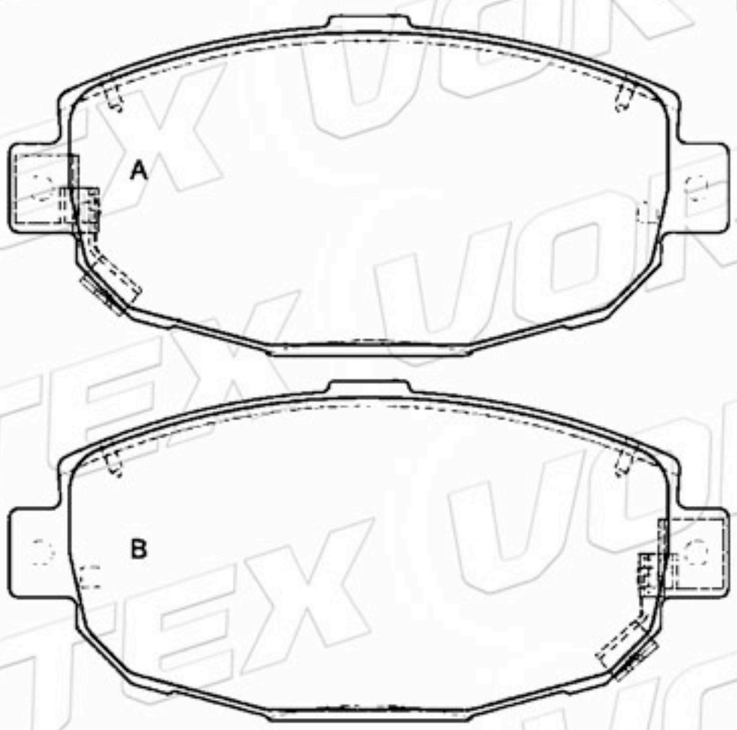

D691-7566	159.0	55.9	16.0	4	NISSAN

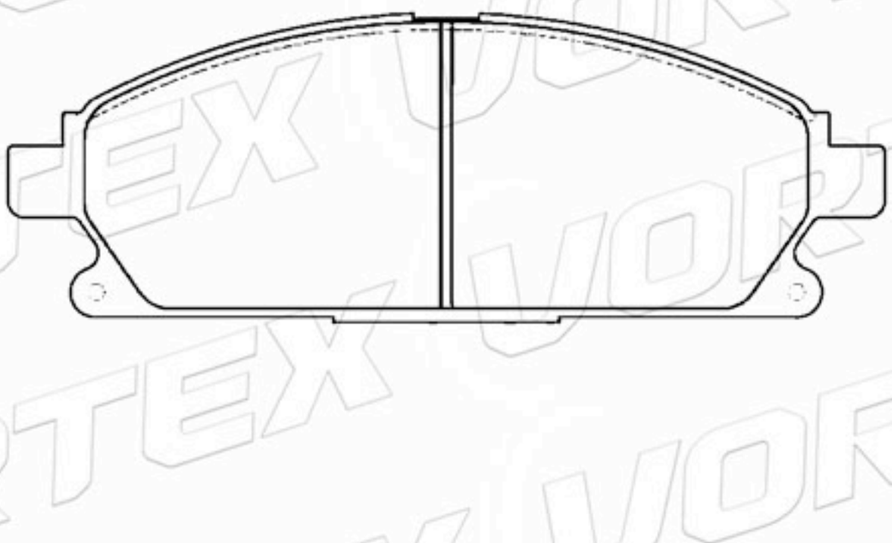

D665-7544	115.8	74.6	17.0	4	TOYOTA LEXUS

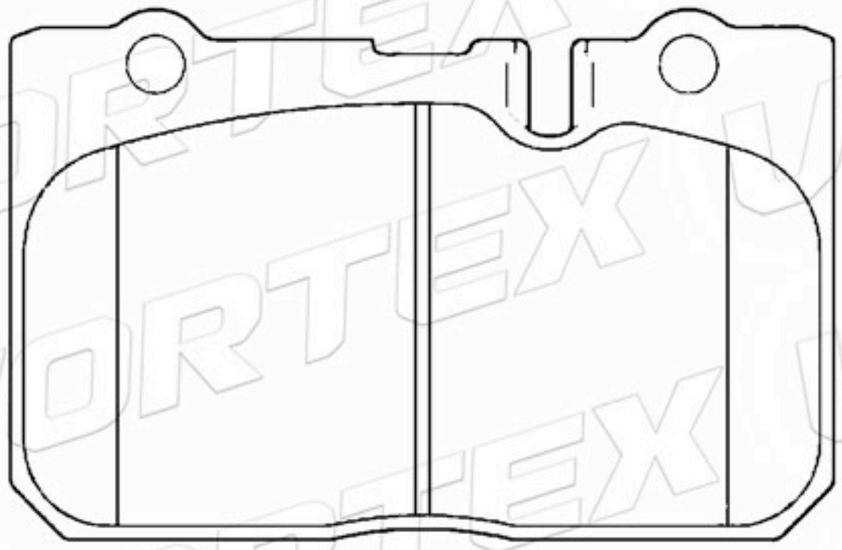

D665-7544	116.8	55.2	16.5	4	TOYOTA

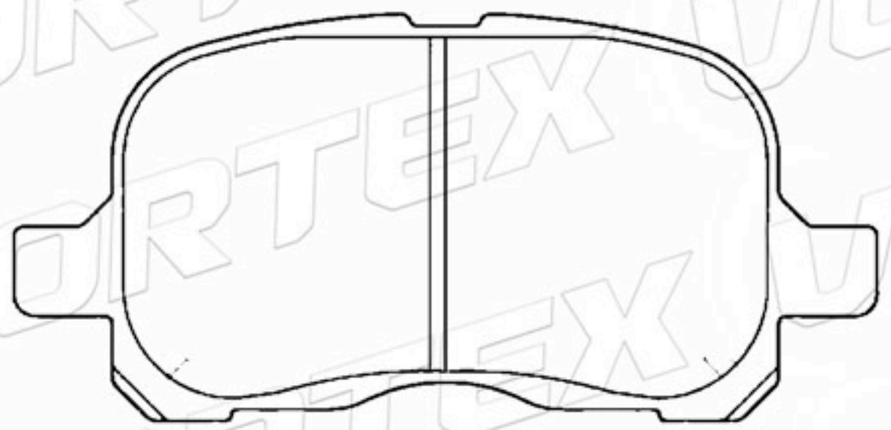

www.vortexautoparts.com
info@vortexautoparts.com
F&F Tower, Oficina 33-A, Calle 50, Ciudad de Panamá

ISO-14001

Catálogo de Pastillas de Freno

D588-7468	108.7	35.3	15.0	2A-1B-1C	NISSAN

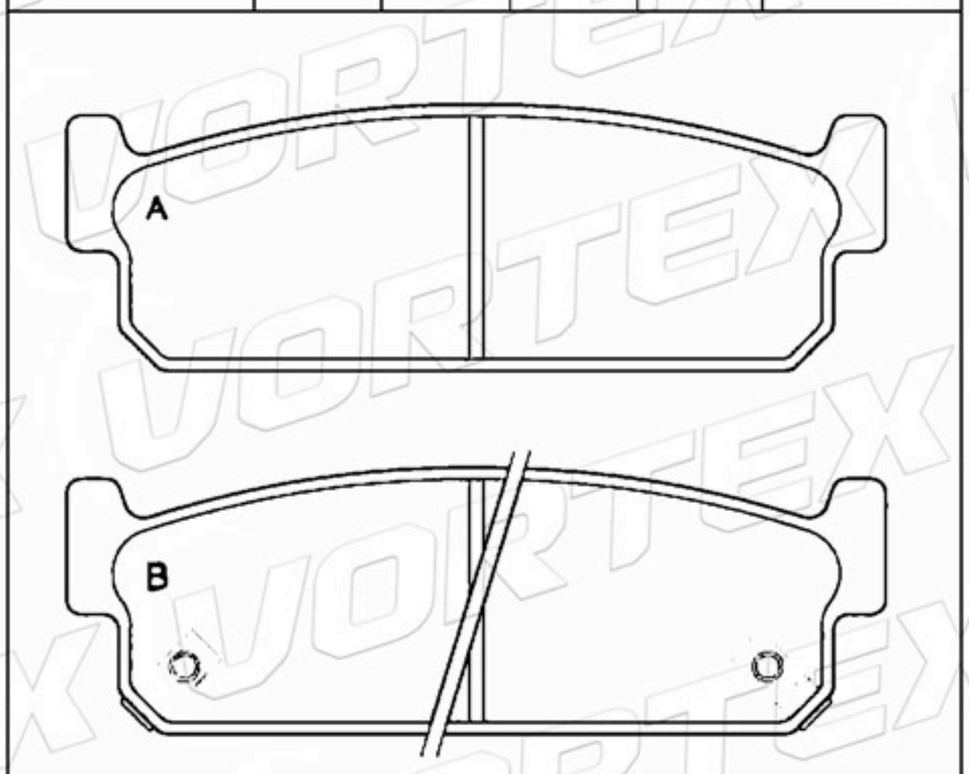

D779-7647	63.7	72.8	15.0	4	MERCEDES

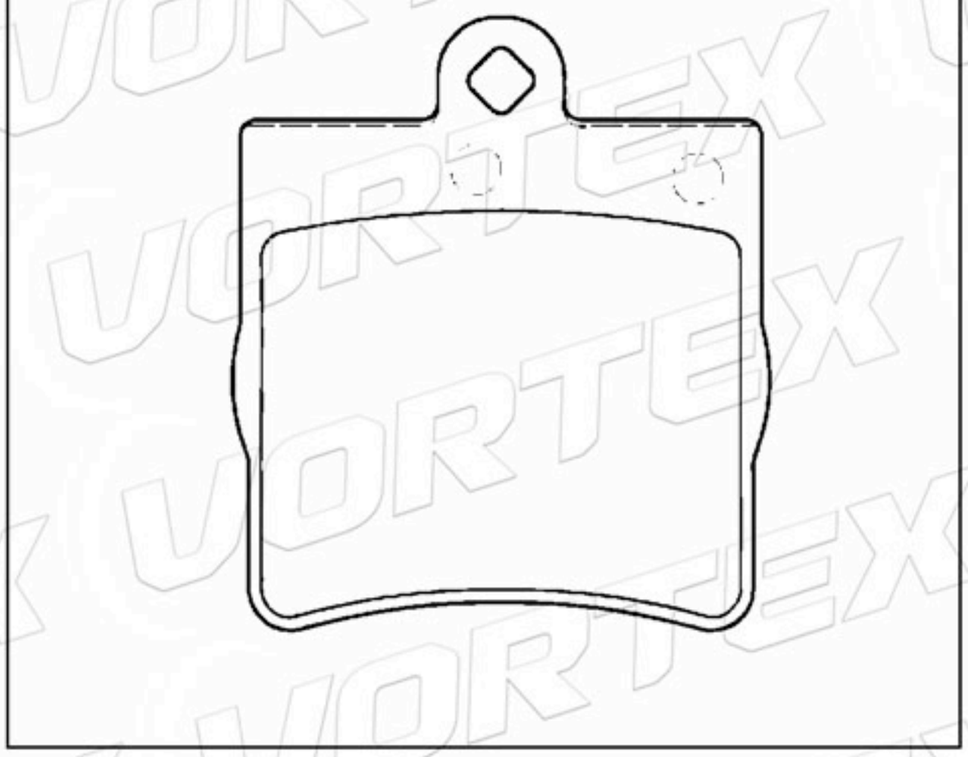

D1147-8257	123.9	57.3	16.6	4	NISSAN

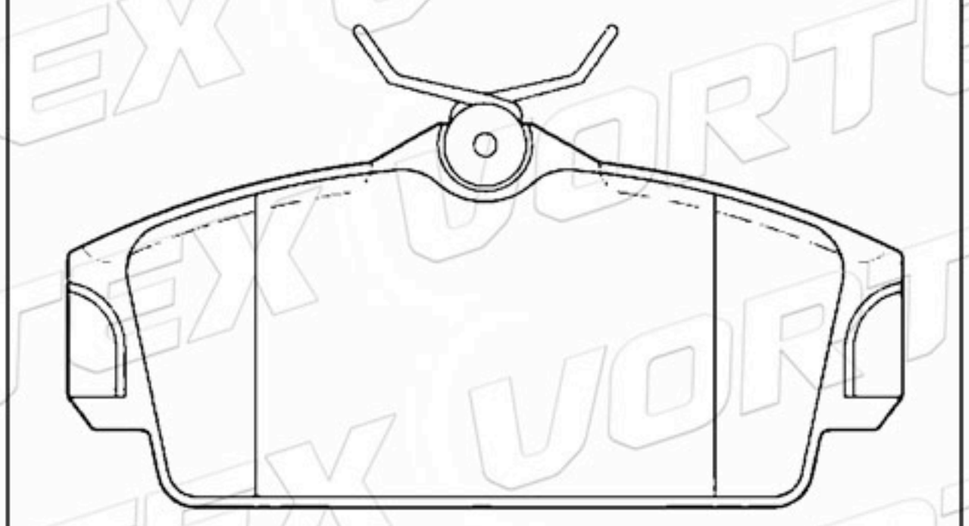

D590-7469	130.0	58.9	18.2	2A-2B	MERCEDES

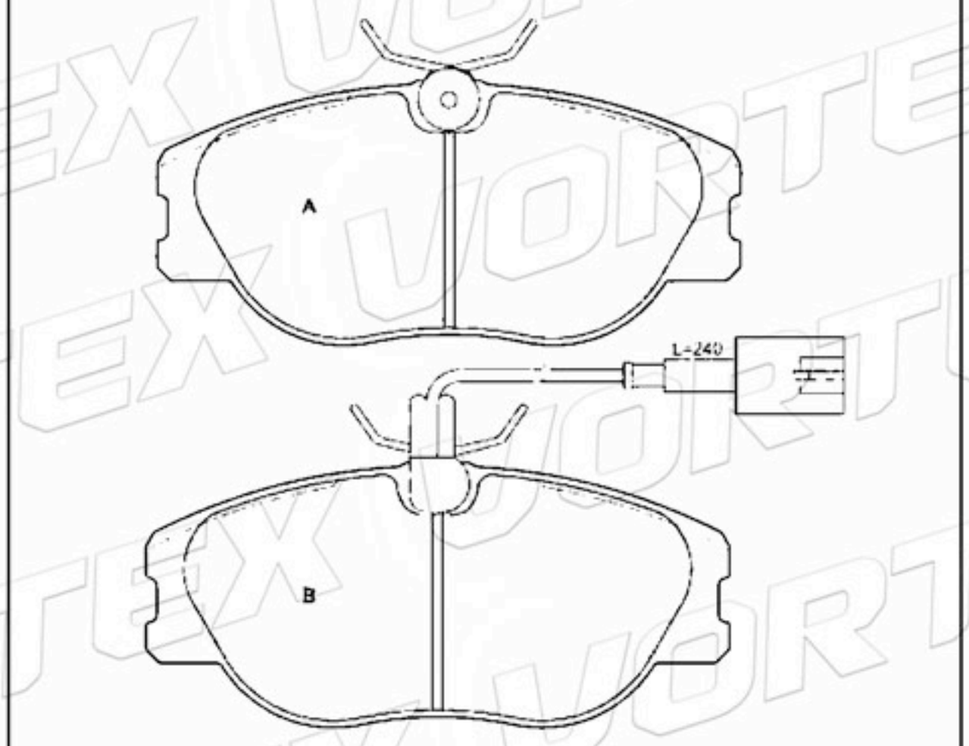

D637-7515	131.7	51.5	15.0 16.0	2A-1B-1C	MAZDA

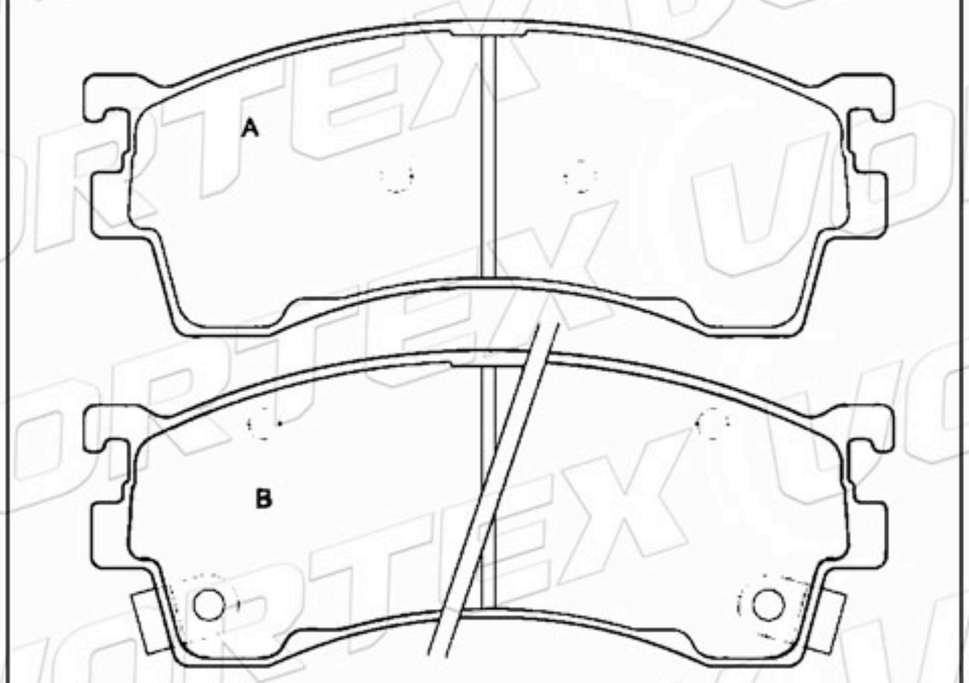

D790-7660	192.2 194.2	55.4	18.0	2A-1B-1C	GRAND CHEROKEE

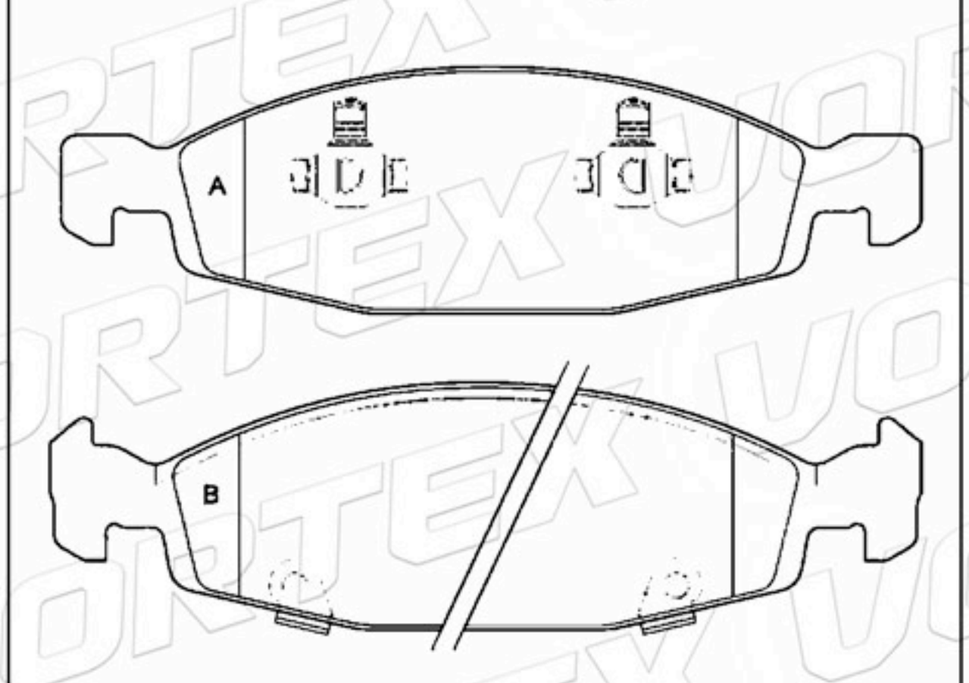

www.vortexautoparts.com
info@vortexautoparts.com
F&F Tower, Oficina 33-A, Calle 50, Ciudad de Panamá

Catálogo de Pastillas de Freno

FT086616	94.8	57.3	16.0	4	VOLKSWAGEN

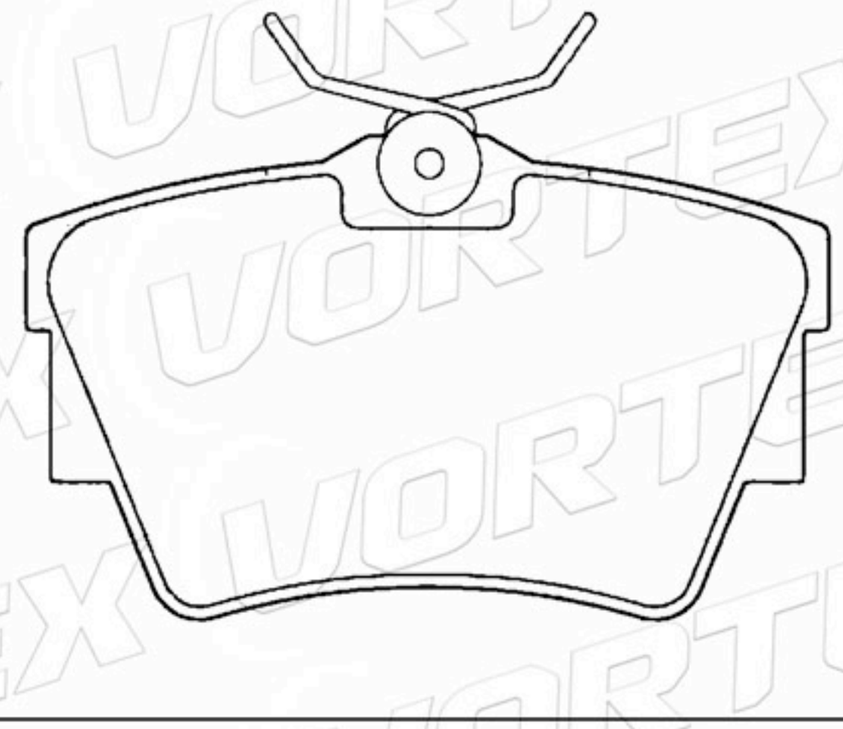

FT0866-116	94.8	57.3	15.3	4	VOLKSWAGEN

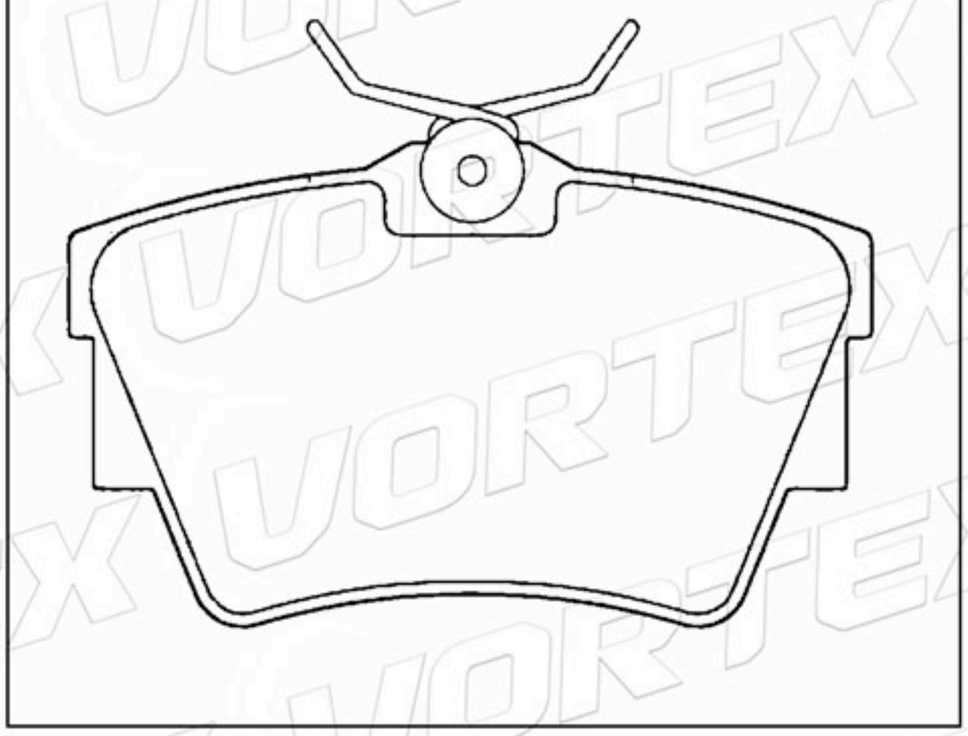

FT086716	94.9	57.4	16.0	2A-2B	SEAT VOLKSWAGEN

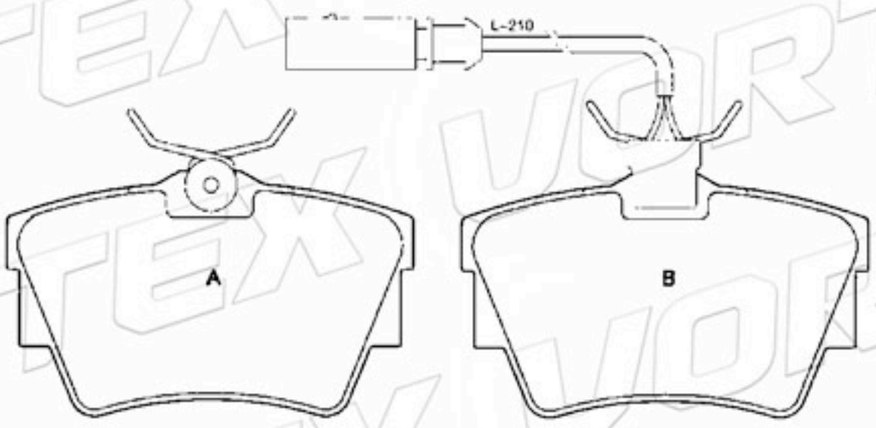

FT086820	156.4	68.5	19.6	2A-2B	VOLKSWAGEN

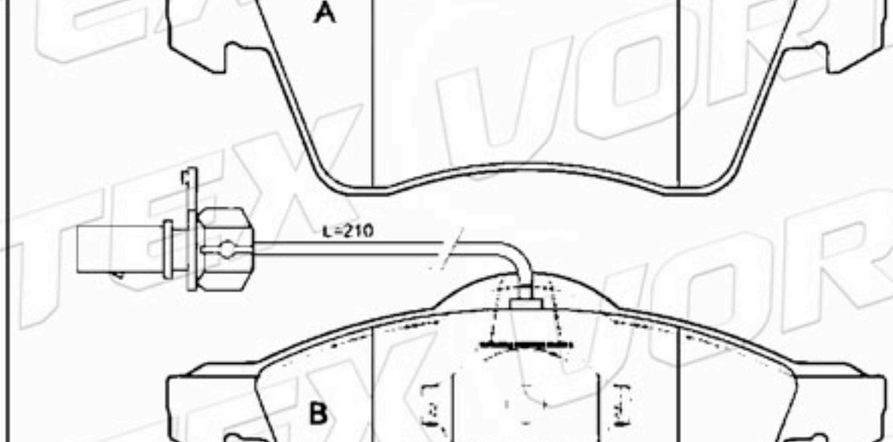

FT0868-120	156.4	68.5	19.6	2A-1B-1C	VOLKSWAGEN

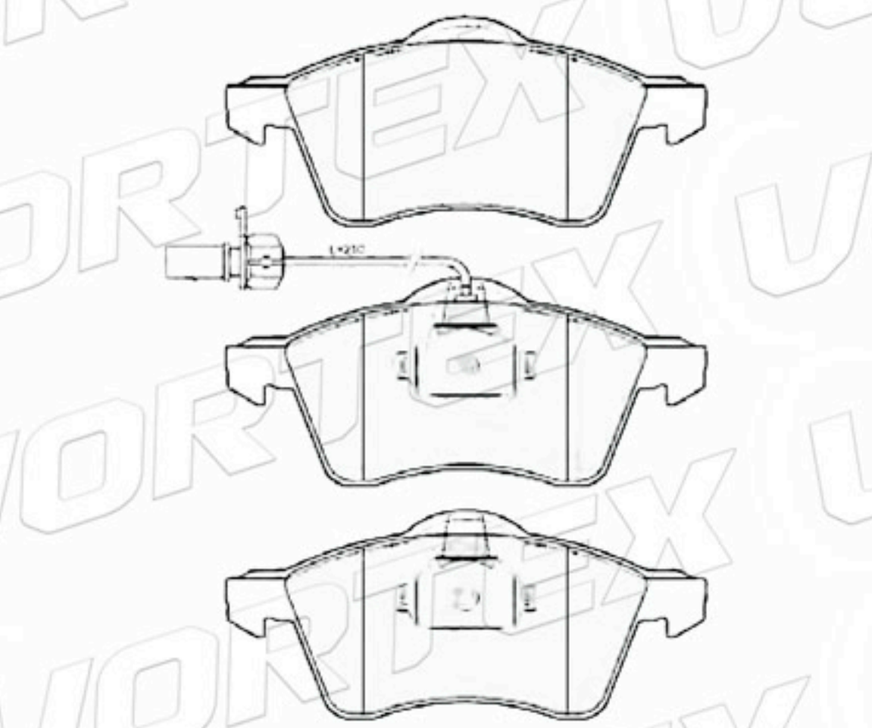

FT086918	91.4	80.0	18.0	2A-1B-1C	VOLKSWAGEN

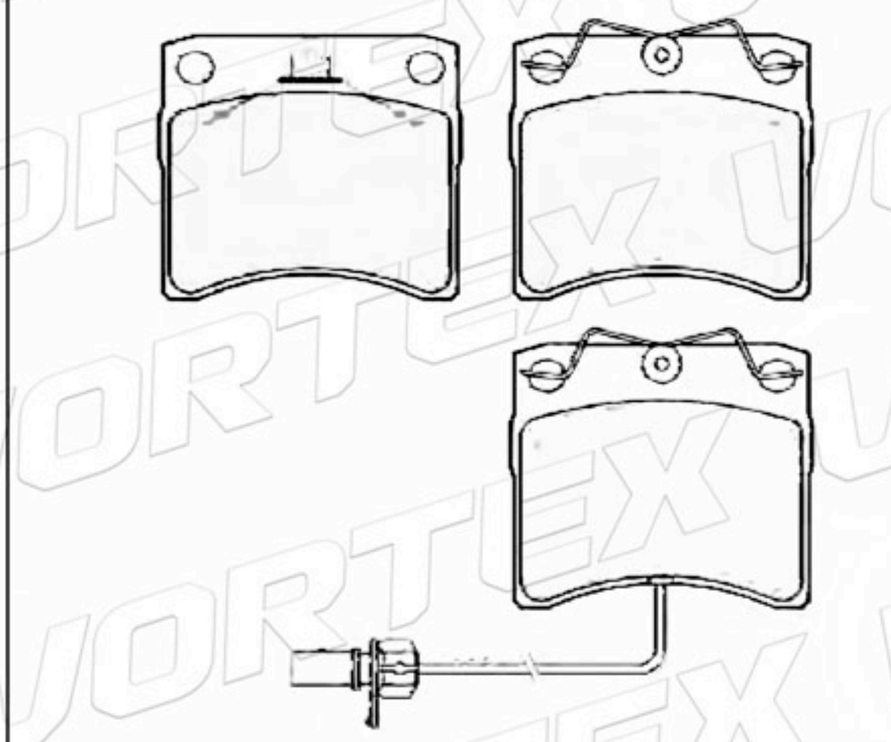

www.vortexautoparts.com
info@vortexautoparts.com
F&F Tower, Oficina 33-A, Calle 50, Ciudad de Panamá

Catálogo de Pastillas de Freno

D2012-9242	131.6	58.6	17.2	2A-1B-1C	HONDA

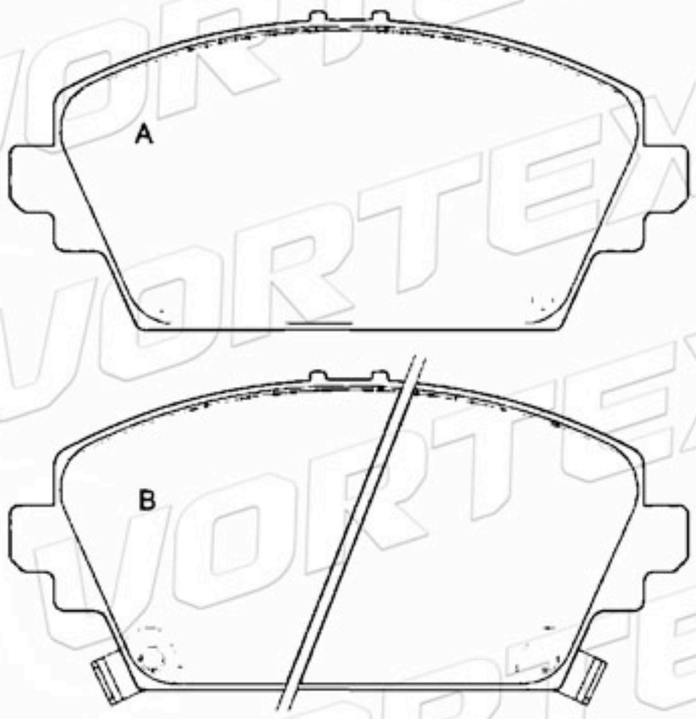

D2361-9591	137.0	52.5	18.0	2A-1B-1C	HYUNDAI

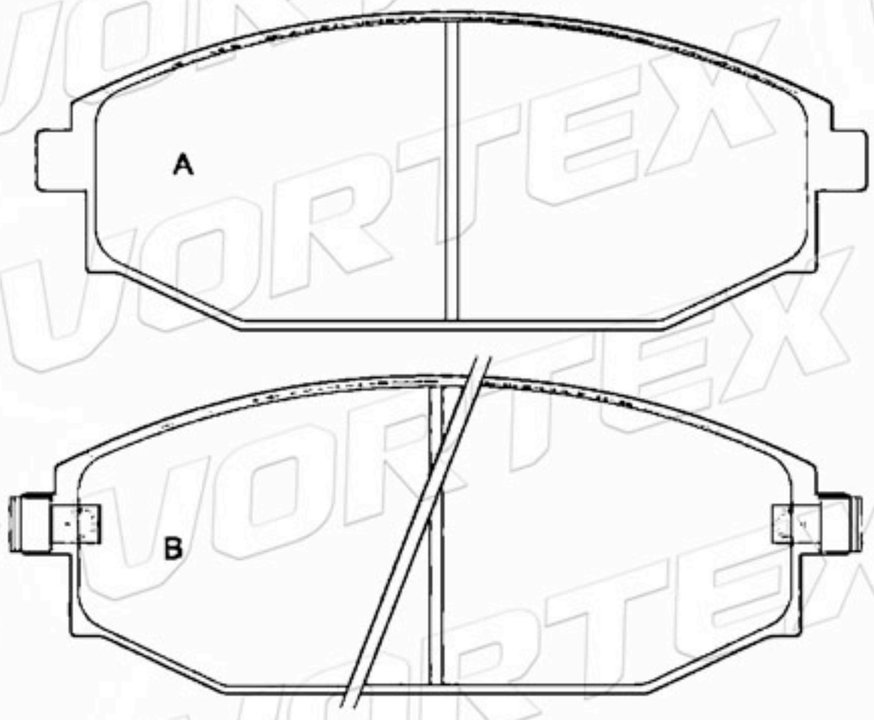

D1175-8289	151.3 150.0	61.0 58.2	18.8	2A-2B	FORD

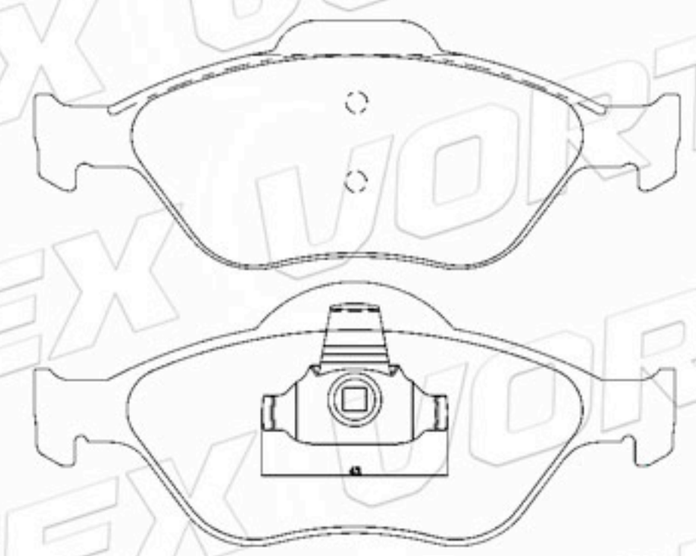

D2003-9233	151.3 150.0	61.0 58.2	18.8	2A-2B	FORD

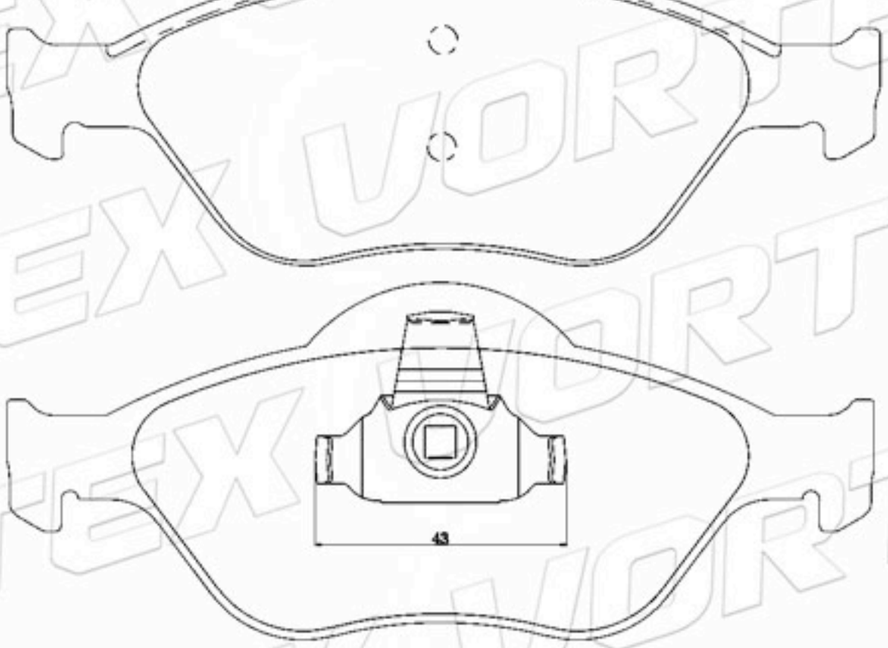

D1460-8660	151.3 150.0	51.2 54.0	18.8	2A-2B	FORD

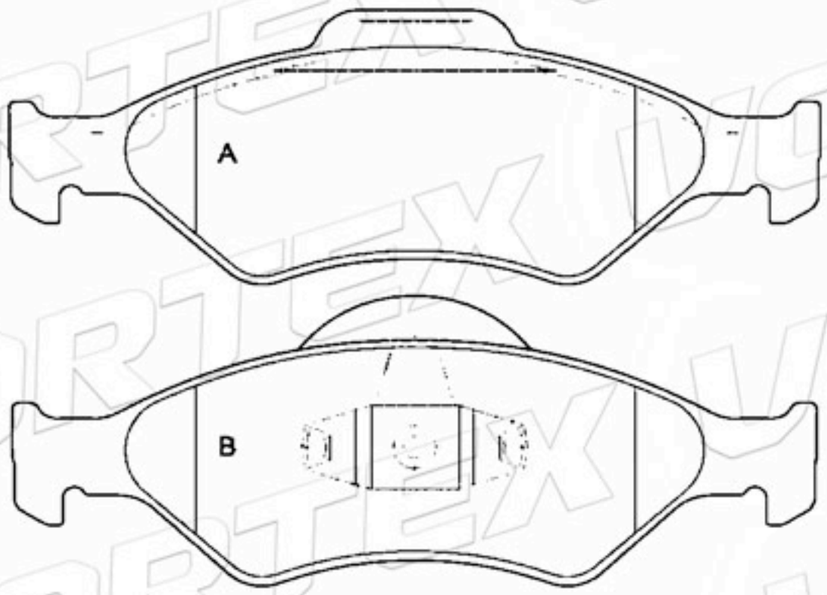

D1145-8255	129.1	55.8	18.0	4	RENAULT

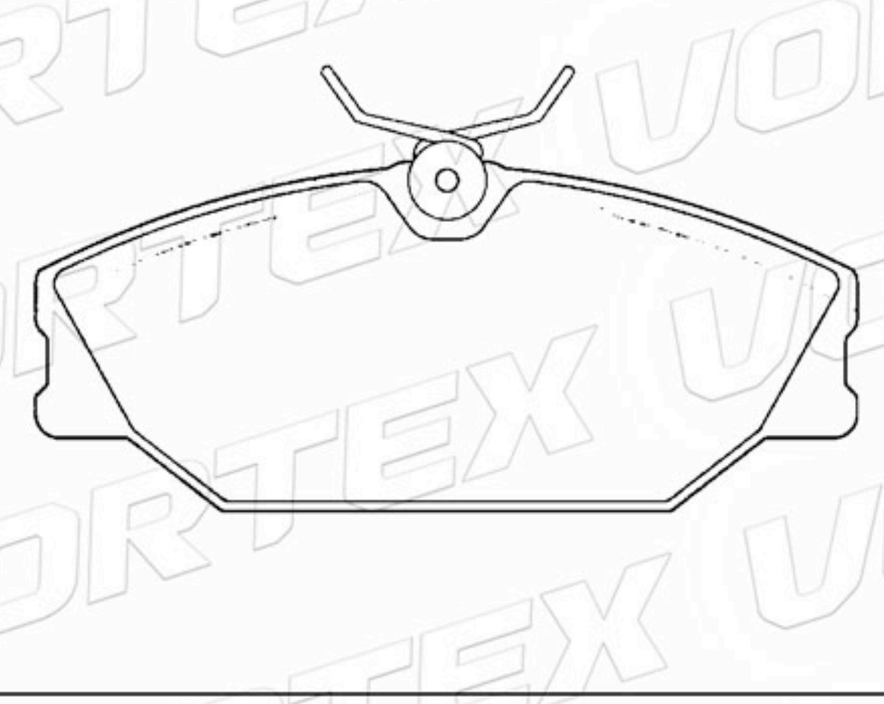

www.vortexautoparts.com
info@vortexautoparts.com
F&F Tower, Oficina 33-A, Calle 50, Ciudad de Panamá

QS 9000 TÜV ISO-9001 ISO-14001
SGS
GERMAN TECHNOLOGY

Catálogo de Pastillas de Freno

D678-7537	147.5	61.7	17.0	4	FORD LINCOLN MERCURY

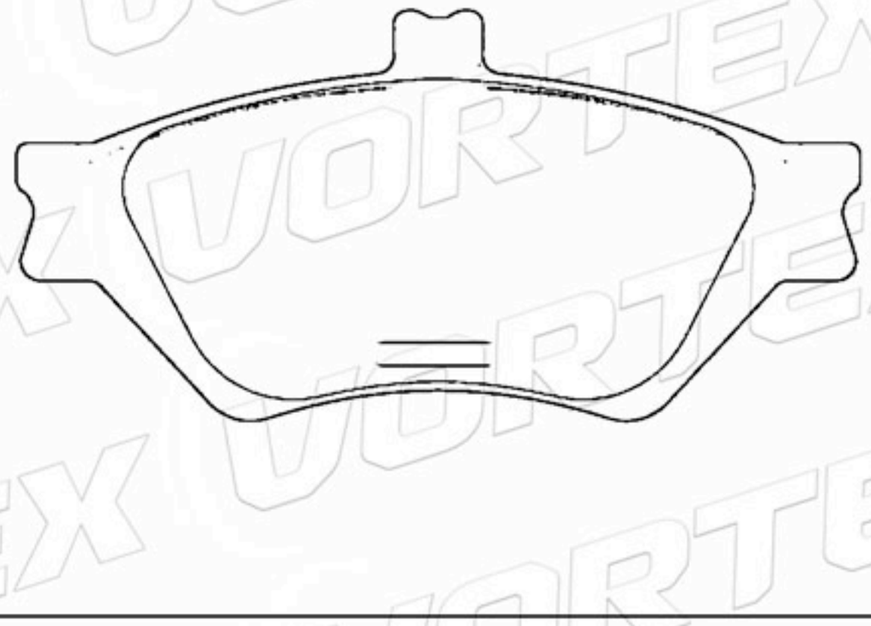

D699-7574	147.5	61.7	17.0	2A- 1B-1C	OPEL-BUICK CADILLAC CHEVROLET

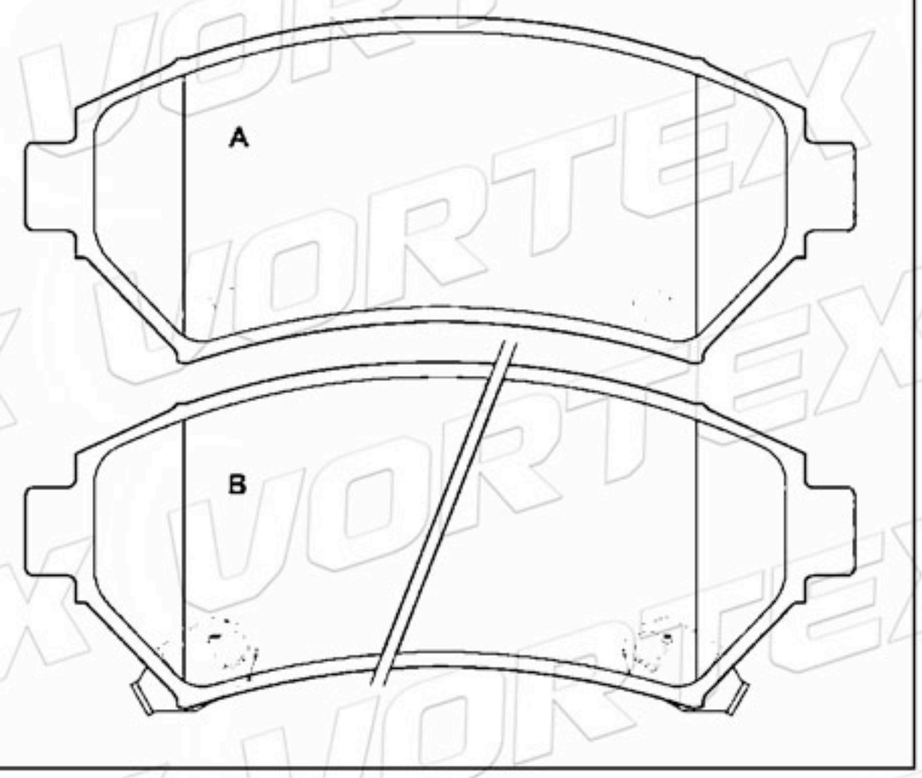

D679-7558	166.1	57.2	16.0	2A- 1B-1C	FORD TRUCK

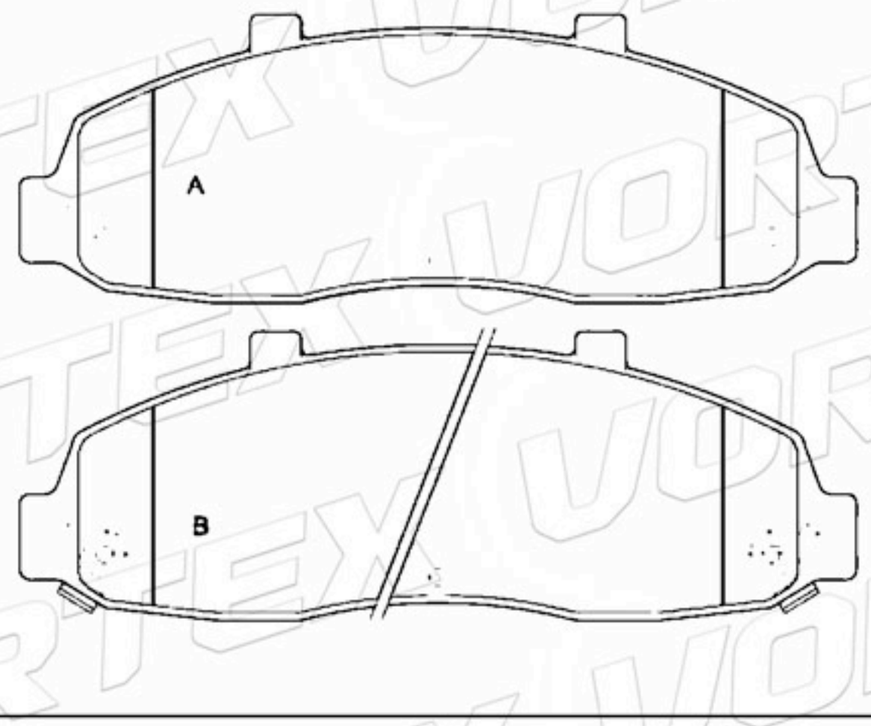

D1462-8662	156.5 155.2	67.1 69.9	18.1	2A-2B	ROVER

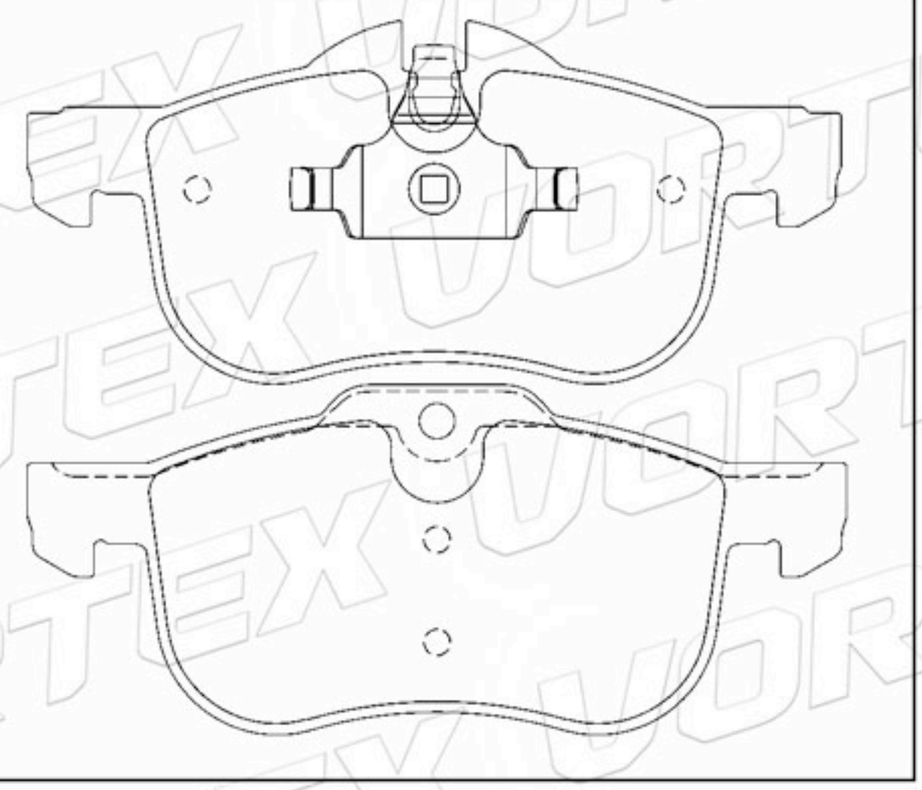

D1481-8680	130.9	52.2	18.0	2A-2B	CITROEN PEUGEOT

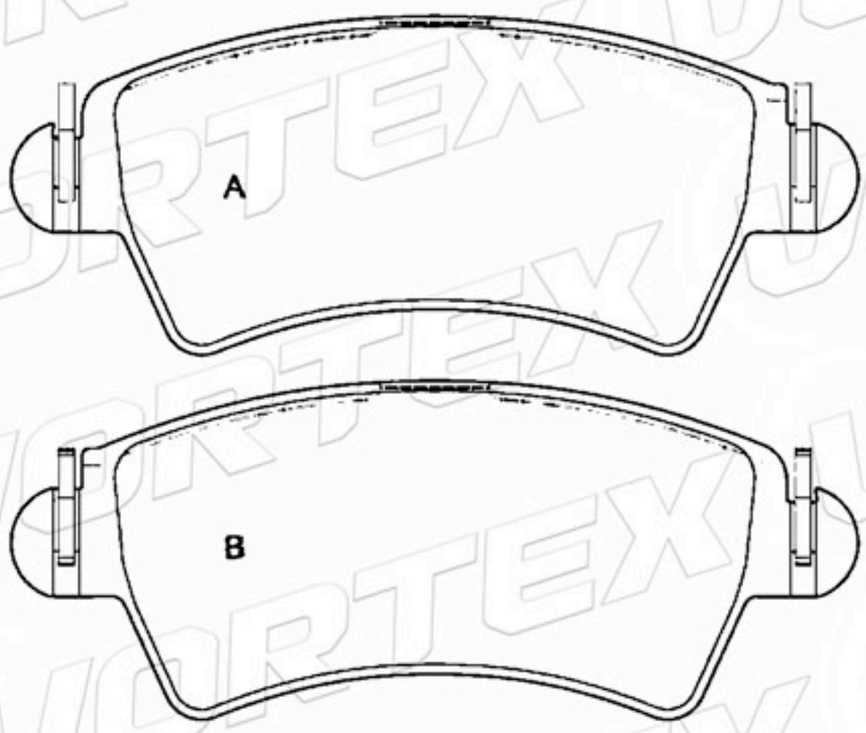

425203	130.9	52.2	18.0	4	PEUGEOT

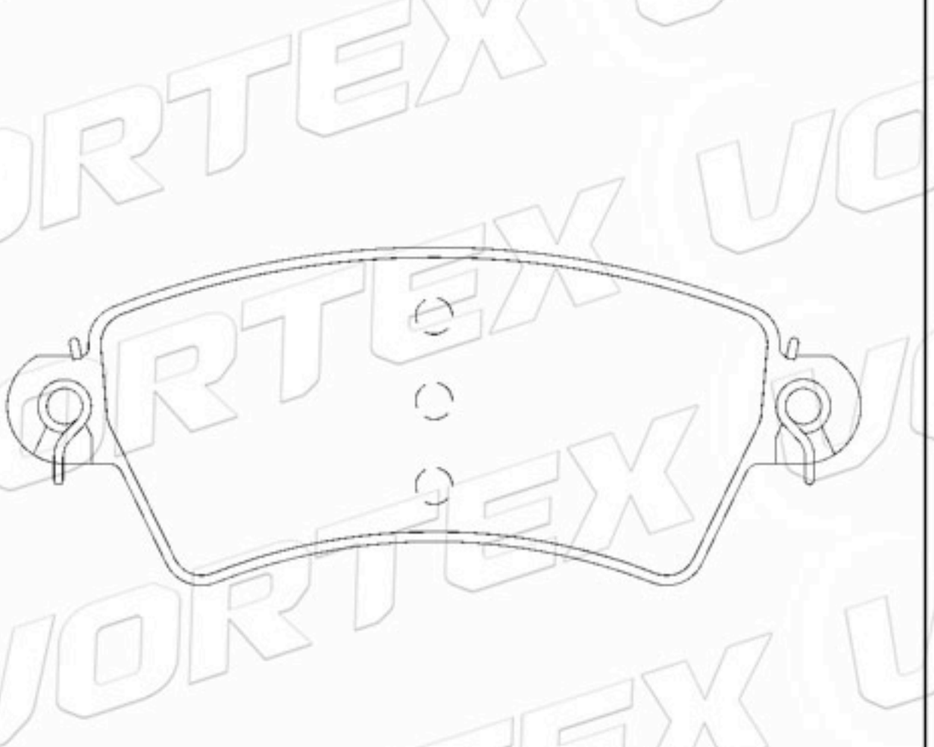

www.vortexautoparts.com
info@vortexautoparts.com
F&F Tower, Oficina 33-A, Calle 50, Ciudad de Panamá

Catálogo de Pastillas de Freno

A0004214210	104.9	52.6	17.9	4	MERCEDES

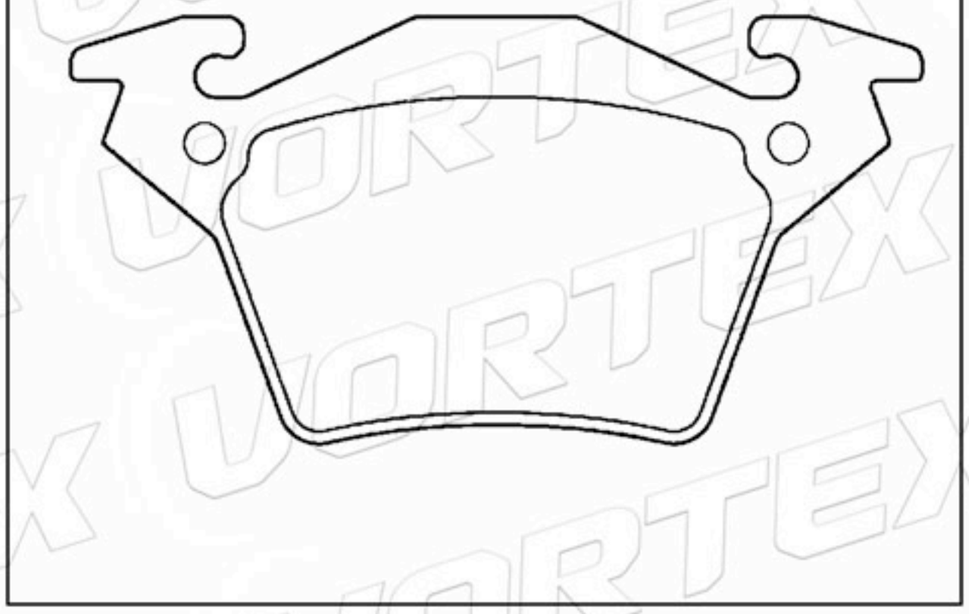

D1252-8370	90.0	70.1	15.5	2A-2B	MERCEDES

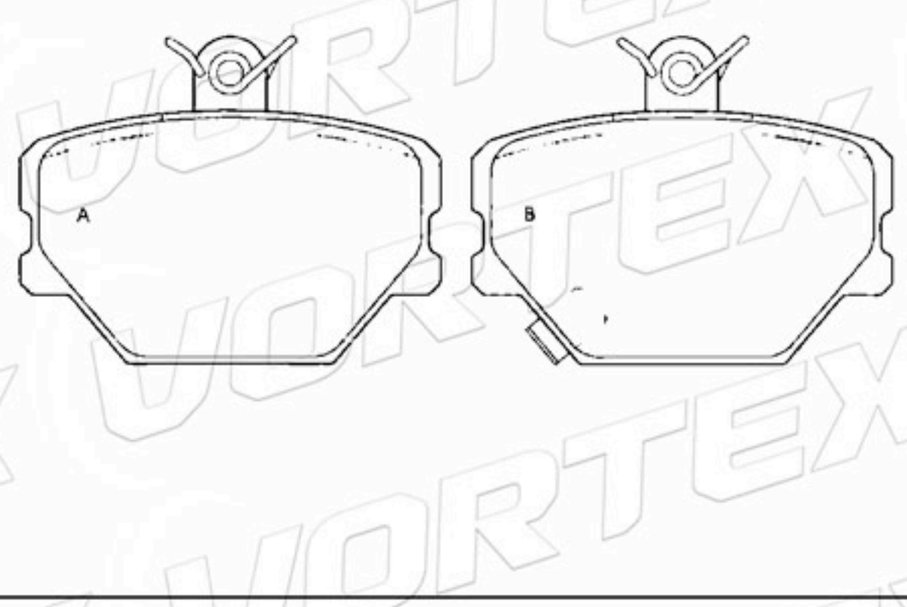

D727-7594	161.2	57.7 62.8	16.2 16.8	2A- 1B-1C	CHEVROLET

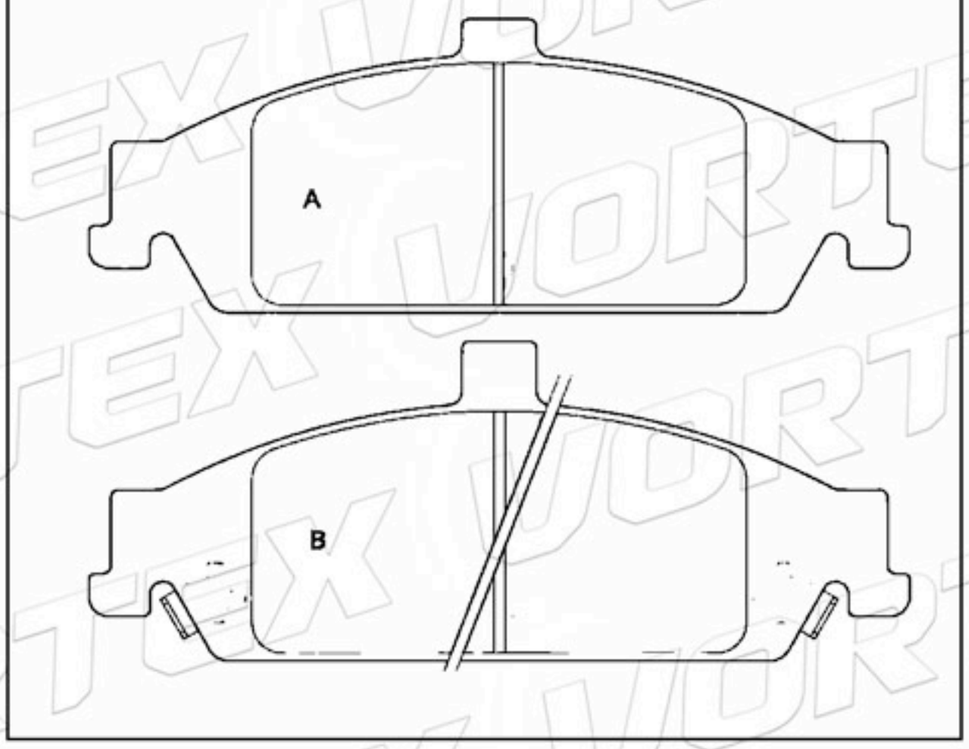

D610-7489	94.5	41.7	15.5	4	FORD USA LINCOLN MERCURY

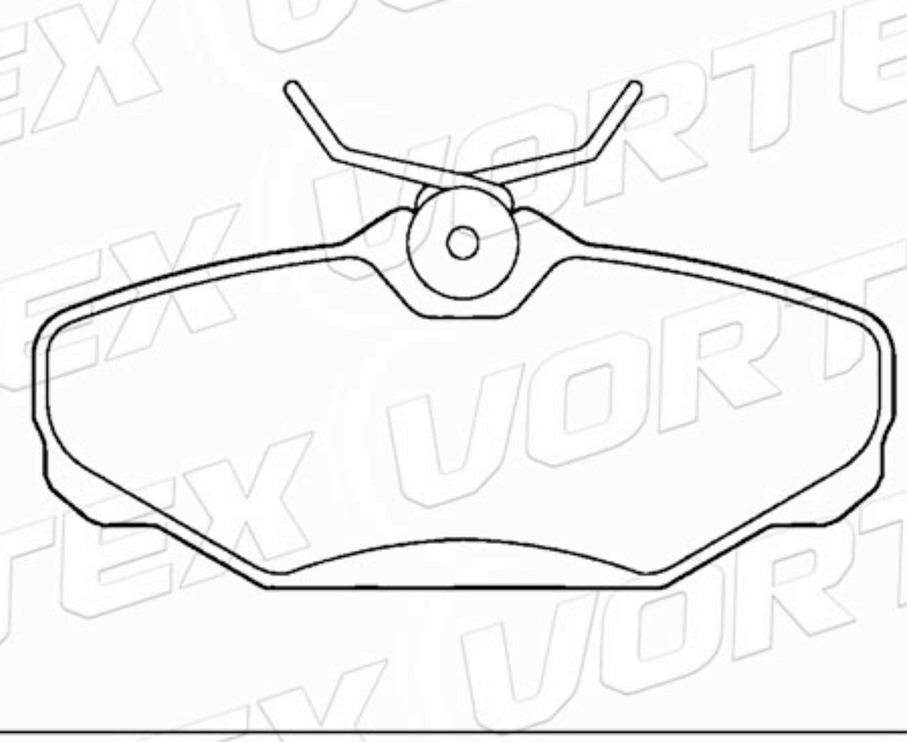

D370-7260	125.7 147.3	85.6 58.9	16.0 15.7	2A- 1B-1C	CHEVROLET

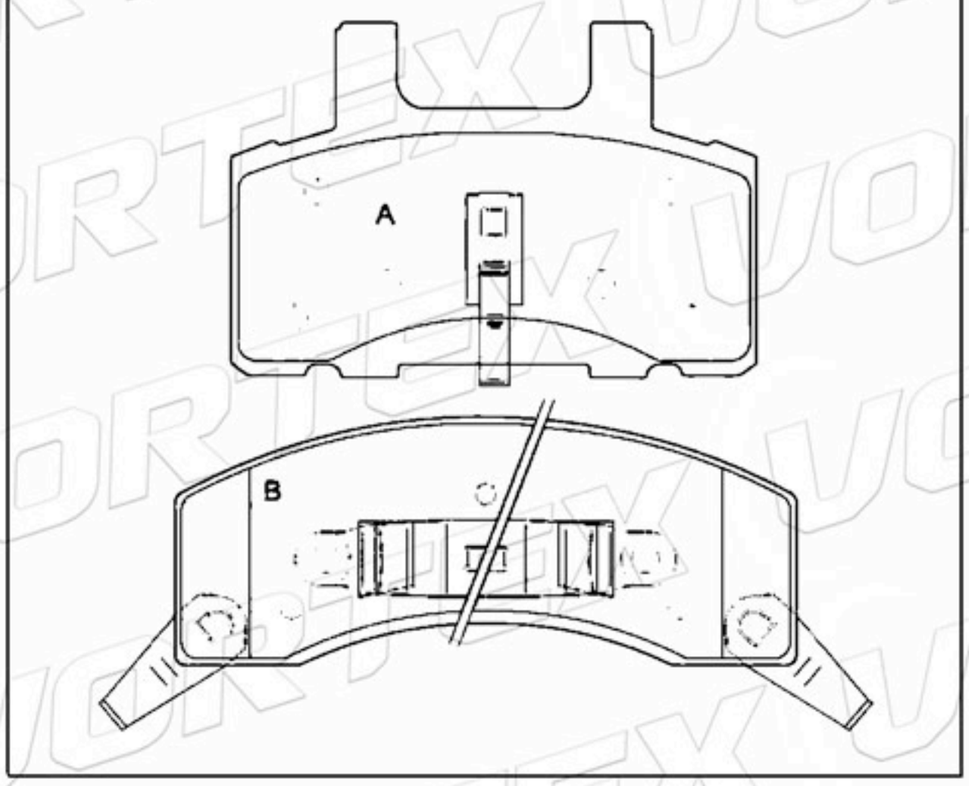

D459-7339A	125.7 147.3	85.6 58.9	18.8 15.7	2A- 1B-1C	CHEVROLET DODGE GMC

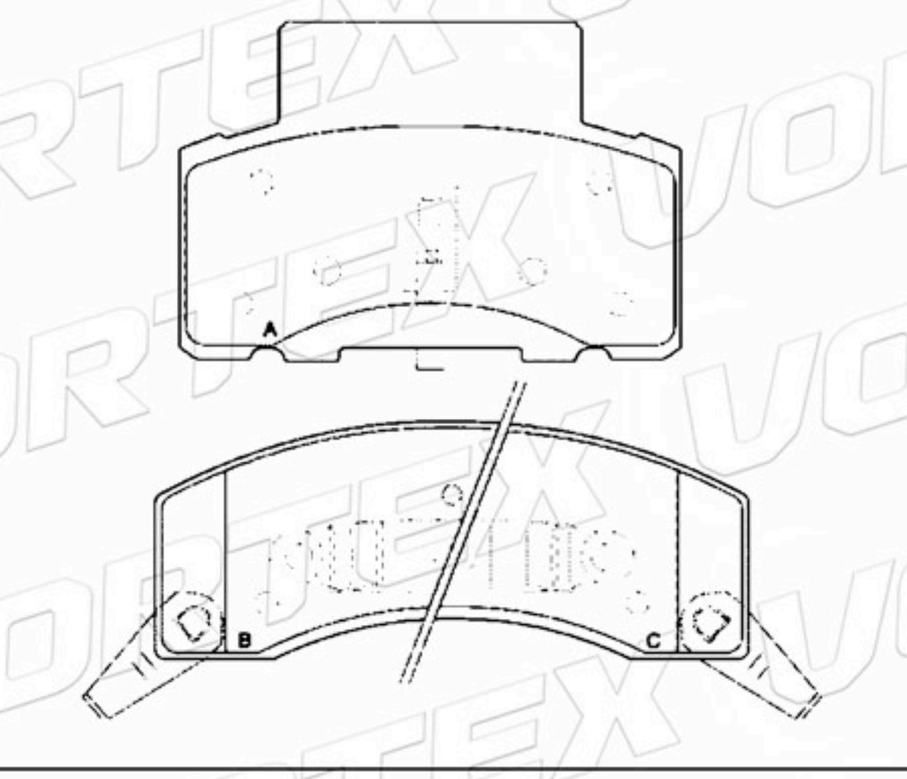

www.vortexautoparts.com
info@vortexautoparts.com
F&F Tower, Oficina 33-A, Calle 50, Ciudad de Panamá

QS 9000 TÜV CERTIFIED ISO-9001 ISO-14001
SGS
GERMAN TECHNOLOGY

Catálogo de Pastillas de Freno

4095132 YC152K021AC	168.4	65.0	18.5	1A-1B 1C-1D	FORD

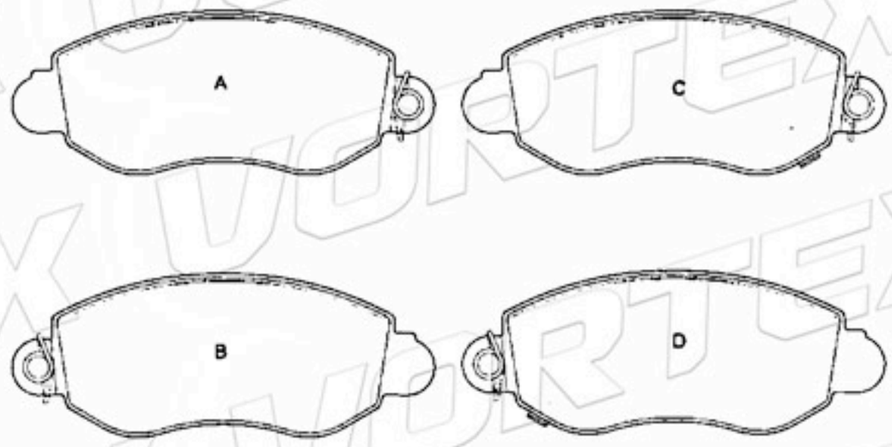

9945788	144.9	60.8	19.5	3A-1B	FIAT

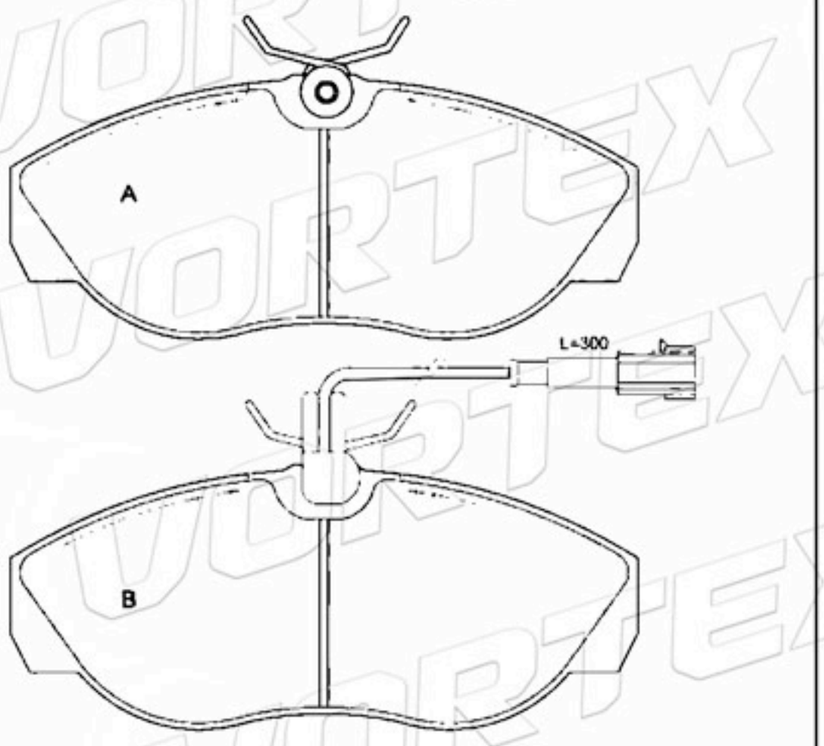

9945788	144.9	60.8	19.5	2A-2B	FIAT

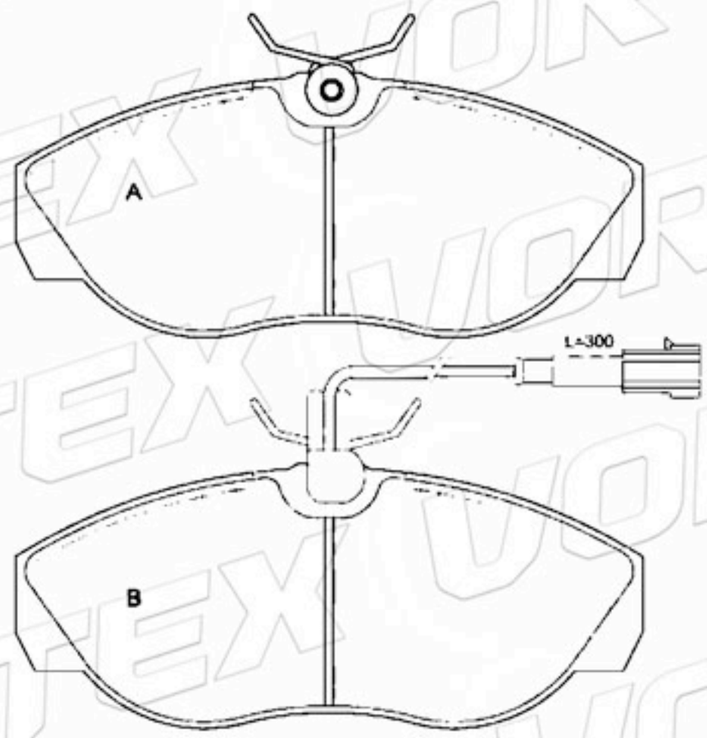

D1197-8317	159.9	64.1	19.5	3A-1B	FIAT DUCATO

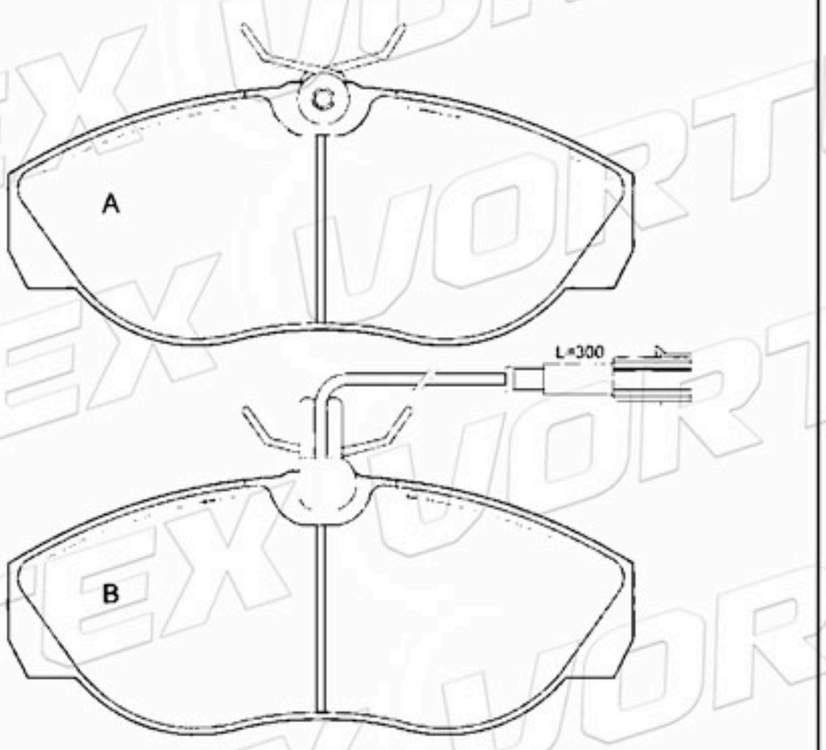

D1197-8317	159.9	64.1	19.5	2A-2B	FIAT DUCATO

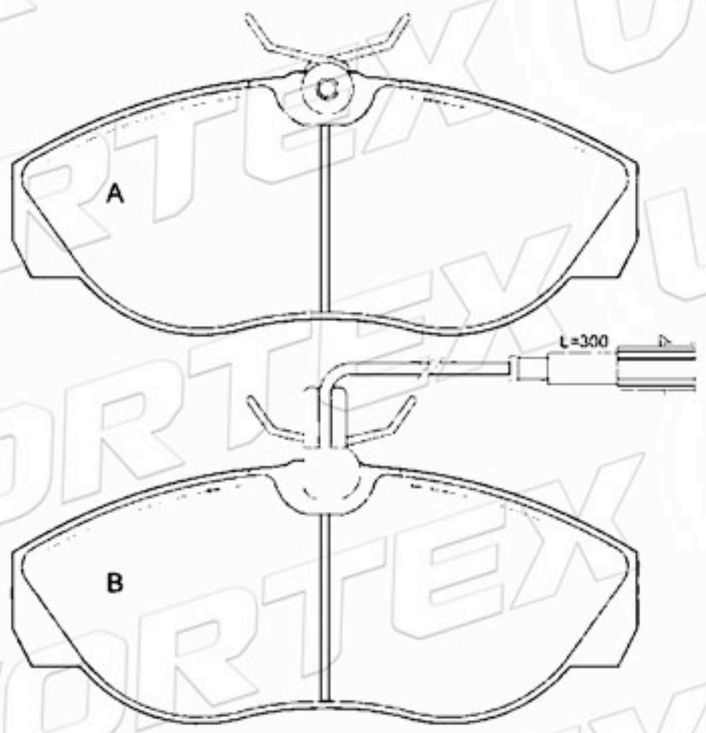

D1492-8692	95.8	43.9	16.5	4	LANCIA



www.vortexautoparts.com
info@vortexautoparts.com
F&F Tower, Oficina 33-A, Calle 50, Ciudad de Panamá

Catálogo de Pastillas de Freno

77364893	95.8	43.9	13.0	4	FIAT

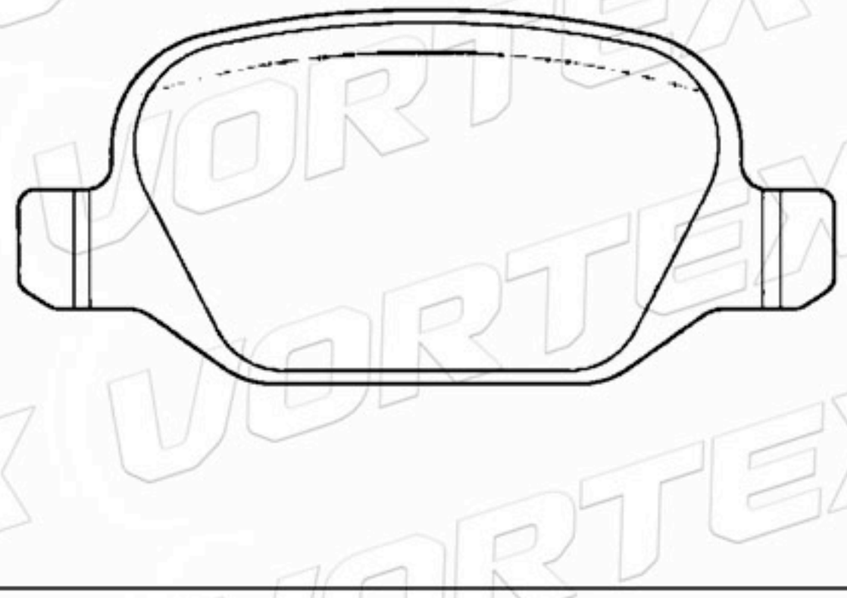

D761-7629	140.0	50.0	16.6	1A-1B 1C-1D	MERCEDES

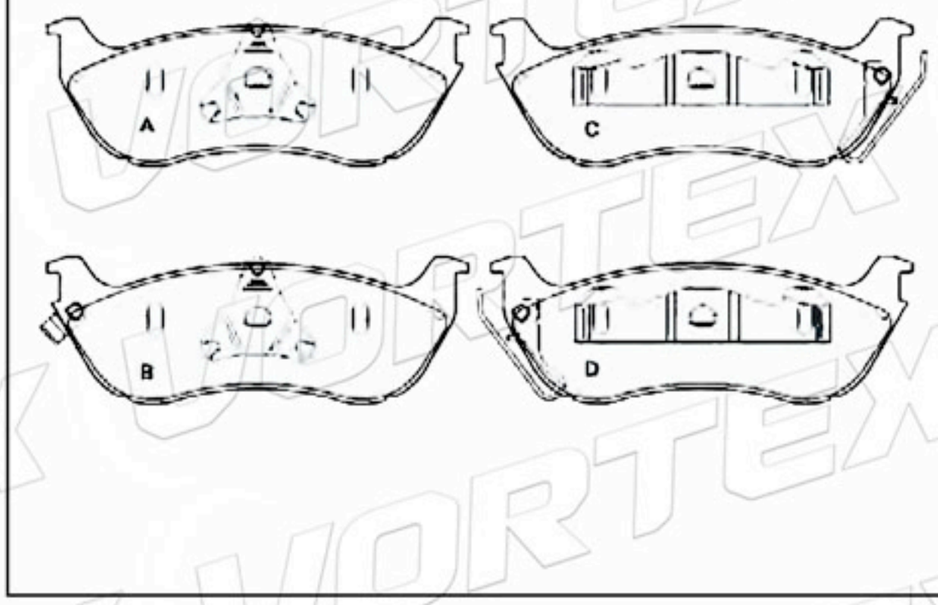

D673-7554	147.6 189.7	67.4 65.5	14.6 13.6	1A-1B 1C-1D	BUICK CHEVROLET

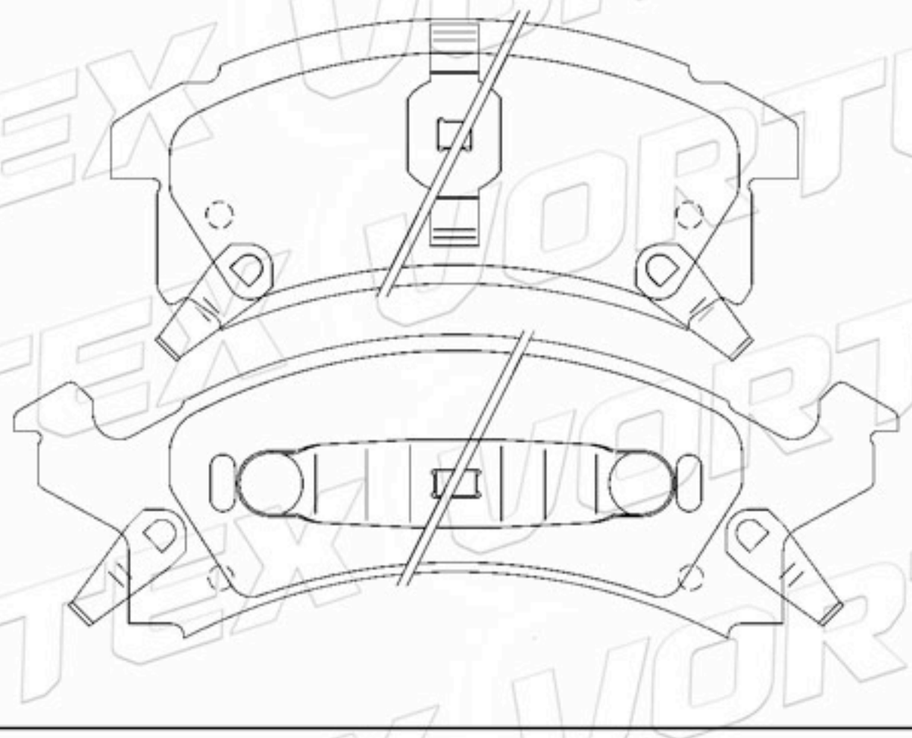

D2311-9546	106.4	50.2	15.6	4	SUZUKI

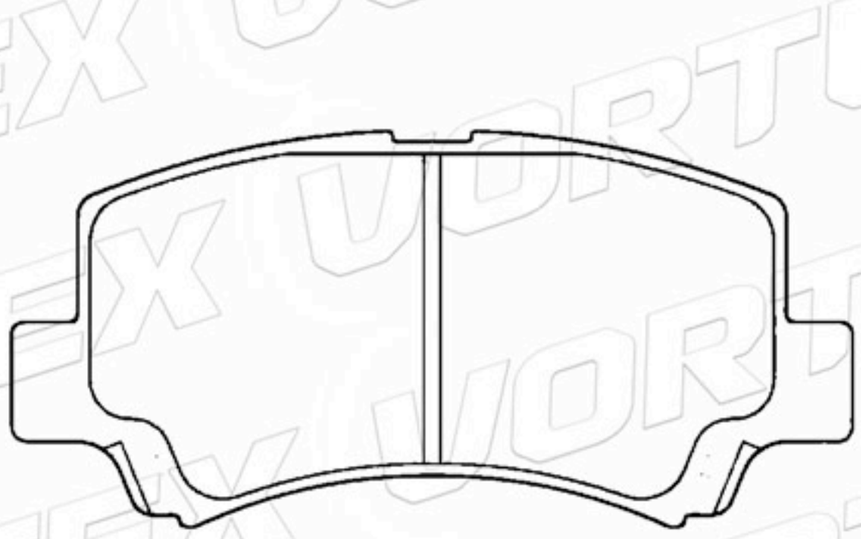

D2311-9546	106.4	50.2	15.6	4	SUZUKI

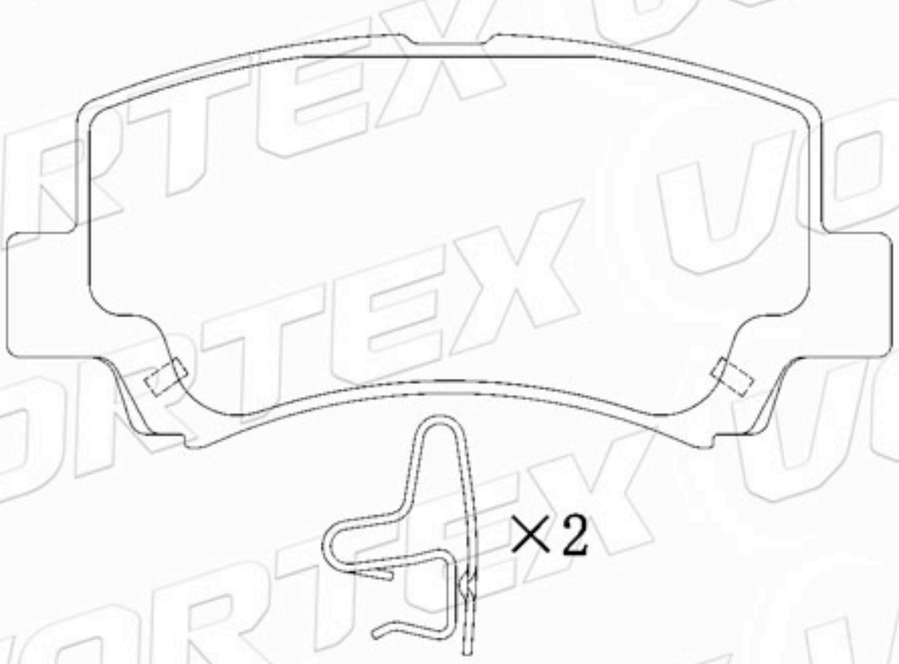

D798-7670	123.0	51.8	15.2	4	MAZDA

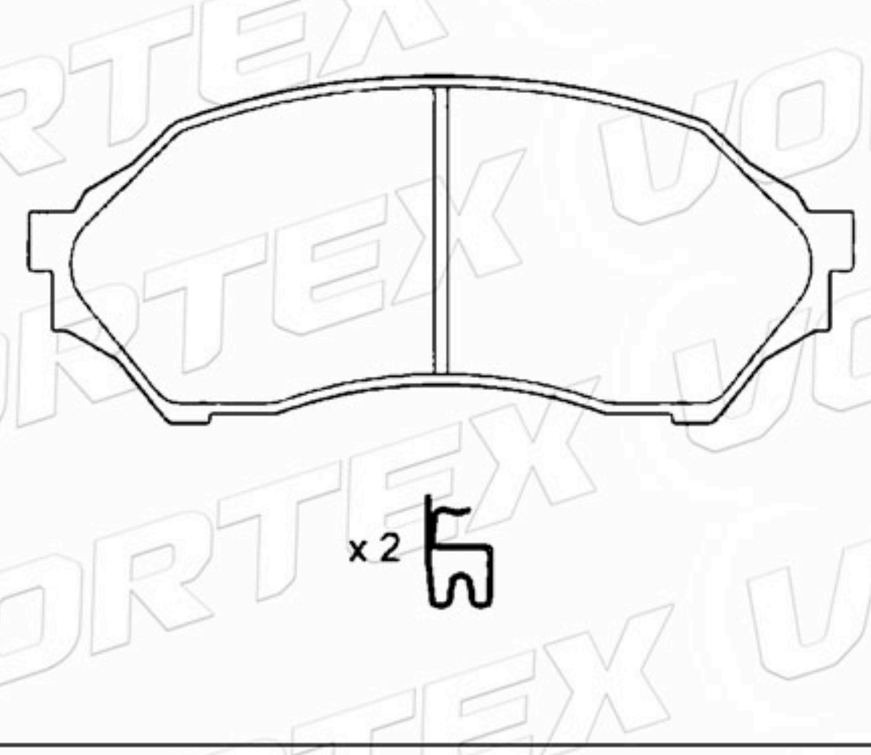

www.vortexautoparts.com
info@vortexautoparts.com
F&F Tower, Oficina 33-A, Calle 50, Ciudad de Panamá

Catálogo de Pastillas de Freno

D872-7747	131.0	62.0 69.7	19.8	2A-2B	MERCEDES

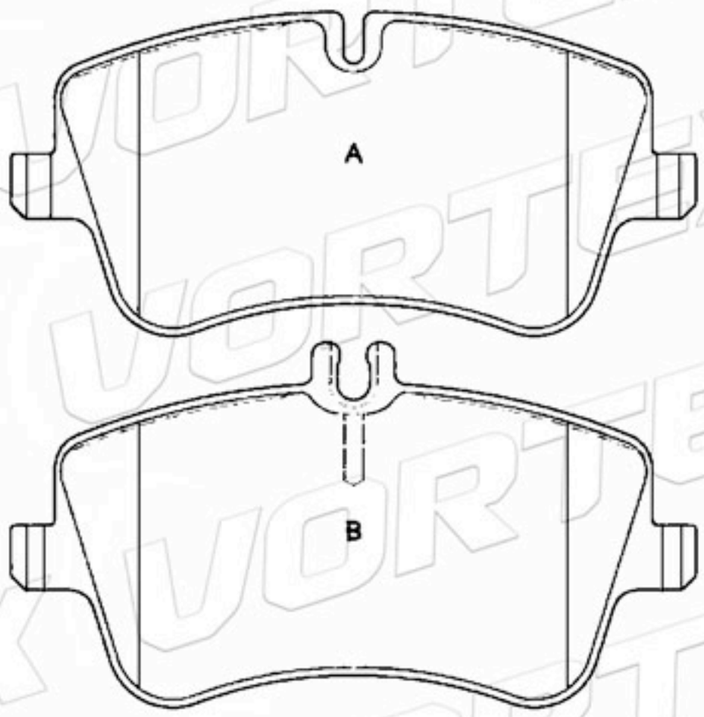

D760-7628	187.7	77.1 58.8	16.3	1A-1B 1C-1D	MERCEDES

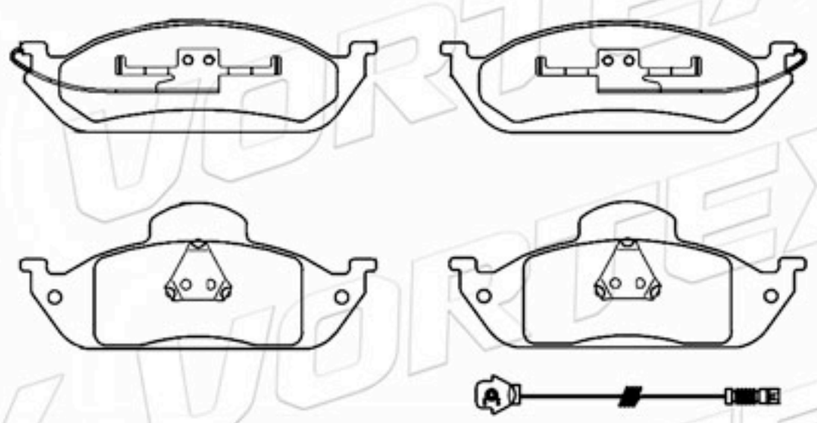

D772-7639	119.6	78.0	17.5	2A-2B	TOYOTA

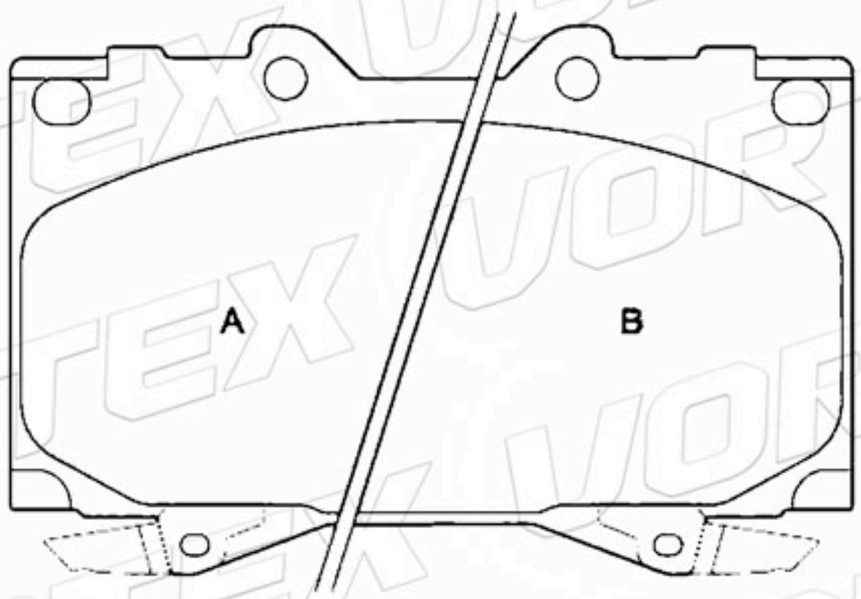

D773-7640	123.1	45.1	17.5	4	TOYOTA

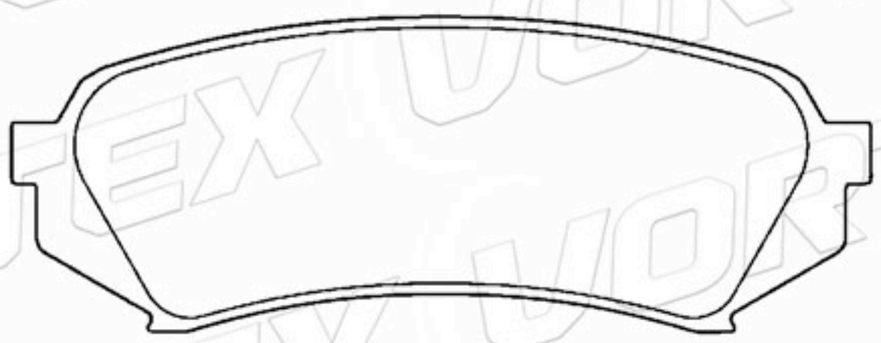

D982-7884	156.4	78.7	19.6	2A-2B	VOLKSWAGEN

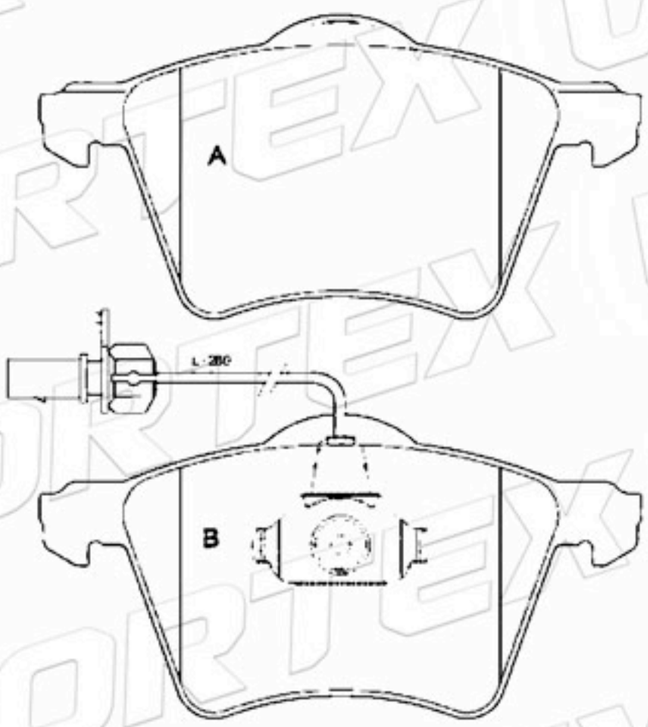

D982-7884	156.4	78.7	19.6	2A-2B	VOLKSWAGEN

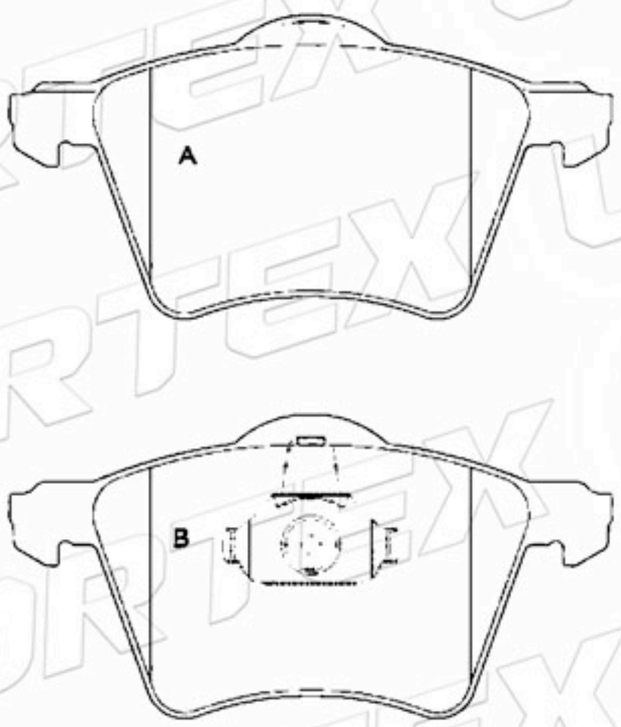

www.vortexautoparts.com
info@vortexautoparts.com
F&F Tower, Oficina 33-A, Calle 50, Ciudad de Panamá

Catálogo de Pastillas de Freno

D1997-9227	154.0	58.7	17.5	2A-1B-1C	KIA

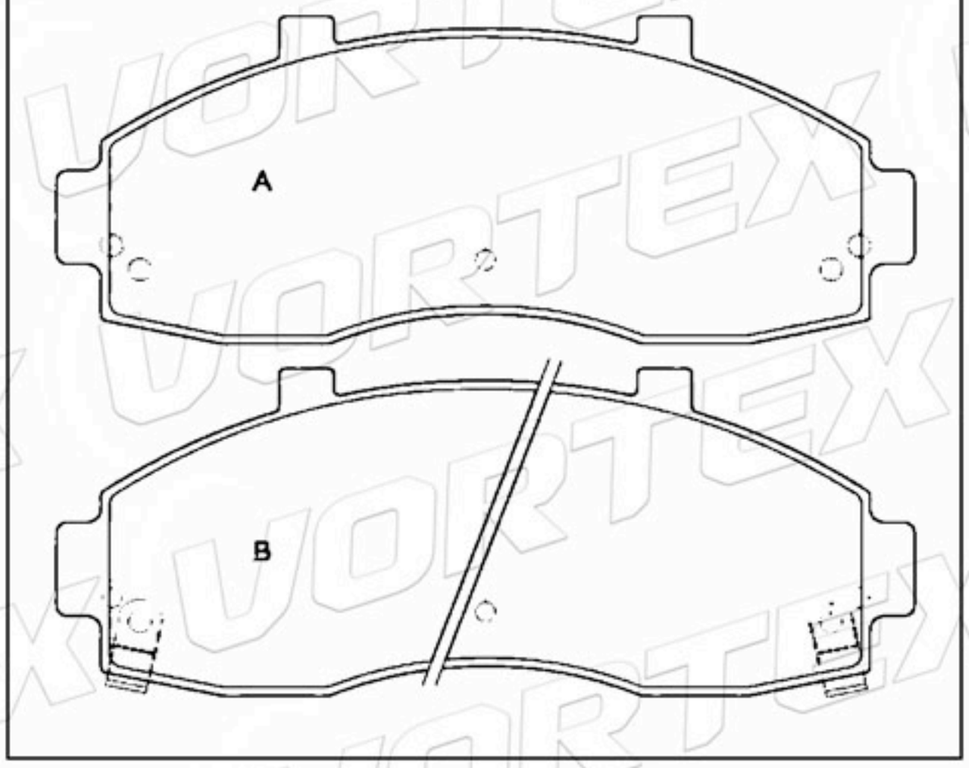

D2005-9304	108.7	45.5	15.0	2A-1B-1C	SUZUKI

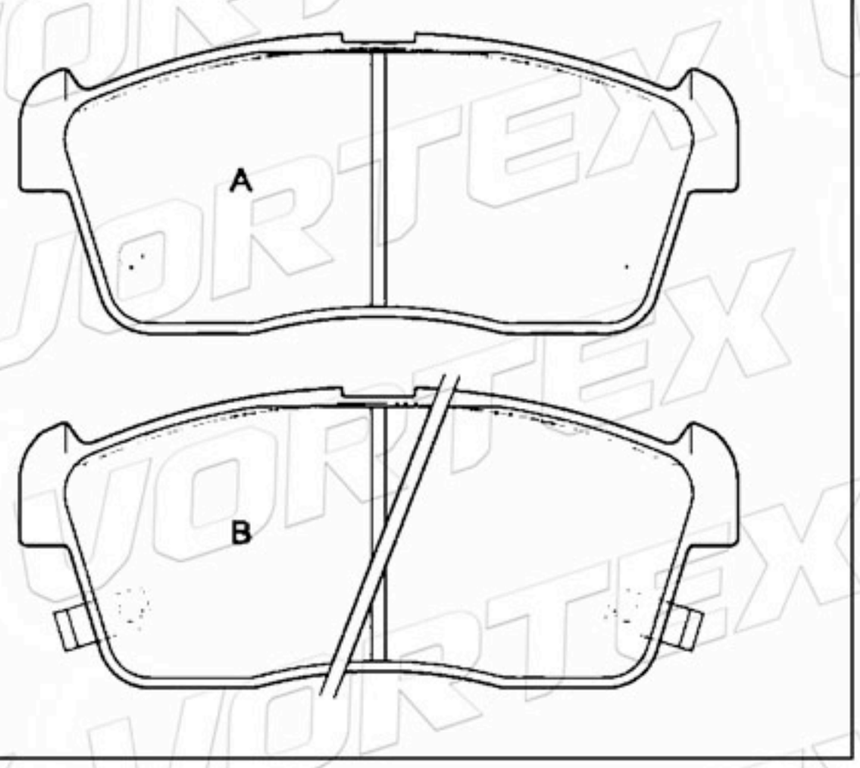

UGY9-33-28Z	142.8	55.0	16.6	4	MAZDA MITSUBISHI

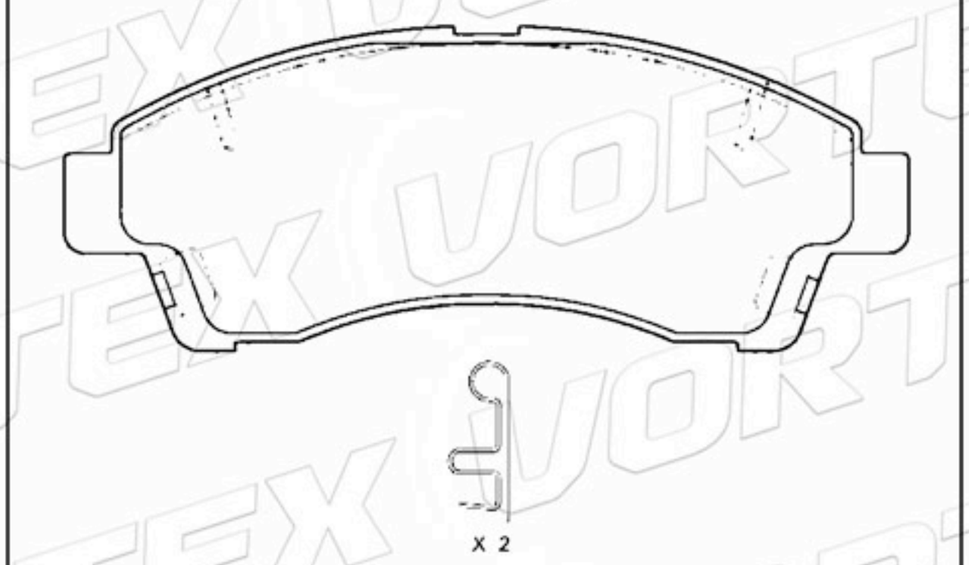

45022-S1A-E60	131.7	49.2	17.2	2A-1B-1C	HONDA

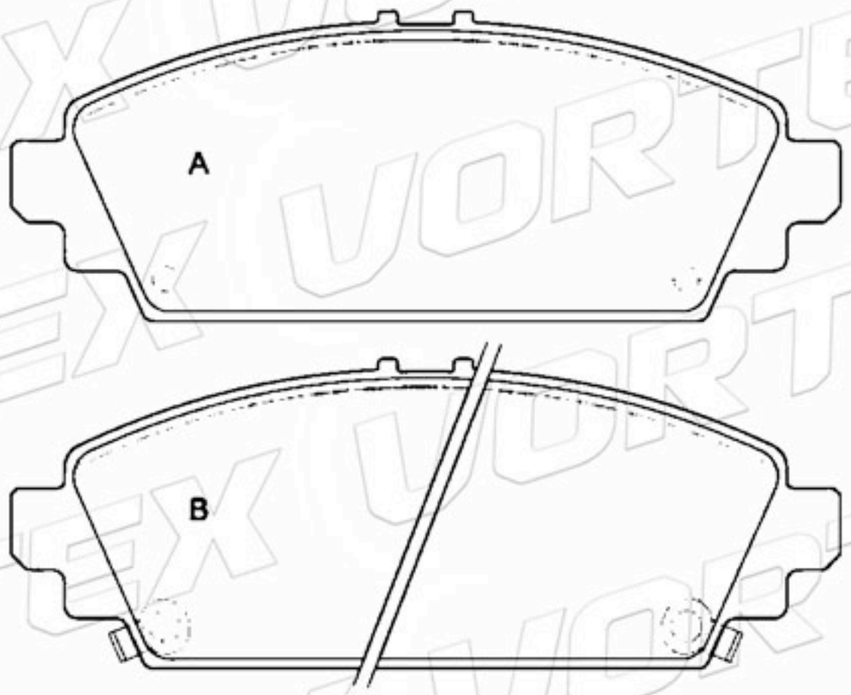

D1573-8783	151.5	61.7	17.0	4	FORD MAZDA

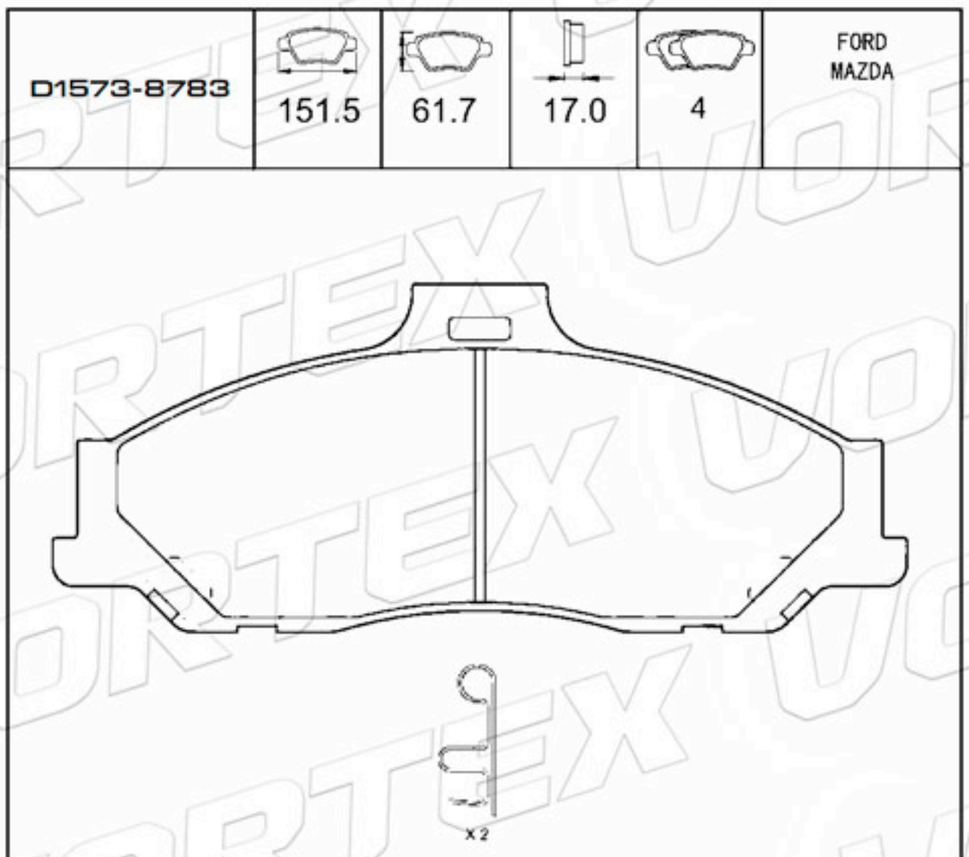

D340-7335	87.0	52.9	17.0	4	AUDI

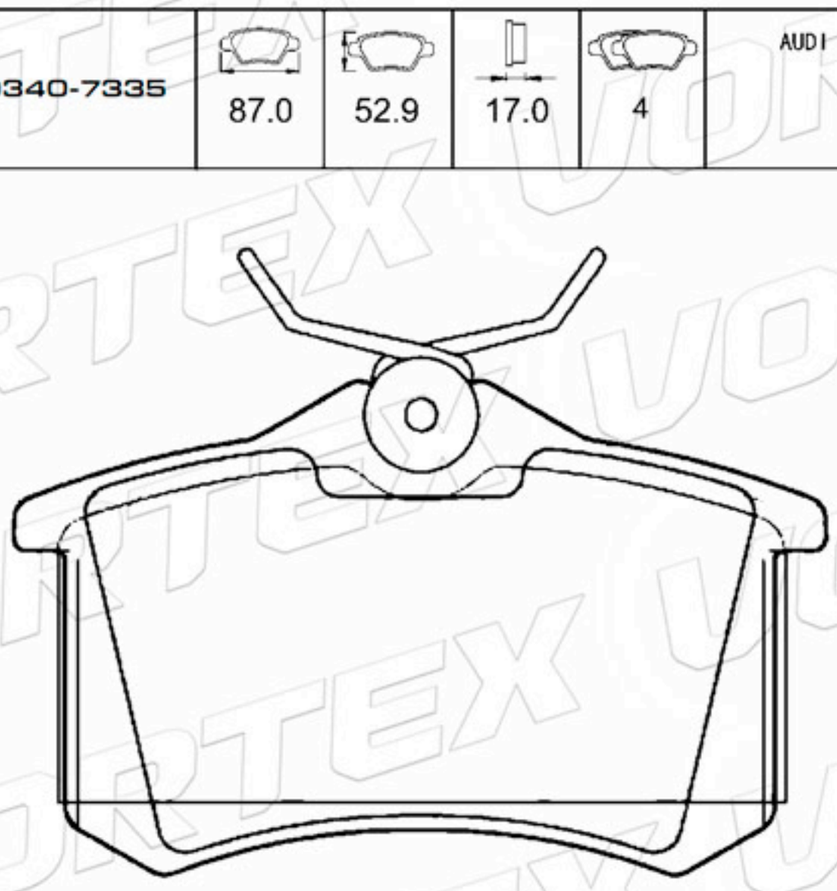

www.vortexautoparts.com
info@vortexautoparts.com
F&F Tower, Oficina 33-A, Calle 50, Ciudad de Panamá

Catálogo de Pastillas de Freno

D1246-8363	130.8	44.5	15.5	2A-1B-1C	OPEL

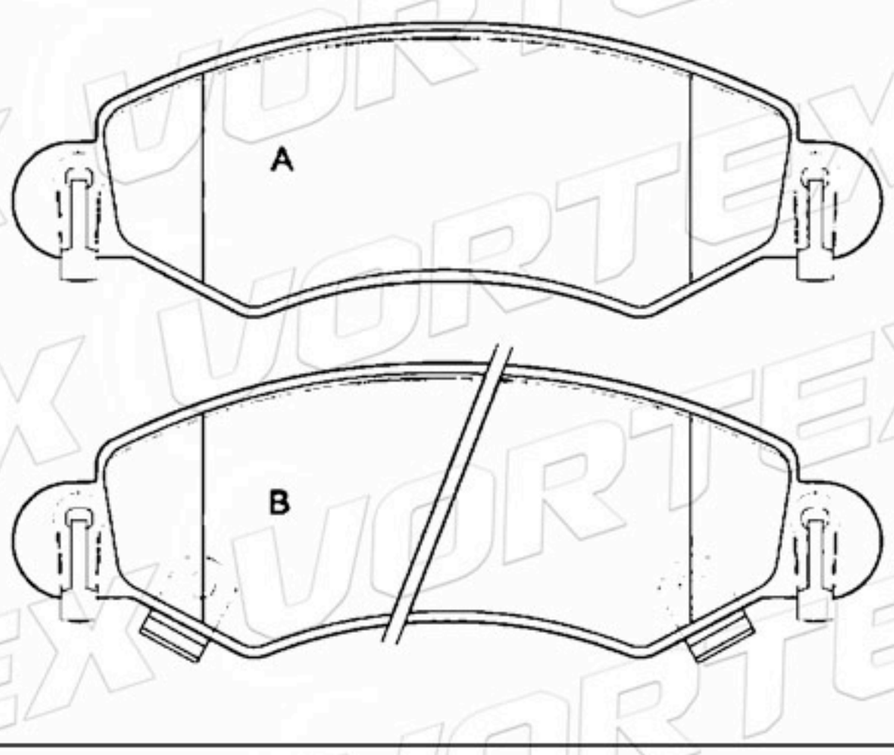

D841-7716	123.9	64.6	20.0	2A-1B-1C	CHRYSLER

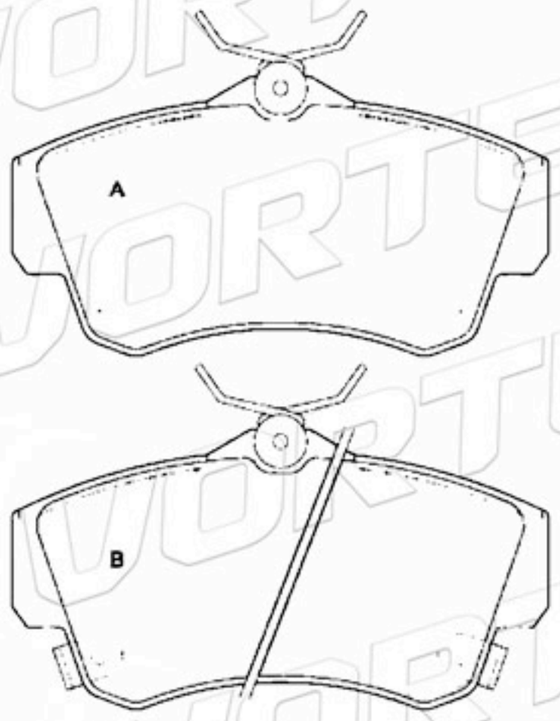

D864-7739	148.9	58.1	17.0	2A-1B-1C	HYUNDAI

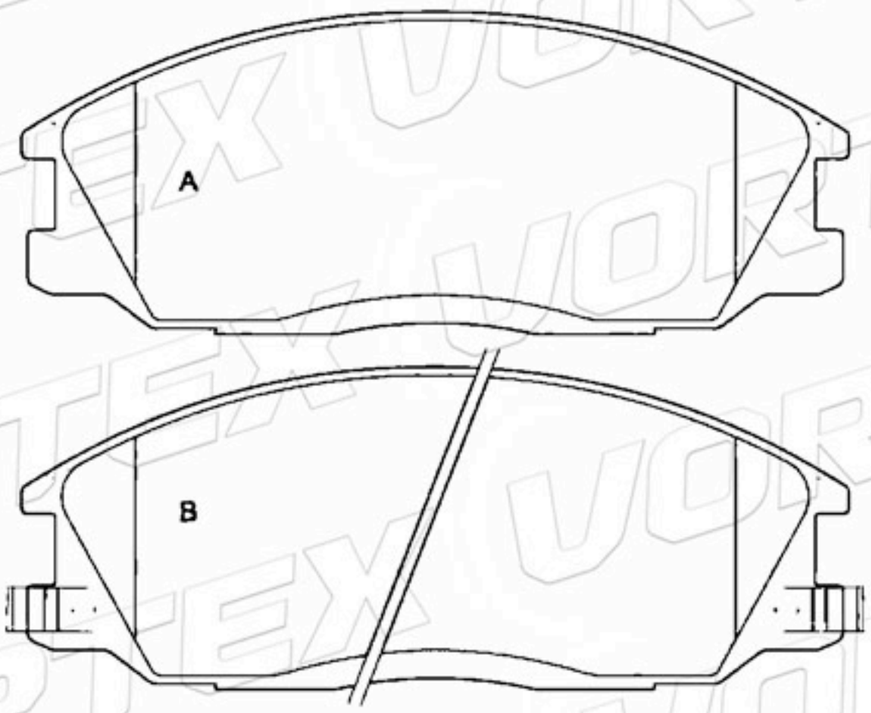

OK9A03328Z	151.3	52.5	17.8	2A-2B	KIA

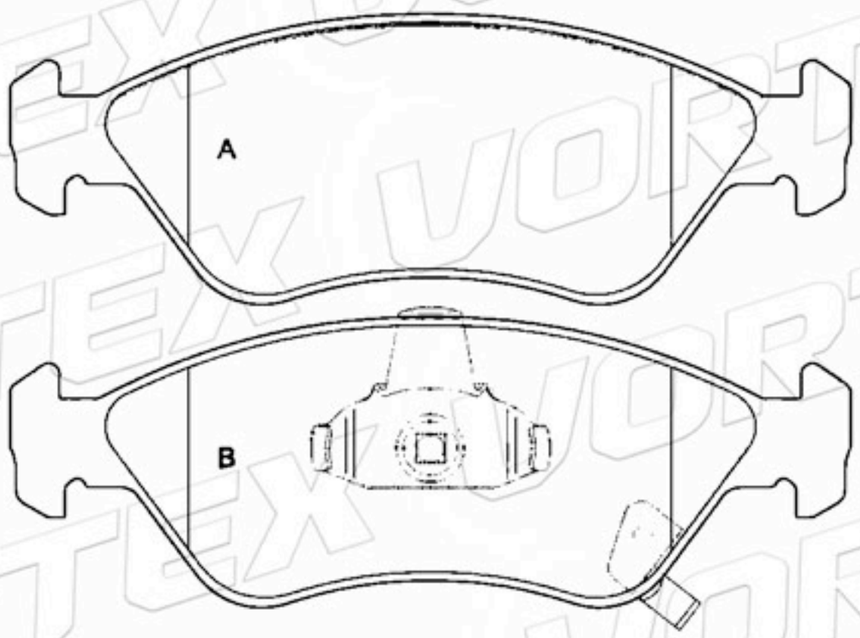

D774-7641	149.2	52.9	15.1	2A-1B-1C	KIA

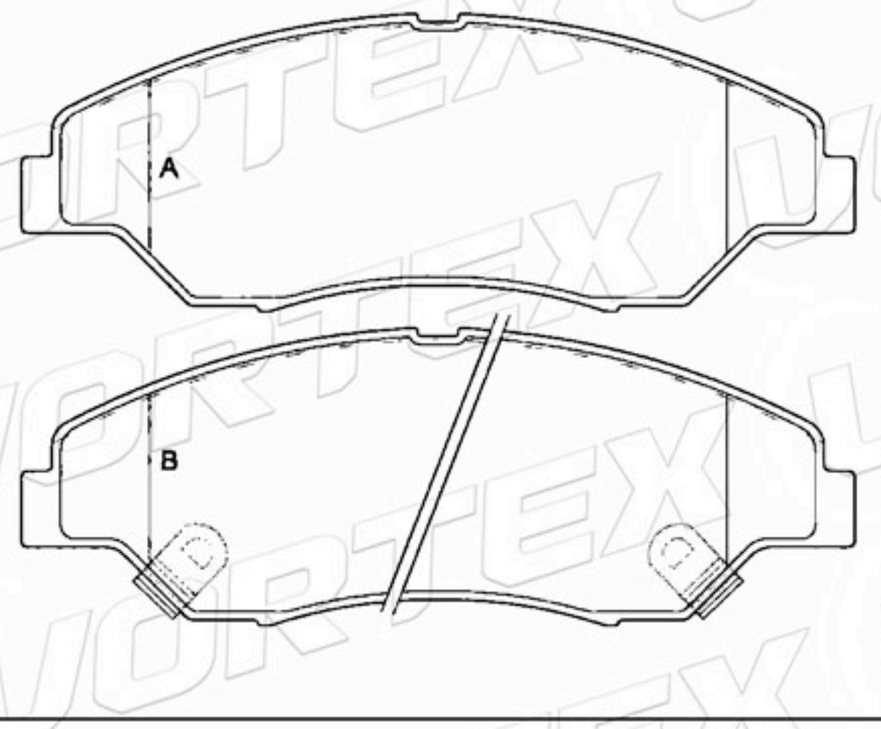

D755-7624	131.4	56.1	16.0	2A-1B-1C	MAZDA

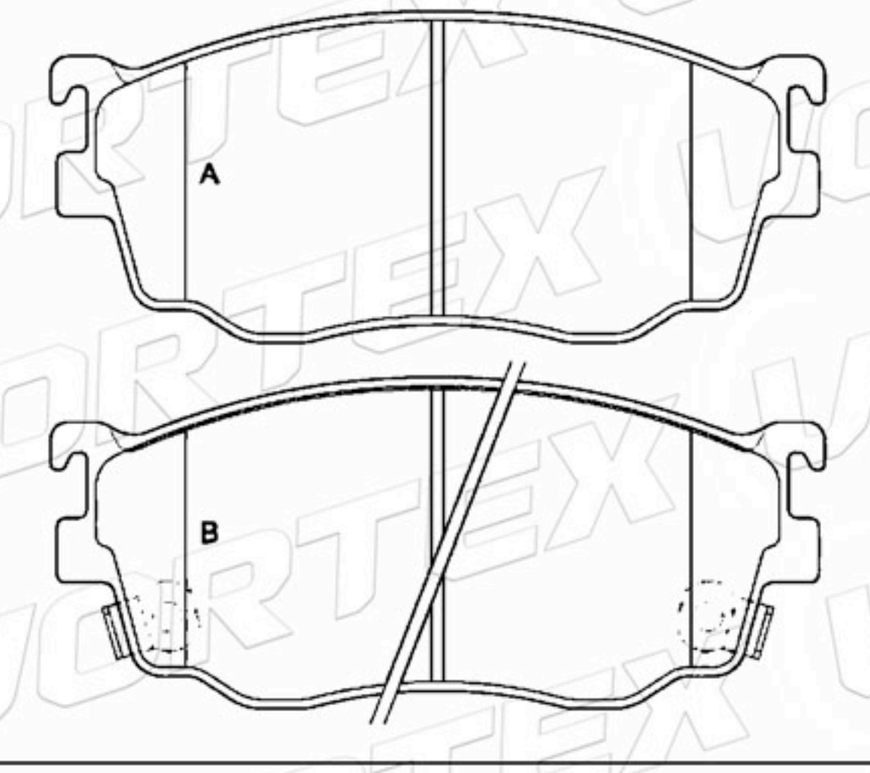

www.vortexautoparts.com
info@vortexautoparts.com
F&F Tower, Oficina 33-A, Calle 50, Ciudad de Panamá

Catálogo de Pastillas de Freno

D668-7546	108.5	49.5	15.0	2A-1B-1C	SUZUKI

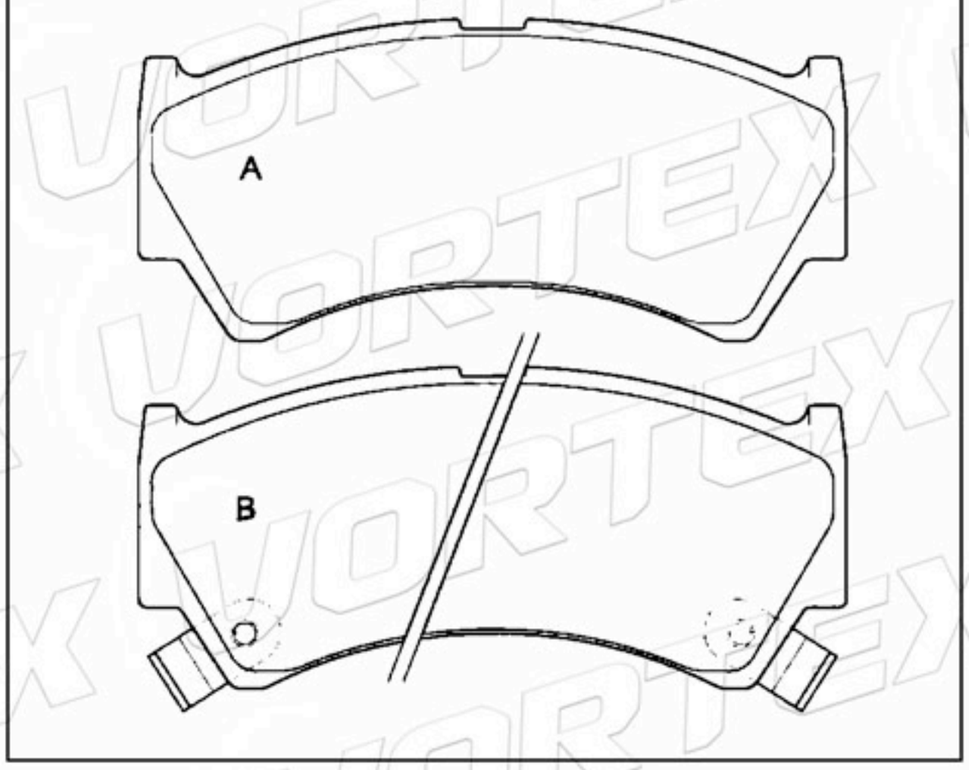

D694-7569	141.5	47.5 49.7	14.3	2A-2B	VOLKSWAGEN

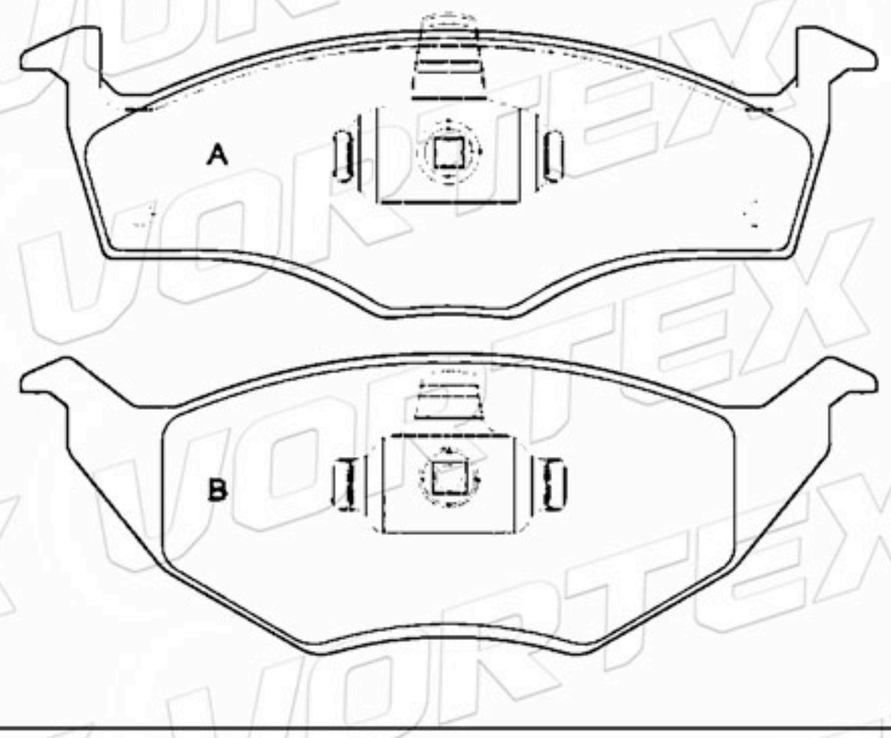

D1176-8290	131.4	55.6 51.6	17.0	2A-2B	OPEL

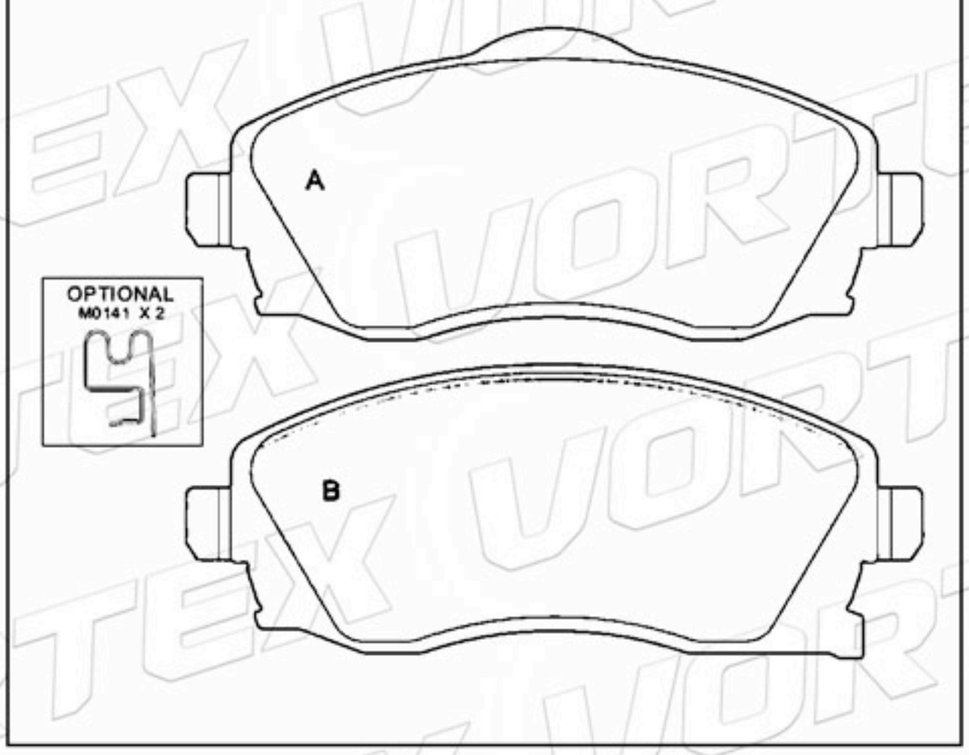

D748-7617	165.1	68.8	17.2	4	FORD (USA) LINCOLN MERCURY

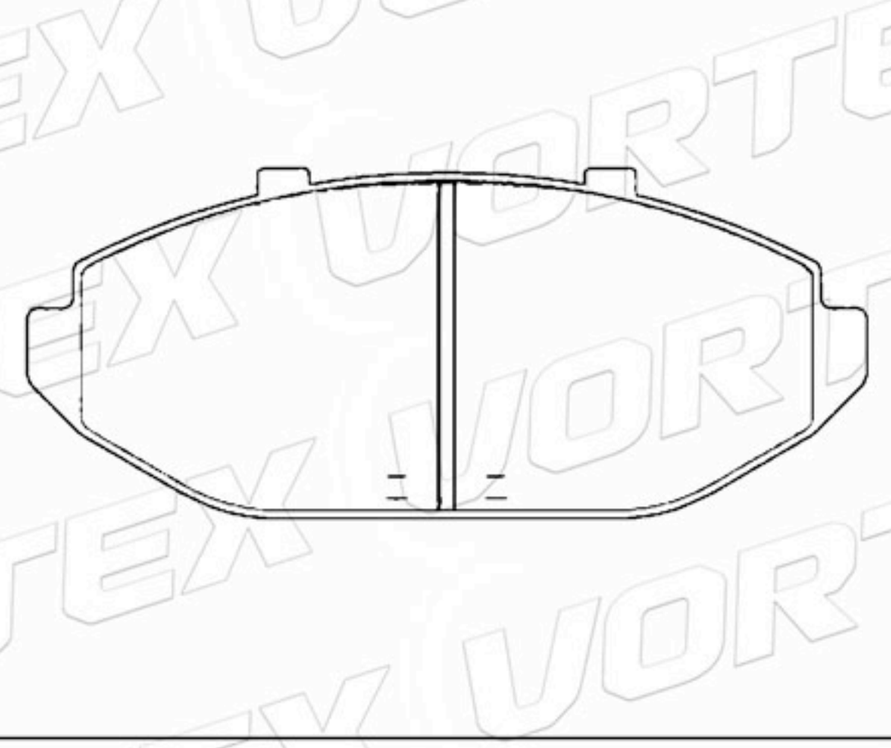

D702-7752	188.4	56.5	16.5	2A-2B	FORD TRUCK LINCOLN DODGE TRUCK

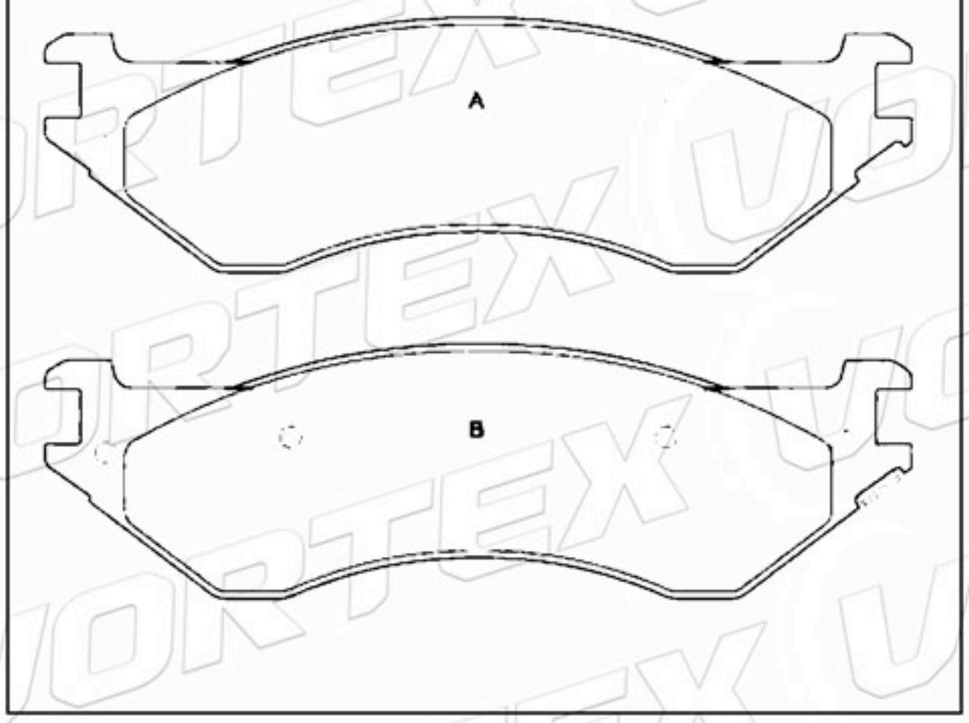

D748-7617	177.0	59.2	18.4	2A-1B-1C	CHEVROLET TRUCK GMC TRUCK

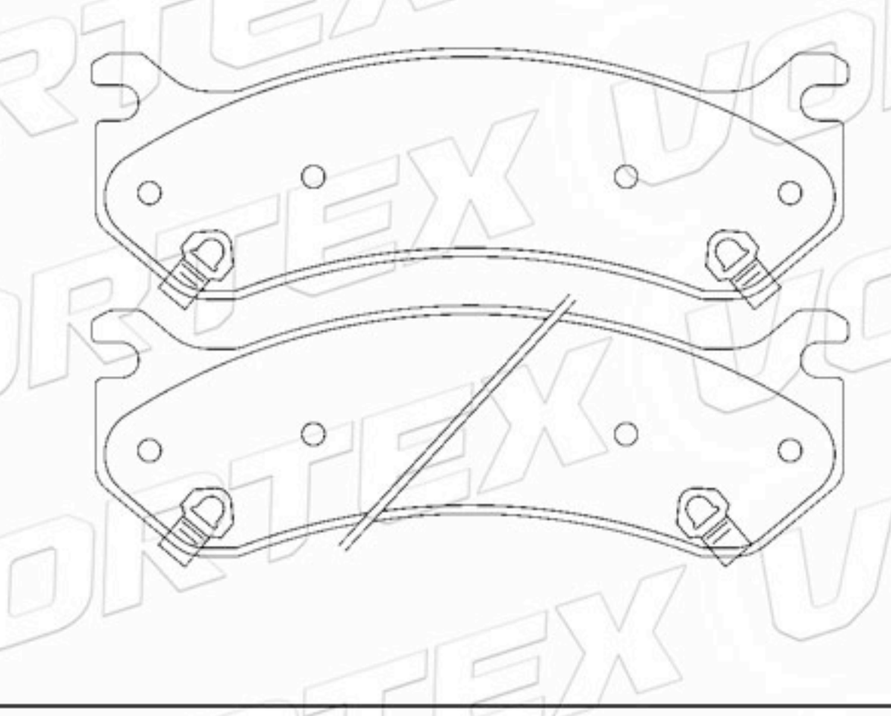

www.vortexautoparts.com
info@vortexautoparts.com
F&F Tower, Oficina 33-A, Calle 50, Ciudad de Panamá

Catálogo de Pastillas de Freno

D746-7616	192.0	72.2 60.2	20.2	2A-2B	DODGE TRUCK

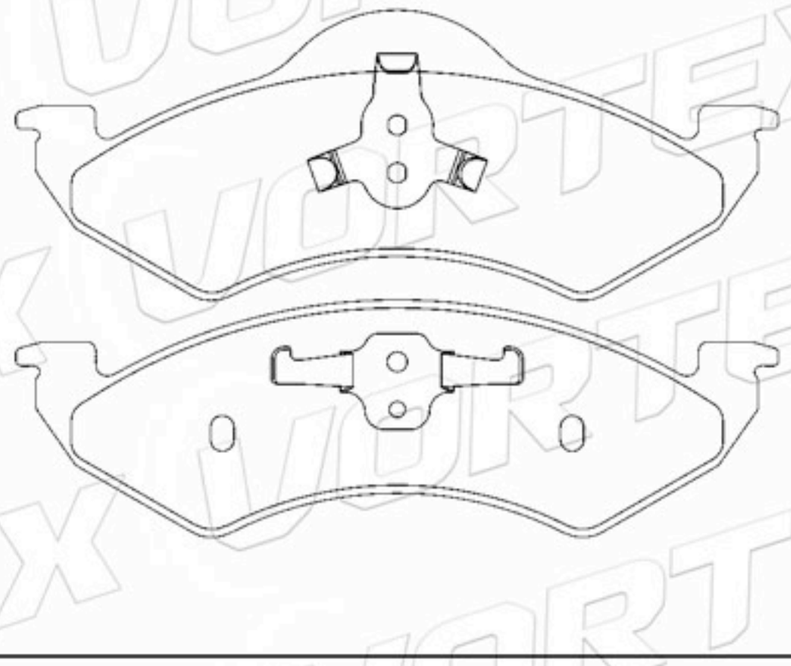

D726-7593	166.9	61.0	15.2	4	CHEVROLET TRUCK GMC TTRUCK OLDSMOBILE

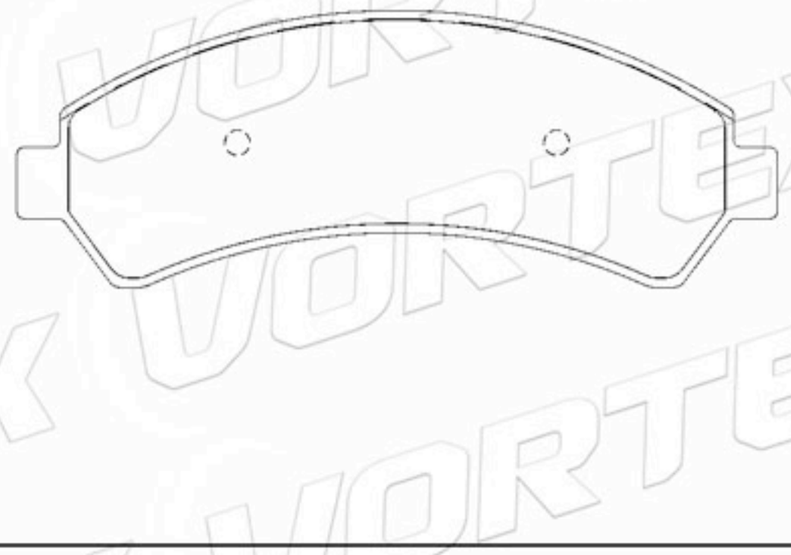

D1221-8342	130.0	57.0	19.0	4	CITROEN

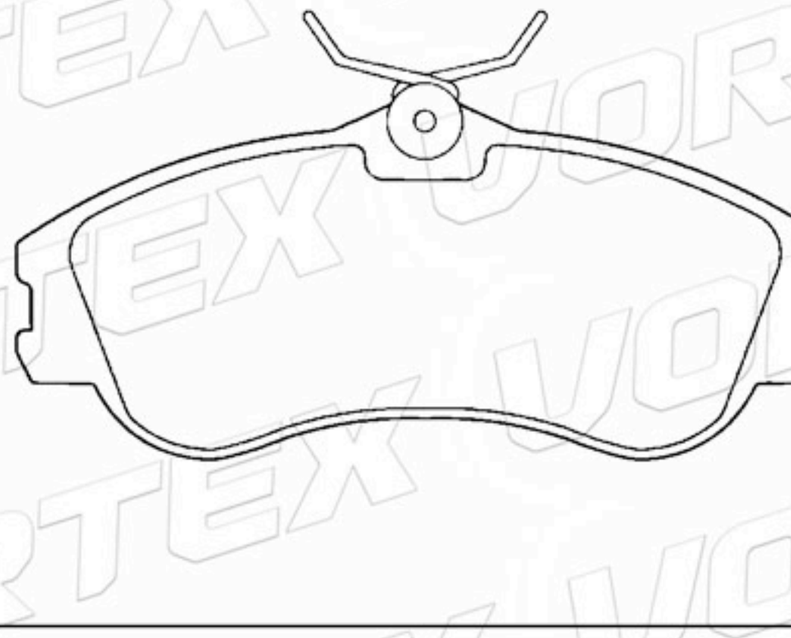

7701205491	126.0	63.0	14.5	2A-2B	RENAULT

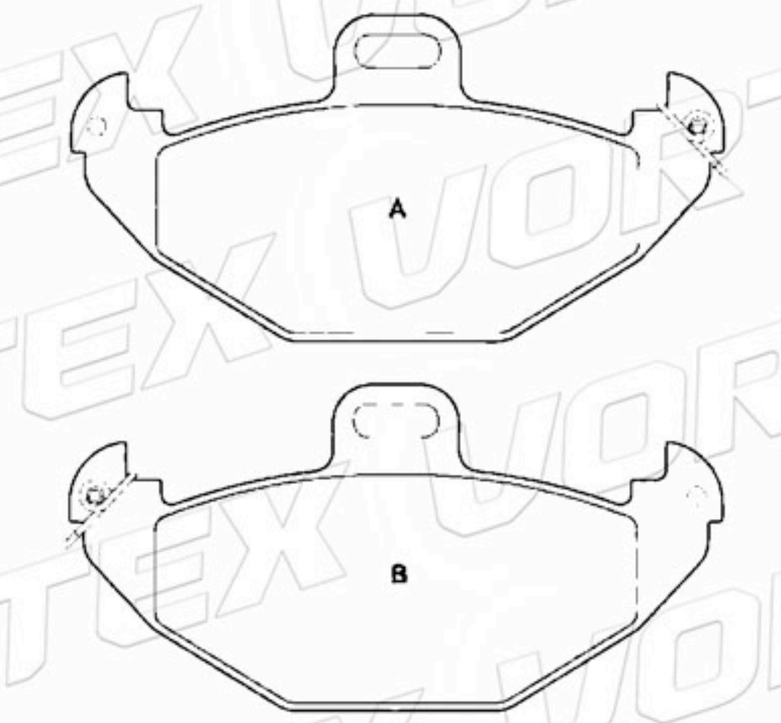

D643-7520	142.0	59.5	16.8	2A- 1B-1C	MAZDA

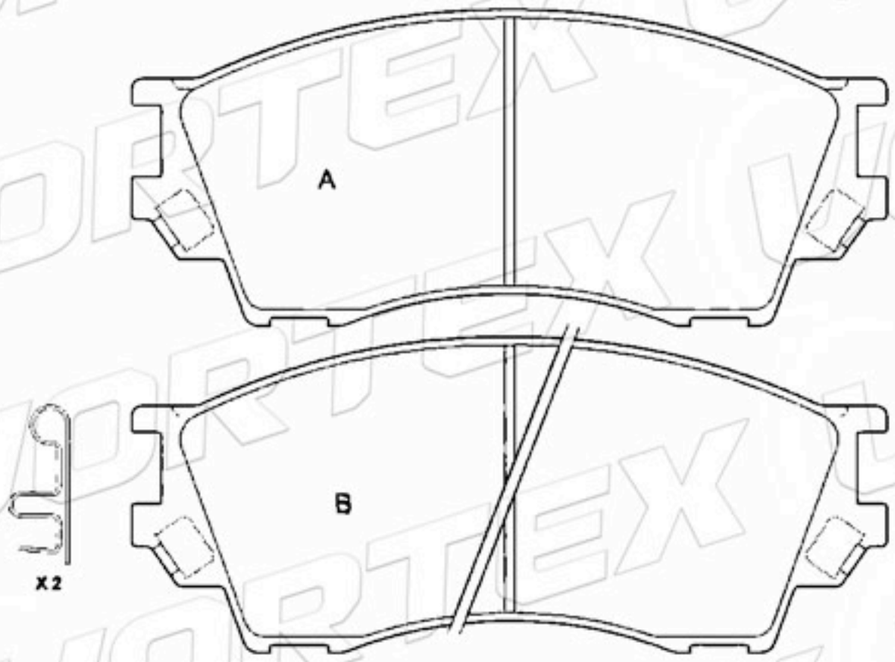

D1484-8682	131.8	77.3	15.8	2A-2B	PEUGEOT

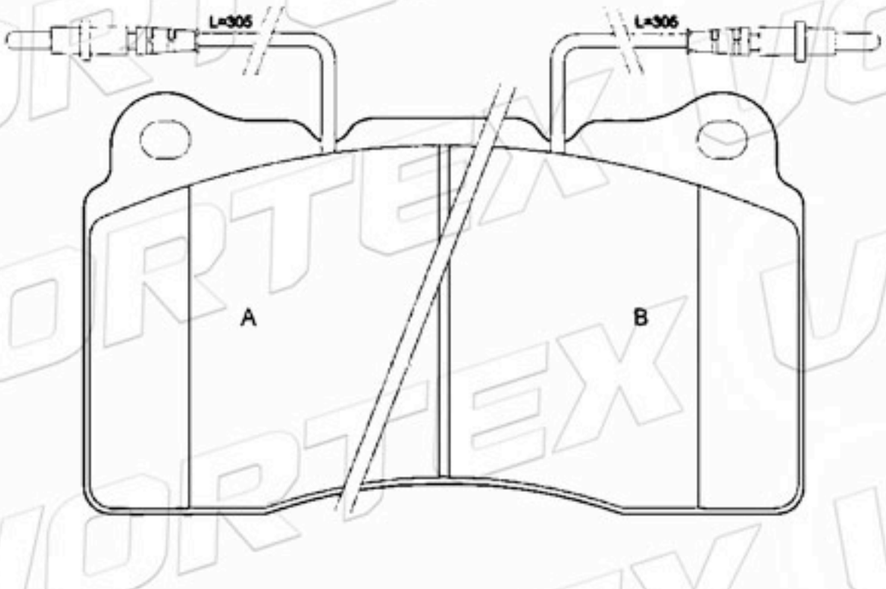

www.vortexautoparts.com
info@vortexautoparts.com
F&F Tower, Oficina 33-A, Calle 50, Ciudad de Panamá

Catálogo de Pastillas de Freno

D1487-8687	164.8	66.5	17.0	4	FIAT-IVECO

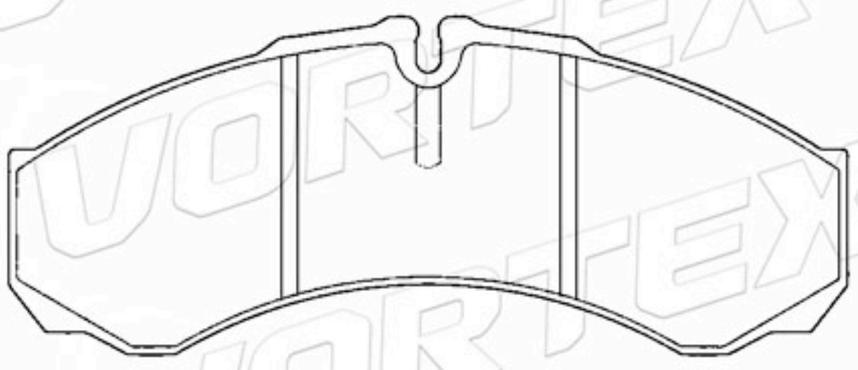

D910-7789	148.8	60.3	18.5	4	FORD

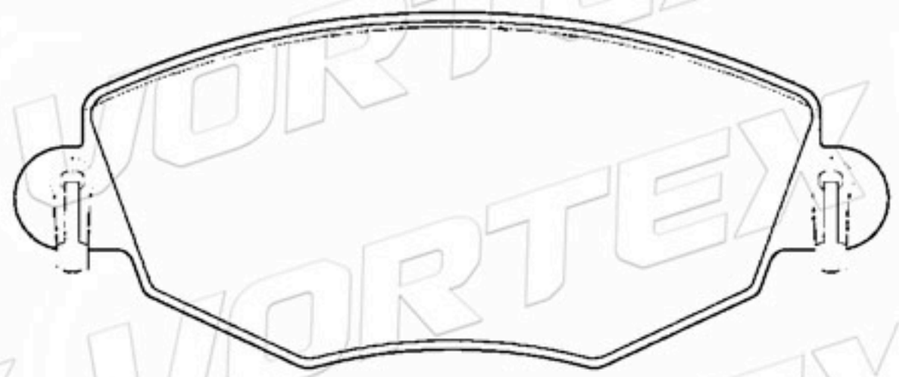

D911-7790	115.6	51.8	16.2	4	FORD

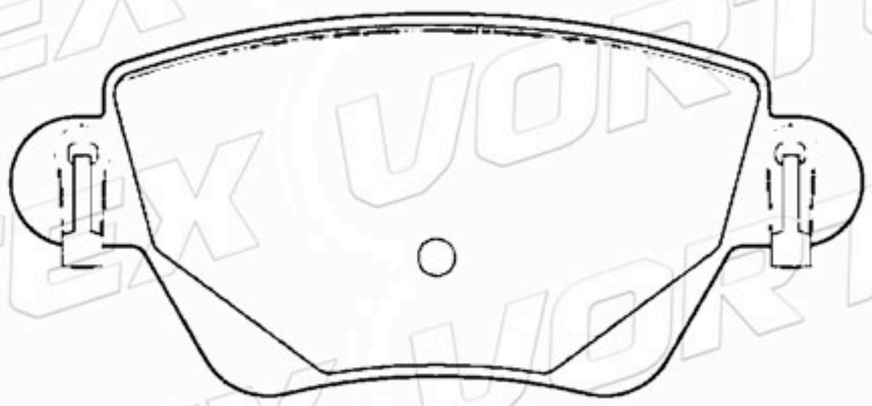

D1570-8779	136.8	51.6	19.0	4	CITROEN PEUGEOT

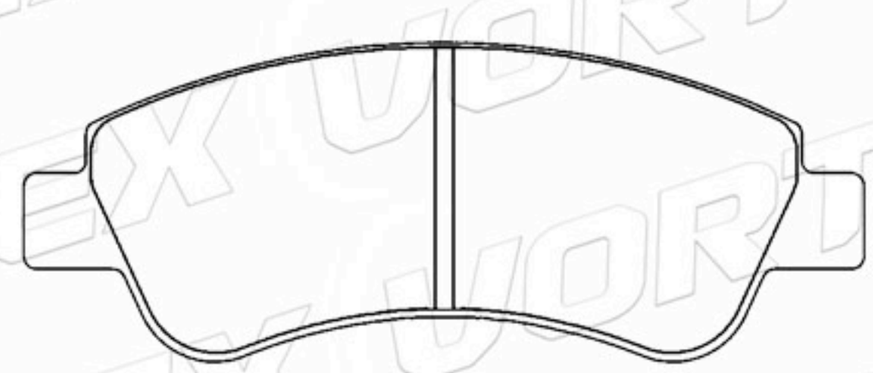

04465-B5020	78.8	58.2	14.4	2A-1B-1C	DAIHATSU

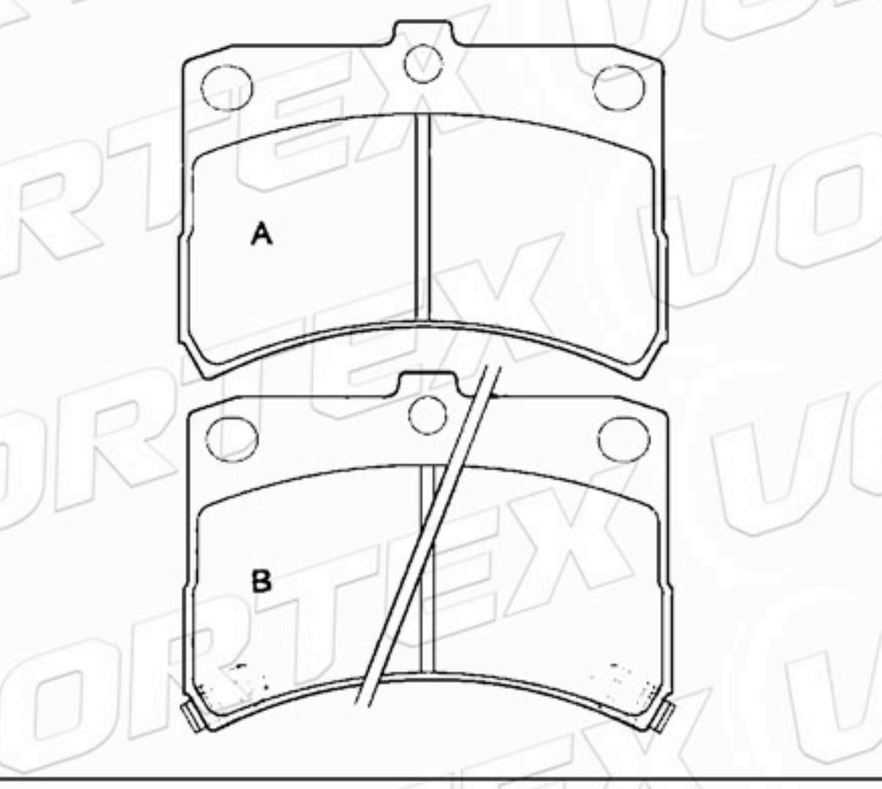

425145	168.9	61.2	17.8	2A-2B	CITROEN PEUGEOT

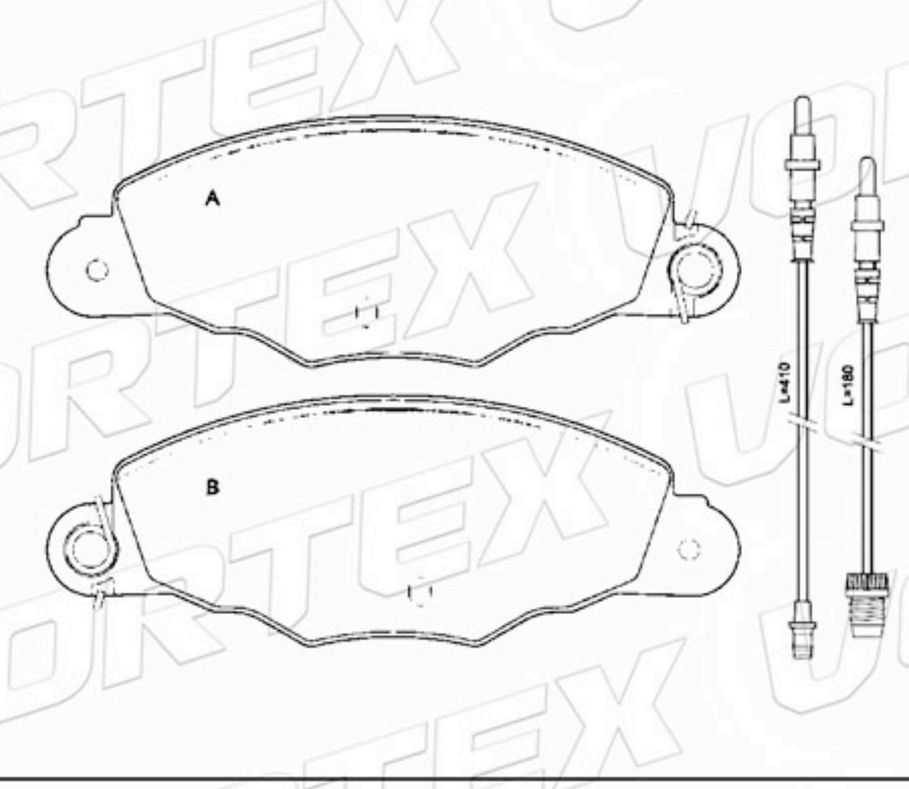

www.vortexautoparts.com
info@vortexautoparts.com
F&F Tower, Oficina 33-A, Calle 50, Ciudad de Panamá

Catálogo de Pastillas de Freno

D822-7695	116.3	51.6	16.5	2A-1B-1C	TOYOTA

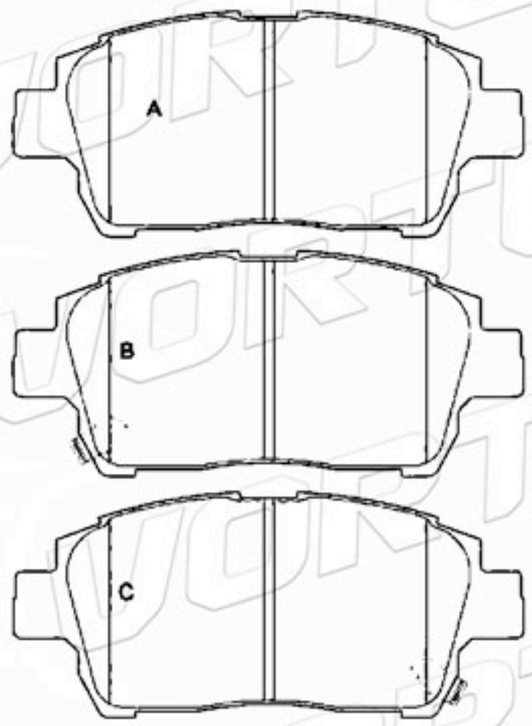

D899-7776	115.7	53.7	14.7	2A-2B	FORD

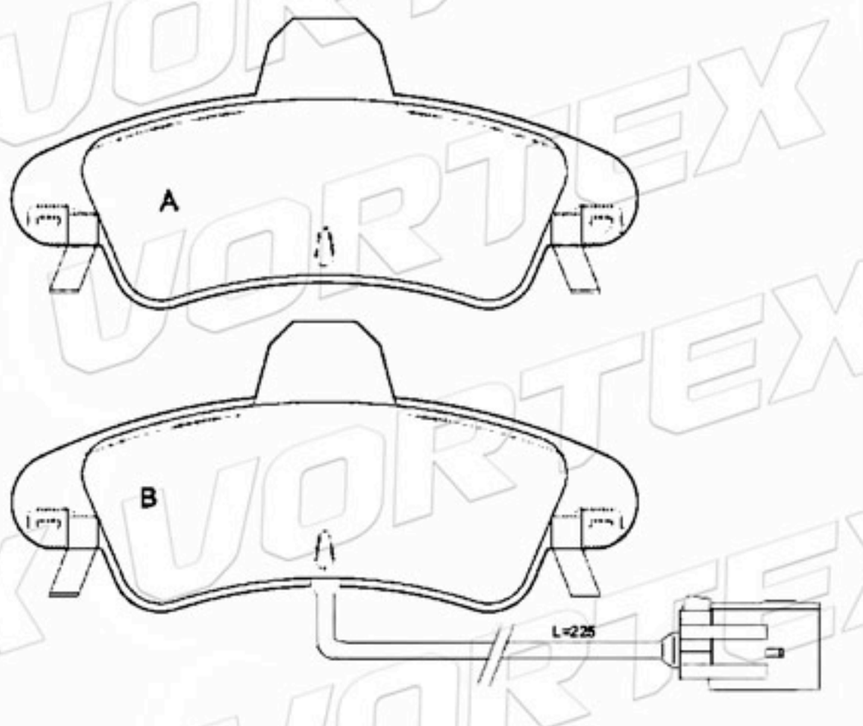

D849-7676	163.2	58.0	17.8	4	JAGUAR

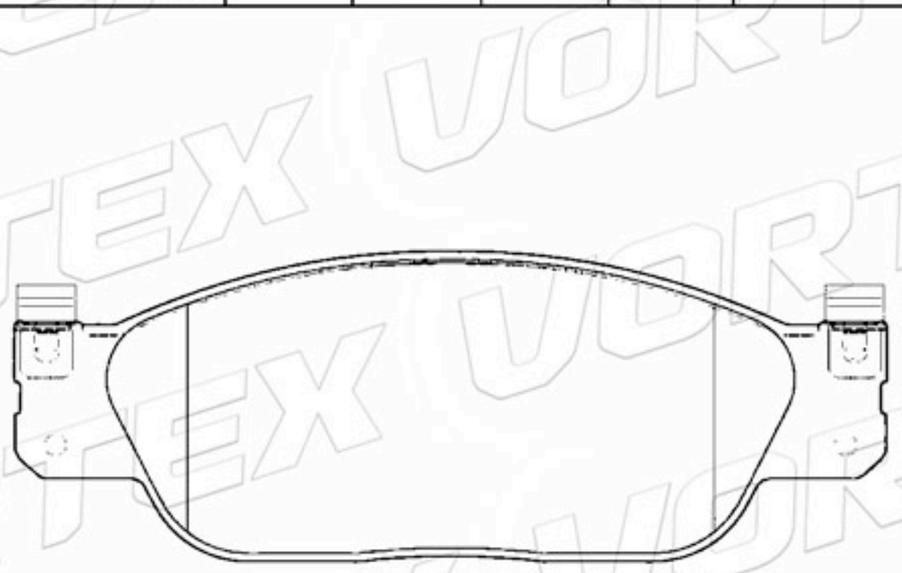

D806-7679	114.3	49.5	17.8	4	JAGUAR LINCOLN

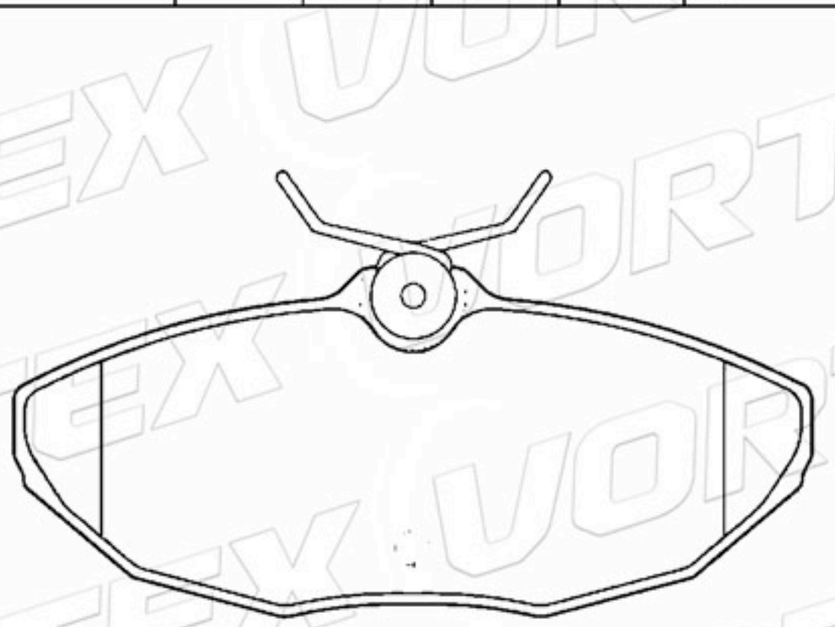

D1459-8659	118.9	69.5	19.6	2A-2B	AUDI VOLKSWAGEN

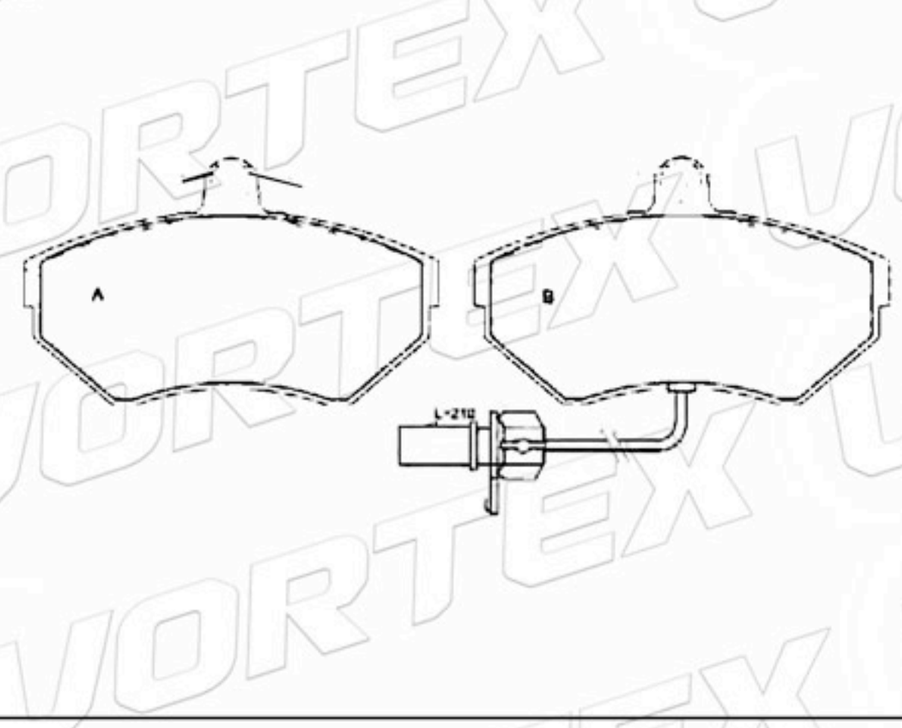

D873-7748	63.3	78.2	15.8	3A-1B	MERCEDES

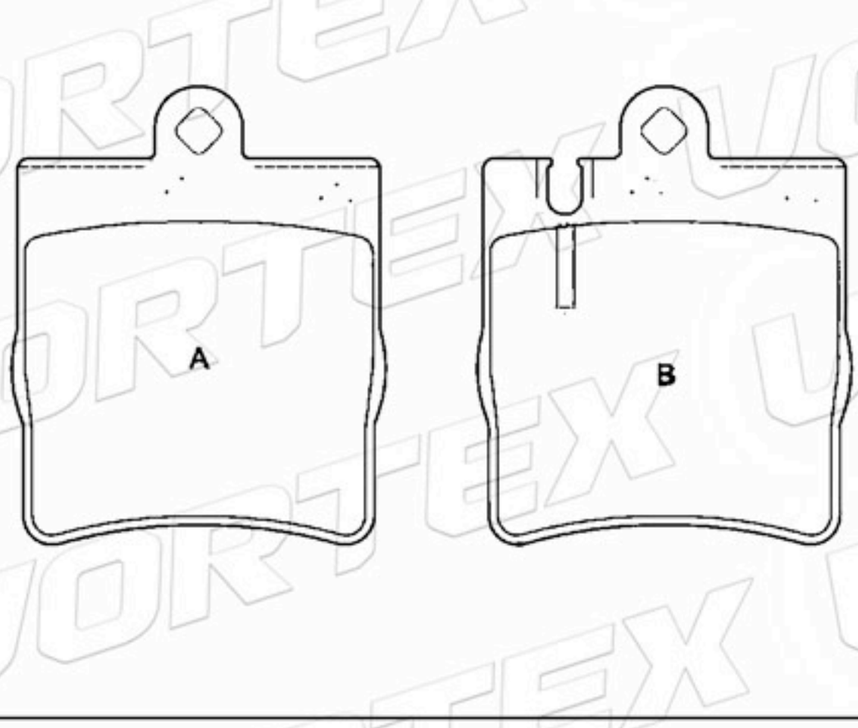

www.vortexautoparts.com
info@vortexautoparts.com
F&F Tower, Oficina 33-A, Calle 50, Ciudad de Panamá

Catálogo de Pastillas de Freno

D873-7748	63.3	78.2	15.8	3A-1B	MERCEDES

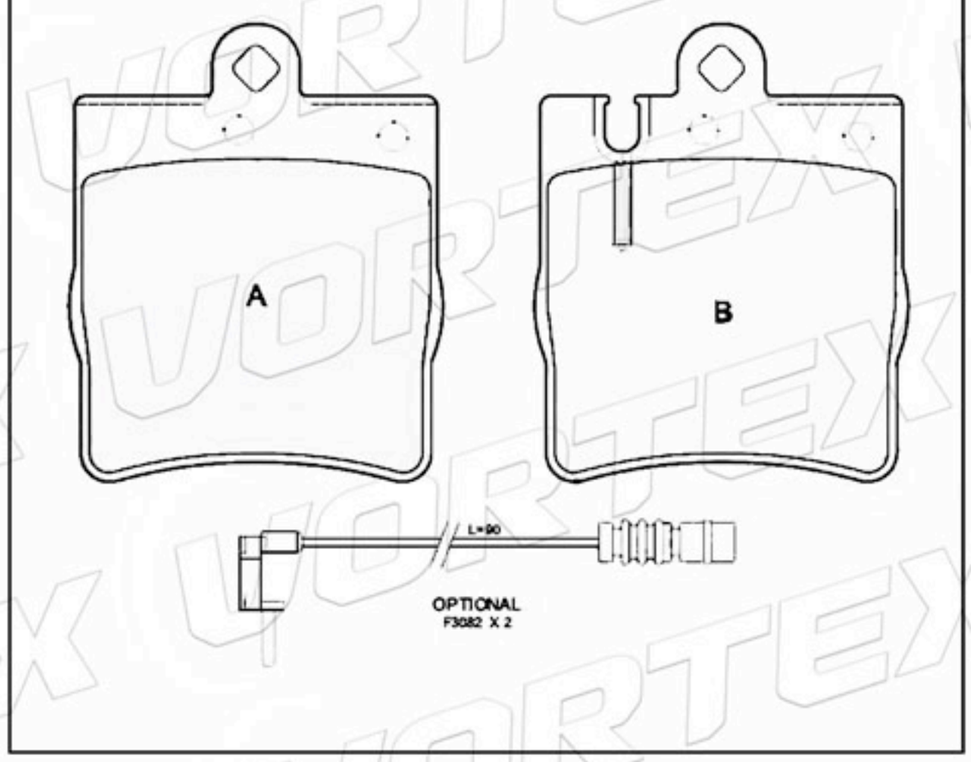

D876-7753	63.3	78.2	15.8	3A-1B	MERCEDES

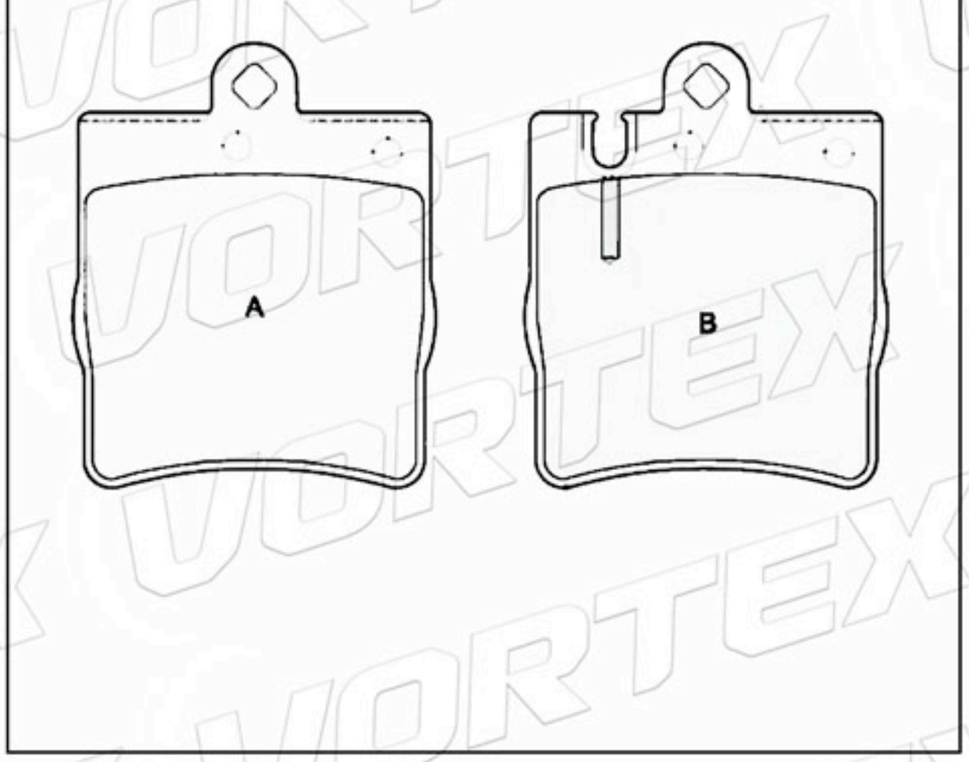

425216	168.8	61.3	18.0	4	CITROEN

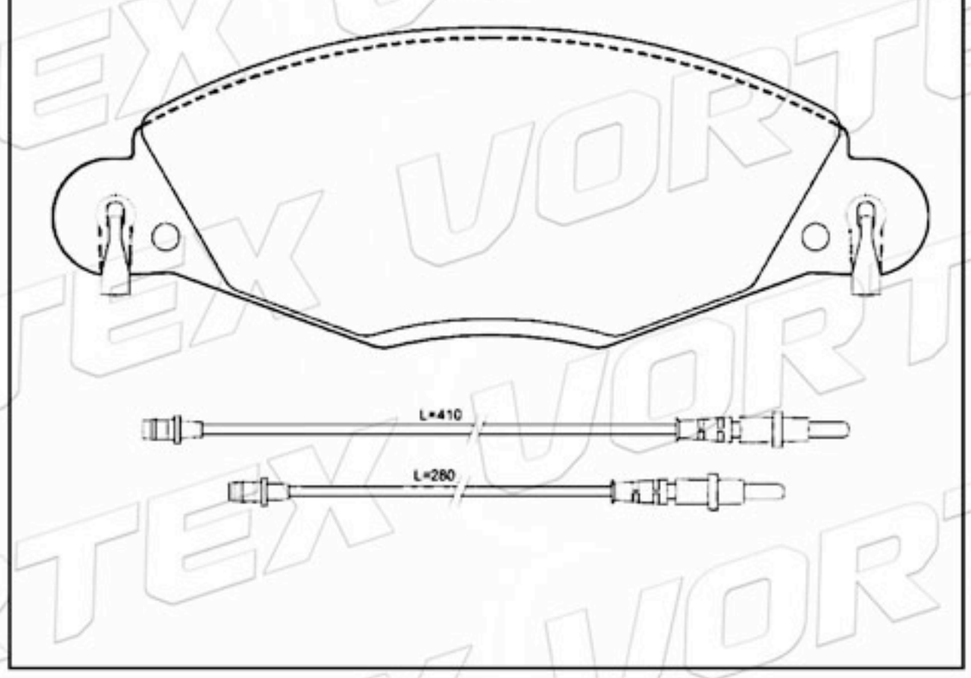

425217	73.0	70.5	15.2	4	CITROEN

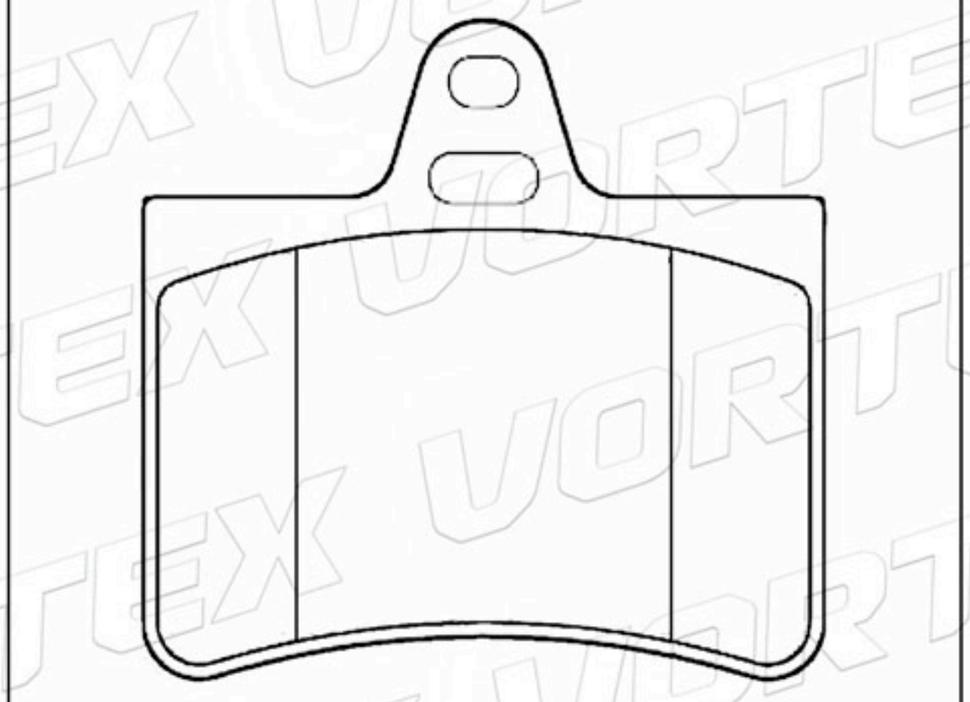

425215	148.8	59.3	17.8	4	CITROEN

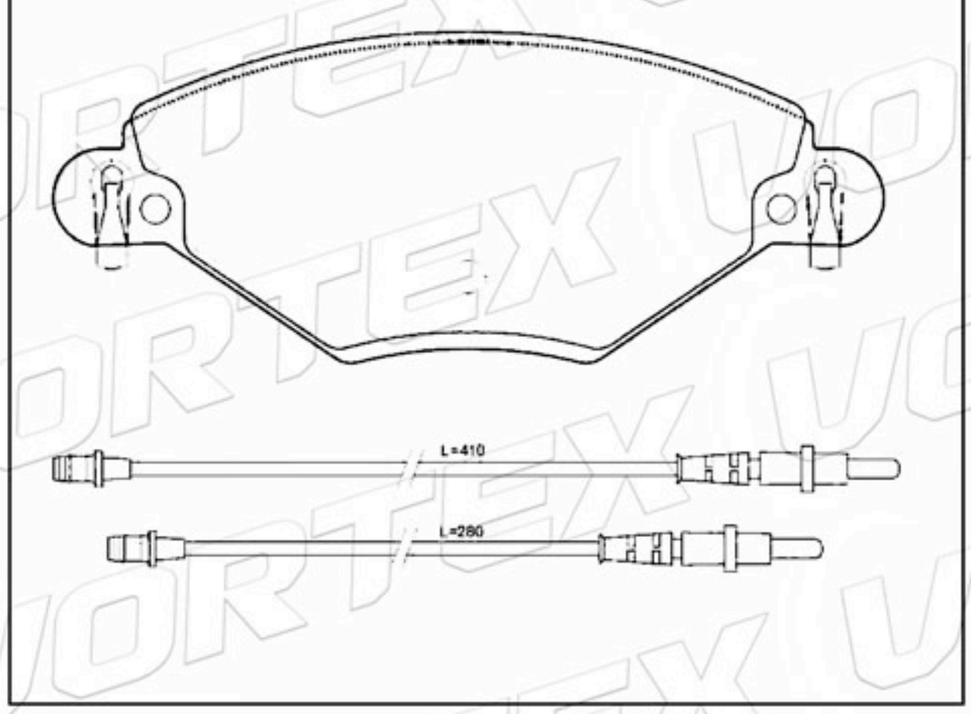

425214	148.9	50.0	17.0	4	CITROEN

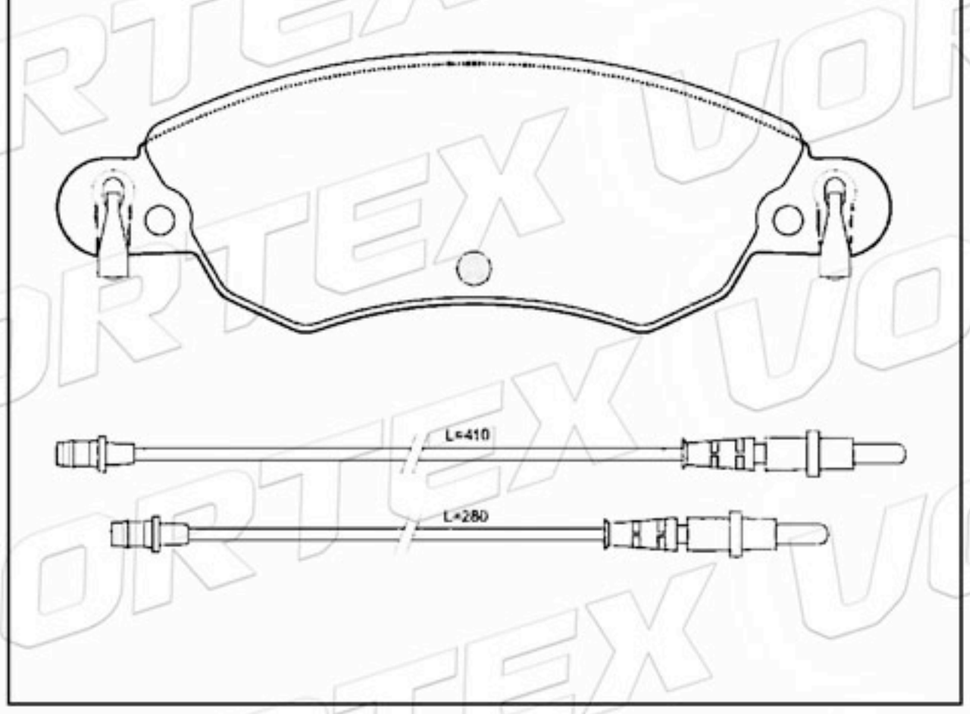

www.vortexautoparts.com
info@vortexautoparts.com
F&F Tower, Oficina 33-A, Calle 50, Ciudad de Panamá

QS 9000 TÜV CERTIFIED ISO-9001 ISO-14001
SGS
GERMAN TECHNOLOGY

Catálogo de Pastillas de Freno

D700-7329	137.1	54.4	17.2	2A-1B-1C	HYUNDAI

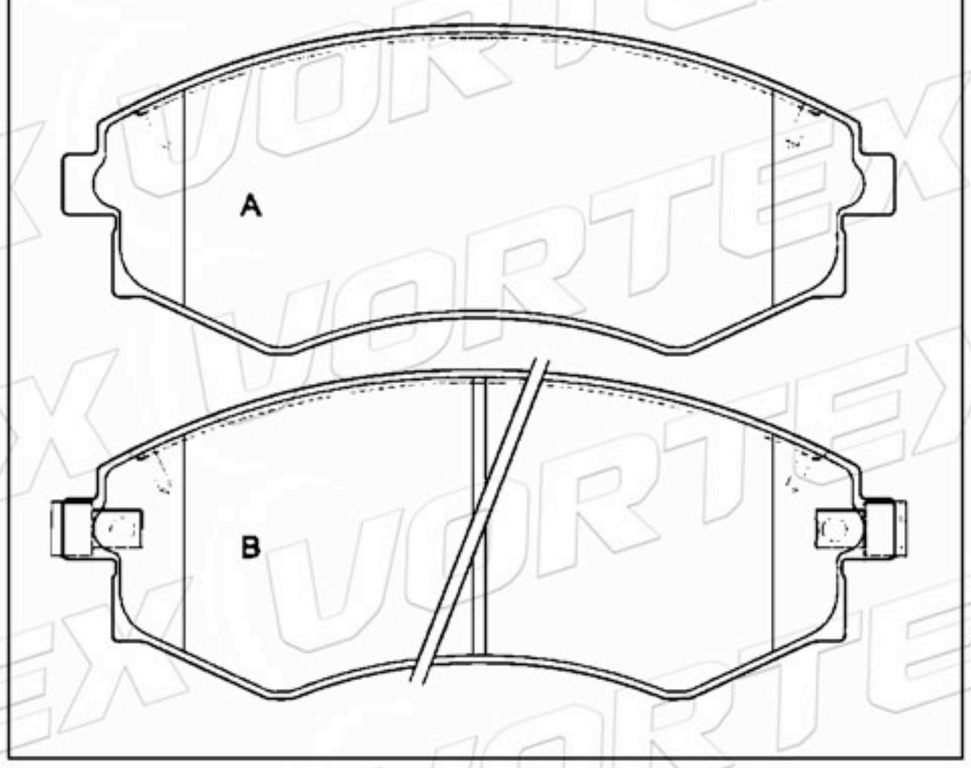

D1616-8829	122.8	53.6	17.8	3A-1B	FIAT

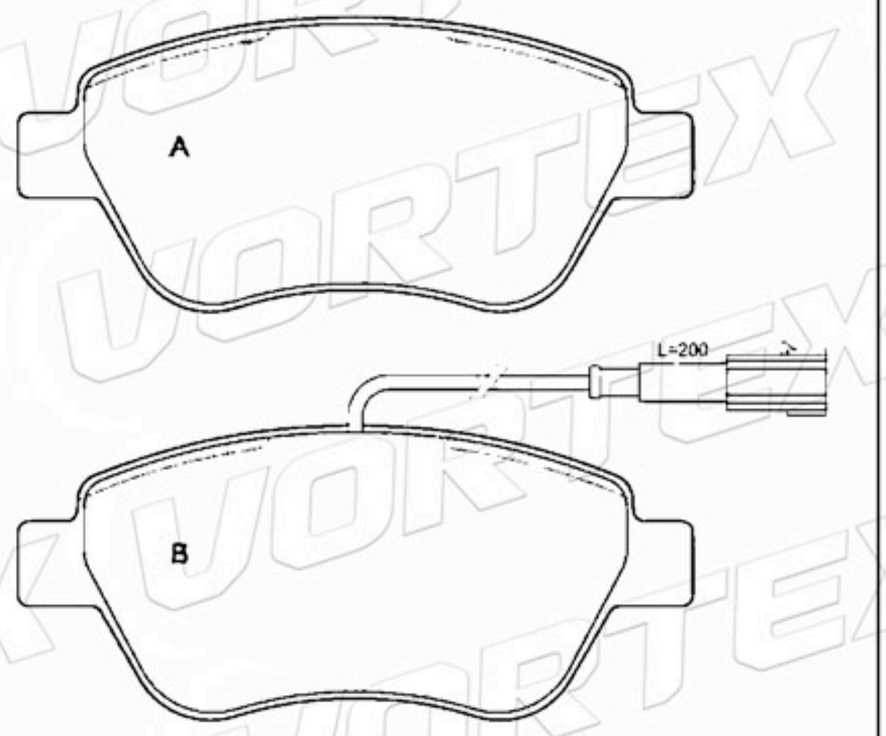

D1618-8830	136.8	57.9	18.3	3A-1B	FIAT

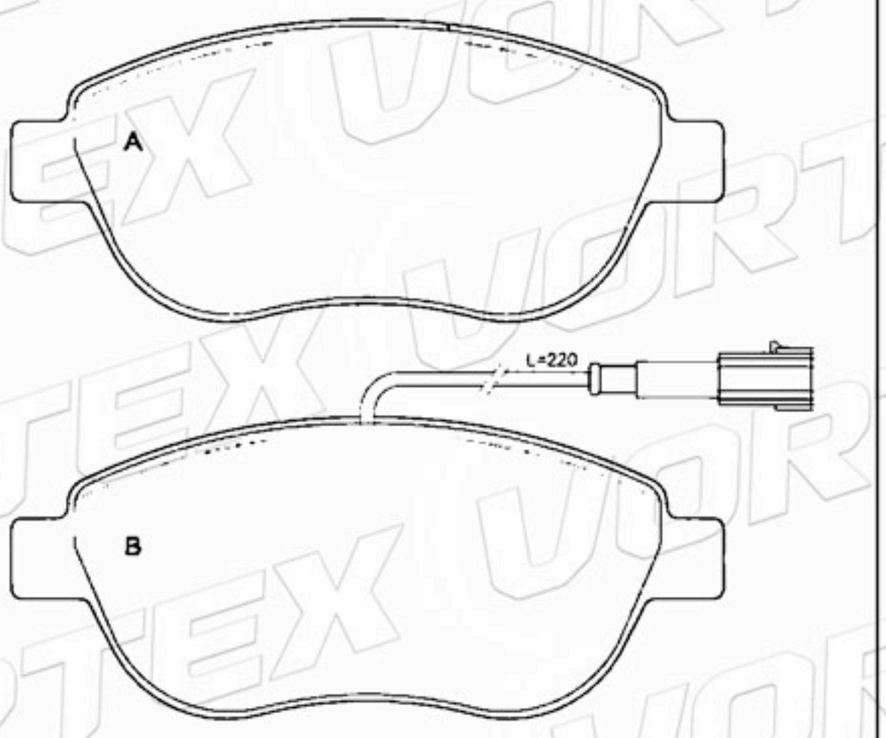

D1536-8745	150.8	57.8	18.5	2A-2B	FIAT

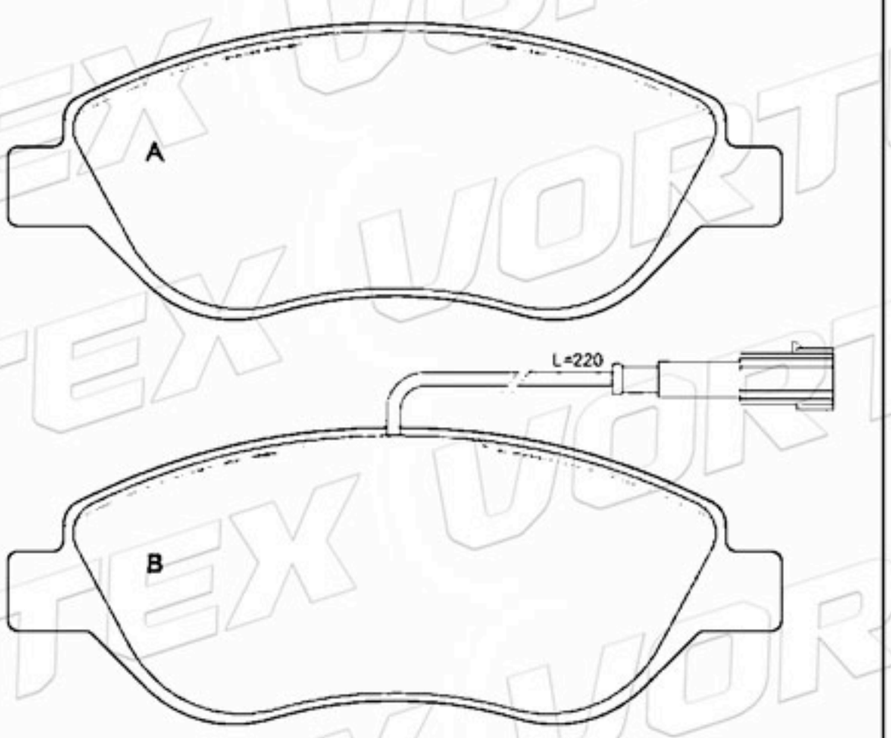

D2012-9242	131.6	58.6	17.2	4	NISSAN

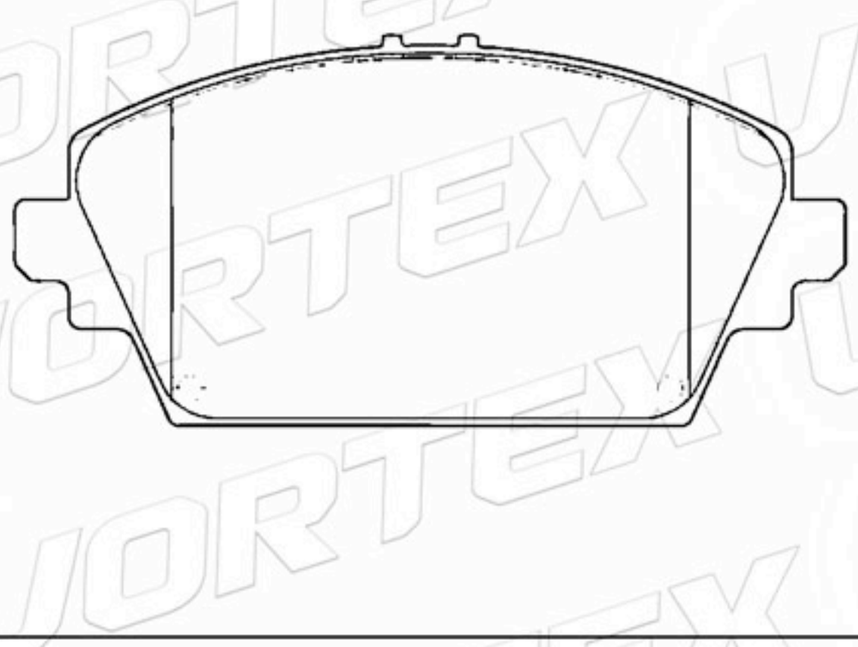

D877-7755	94.9	51.0	16.5	2A-2B	VOLKSWAGEN

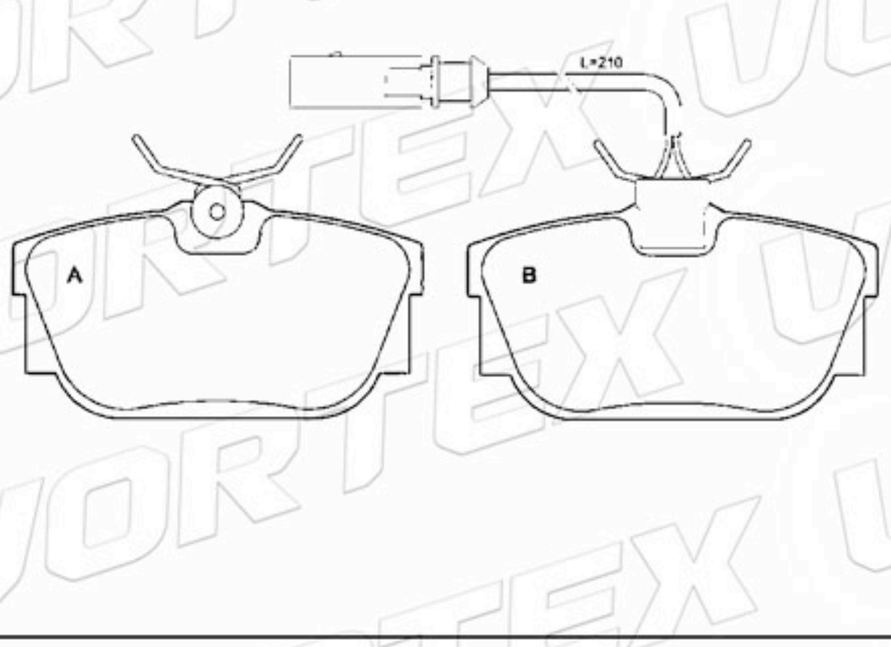

www.vortexautoparts.com
info@vortexautoparts.com
F&F Tower, Oficina 33-A, Calle 50, Ciudad de Panamá

QS 9000 TÜV CERTIFIED ISO-9001 ISO-14001
SGS
GERMAN TECHNOLOGY

Catálogo de Pastillas de Freno

D1620-8832	94.8	42.8	16.3	4	FIAT

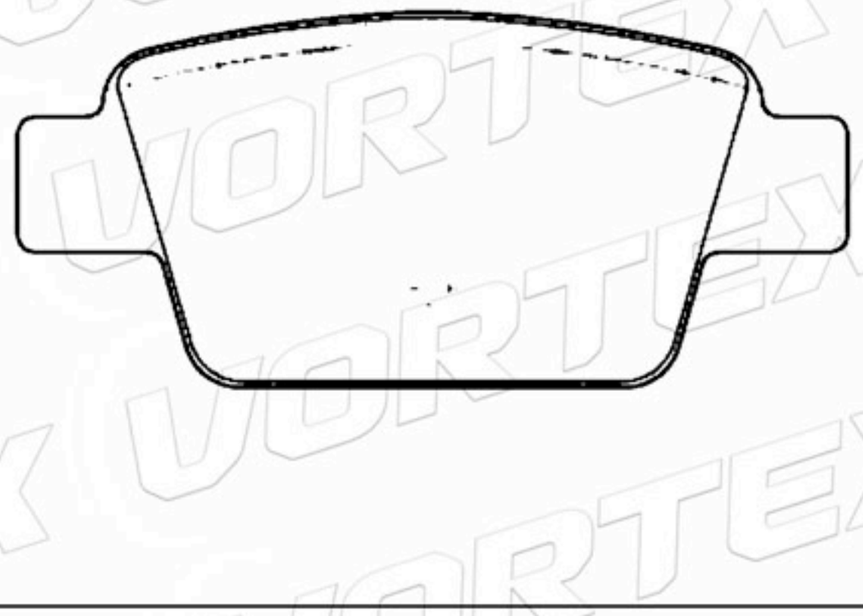

1906243	149.0	69.0	18.0	2A-2B	IVECO

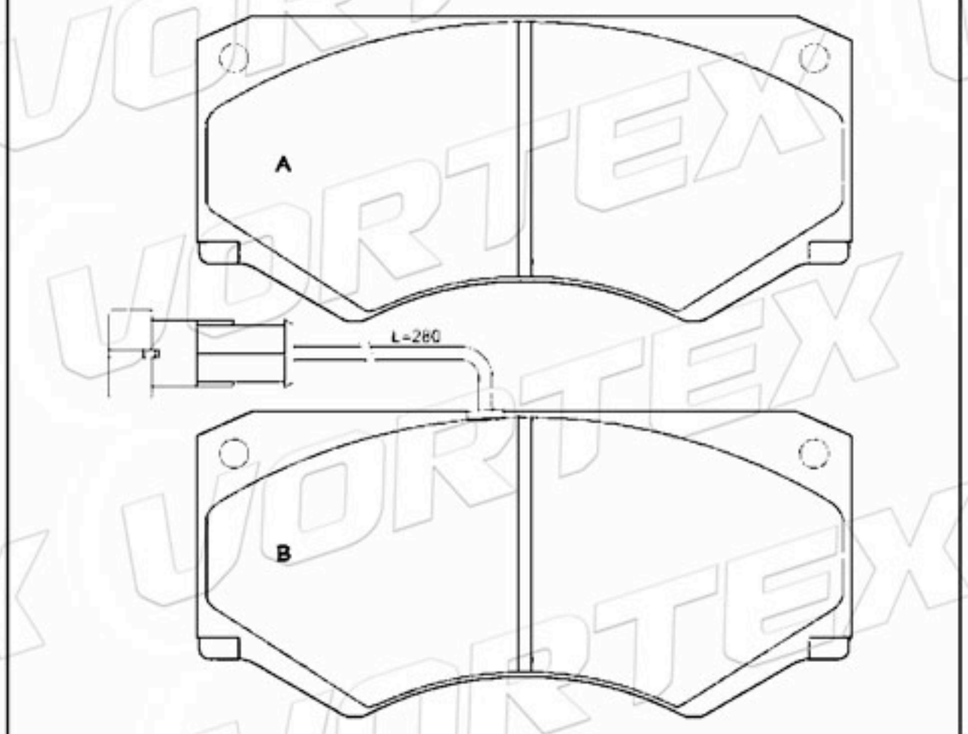

1906158	109.6	73.0	18.3	2A-2B	IVECO

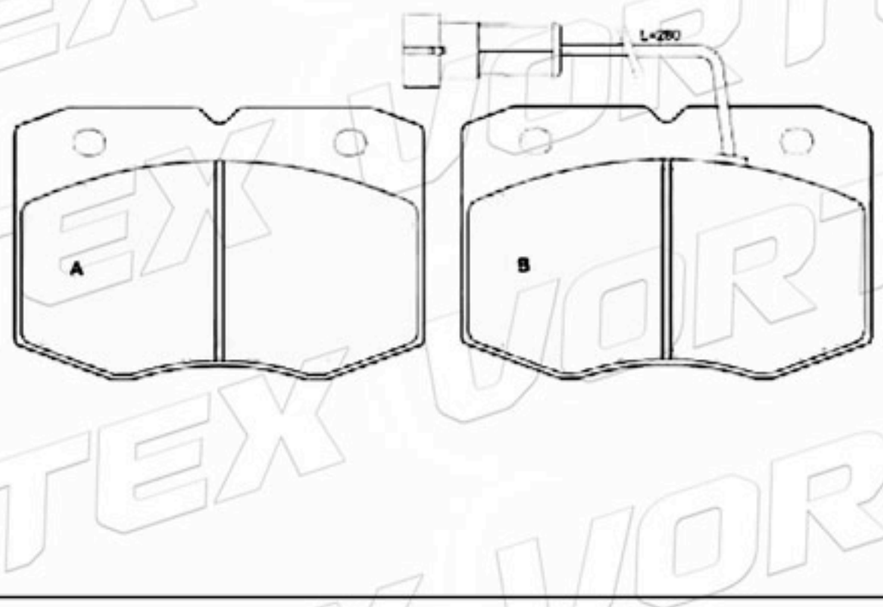

71770964	151.3	52.5	18.0	2A-2B	FIAT MERCURY

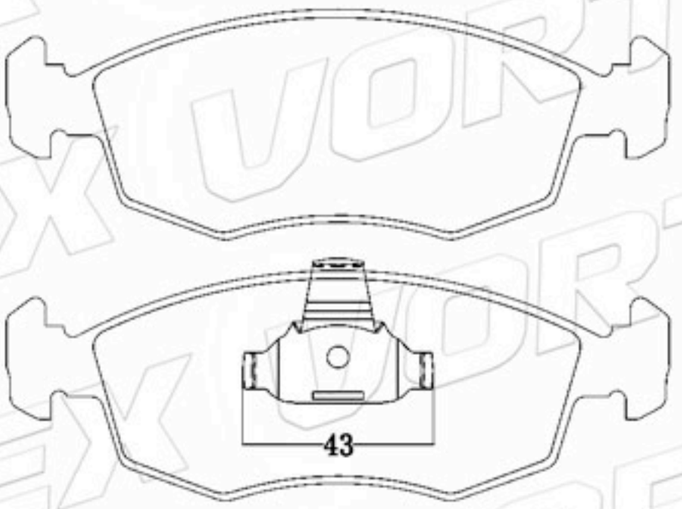

71770964	151.3	52.5	18.0	2A-2B	FIAT MERCURY

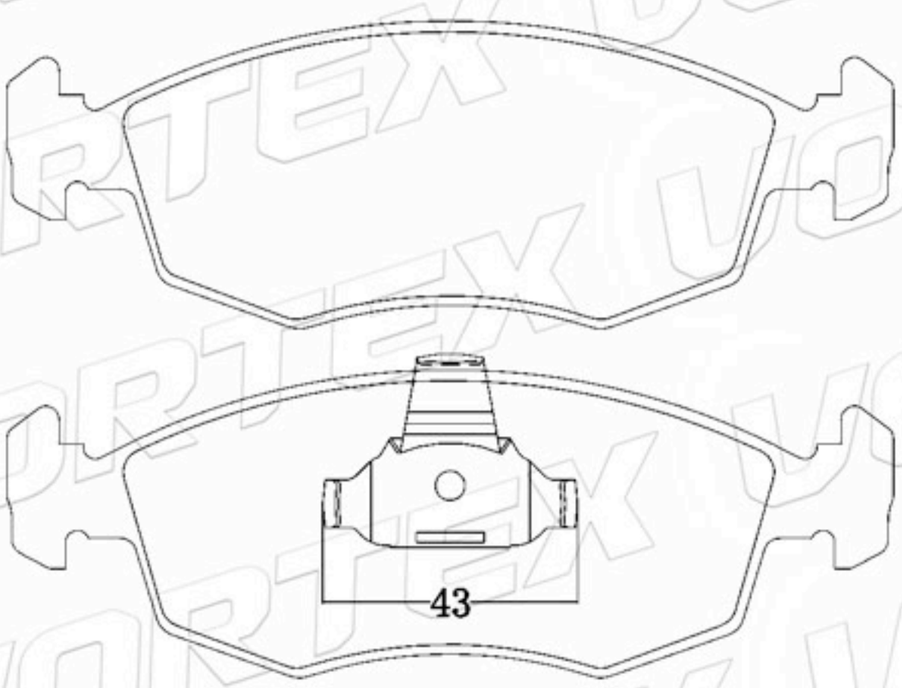

77362205	151.3 150.1	52.5	18.0	2A-2B	FIAT

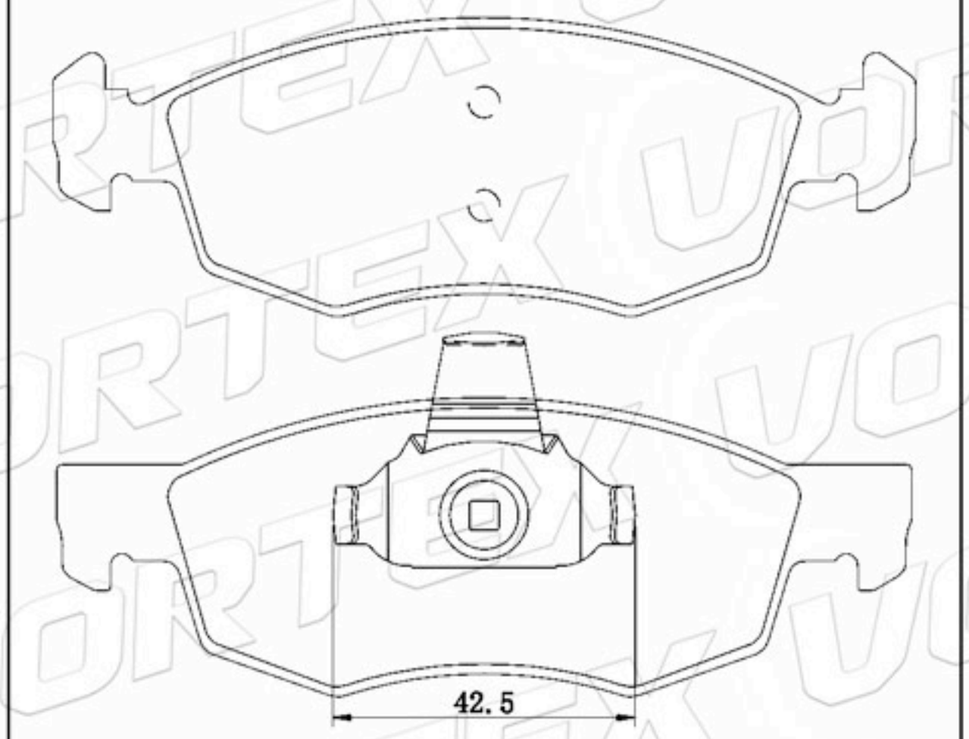

www.vortexautoparts.com
info@vortexautoparts.com
F&F Tower, Oficina 33-A, Calle 50, Ciudad de Panamá

QS 9000 TÜV CERTIFIED ISO-9001 ISO-14001
SGS
GERMAN TECHNOLOGY

Catálogo de Pastillas de Freno

77362205	151.3 150.1	52.5	18.0	2A-2B	FIAT

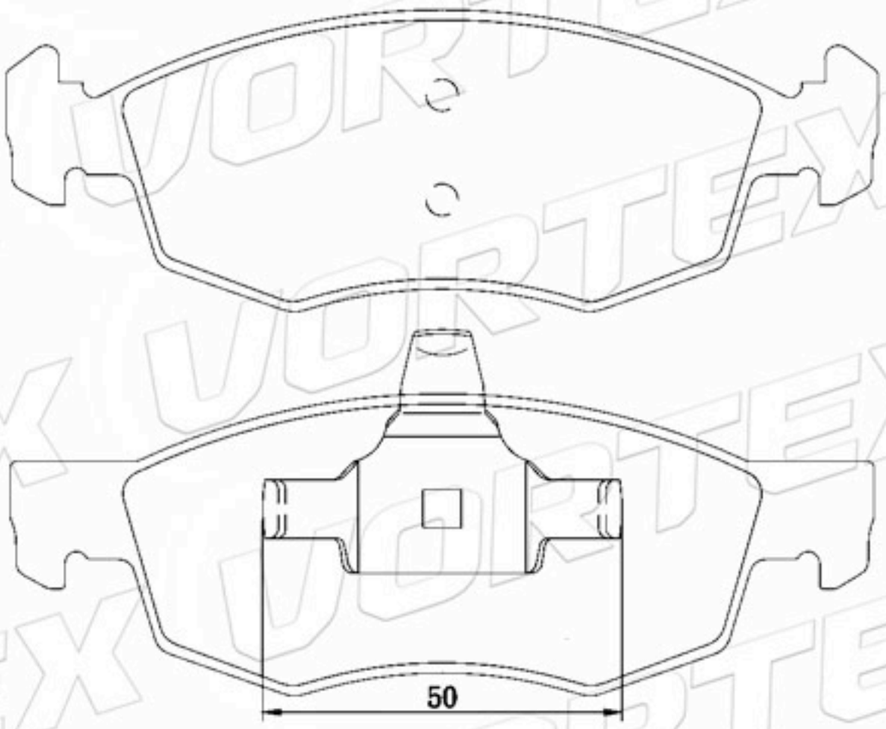

D1622-8834	164.6	68.0	20.0	4	IVECO MERCEDES RENAULT

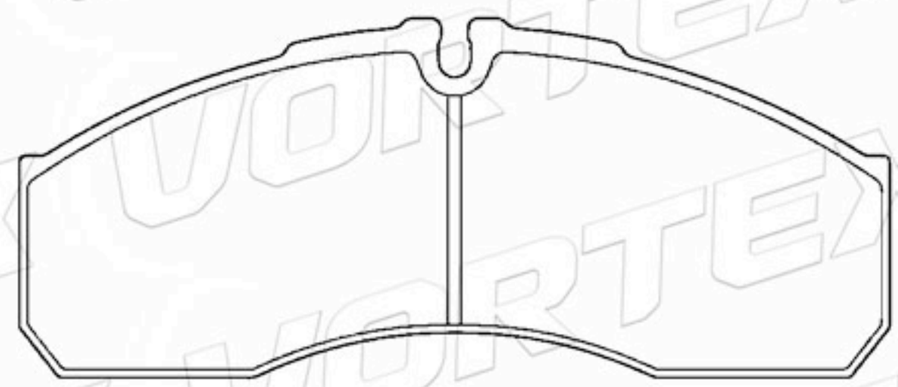

D723-7412	149.8	58.5	15.8	4	MITSUBISHI

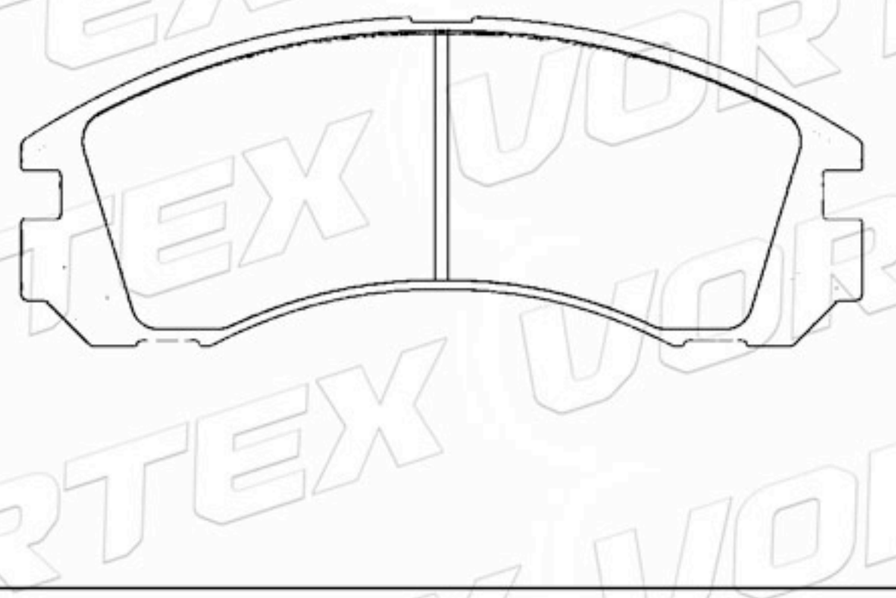

D332-7186	107.7	39.4	13.0	4	MAZDA

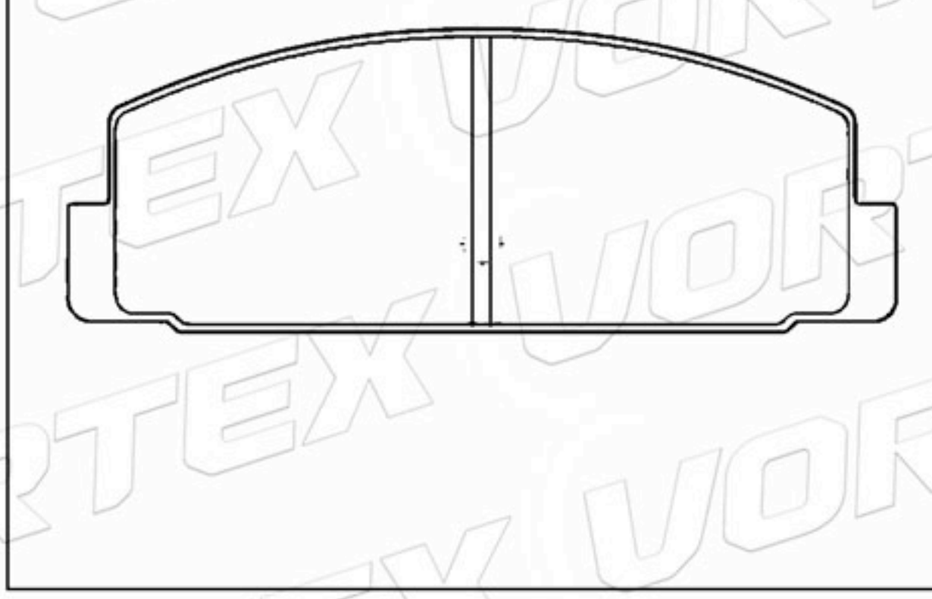

48130-05100	169.5	50.0 59.0	16.0	1A-1B 1C-1D	SSANGYONG

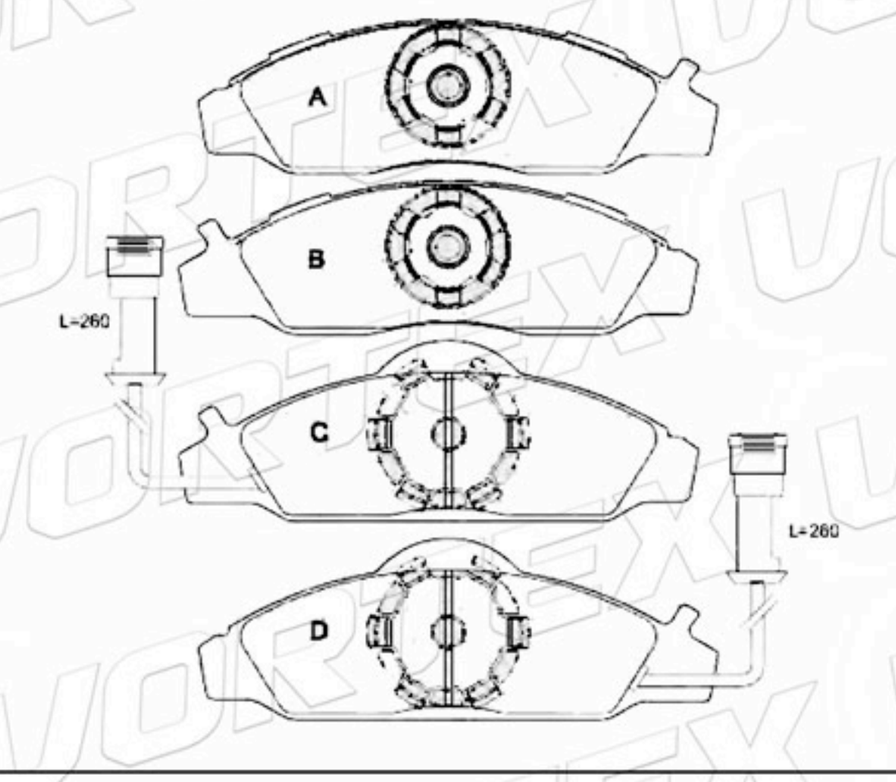

D413-7689	113.8	55.3 56.0	15.2	2A- 1B-1C	SSANGYONG

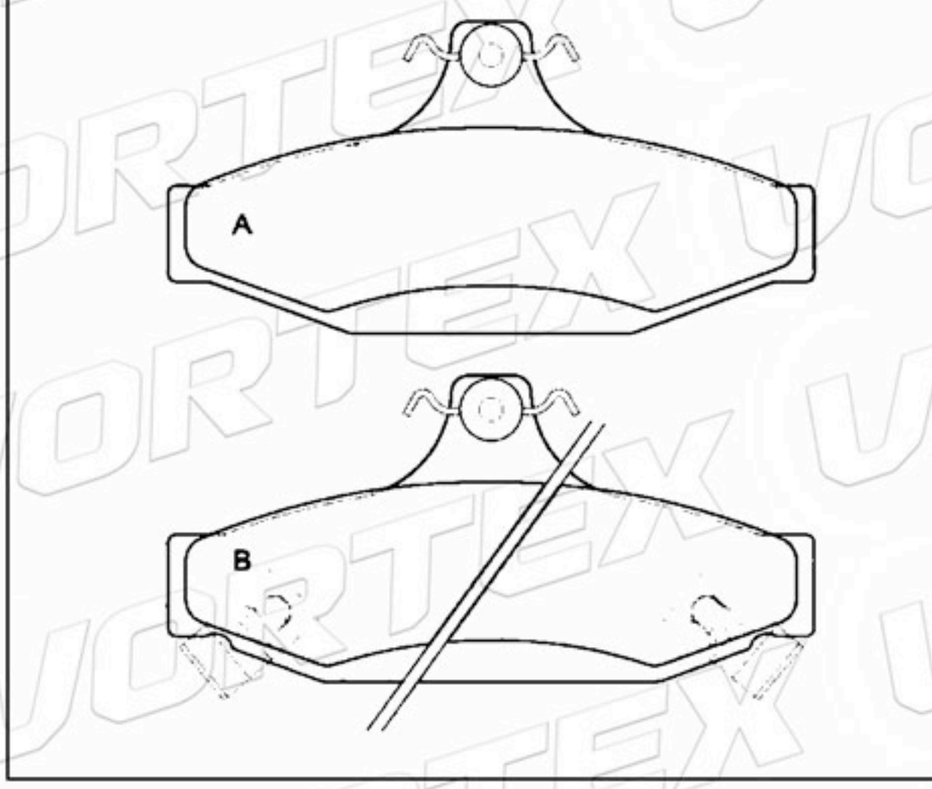

www.vortexautoparts.com
info@vortexautoparts.com
F&F Tower, Oficina 33-A, Calle 50, Ciudad de Panamá

ISO-14001
GERMAN TECHNOLOGY

Catálogo de Pastillas de Freno

D877-7754	94.9	51.0	17.3	3A-1B	VOLKSWAGEN

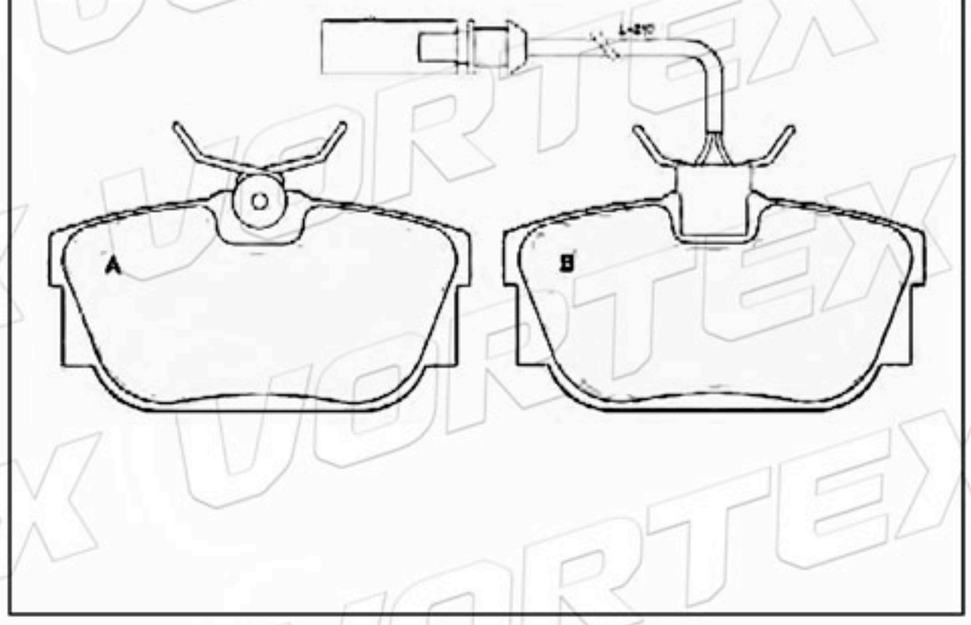

D877-7754	94.9	51.0	17.3	2A-2B	VOLKSWAGEN

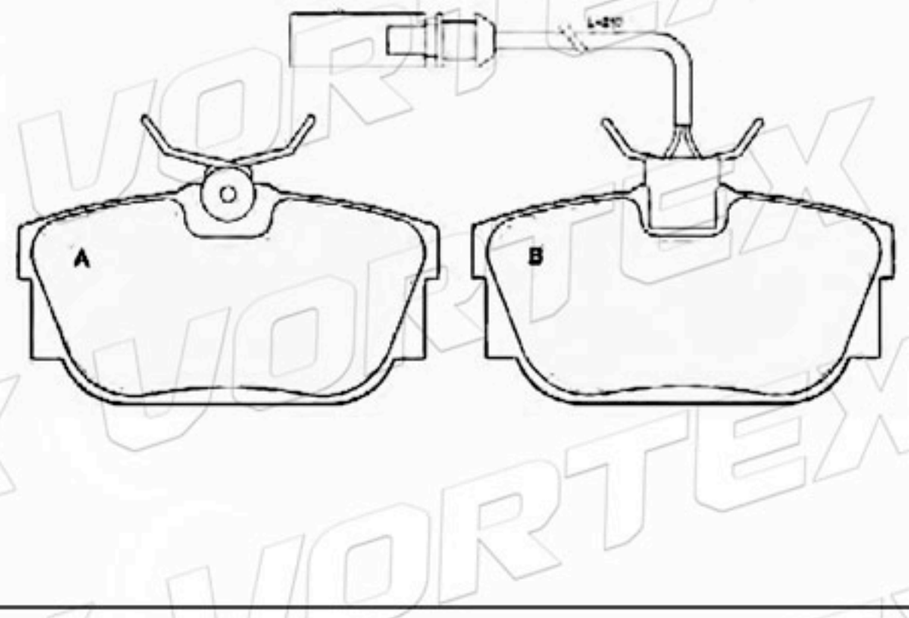

D877-7755	94.9	51.0	17.3	4	VOLKSWAGEN

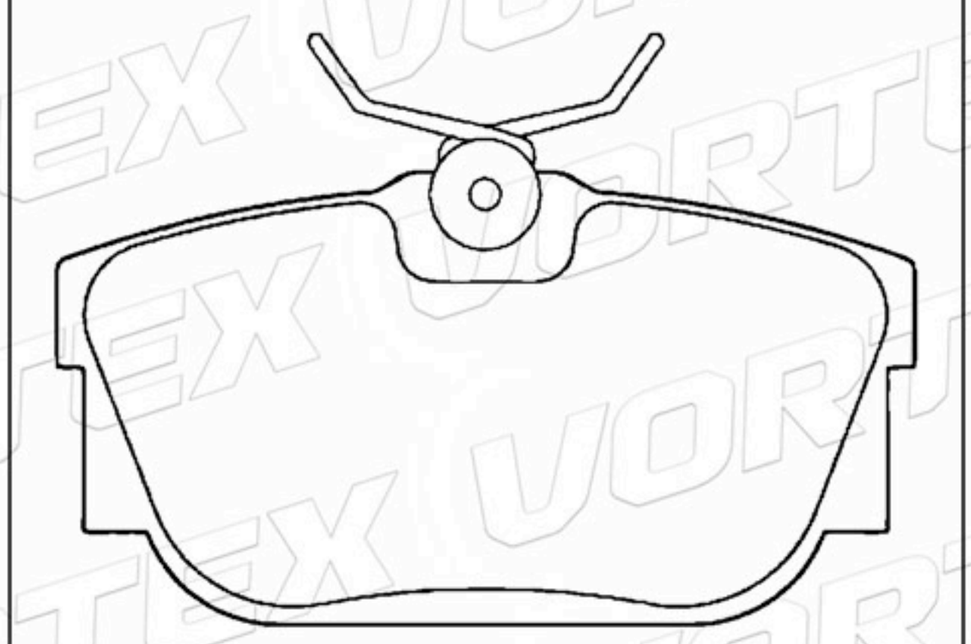

D350 8288	151.3	50.0	15.0	2A-2B	FIAT

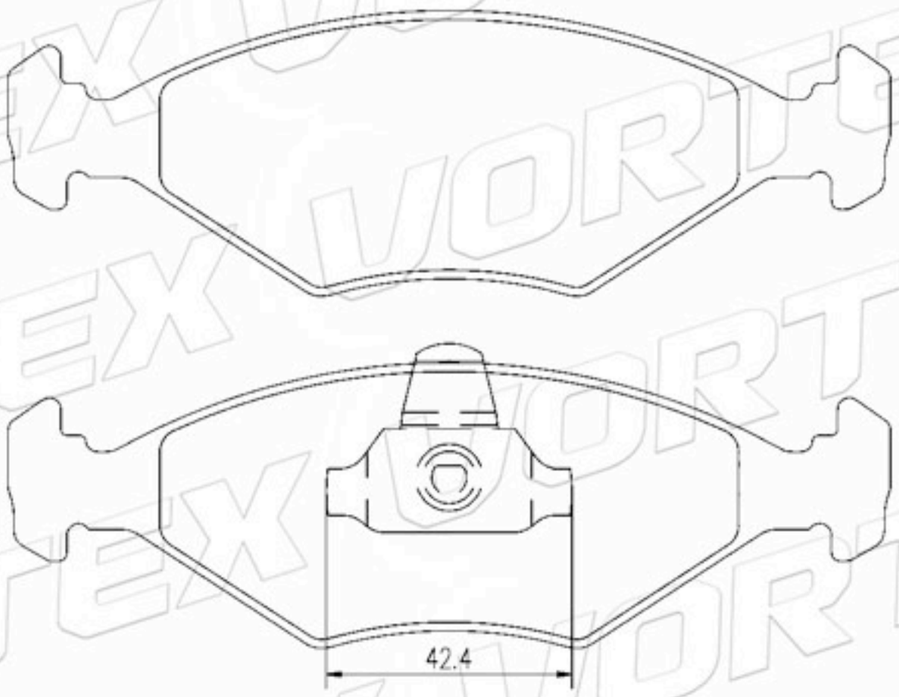

D298-7201	151.3	50.0	15.0	2A-2B	FIAT

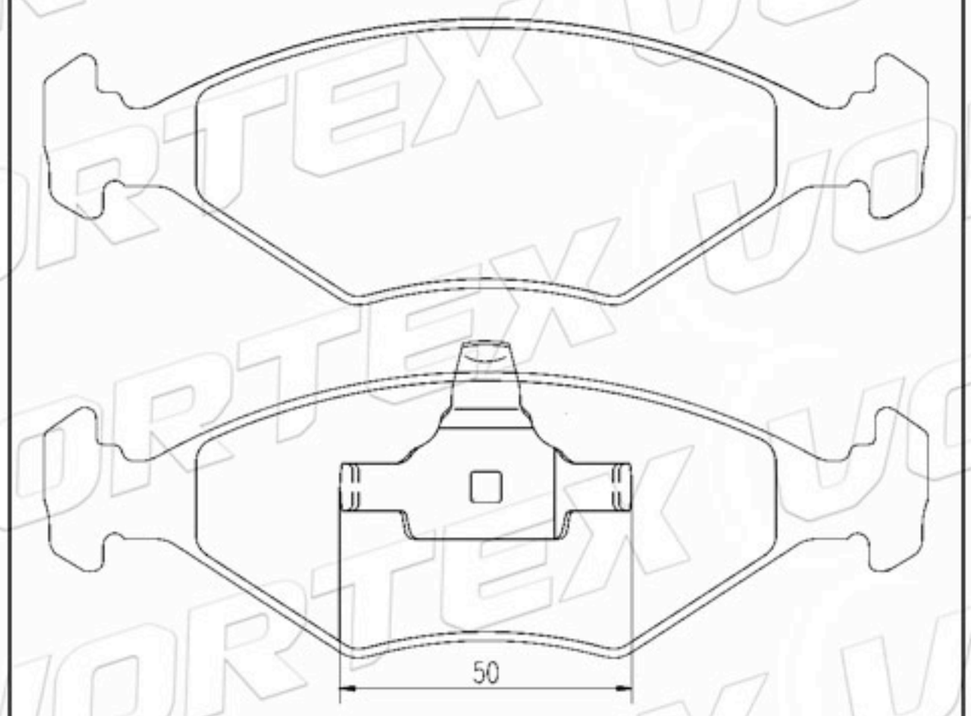

D926-7827	131.4	61.8	18.2	4	LAND ROVER

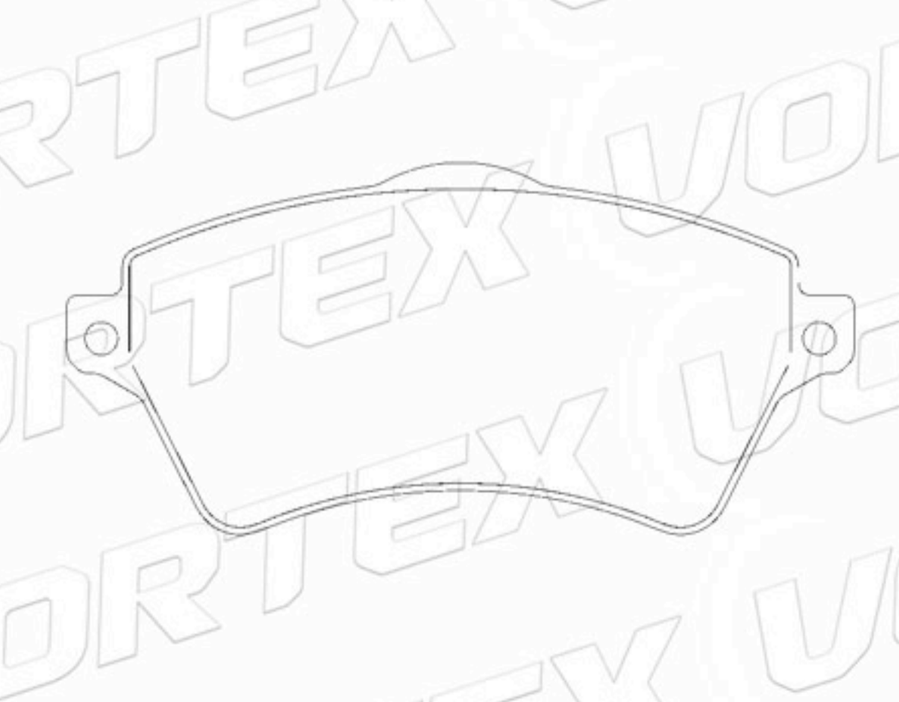

www.vortexautoparts.com
info@vortexautoparts.com
F&F Tower, Oficina 33-A, Calle 50, Ciudad de Panamá

Catálogo de Pastillas de Freno

D637-7515	132.0	51.5	15.5 16.5	2A- 1B-1C	FORD MAZDA

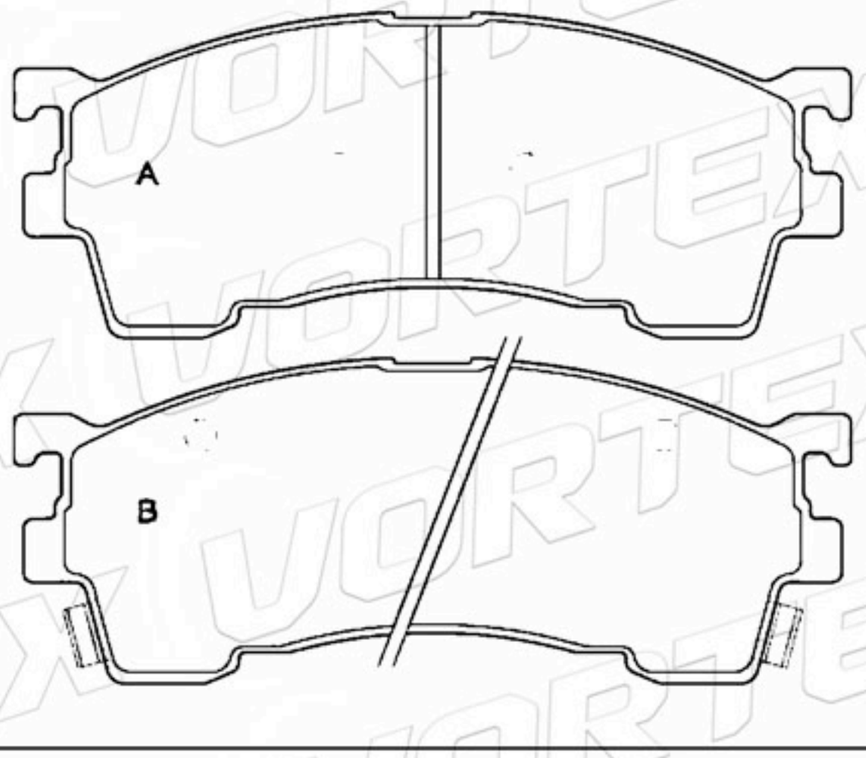

D771-7638	57.2	63.8	15.5	4	TOYOTA LEXUS

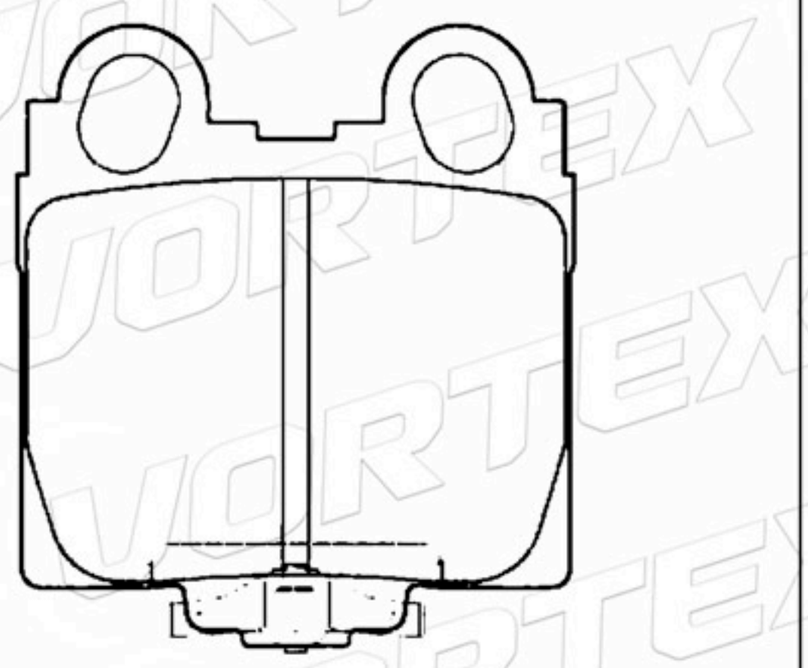

D817-7691	117.5	58.7	17.3	4	TOYOTA

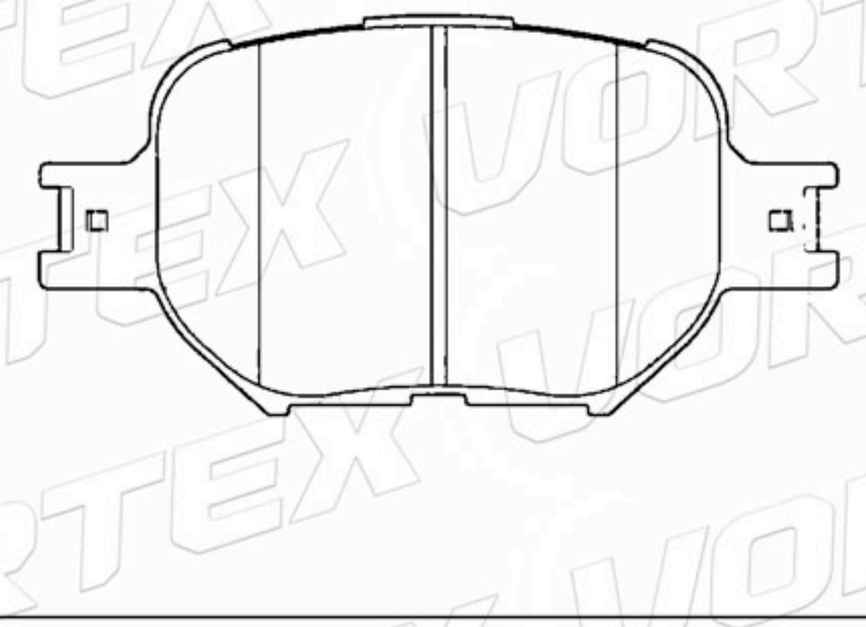

D747-7329	137.1	54.4	15.8	2A- 1B-1C	KIA HYUNDAI

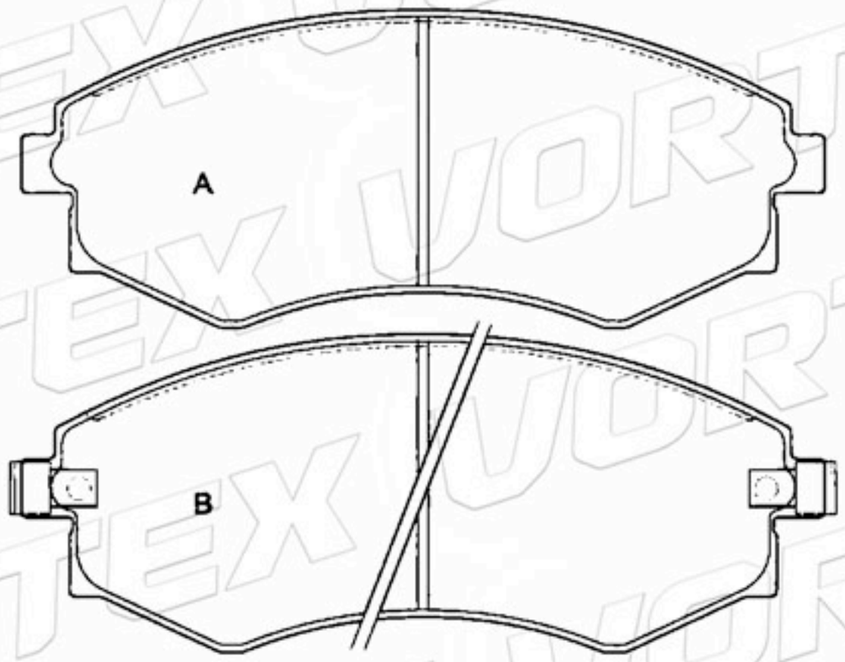

D1343-7743	111.5 91.0	45.0	15.3	1A-1B -2C	MITSUBISHI

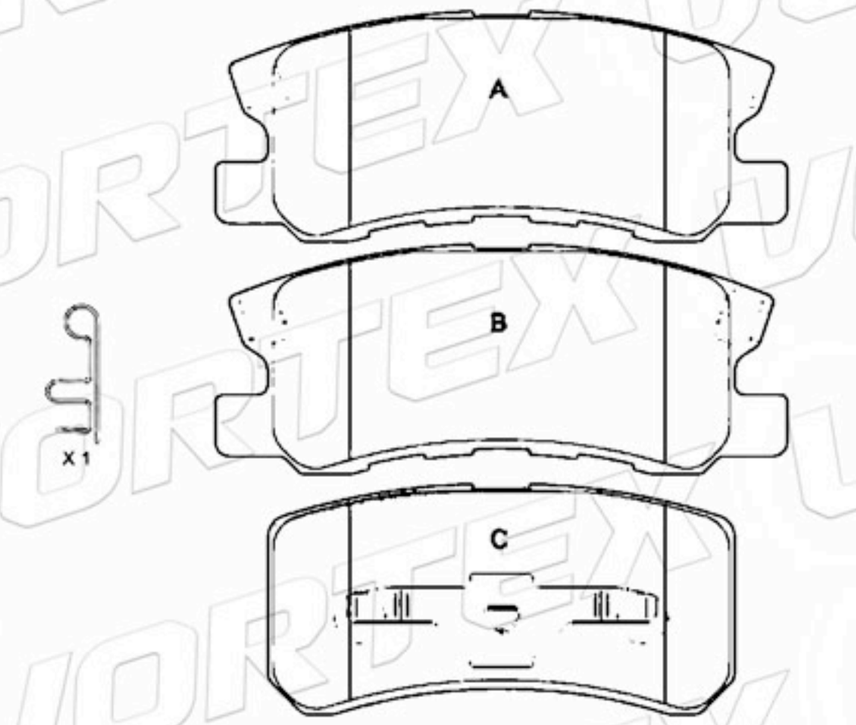

D813-7688	98.8	41.0	15.0	2A- 1B-1C	HYUNDAI

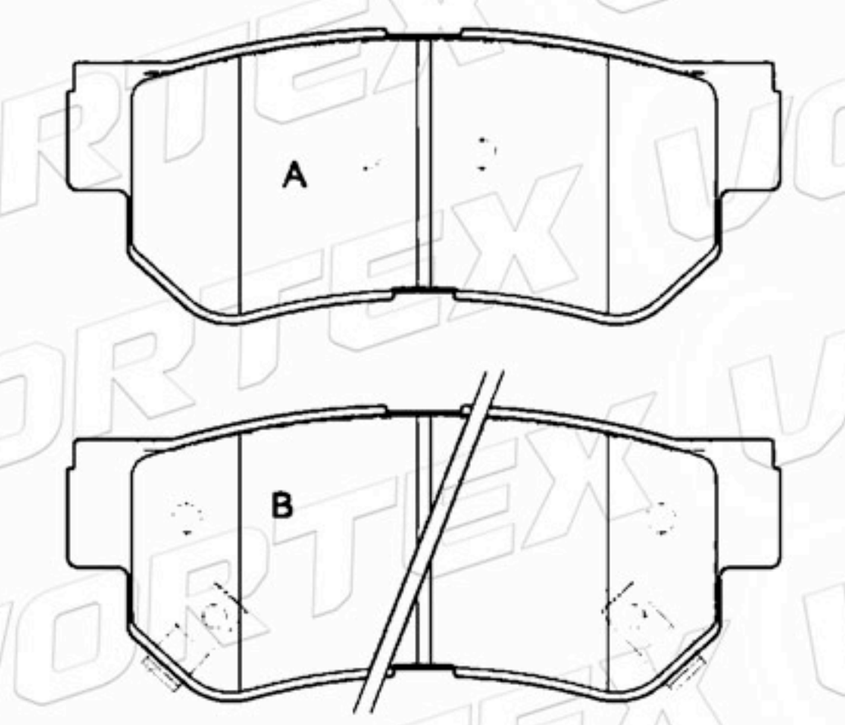

www.vortexautoparts.com
info@vortexautoparts.com
F&F Tower, Oficina 33-A, Calle 50, Ciudad de Panamá

Catálogo de Pastillas de Freno

D464-7344	85.3	46.5	14.0	2A- 1B-1C	HYUNDAI MITSUBISHI

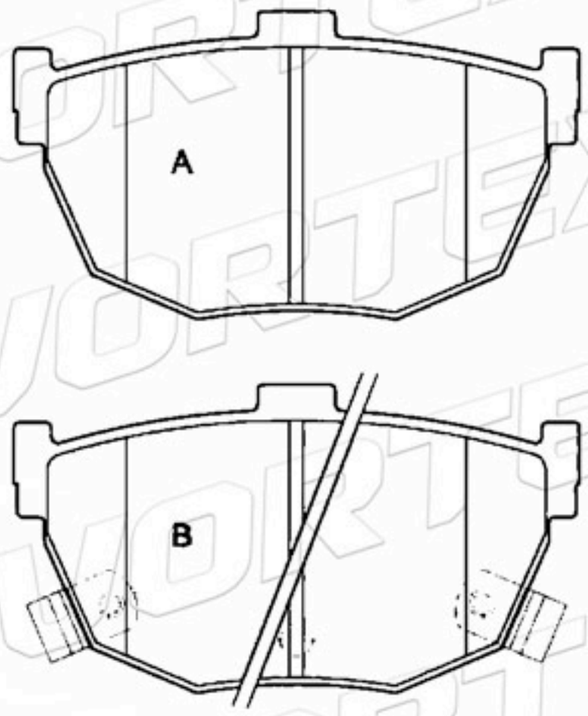

D691-7566	159.0	56.0	16.4	2A- 1B-1C	NISSAN

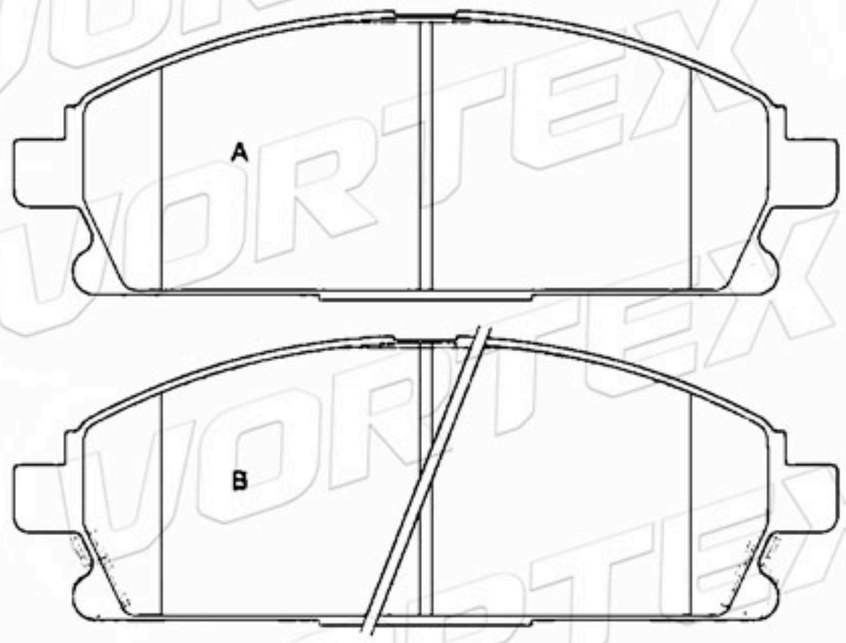

D875-7750	140.0	50.0 60.0	16.6	1A-1B 1C-1D	MERCEDES

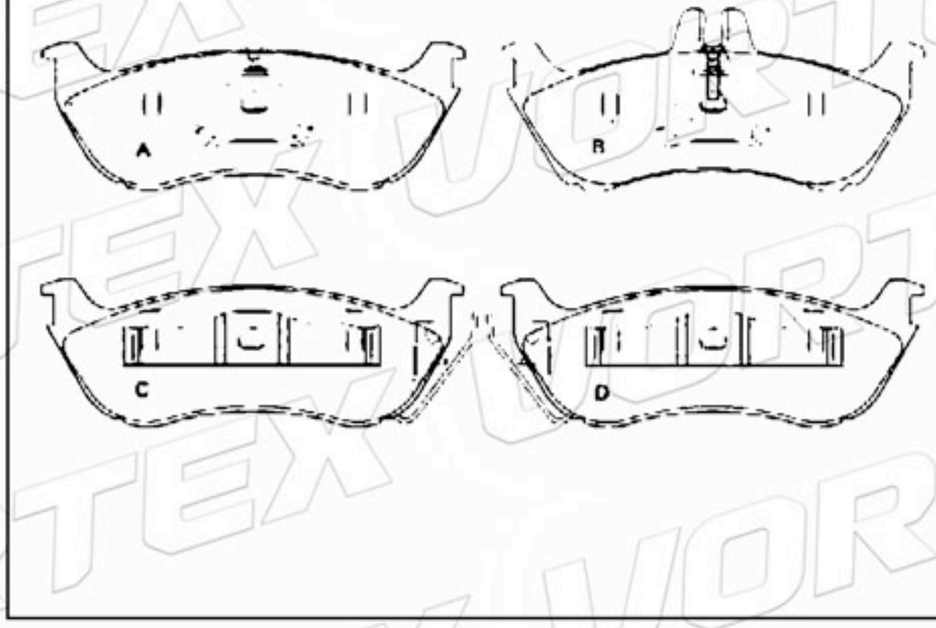

D875-7750	140.0	50.0 60.0	16.6	1A-1B 1C-1D	MERCEDES

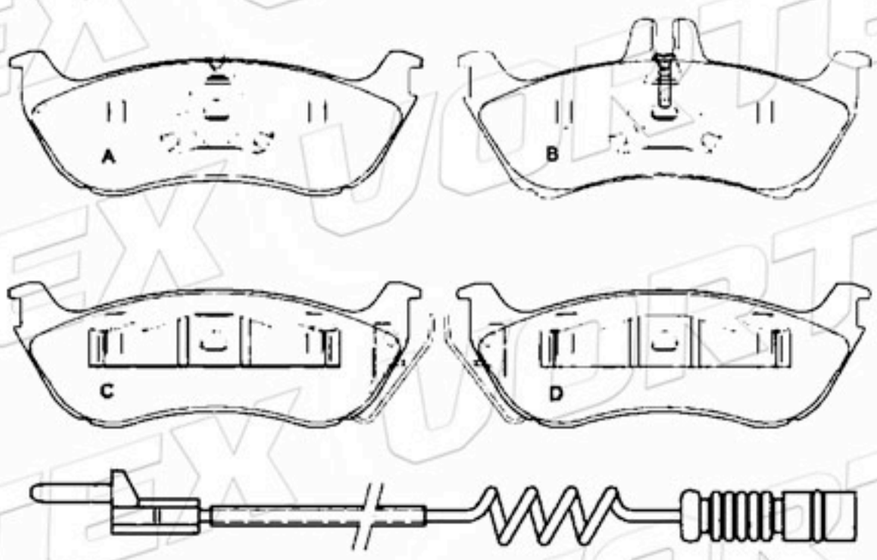

D1501-8700	156.3 155.1	68.5 71.0	18.0	2A-2B	RENAULT

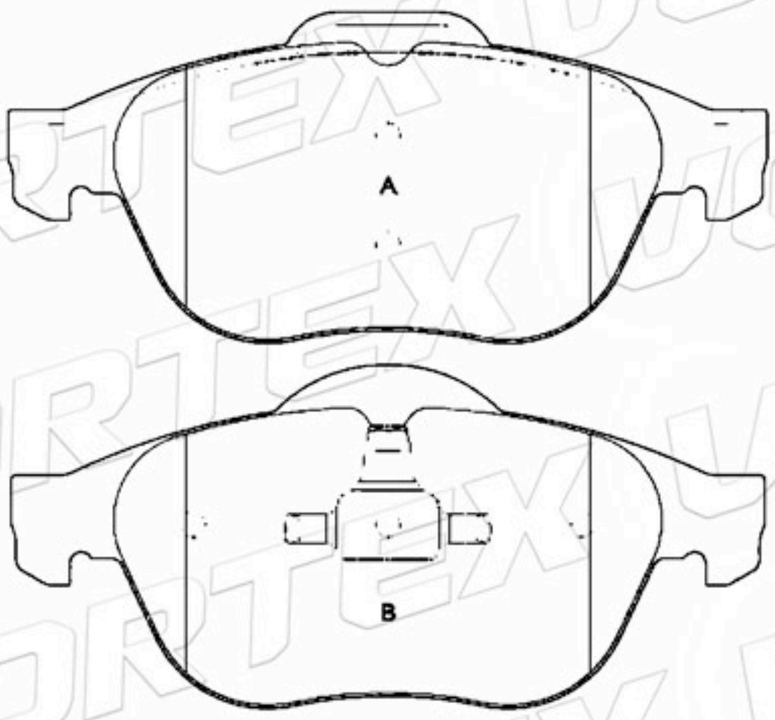

D1713-8938	148.9	58.1	16.0	2A- 1B-1C	HYUNDAI

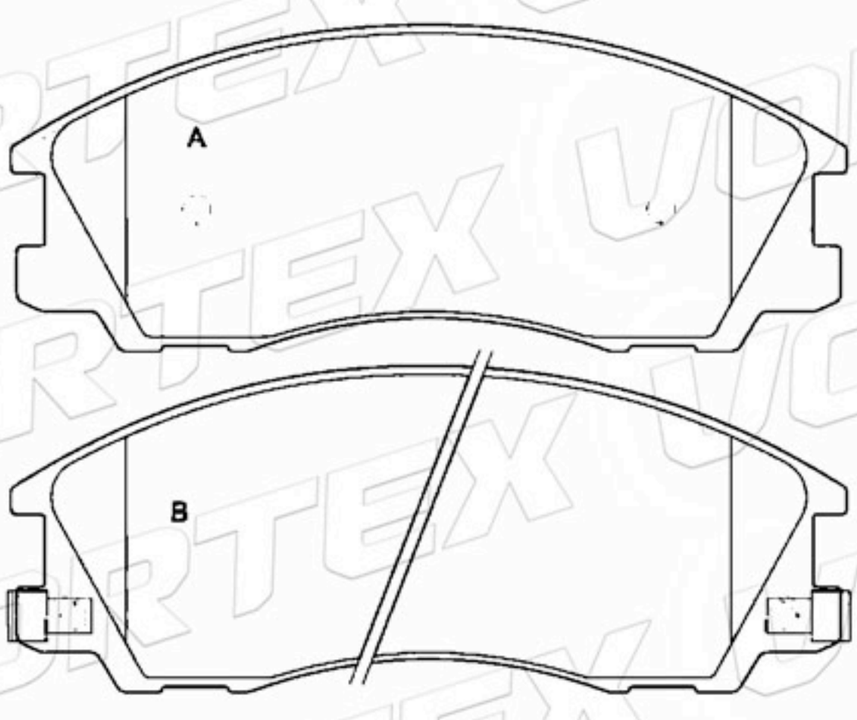

www.vortexautoparts.com
info@vortexautoparts.com
F&F Tower, Oficina 33-A, Calle 50, Ciudad de Panamá

Catálogo de Pastillas de Freno

D1541-8749	136.8	57.6	19.3	4	PEUGEOT

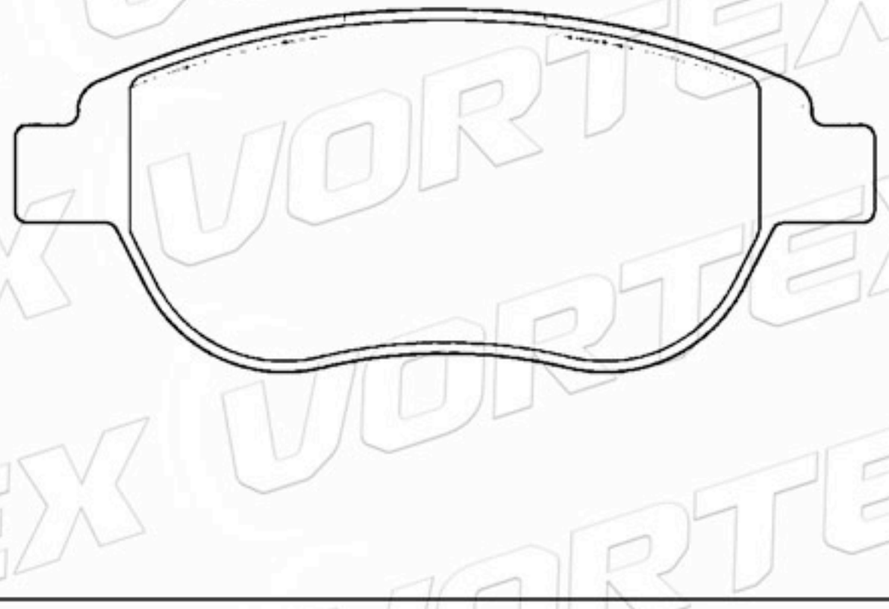

D1437-8555	131.4	62.7	18.8	4	SKODA

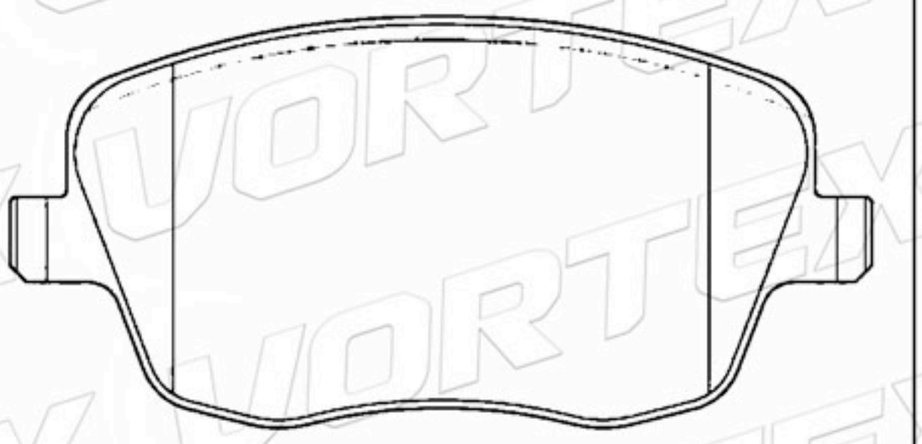

D1617-8742	95.8	43.9	13.7	4	FIAT



D1982-9210	138.7	79.7	17.6	4	OPEL RENAULT VAUXHALL

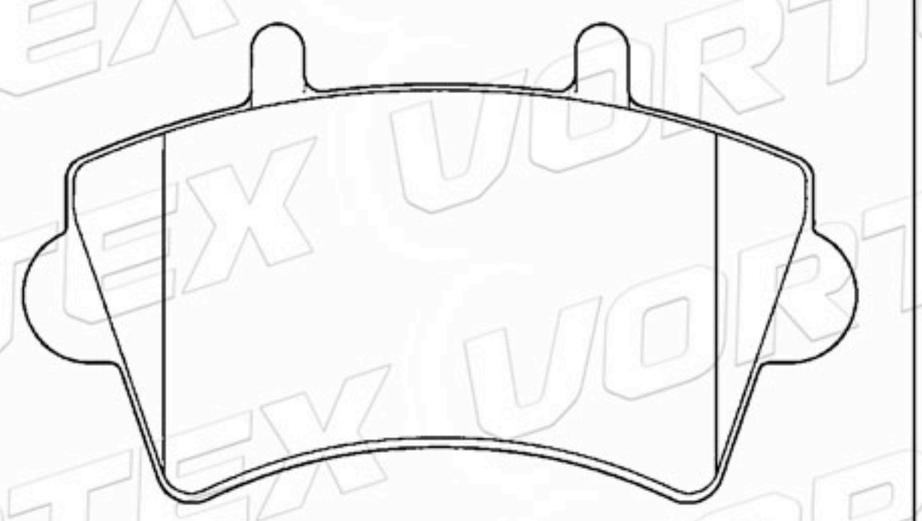

D1973-9200	87.0	52.9	14.4	2A- 1B-1C	HONDA

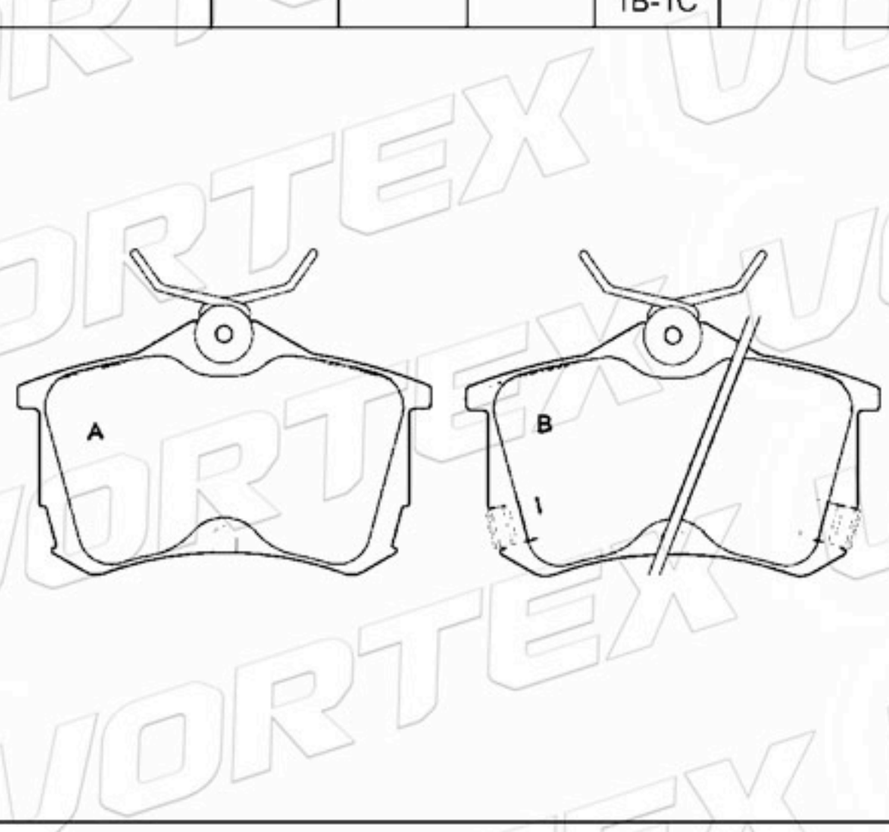

D350-7242	151.3	49.2	18.0	2A-2B	VOLKSWAGEN

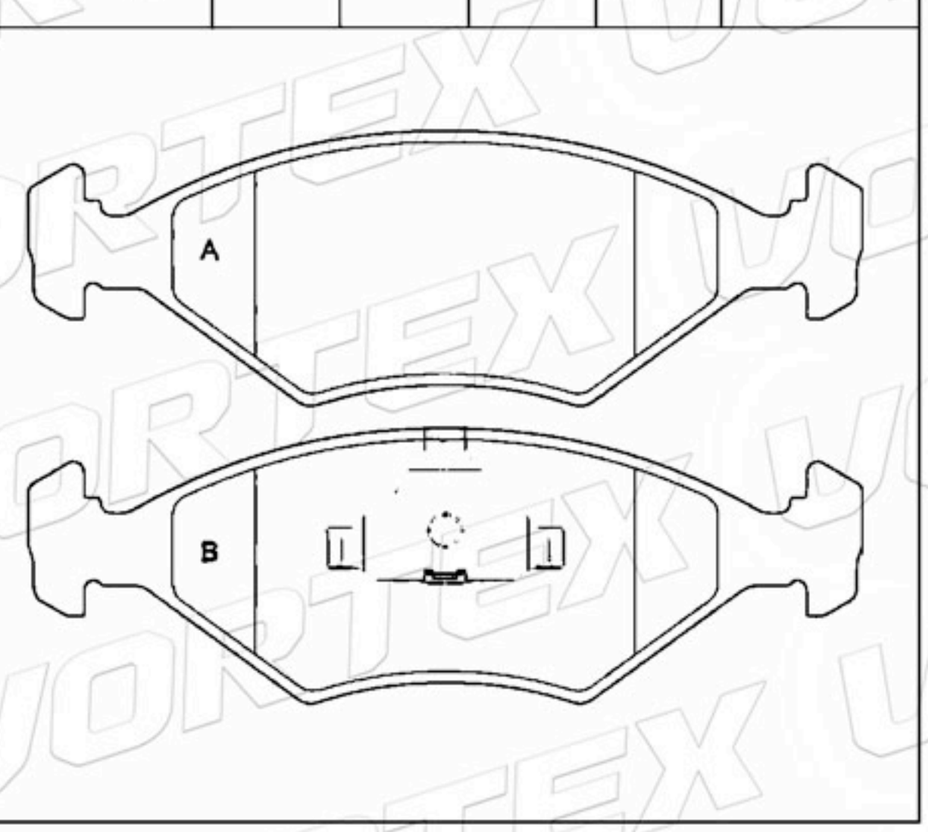

www.vortexautoparts.com
info@vortexautoparts.com
F&F Tower, Oficina 33-A, Calle 50, Ciudad de Panamá

Catálogo de Pastillas de Freno

D350-7242	151.3	49.2	18.0	2A-2B	VOLKSWAGEN

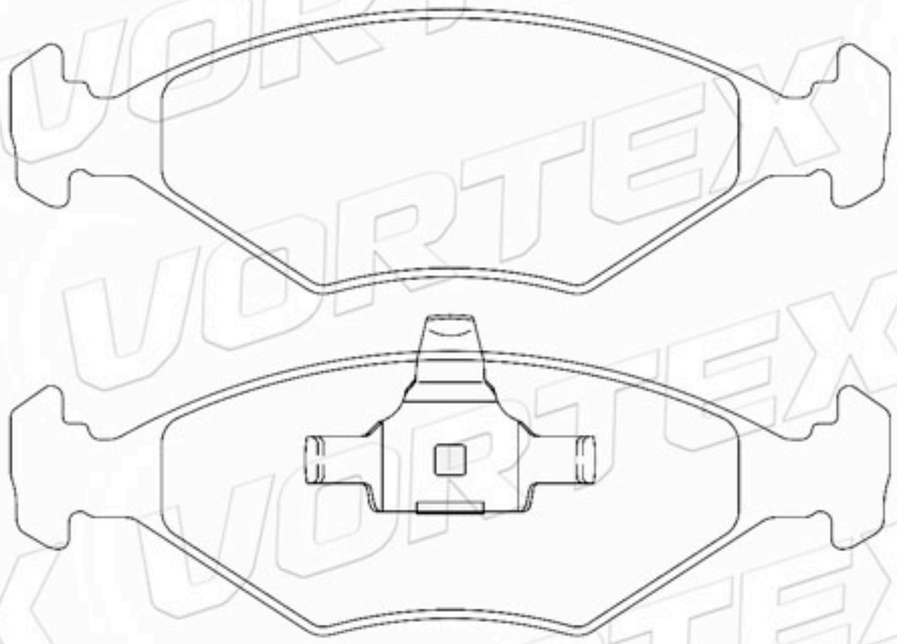

D836-7711	156.3	74.2	19.5 20.5	2A-2B	FORD SEAT VOLKSWAGEN

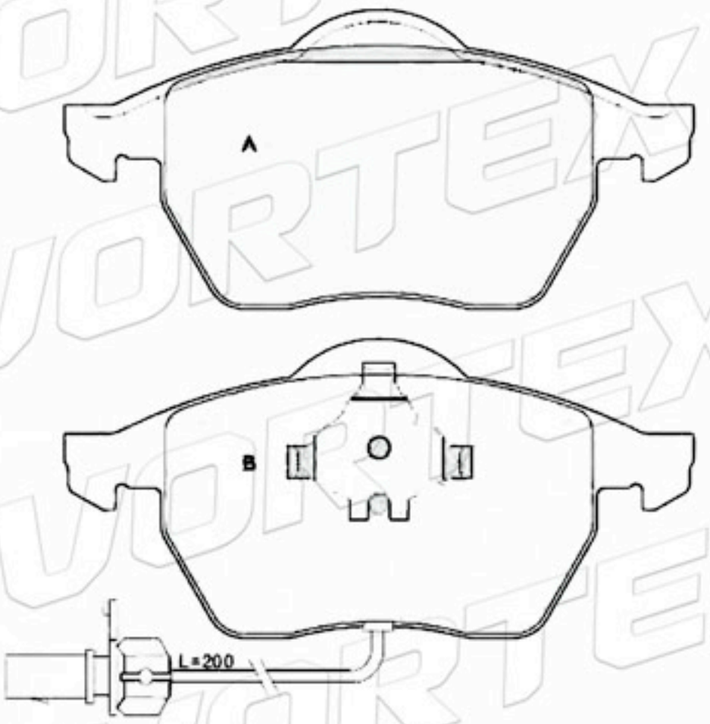

D687-7710	156.3	74.2	19.5 20.5	2A- 1B-1C	FORD SEAT VOLKSWAGEN

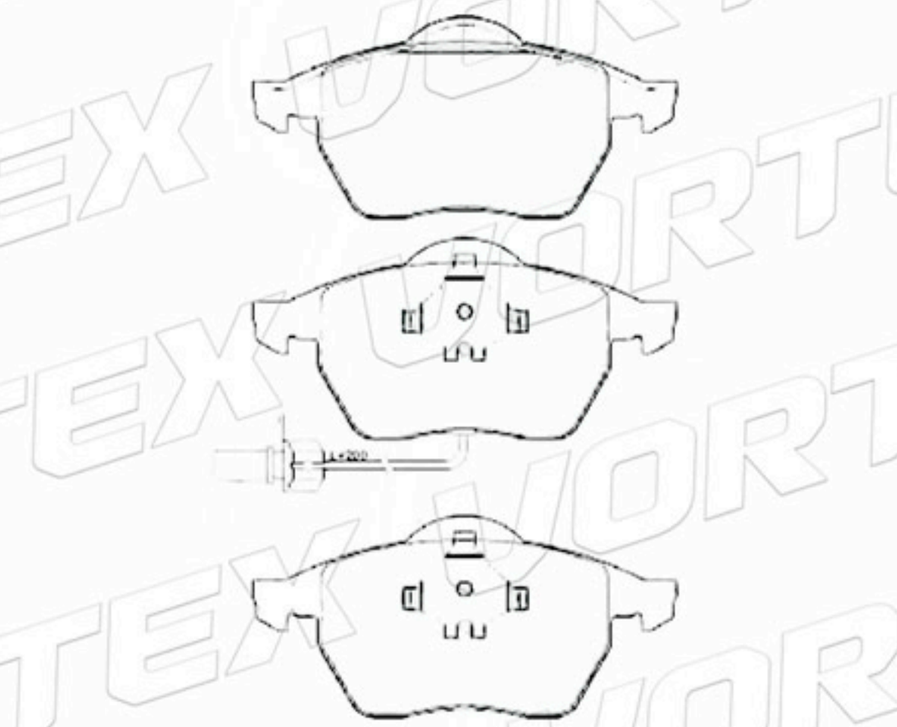

D592-7471	109.7	69.3	17.8	2A- 1B-1C	ALFA ROMEO FIAT-LANCIA DODGE

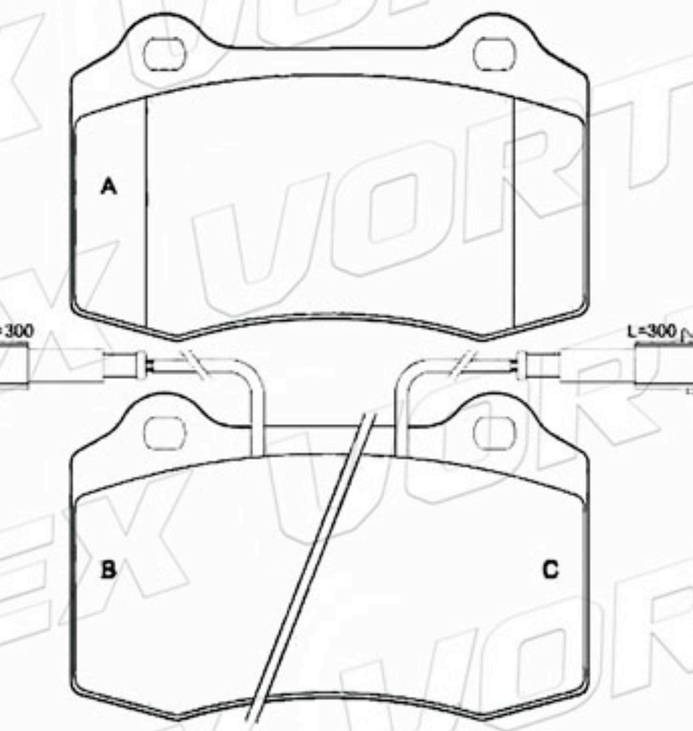

D973-7957	123.0	51.8	16.0	2A-2B	RENAULT NISSAN

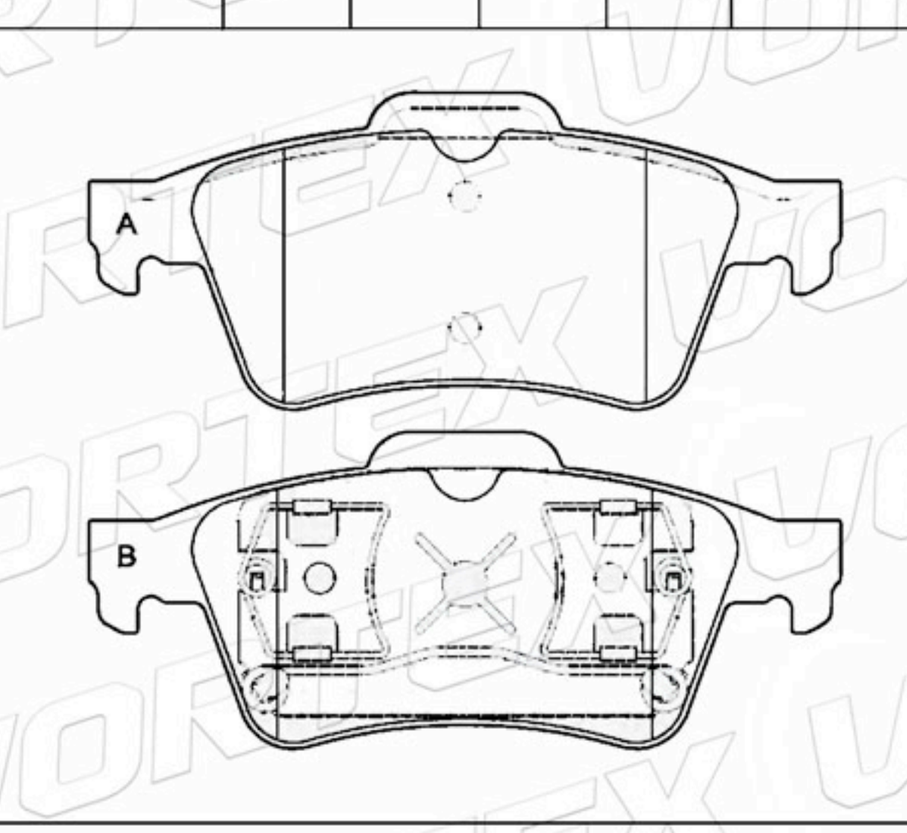

D1542-8750	156.3 155.1	66.4 68.8	18.0	2A-2B	RENAULT

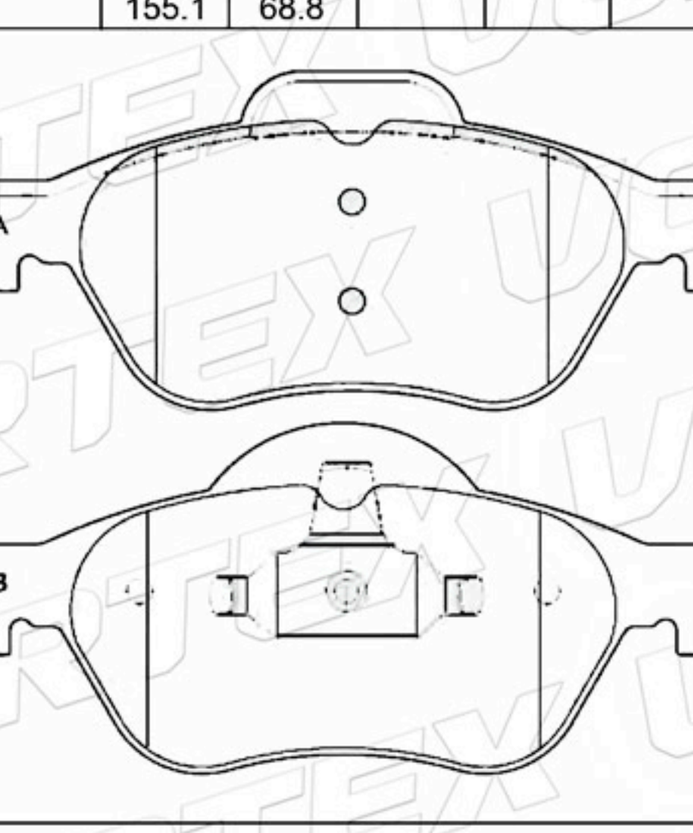

www.vortexautoparts.com
info@vortexautoparts.com
F&F Tower, Oficina 33-A, Calle 50, Ciudad de Panamá

ISO-14001
GERMAN TECHNOLOGY

Catálogo de Pastillas de Freno

D1023-7773	87.0	52.8	17.0	3A-1B	VOLKSWAGEN SEAT

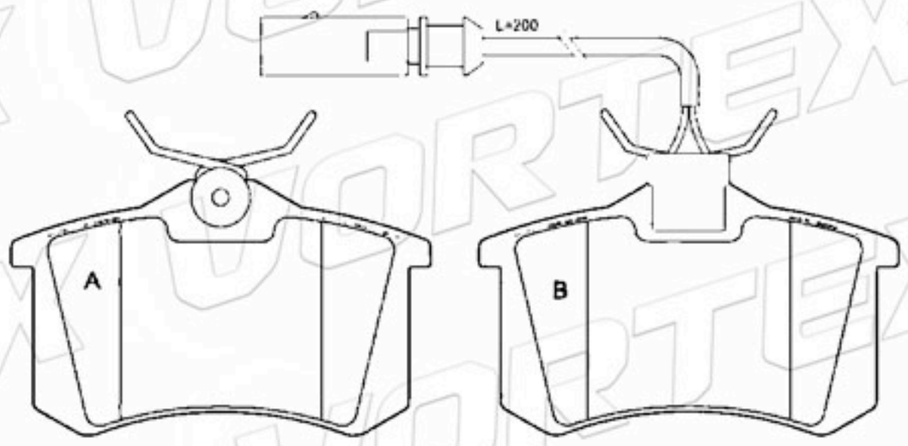

D1358-8467	95.7	41.5	14.0	4	MERCEDES



D687-7434	156.3	74.2	19.5 20.5	2A- 1B-1C	AUDI-SEAT SKODA VOLKSWAGEN

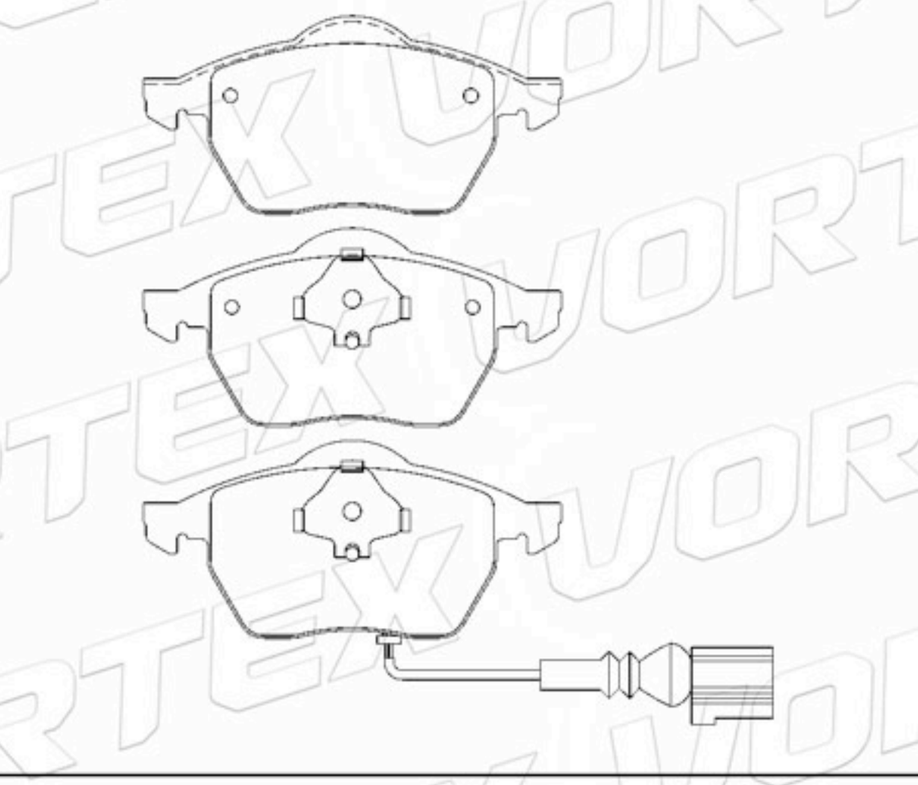

D687-7710	156.3	74.2	19.5 20.5	2A-2B	AUDI-SEAT SKODA VOLKSWAGEN

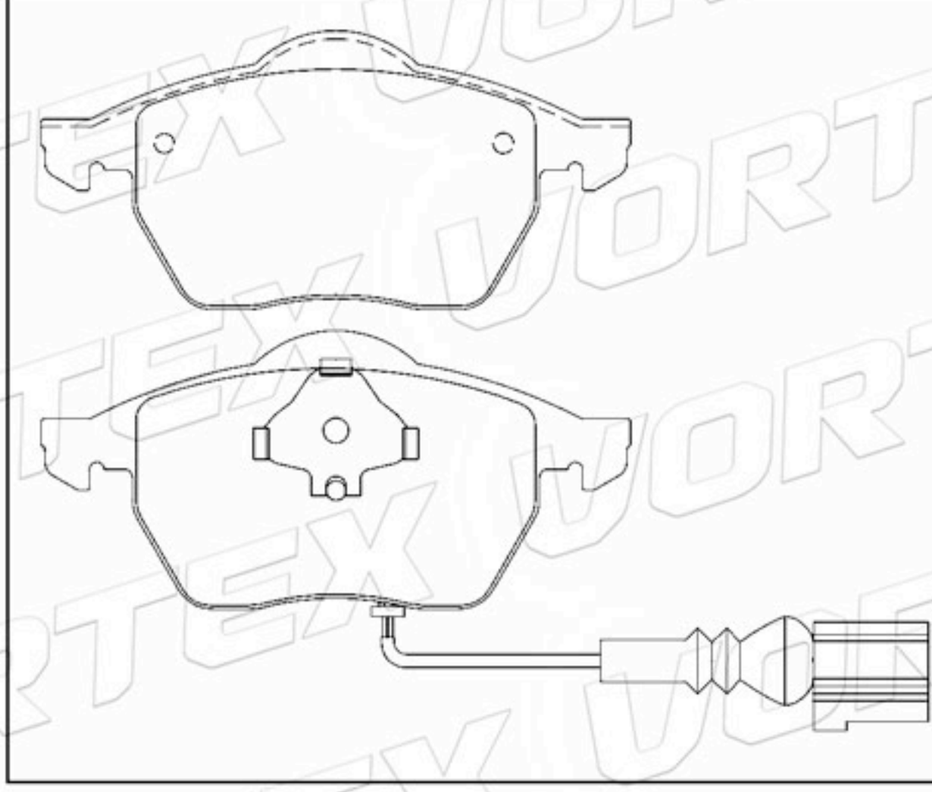

D1270-8805	109.7	69.3	17.8	2A-2B	PEUGEOT

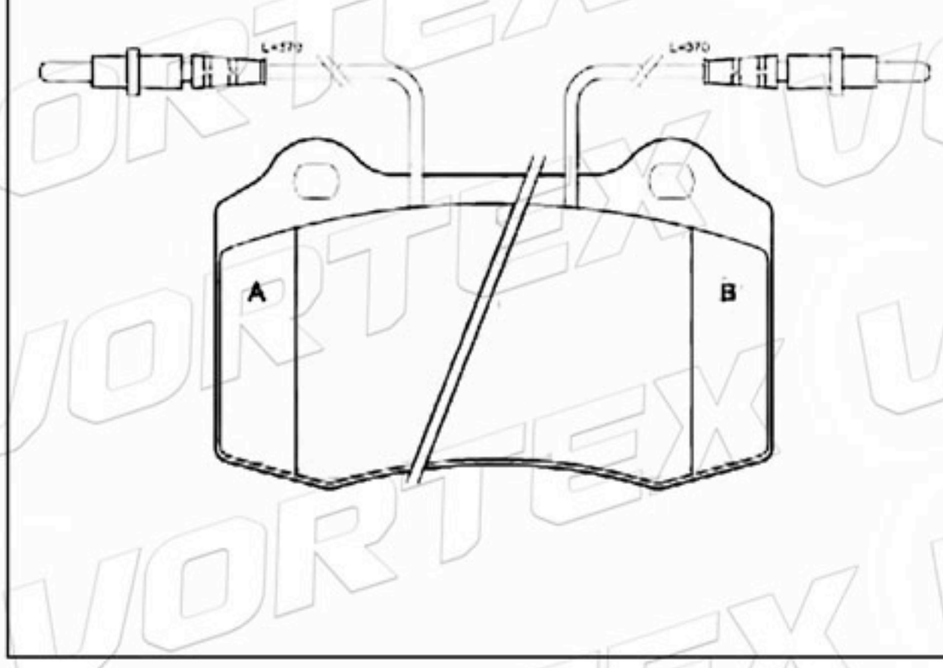

D847-7960	119.5	71.4	17.7	4	MERCEDES

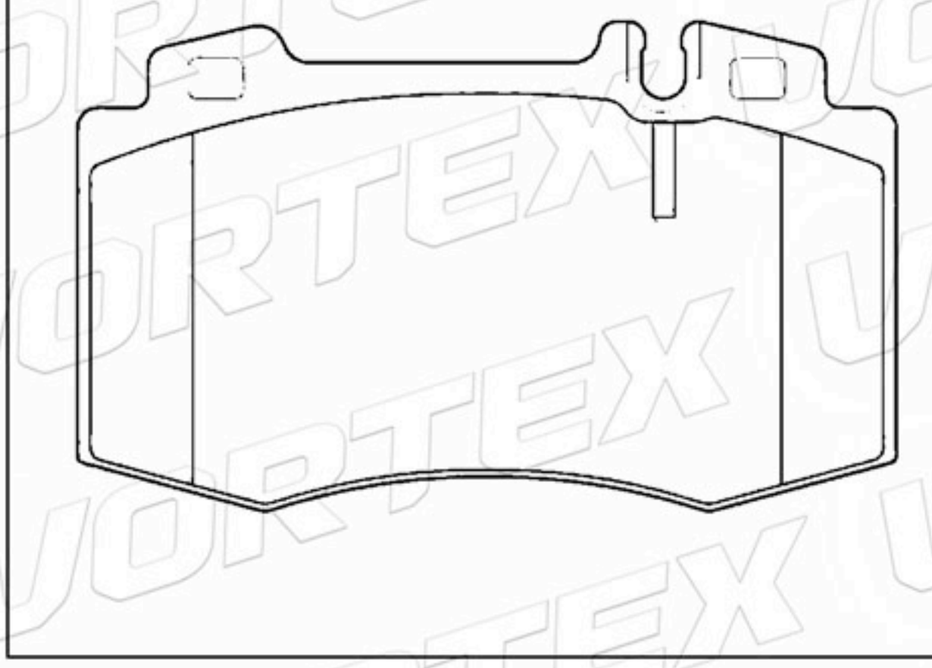

www.vortexautoparts.com
info@vortexautoparts.com
F&F Tower, Oficina 33-A, Calle 50, Ciudad de Panamá

Catálogo de Pastillas de Freno

D847-7723	119.5	71.4	17.7	4	MERCEDES

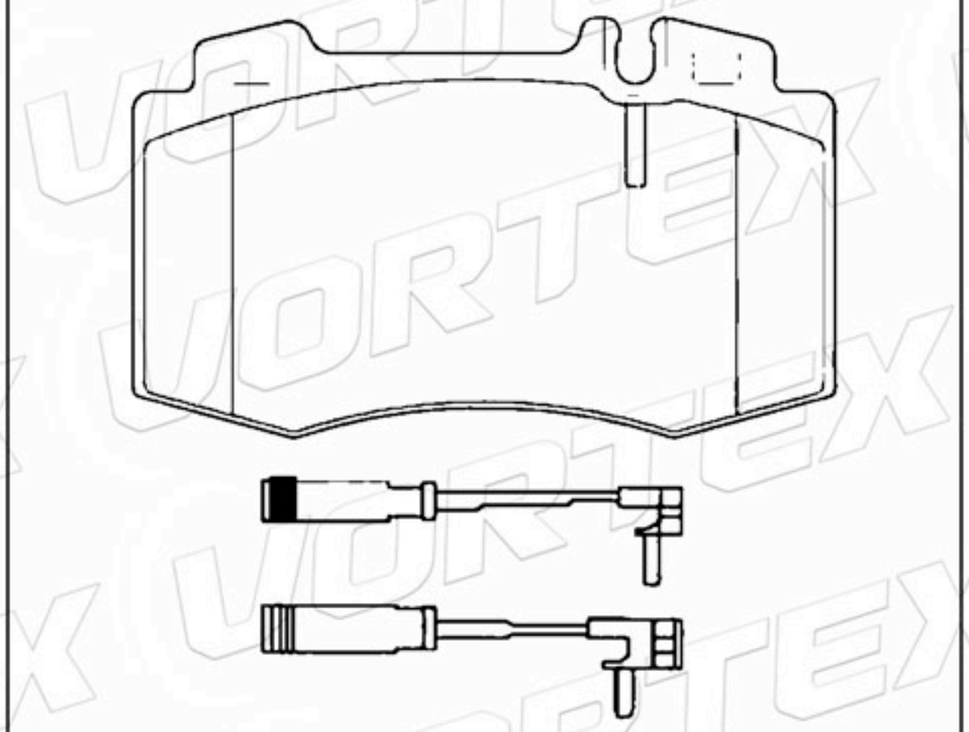

D1533-8742	95.6	43.9	13.7	2A-1B-1C	OPEL VAUXHALL

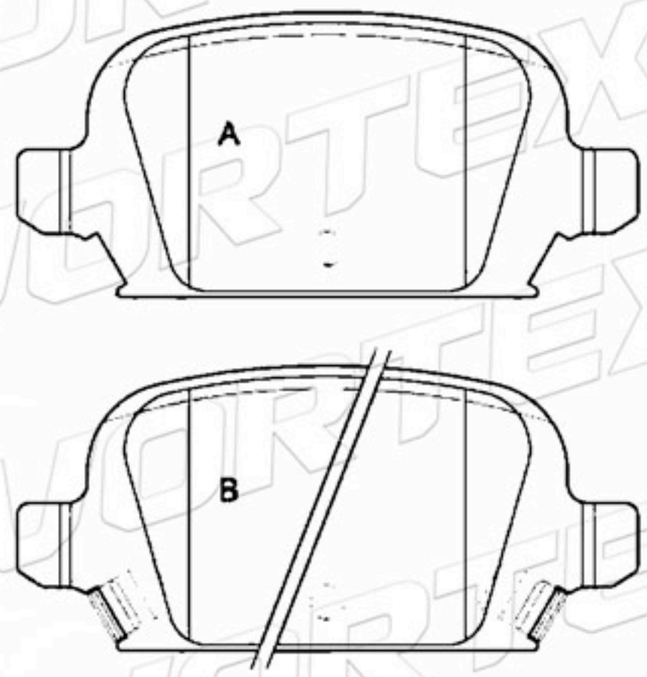

04466-18010	86.9	38.0	12.5	4	TOYOTA

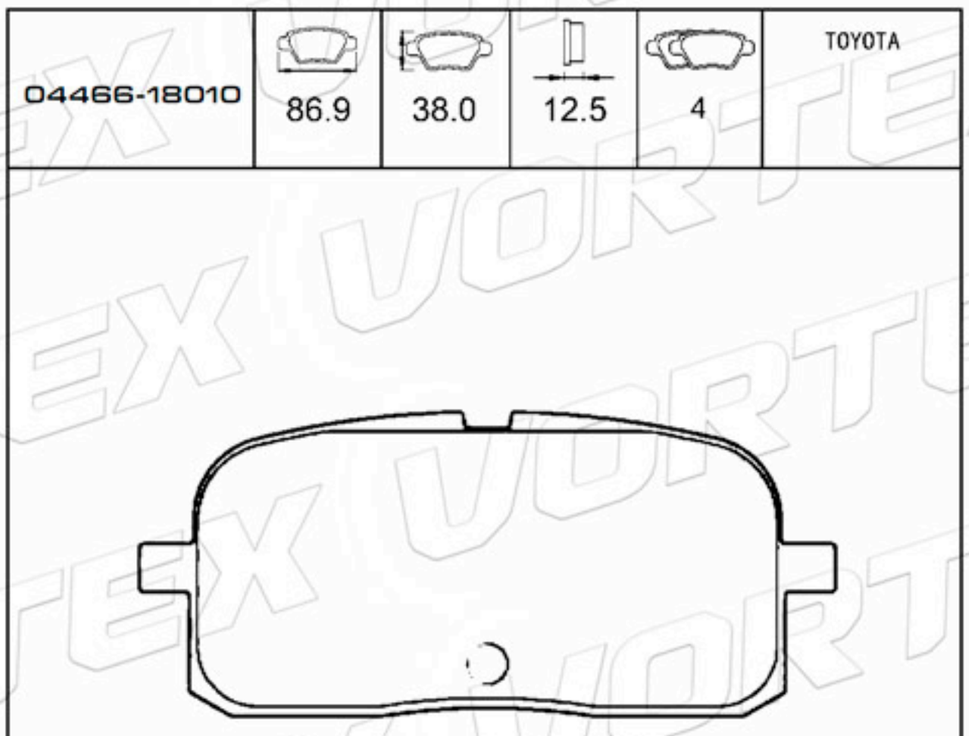

D884-7761	138.8	59.5	17.0	4	TOYOTA

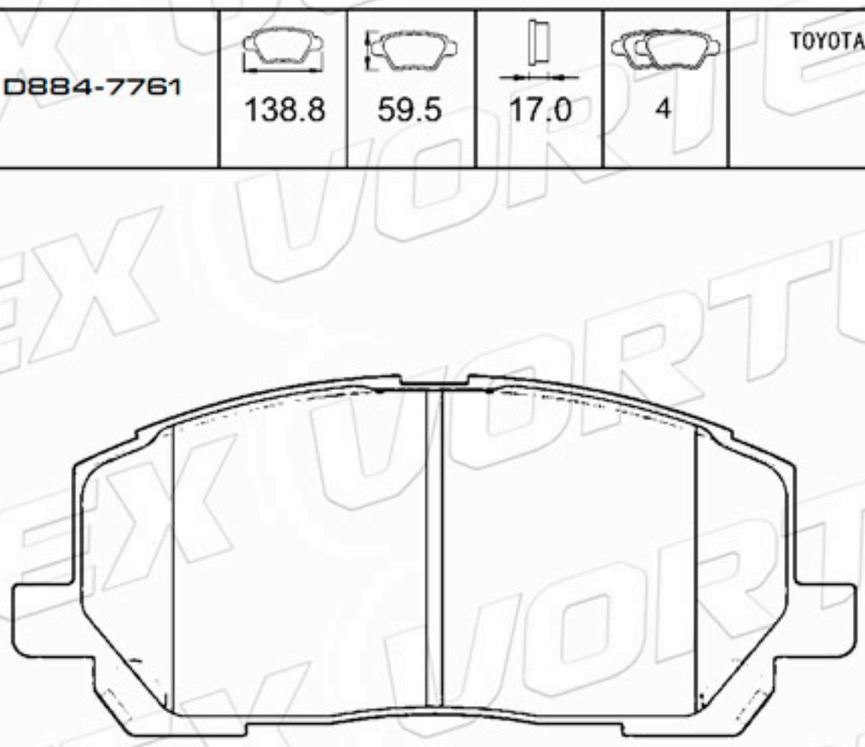

D890-7768	123.0	58.5	15.4	4	TOYOTA MAZDA

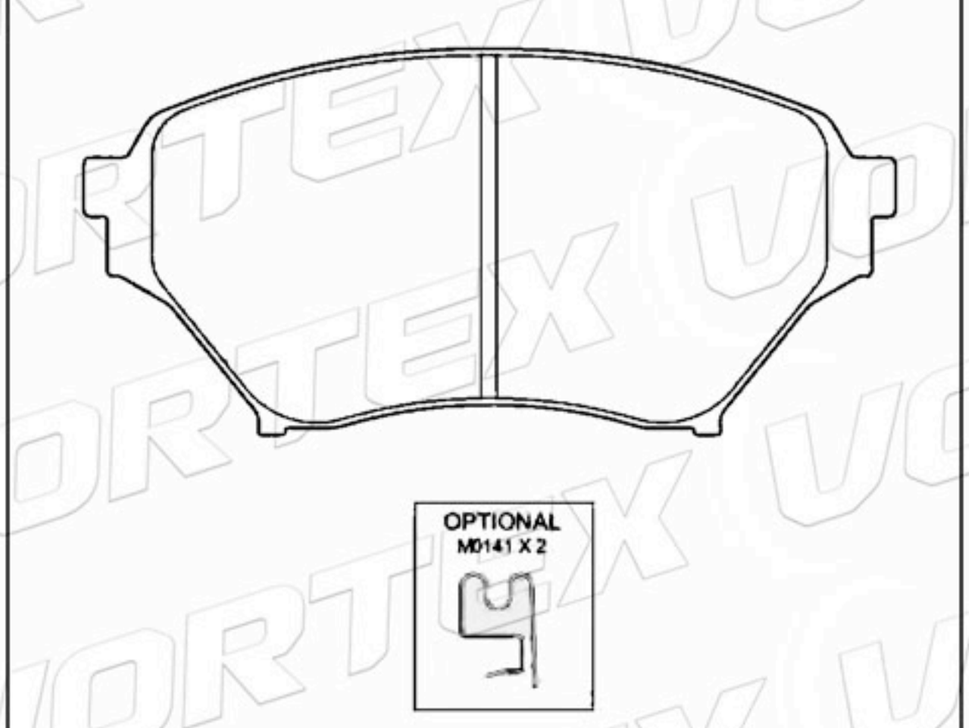

D2360-9590	154.0	56.3	16.2	2A-1B-1C	KIA

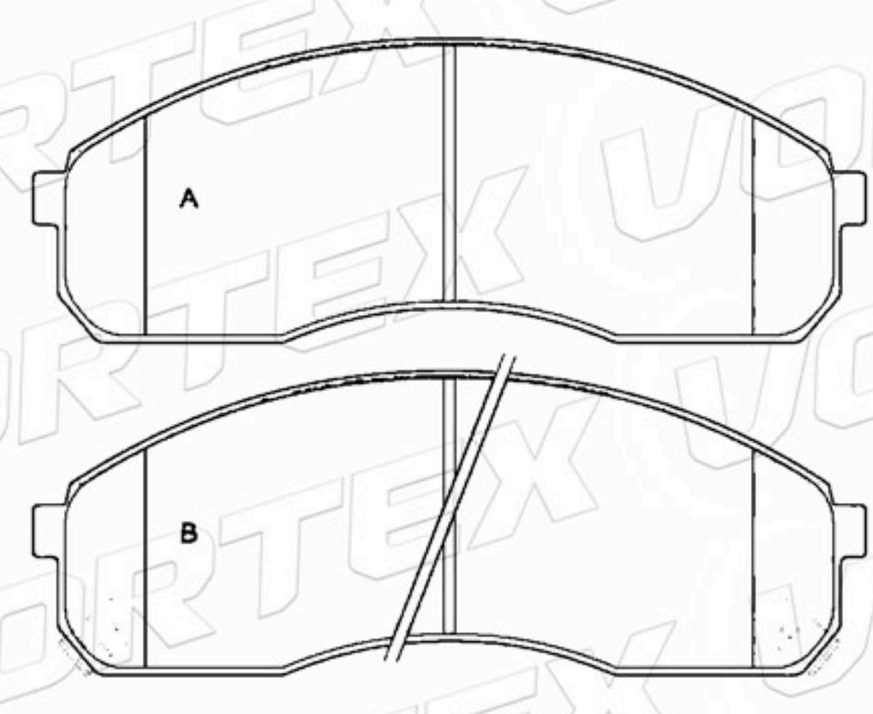

www.vortexautoparts.com
info@vortexautoparts.com
F&F Tower, Oficina 33-A, Calle 50, Ciudad de Panamá

QS 9000 TÜV ISO-9001 ISO-14001 SGS GERMAN TECHNOLOGY

Catálogo de Pastillas de Freno

D891-7769	102.0	39.4	12.5	2A-1B-1C	MAZDA

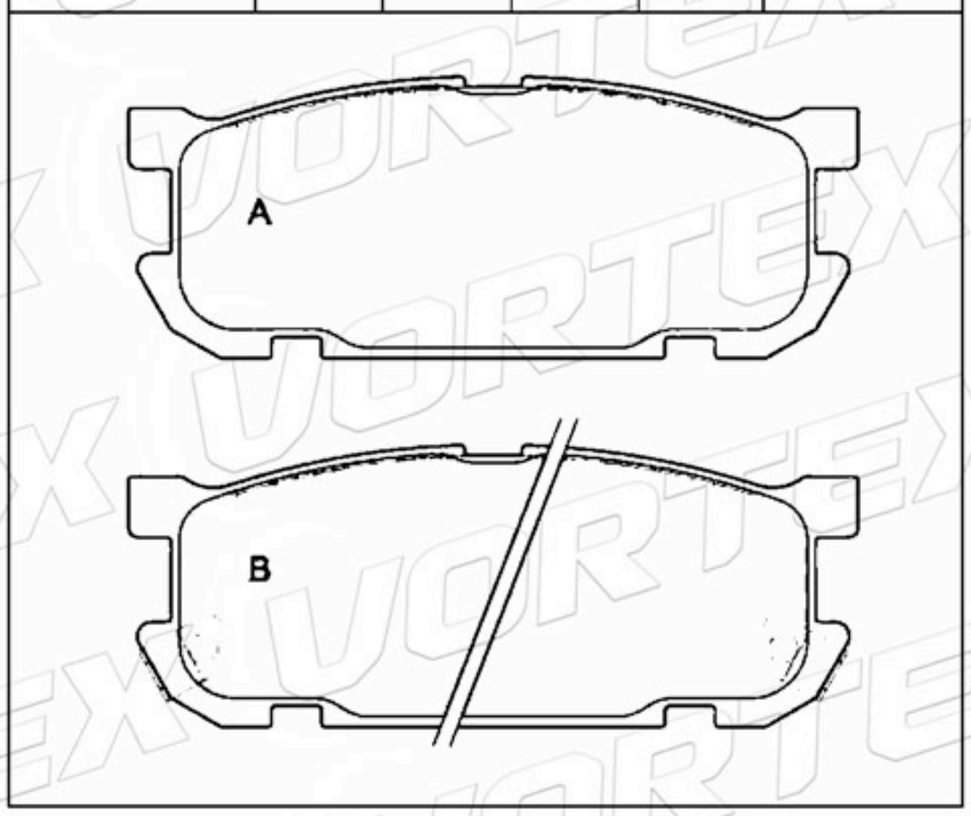

D862-7738	123.0	60.3	17.4	2A-2B	TOYOTA

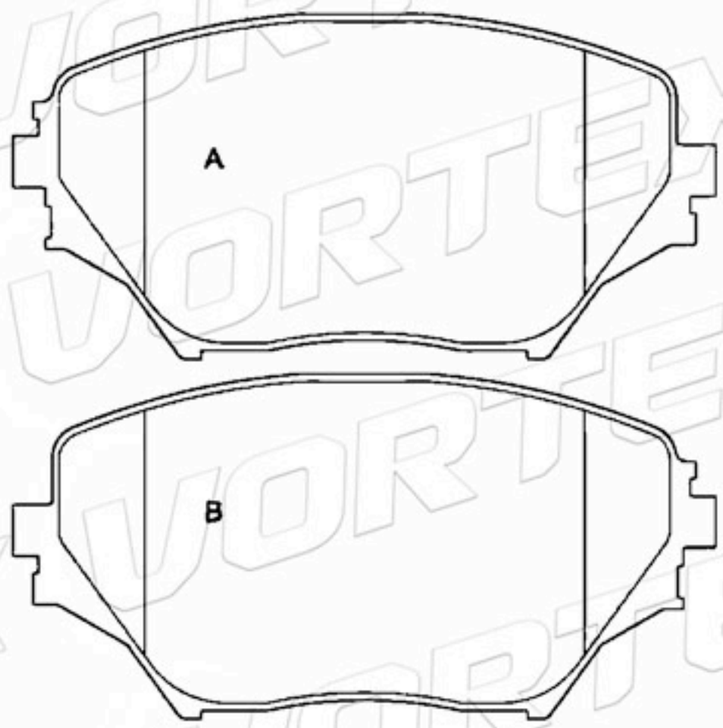

D638-7516	129.5	65.2	19.0	3A-1B	VOLKSWAGEN

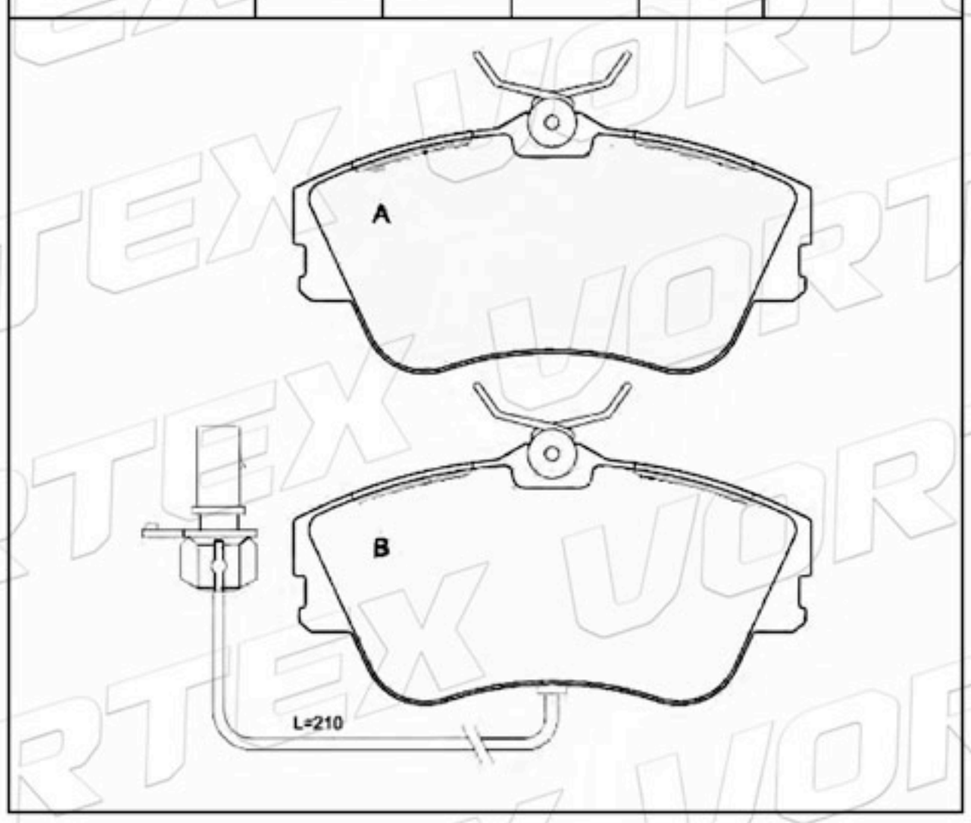

D939-7841	140.2	59.7 58.6	18.1	2A-2B	MINI

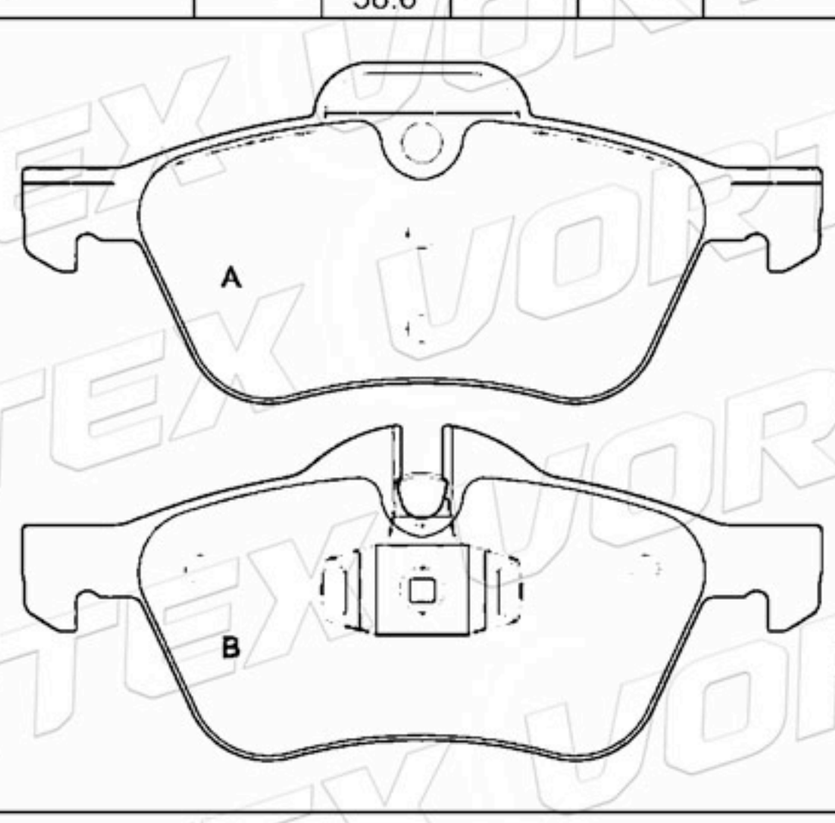

71772527	109.6	50.0	19.9	2A-2B	FIAT PEUGEOT



D1198-8318	140.5	66.0	19.0	3A-1B	FIAT PEUGEOT

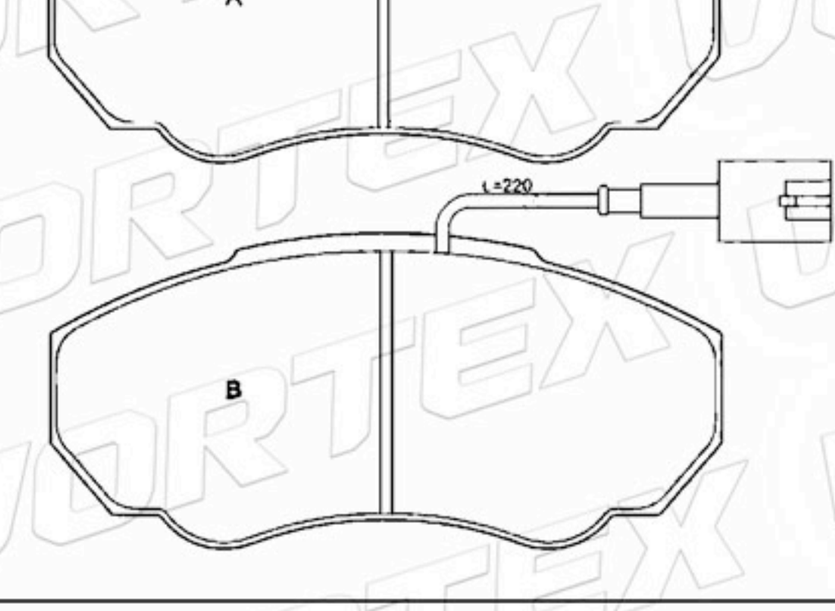

www.vortexautoparts.com
info@vortexautoparts.com
F&F Tower, Oficina 33-A, Calle 50, Ciudad de Panamá

Catálogo de Pastillas de Freno

71772525	164.6	69.3	19.2	3A-1B	CITROEN FIAT PEUGEOT

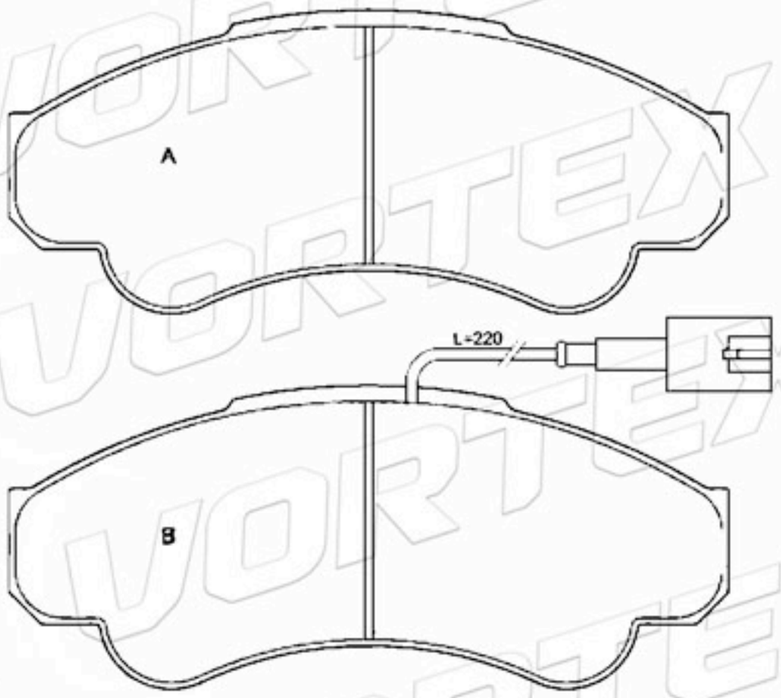

D848-7724	69.2	72.6	16.2	4	MERCEDES

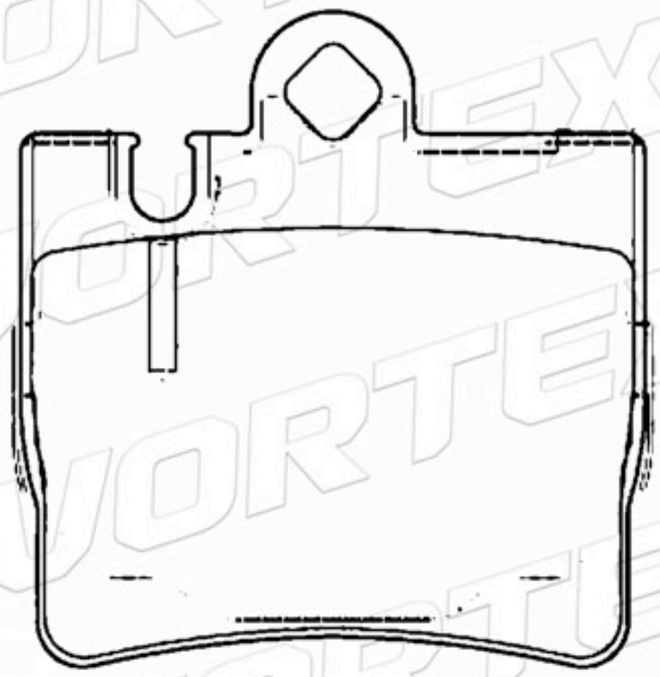

D1176-8290	131.4	55.6 51.5	17.0	2A-2B	OPEL

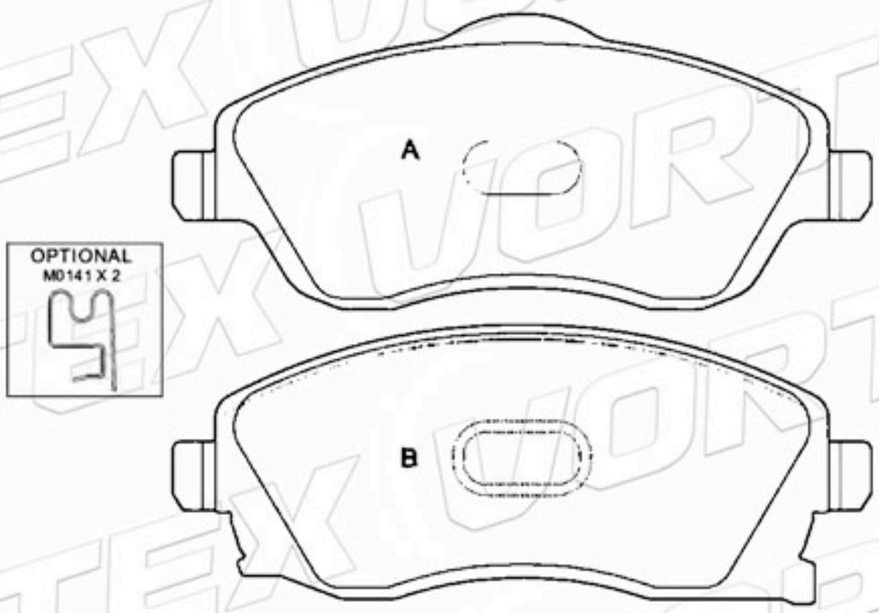

D867-7742	138.9	58.5	15.4	4	MITSUBISHI

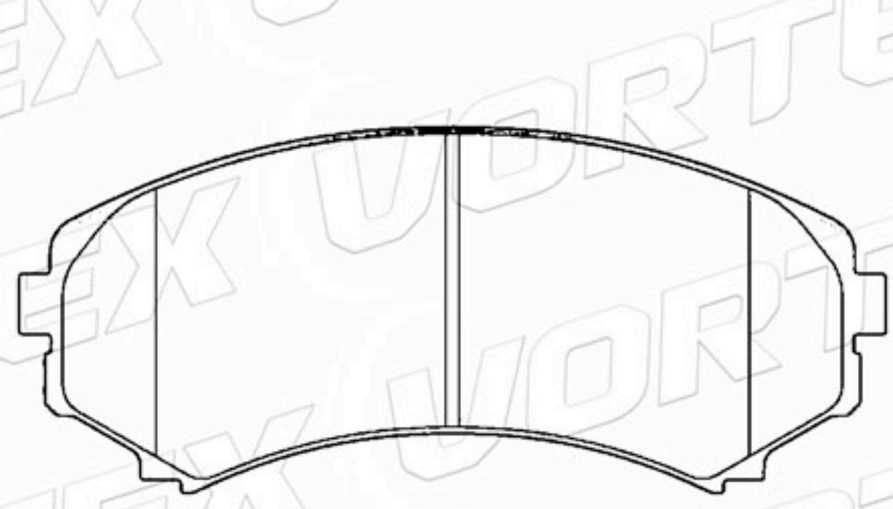

FDB4309	97.2	42.8	8.0	4	LIGIER

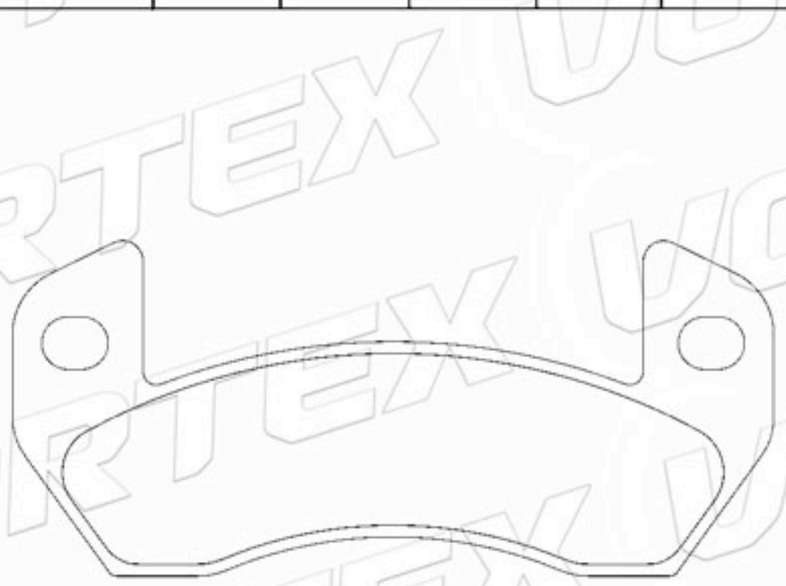

D1112-821	87.0	52.9	16.0	4	RENAULT VOLKSWAGEN

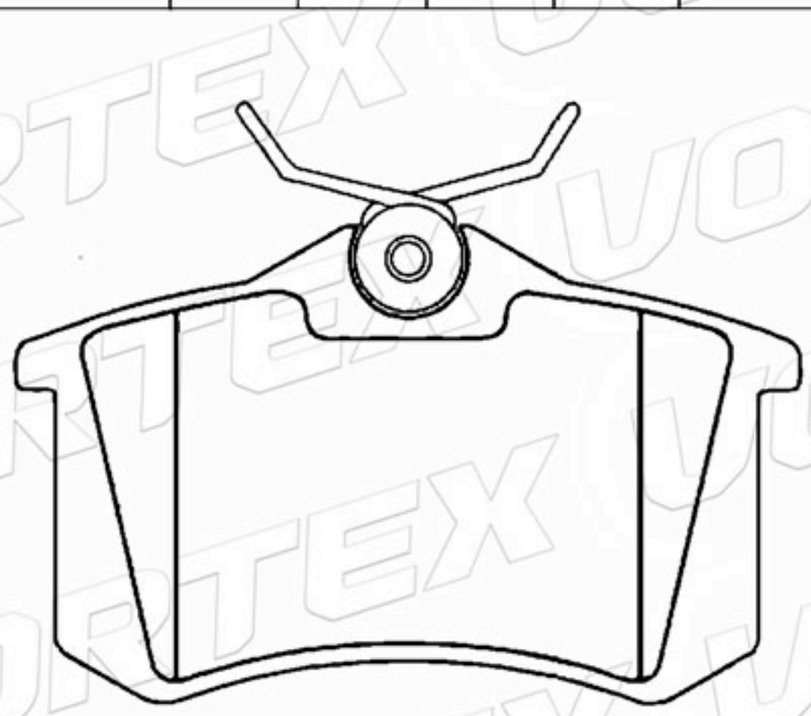

www.vortexautoparts.com
info@vortexautoparts.com
F&F Tower, Oficina 33-A, Calle 50, Ciudad de Panamá

Catálogo de Pastillas de Freno

D1981-9209	87.0	52.9	17.0	3A-1B	VOLKSWAGEN

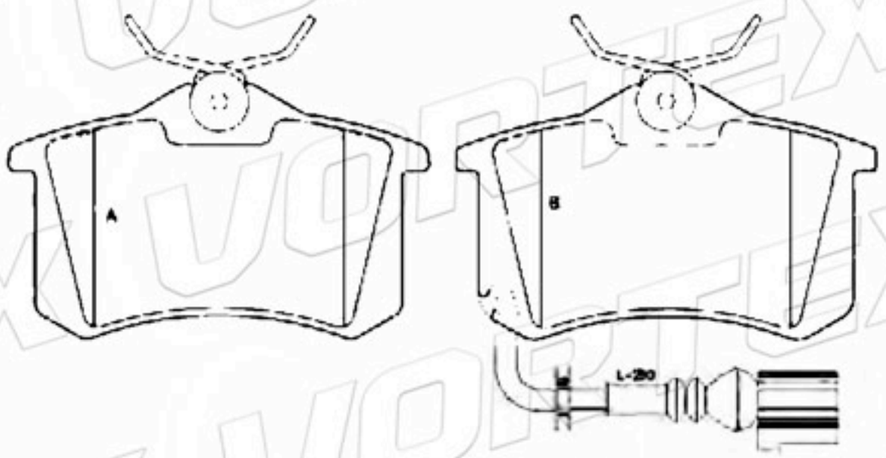

D1112-7773	87.0	52.9	16.0	2A-2B	AUDI

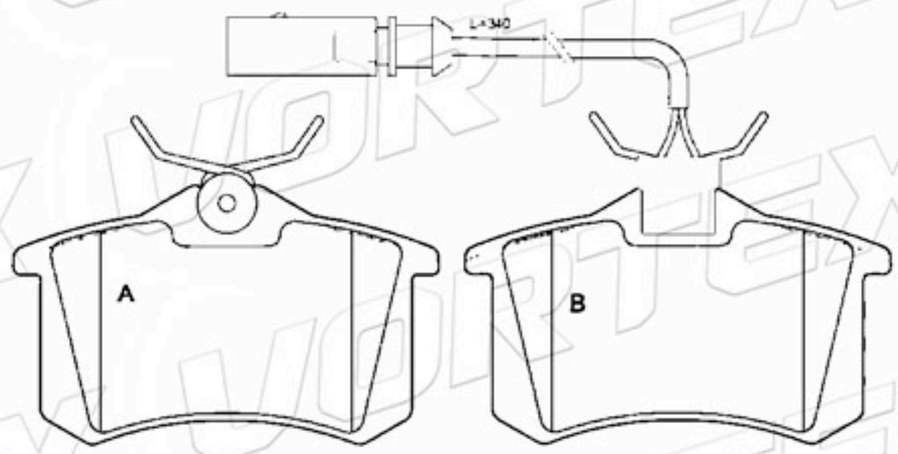

D1958-9184	166.0	61.3	19.0	2A-2B	NISSAN

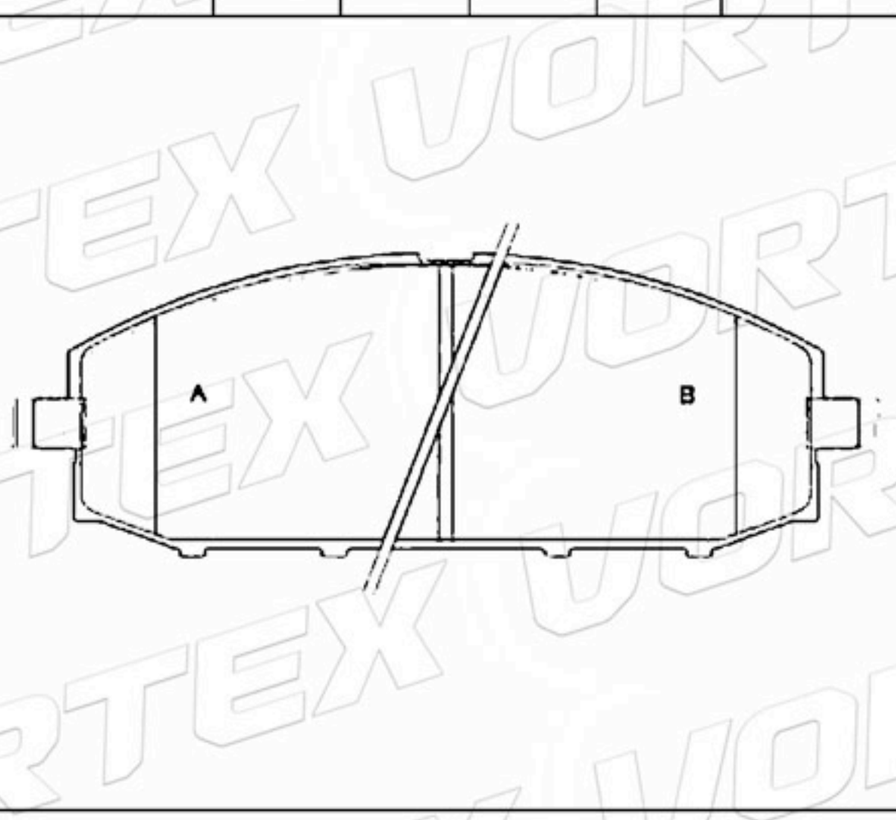

D1219-8340	122.5	53.0	19.0	4	CITROEN

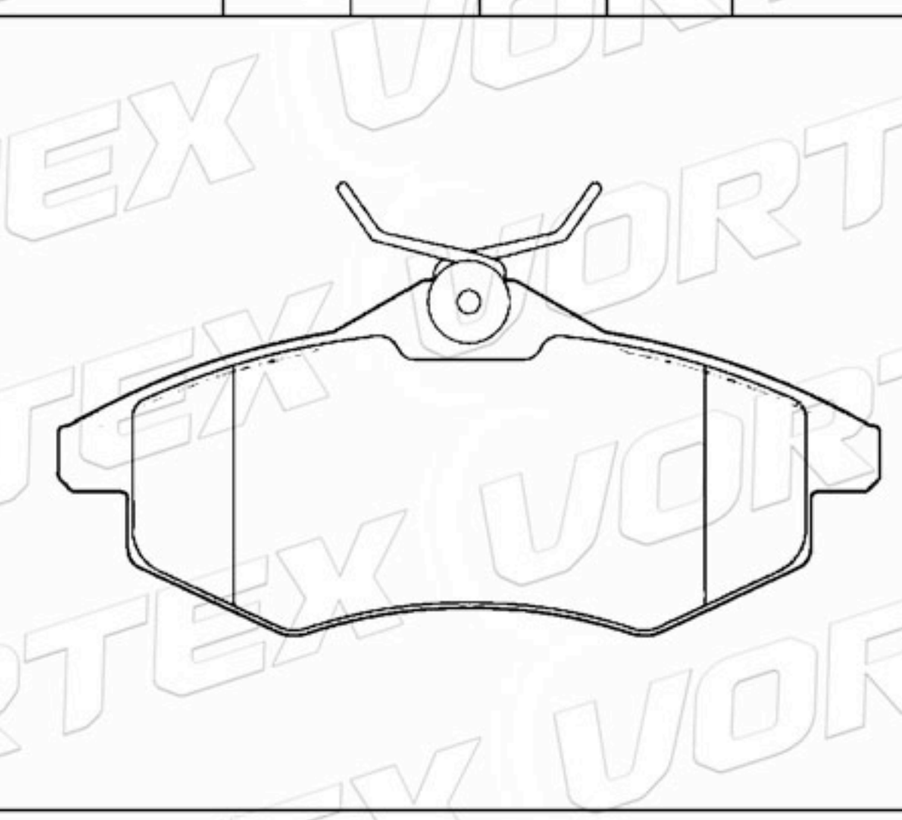

425237	128.7	56.1	19.0	4	CITROEN

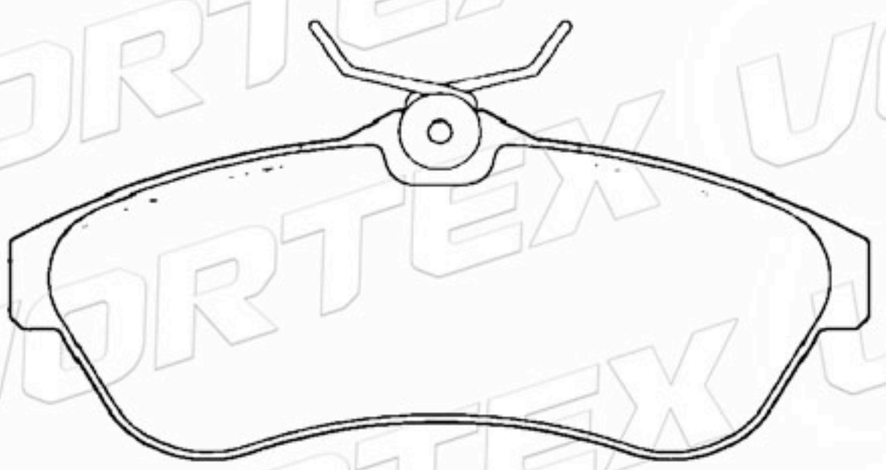

D2073-9028	169.0	64.0	18.4	1A-1B 1C-1D	FORD



www.vortexautoparts.com
info@vortexautoparts.com
F&F Tower, Oficina 33-A, Calle 50, Ciudad de Panamá

ISO-14001
GERMAN TECHNOLOGY

Catálogo de Pastillas de Freno

6025371662	143.8	63.0	18.0	4	OPEL

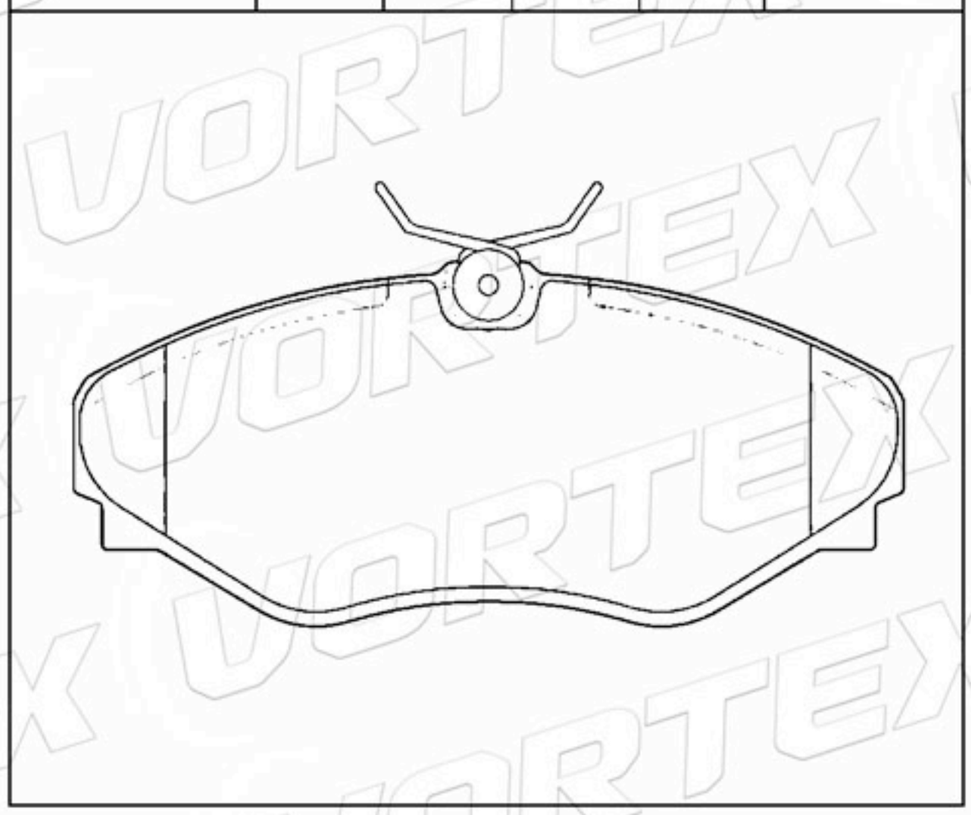

D1500-8699	144.8	62.5	18.0	4	OPEL RENAULT

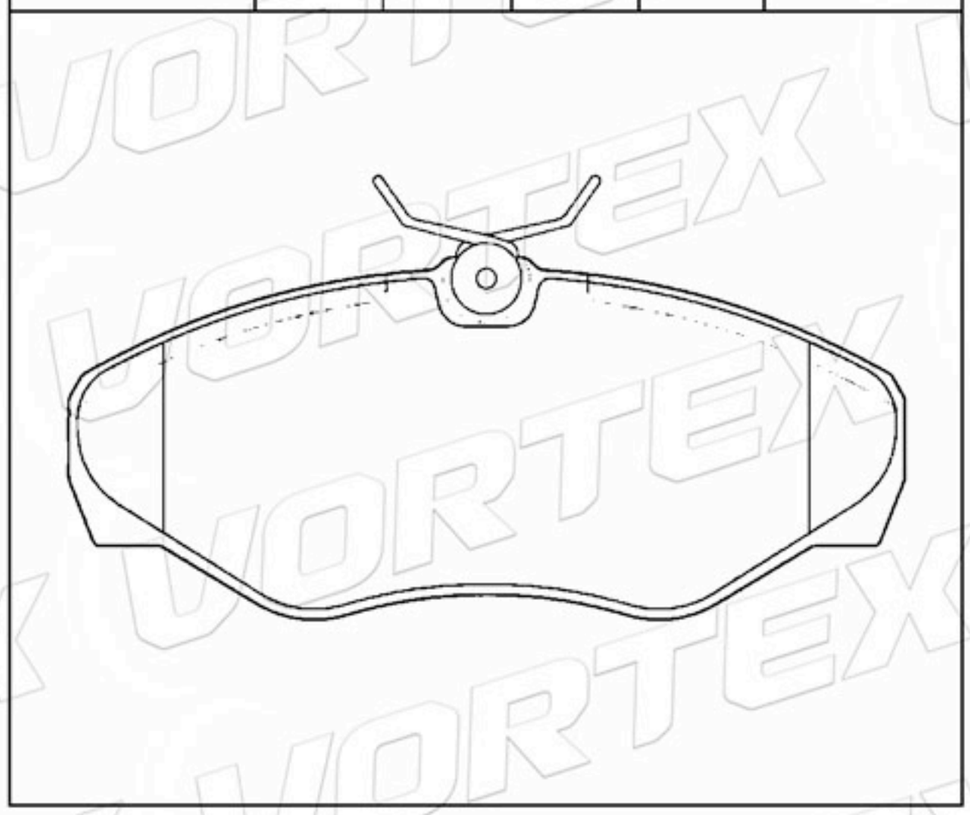

D1437-8555	131.4	62.7	18.8	3A-1B	SKODA

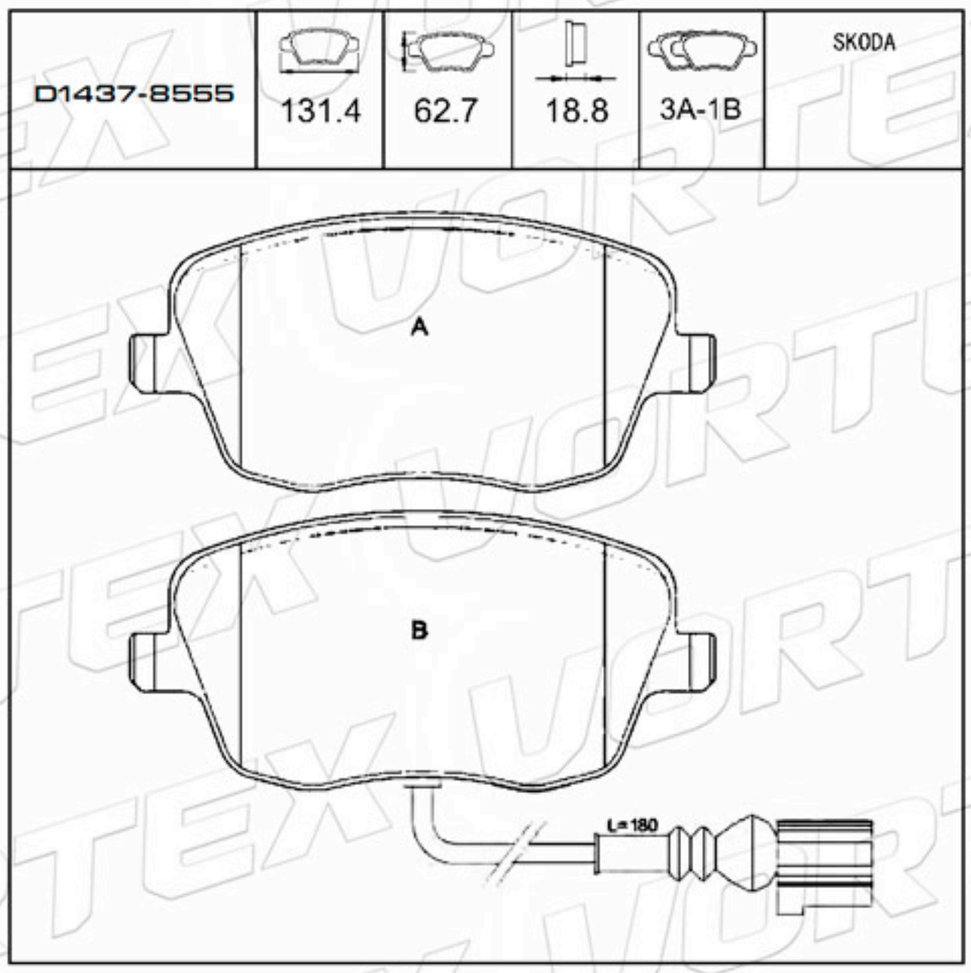

D972-7873	156.3 155.0	70.7 69.6	20.3	2A-2B	OPEL SAAB

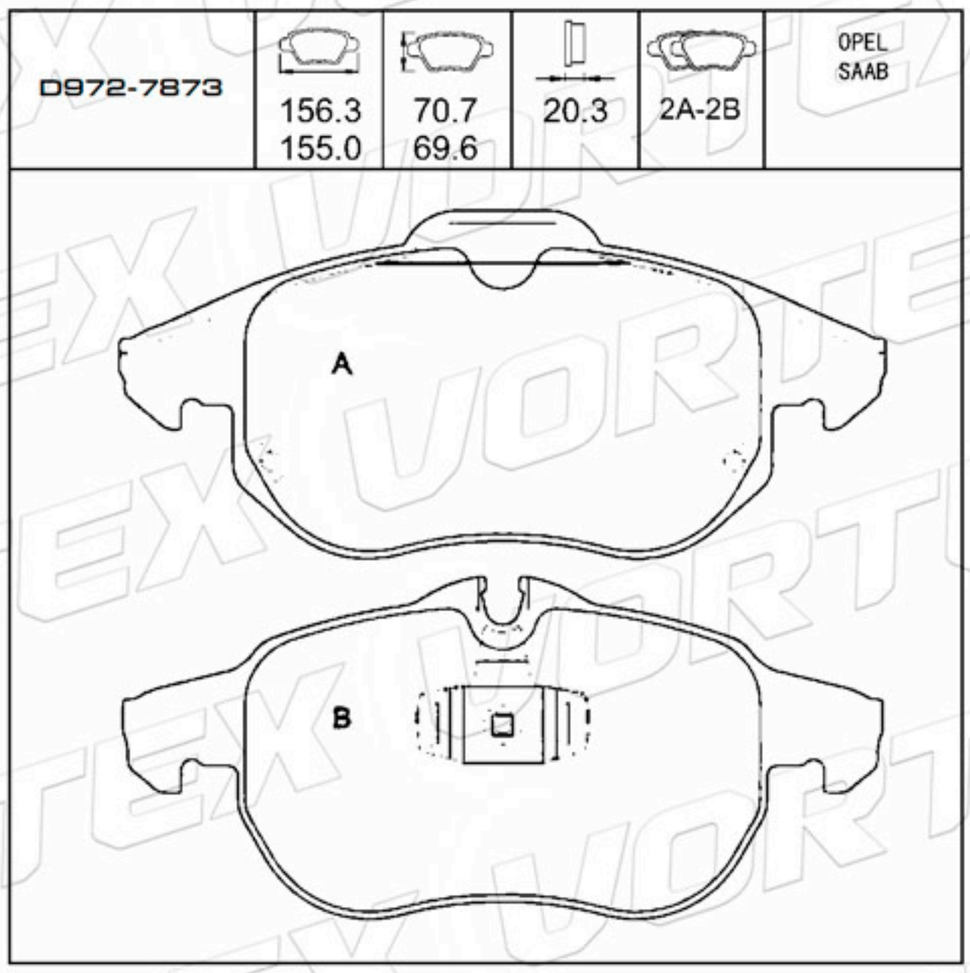

D1250-8368	116.5	57.1	19.5	4	MERCEDES

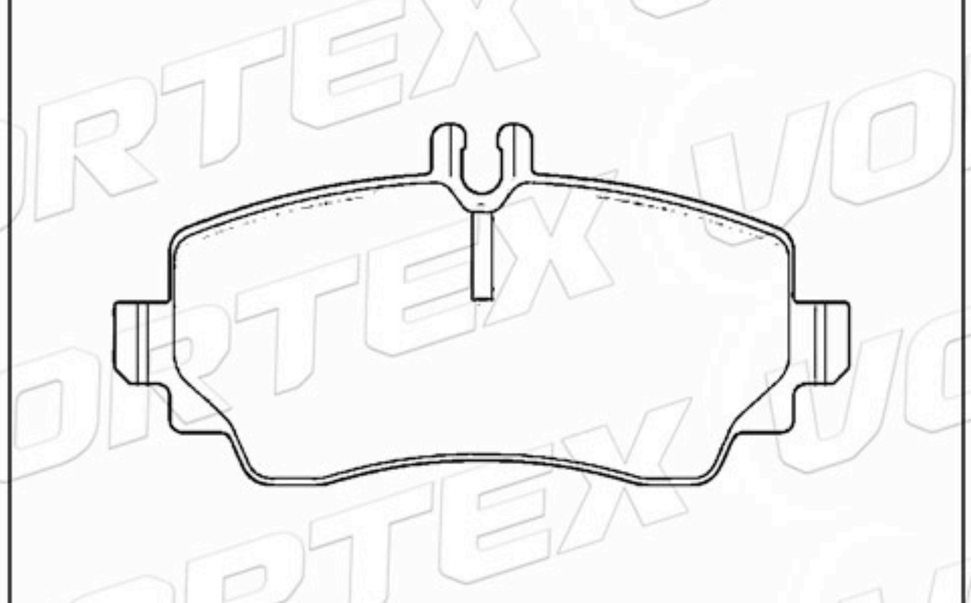

D1250-8368	116.5	57.1	19.5	4	MERCEDES

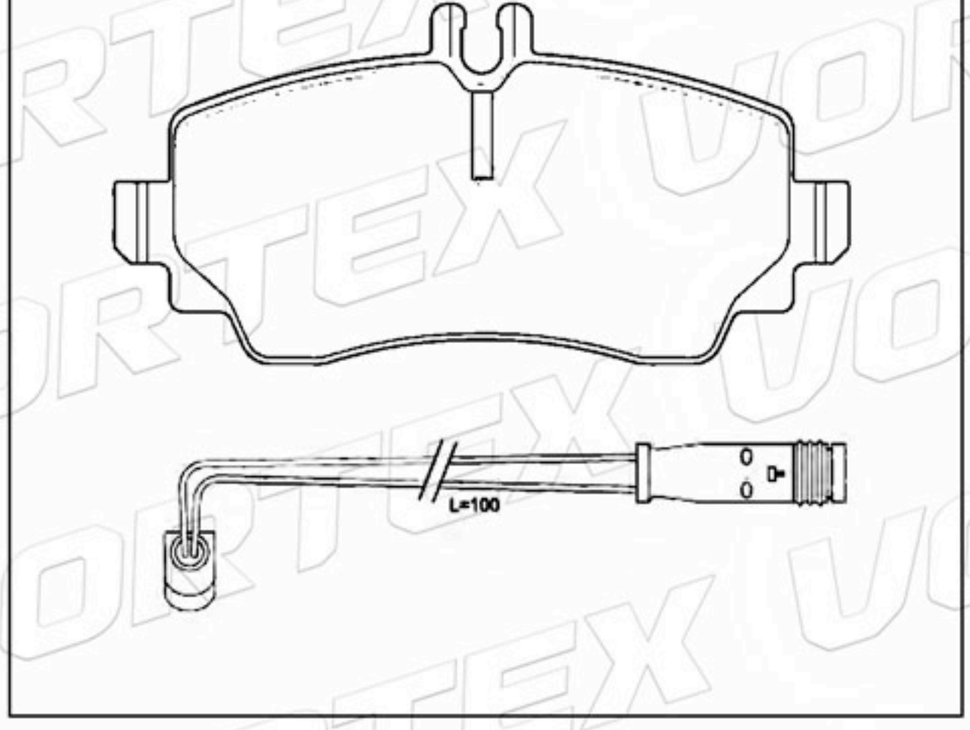

www.vortexautoparts.com
info@vortexautoparts.com
F&F Tower, Oficina 33-A, Calle 50, Ciudad de Panamá

QS 9000 TÜV CERTIFIED ISO-9001 ISO-14001
SGS
GERMAN TECHNOLOGY

Catálogo de Pastillas de Freno

41060-9X225	169.0	64.0	18.0	1A-1B 1C-1D	NISSAN

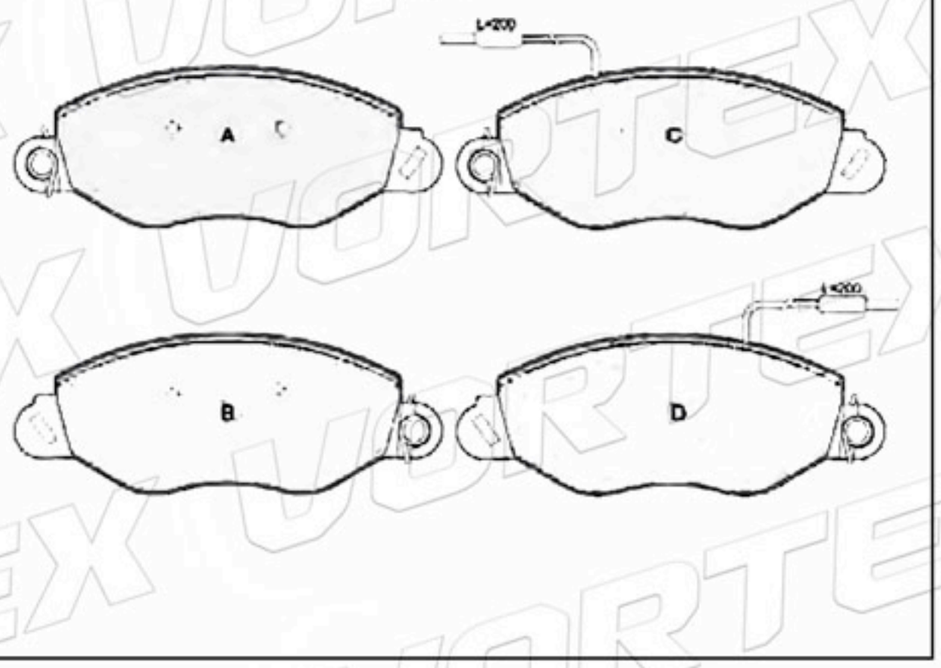

D1195-8315	136.4	53.2	17.0	2A-1B-1C	SUZUKI

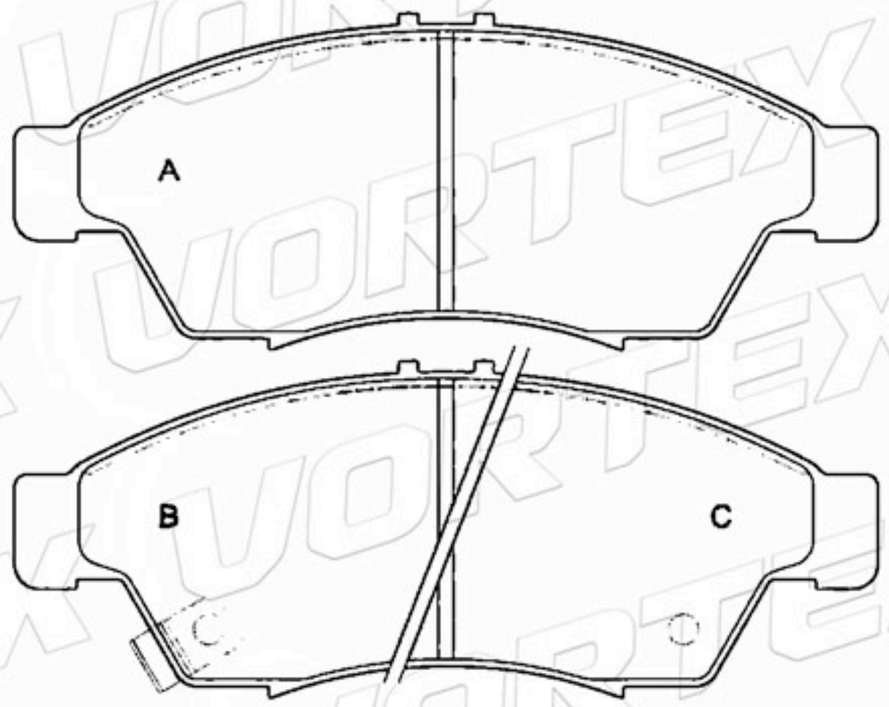

D2343-9577	115.5 95.0	49.6	16.0	1A-1B -2C	DAIHATSU

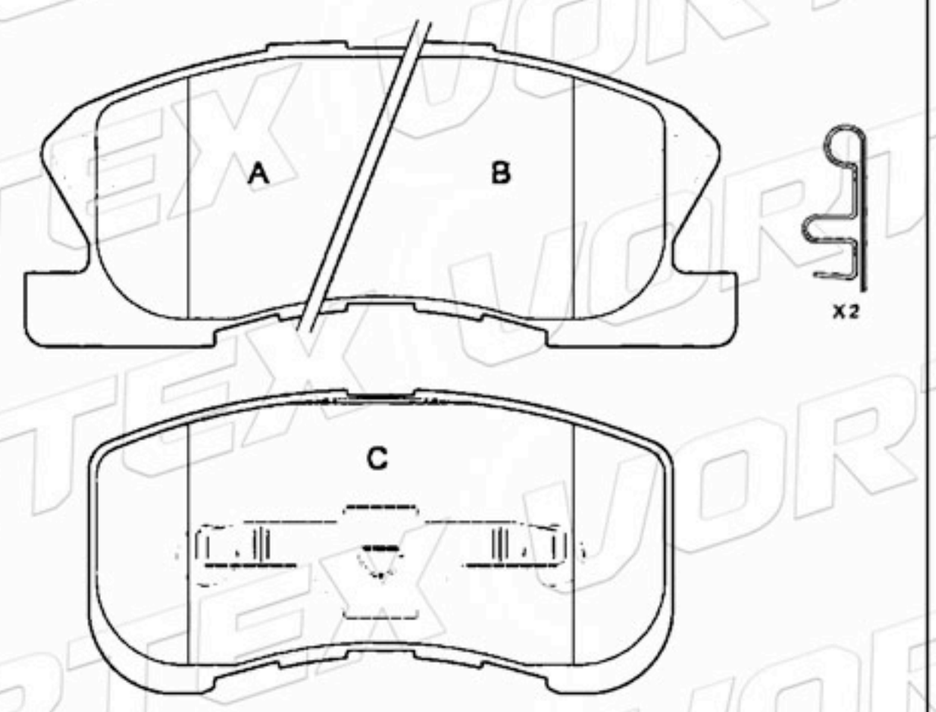

7701205996	131.0	47.6	18.0	2A-2B	PEUGEOT RENAULT

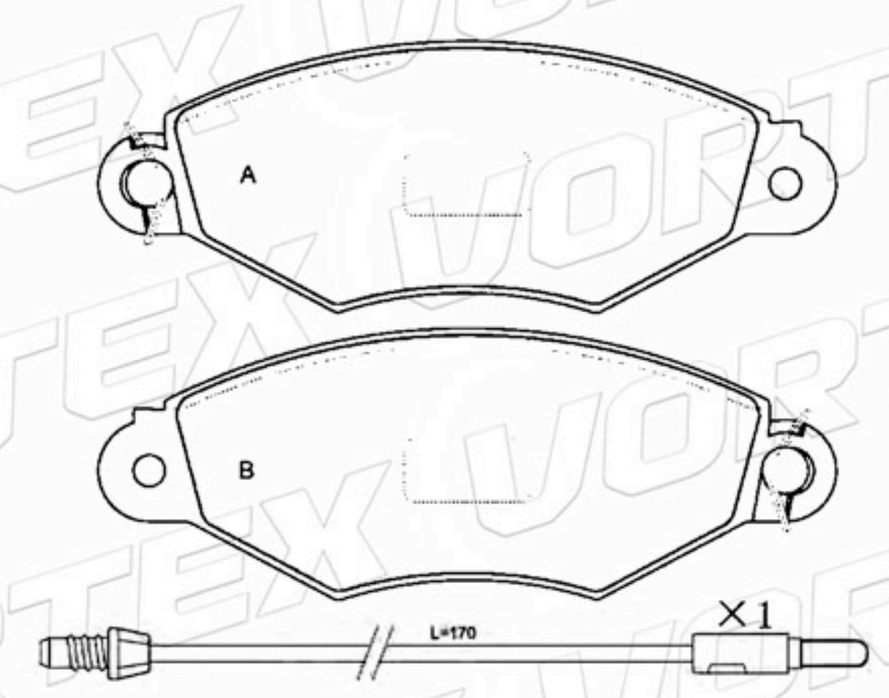

7701205996	131.0	47.6	18.0	2A-2B	PEUGEOT RENAULT

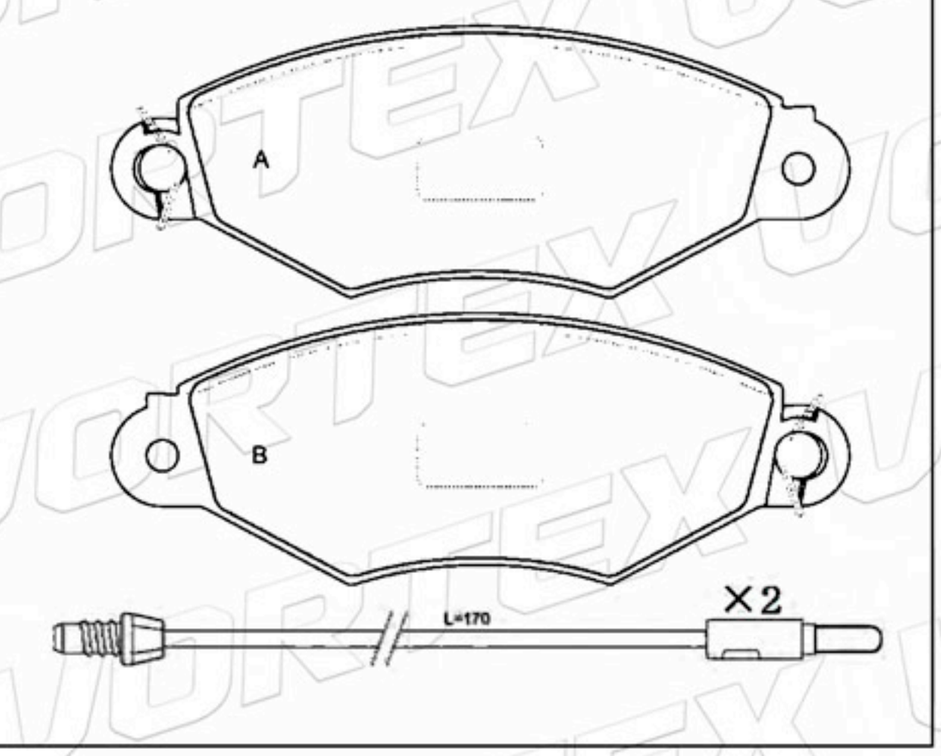

D987-7889	136.3	67.8	20.0	2A-2B	MERCEDES

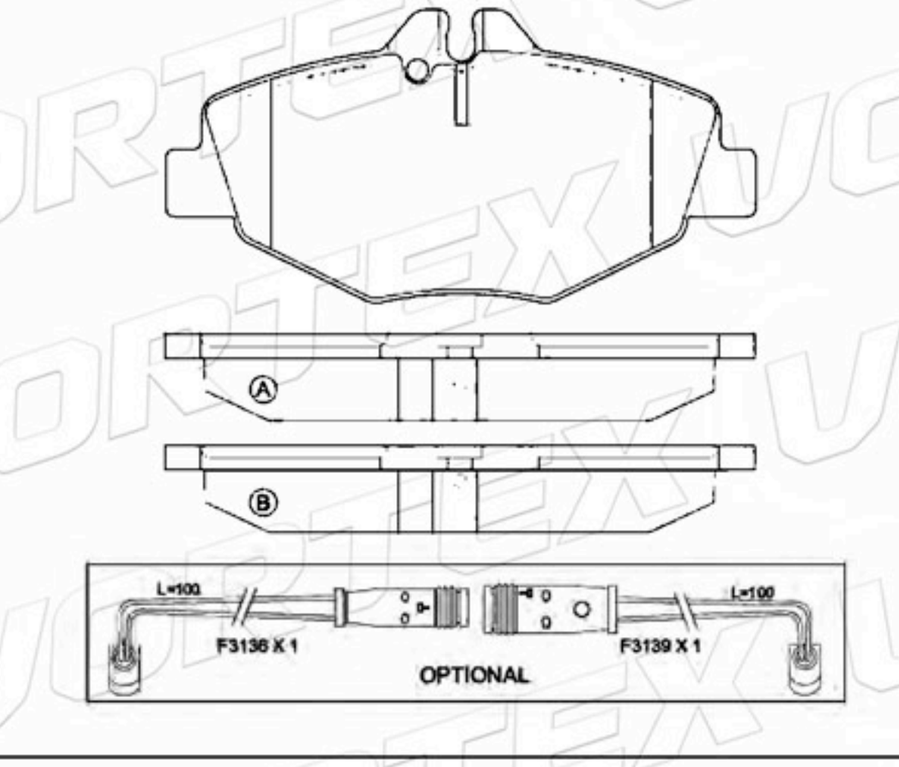

www.vortexautoparts.com
info@vortexautoparts.com
F&F Tower, Oficina 33-A, Calle 50, Ciudad de Panamá

Catálogo de Pastillas de Freno

D870-7745	118.4	77.6	16.0	4	LEXUS

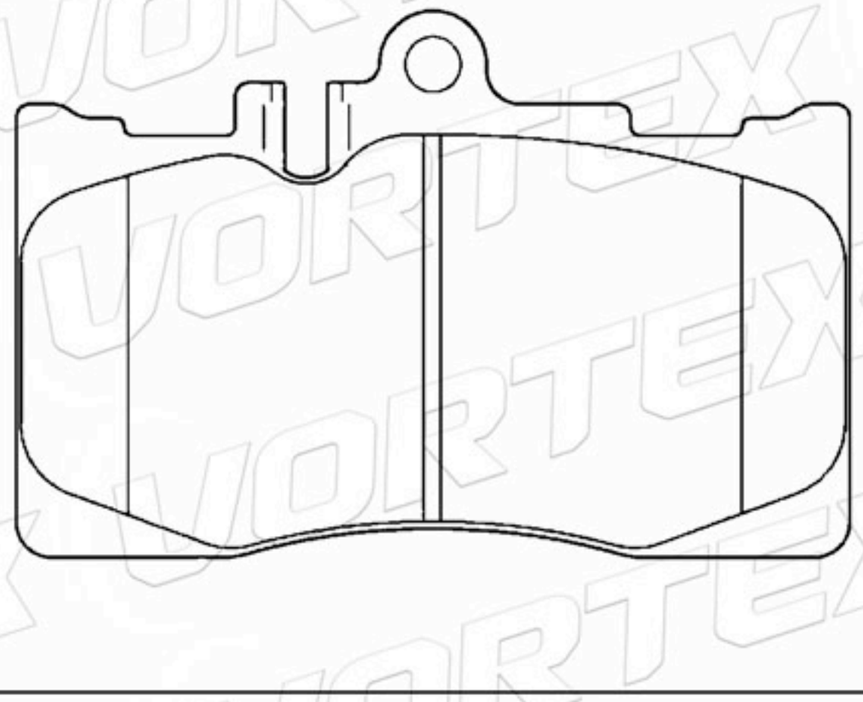

D871-7746	96.1	62.1	14.9	4	LEXUS

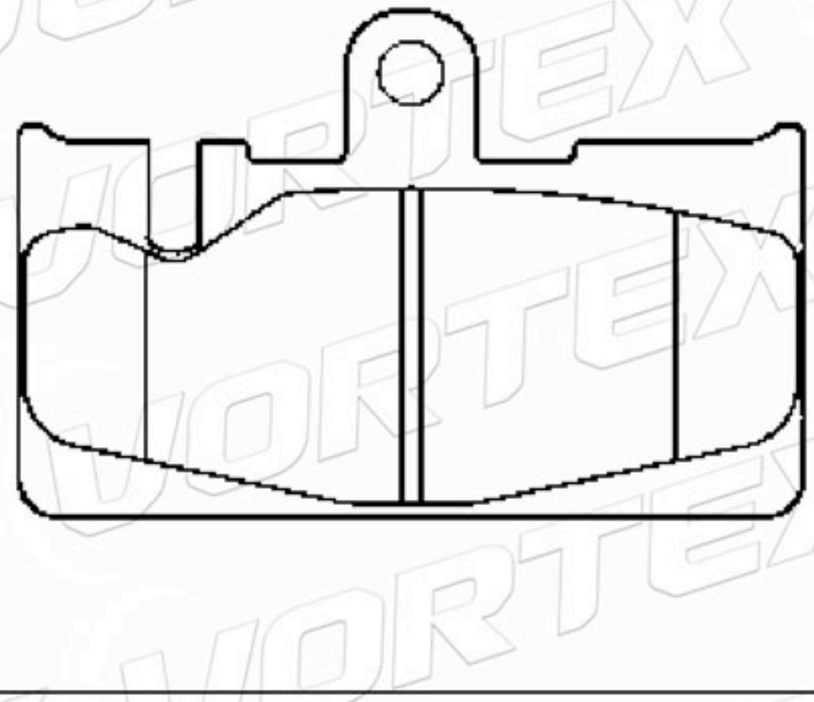

77362141	146.4	59.4	19.0	4	LANCIA

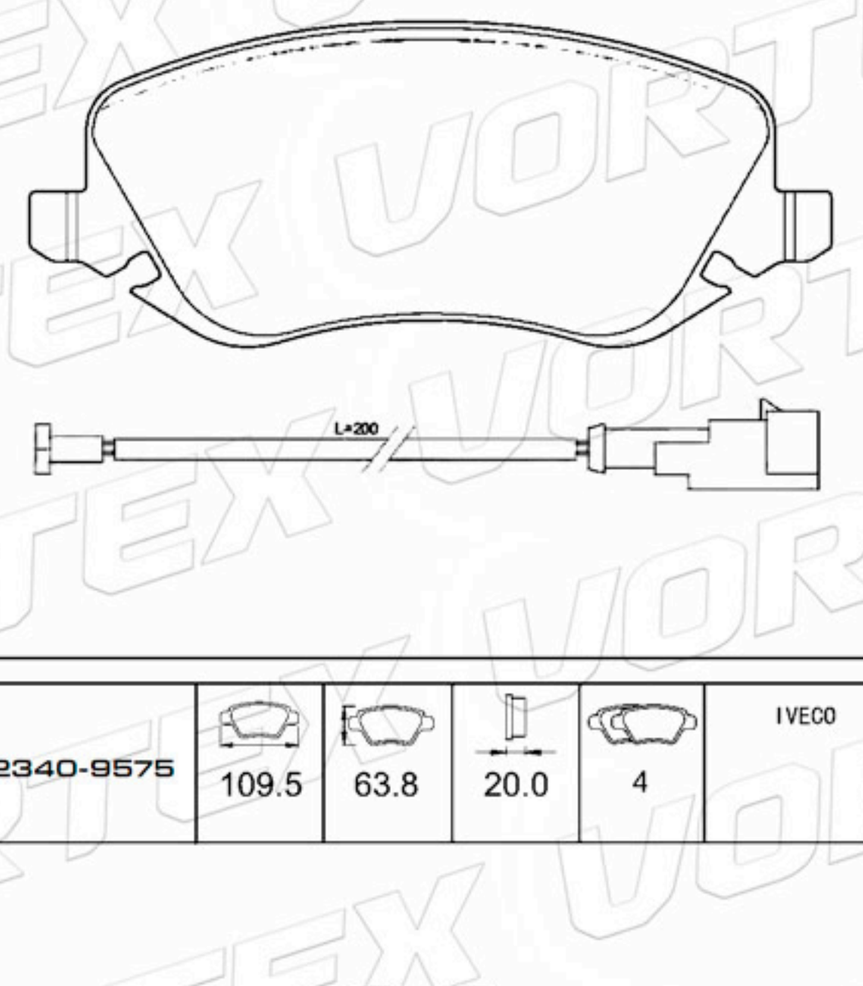

77362273	116.6	49.8	17.8	4	LANCIA

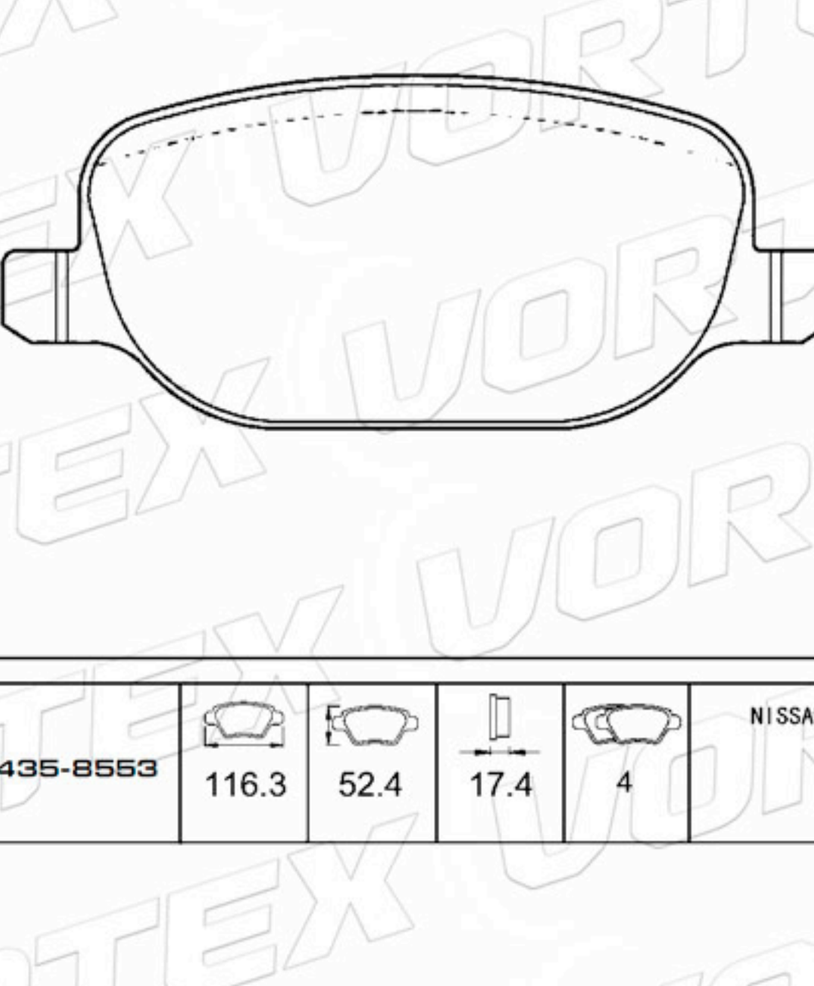

D2340-9575	109.5	63.8	20.0	4	IVECO

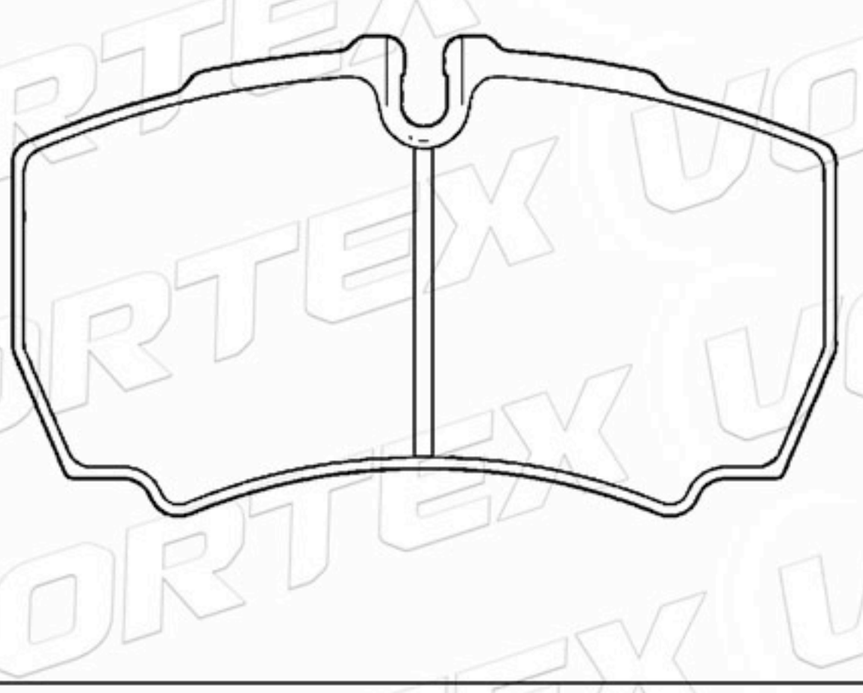

D1435-8553	116.3	52.4	17.4	4	NISSAN

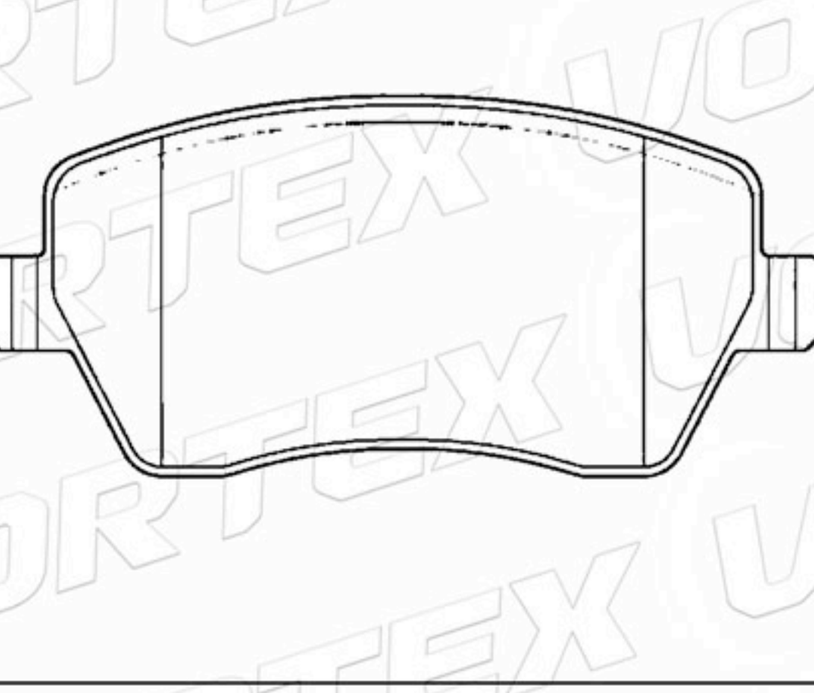

www.vortexautoparts.com
info@vortexautoparts.com
F&F Tower, Oficina 33-A, Calle 50, Ciudad de Panamá

Catálogo de Pastillas de Freno

D1435-8553	116.3	52.4	17.4	4	NISSAN

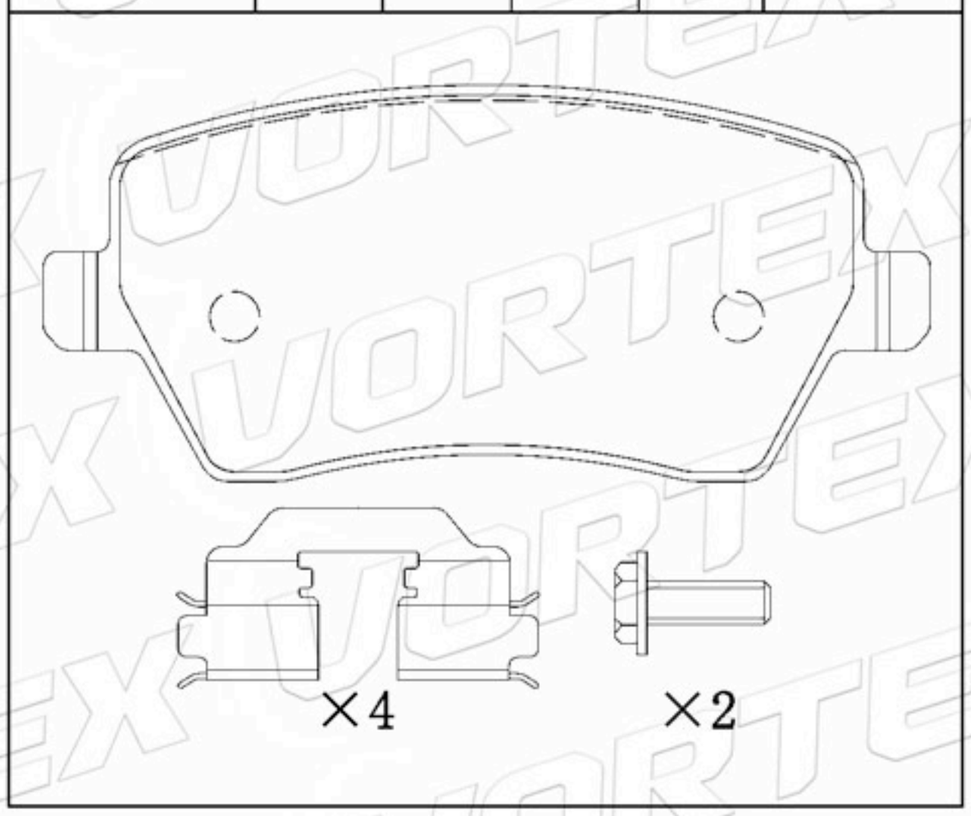

D1362-8471	95.4	42.7	15.0	2A- 1B-1C	OPEL

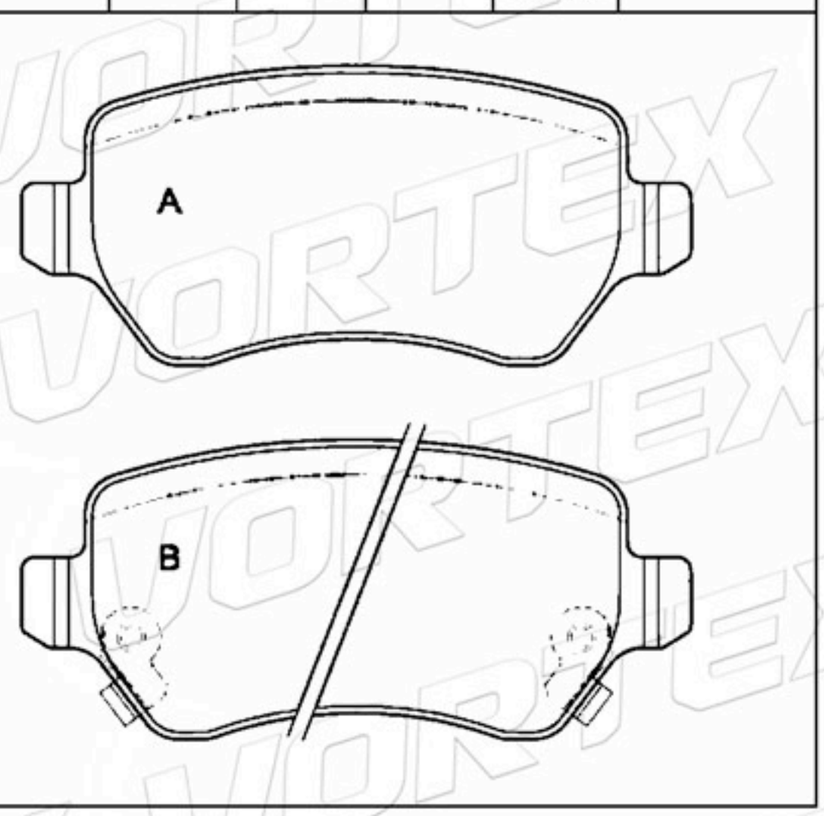

77363956	146.7	60.0	19.0	2A-2B	CITROEN FIAT-LANCIA PEUGEOT

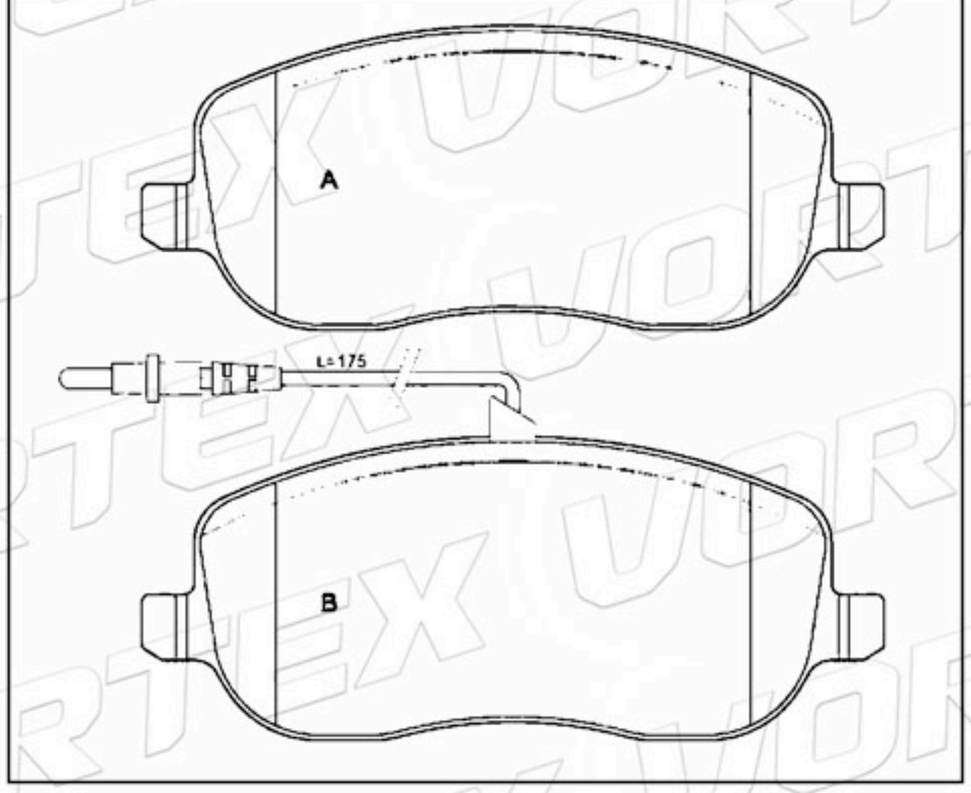

58302-M2A10	103.0	39.3	15.6	2A- 1B-1C	MITSUBISHI KIA HYUNDAI

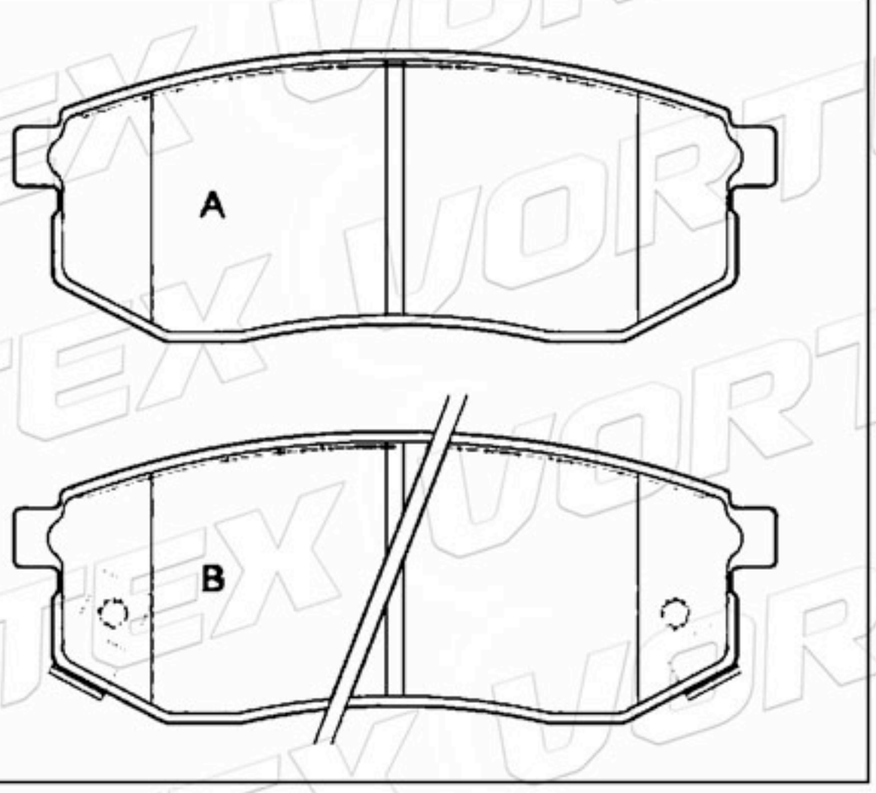

D1215-8335	131.4	57.1	17.8	2A- 1B-1C	TOYOTA

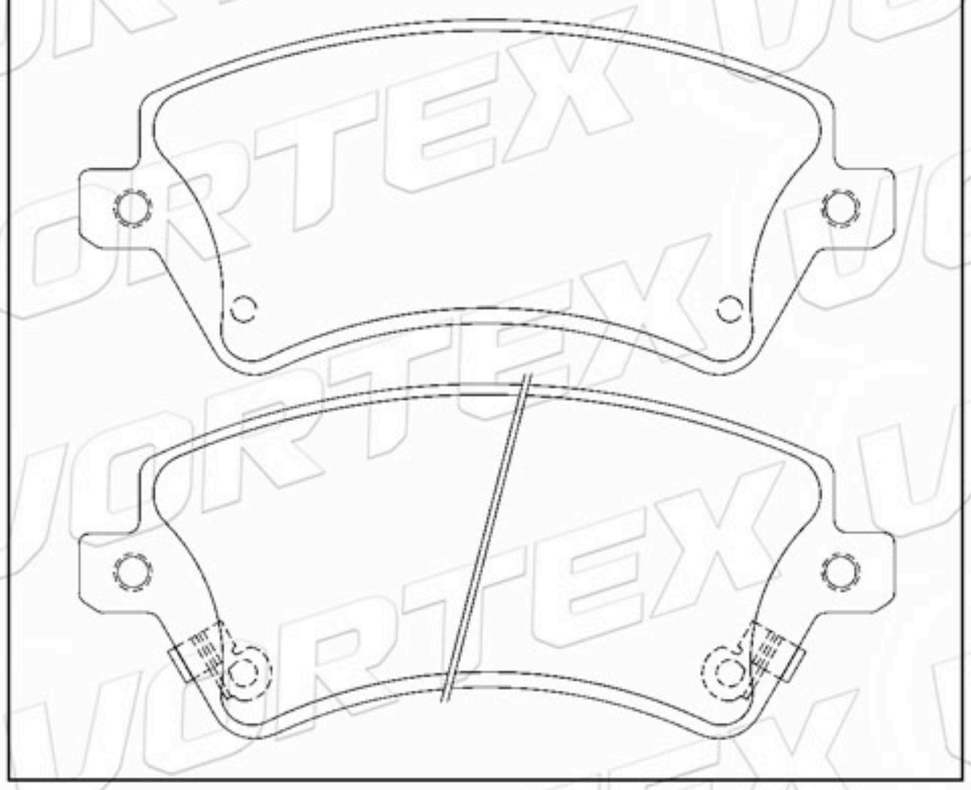

D694-7569	141.5	50.6 51.2	17.2	2A- 1B-1C	SKODA VOLKSWAGEN

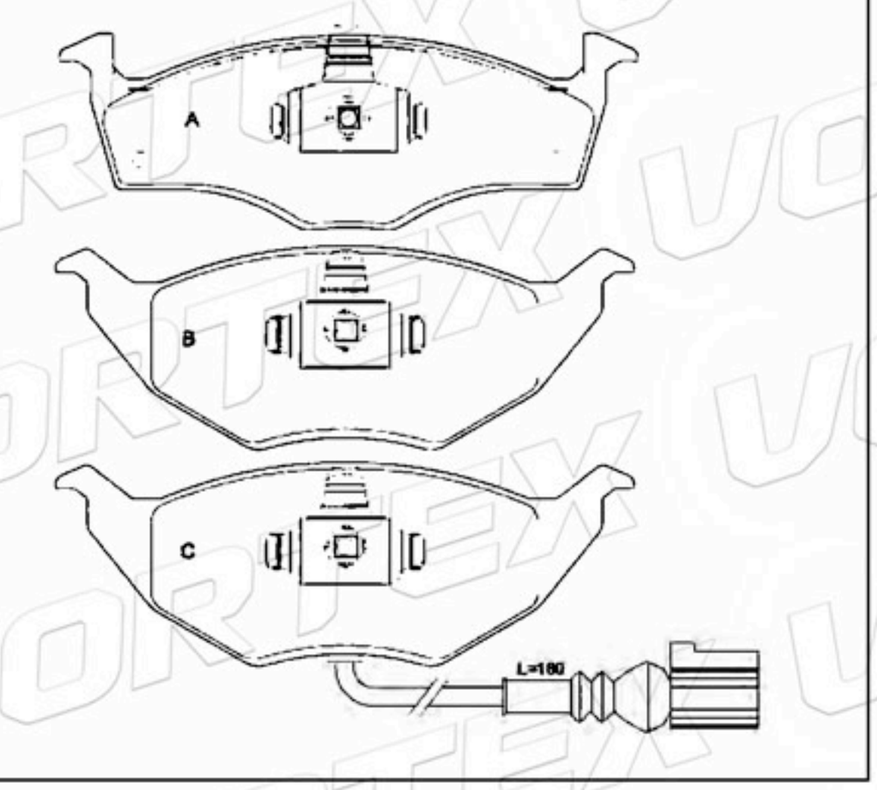

www.vortexautoparts.com
info@vortexautoparts.com
F&F Tower, Oficina 33-A, Calle 50, Ciudad de Panamá

Catálogo de Pastillas de Freno

8Z0698151	141.5	47.5 49.7	14.3	2A- 1B-1C	AUDI

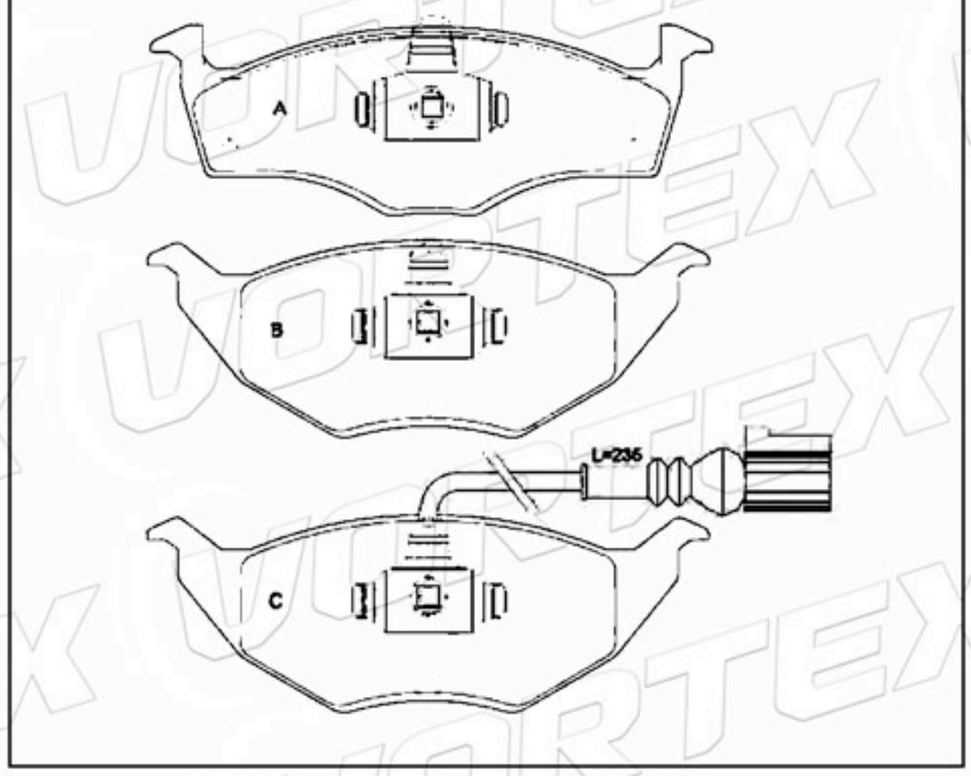

D491-7472	125.8	58.3	12.6	4	OPEL VAUXHALL

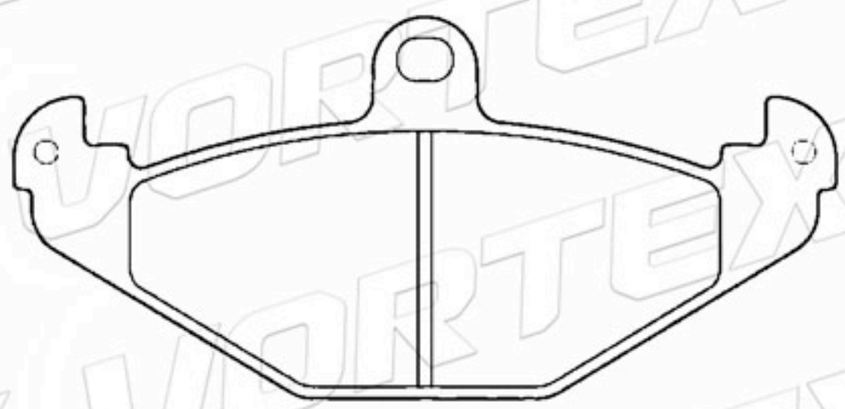

D532-7414	107.7	45.5	15.2	2A- 1B-1C	DODGE EAGLE MITSUBISHI

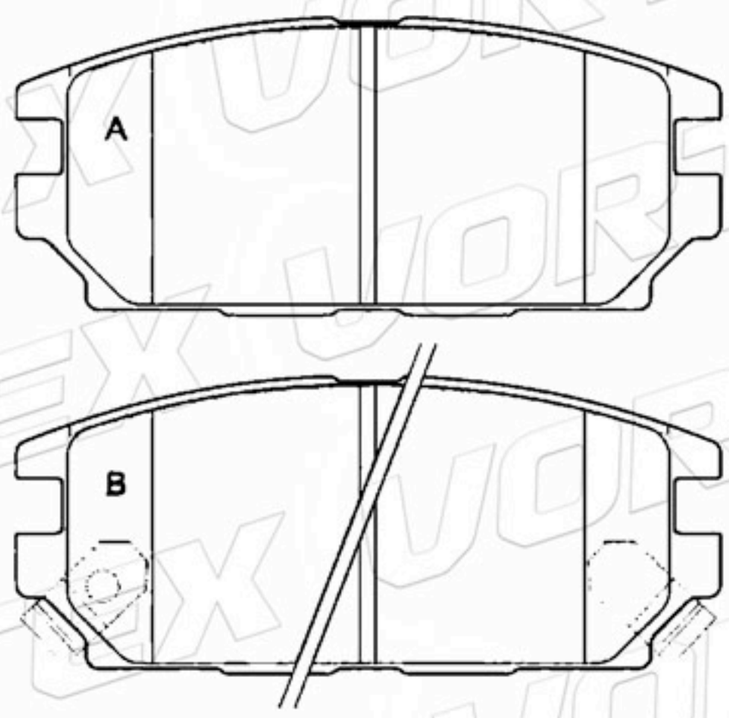

D961-7859	76.7	65.5	14.4	4	LOTUS OPEL

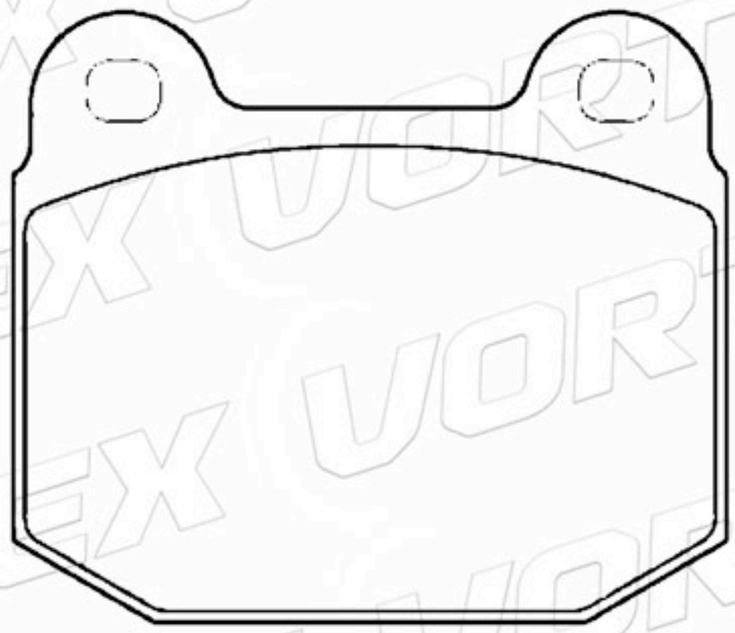

D1218-8339	122.9	47.4	15.4	4	MITSUBISHI

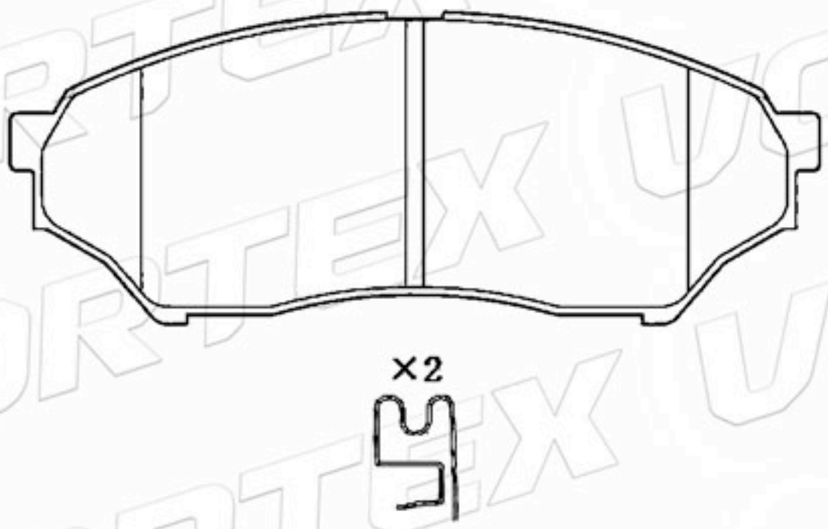

D1182-8298	119.2	70.1	14.5	4	SUBARU

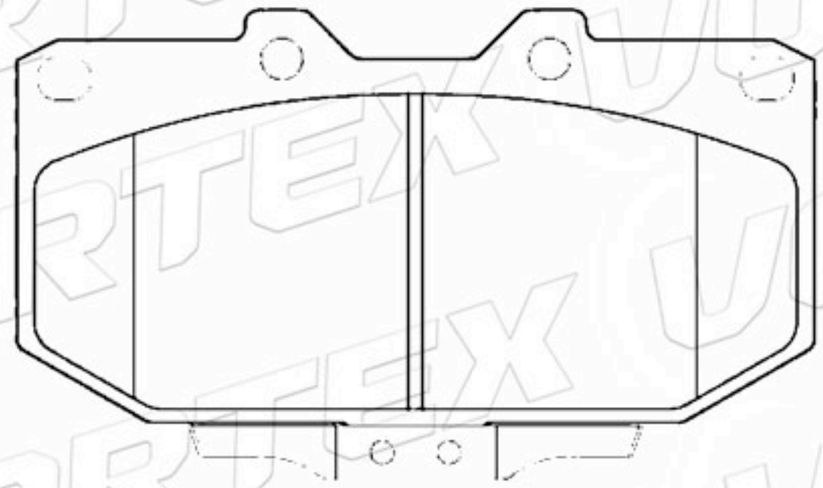

www.vortexautoparts.com
info@vortexautoparts.com
F&F Tower, Oficina 33-A, Calle 50, Ciudad de Panamá

QS 9000 TÜV CERTIFIED ISO-9001 ISO-14001
SGS
GERMAN TECHNOLOGY

Catálogo de Pastillas de Freno

D508-7387	107.8	40.9	14.6	2A-1B-1C	CHEVROLET OPEL

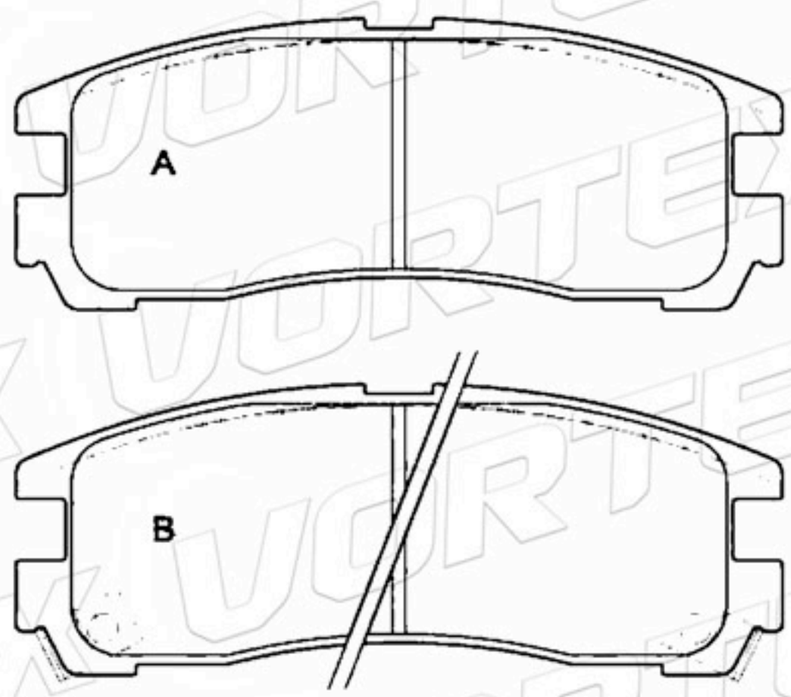

OK75B-33-28Z	154.0	56.3	15.7	2A-1B-1C	KIA

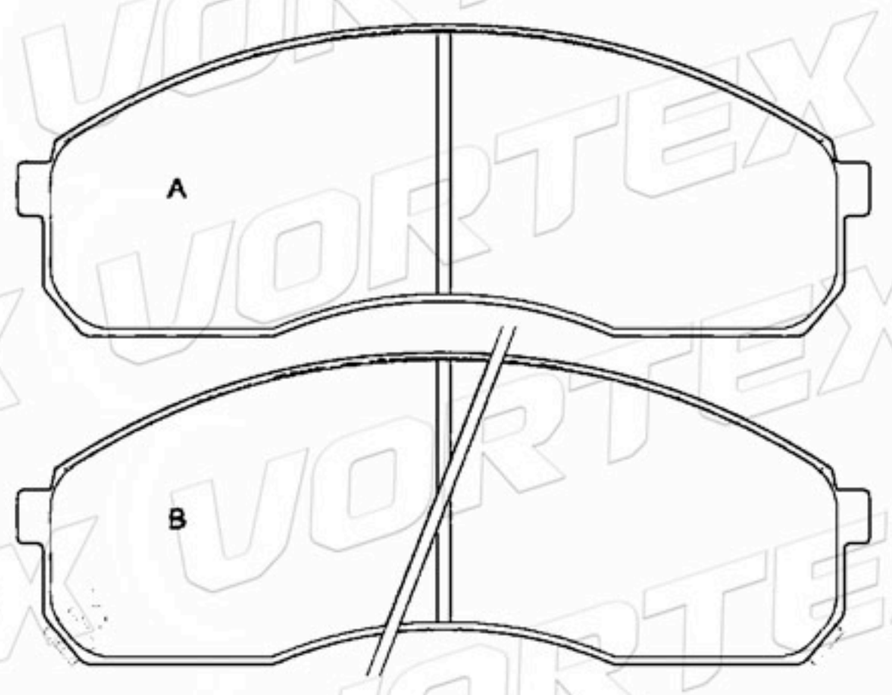

D1616-8829	122.8	53.6	17.8	4	FIAT



D832-7705	119.0	48.7	13.2	2A-1B-1C	HONDA

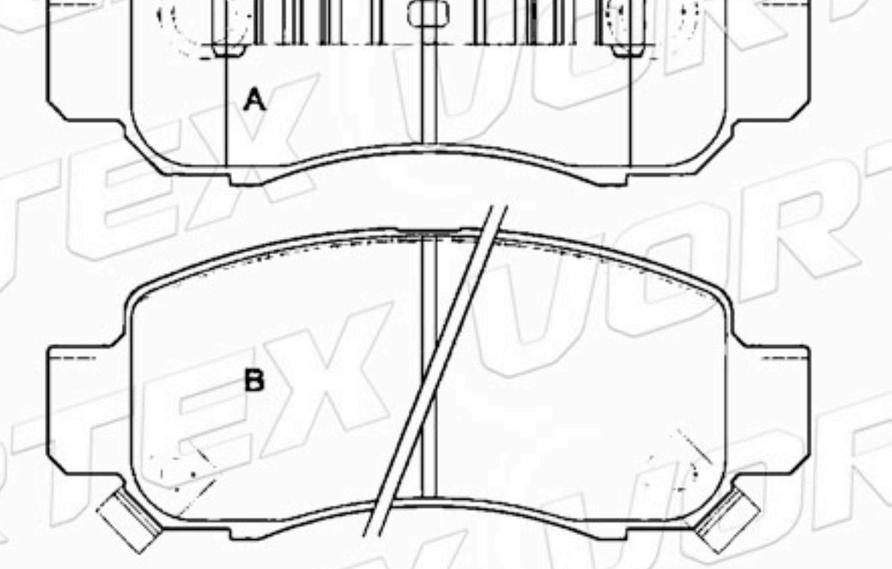

D995-7895	112.4	42.8	16.5	2A-1B-1C	TOYOTA

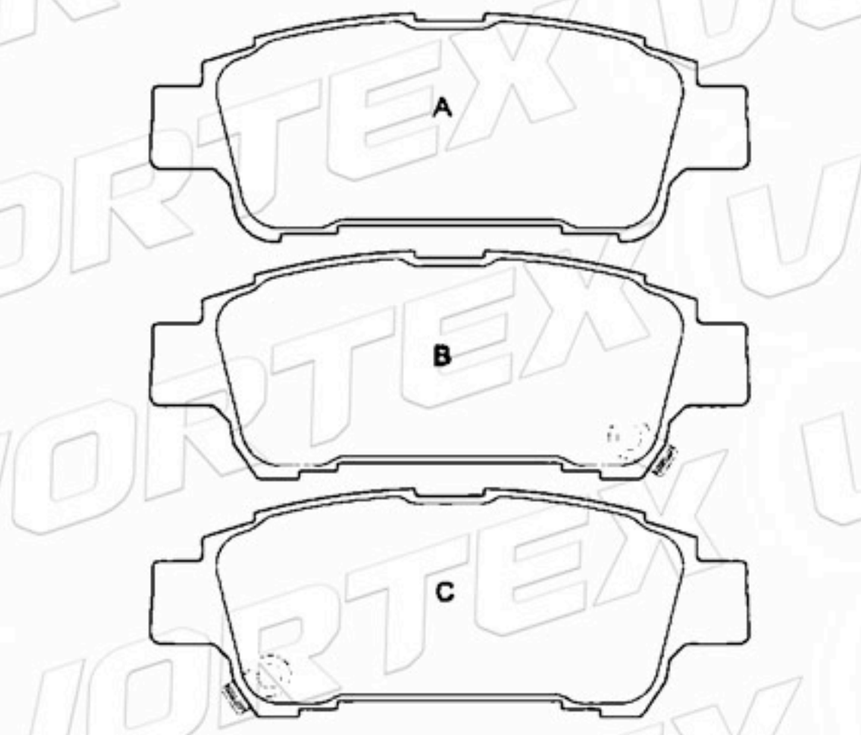

D813-7688	98.8	41.0	15.6	2A-1B-1C	HYUNDAI

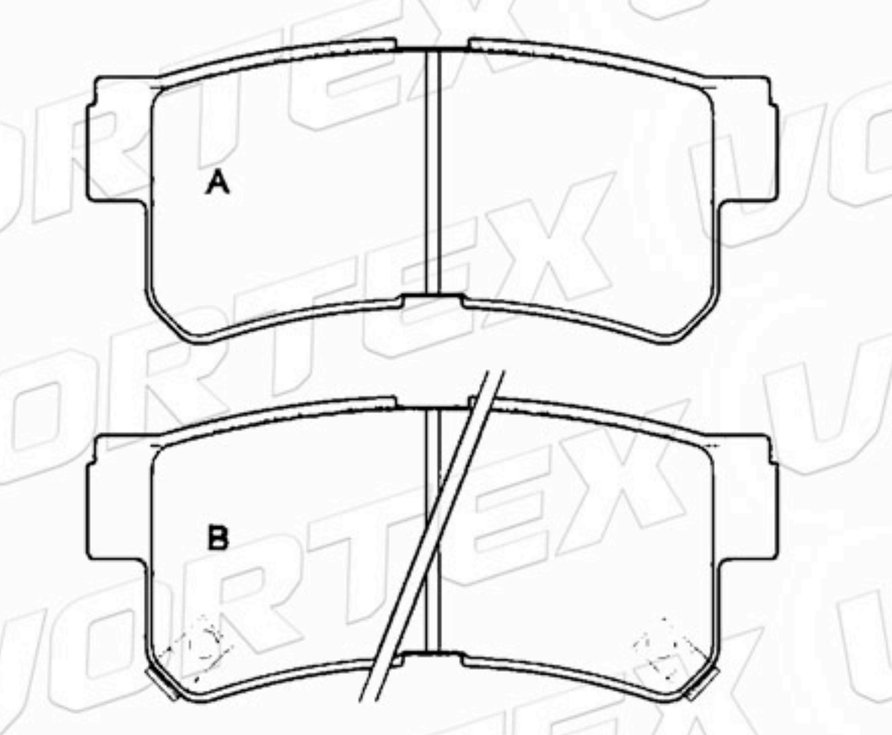

www.vortexautoparts.com
info@vortexautoparts.com
F&F Tower, Oficina 33-A, Calle 50, Ciudad de Panamá

QS 9000 TÜV CERTIFIED ISO-9001 ISO-14001
SGS
GERMAN TECHNOLOGY

Catálogo de Pastillas de Freno

D1513-8722	154.0	63.5	15.5	2A-1B-1C	ASIA MOTORS

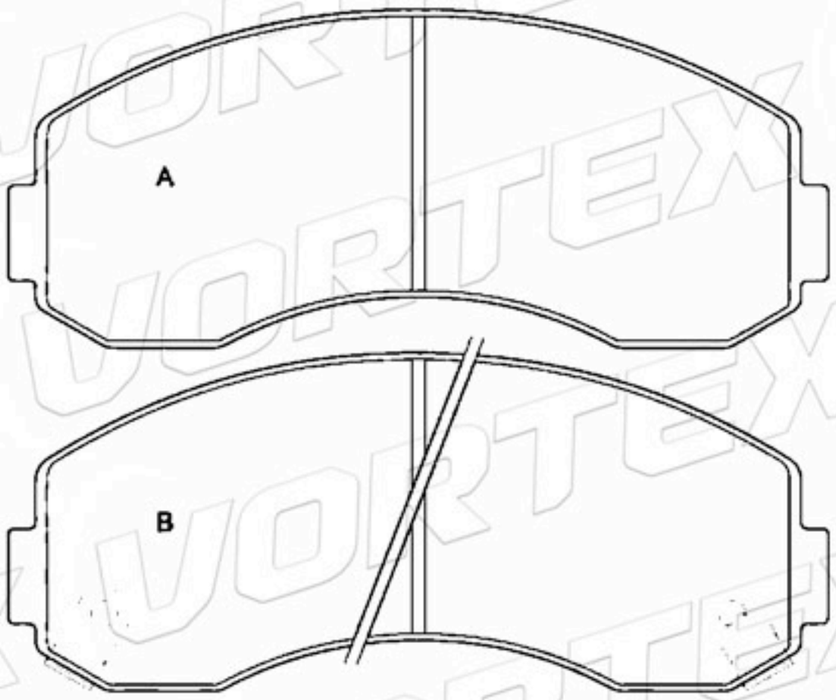

D553-7432	117.0	42.5	14.0	2A-1B-1C	MAZDA

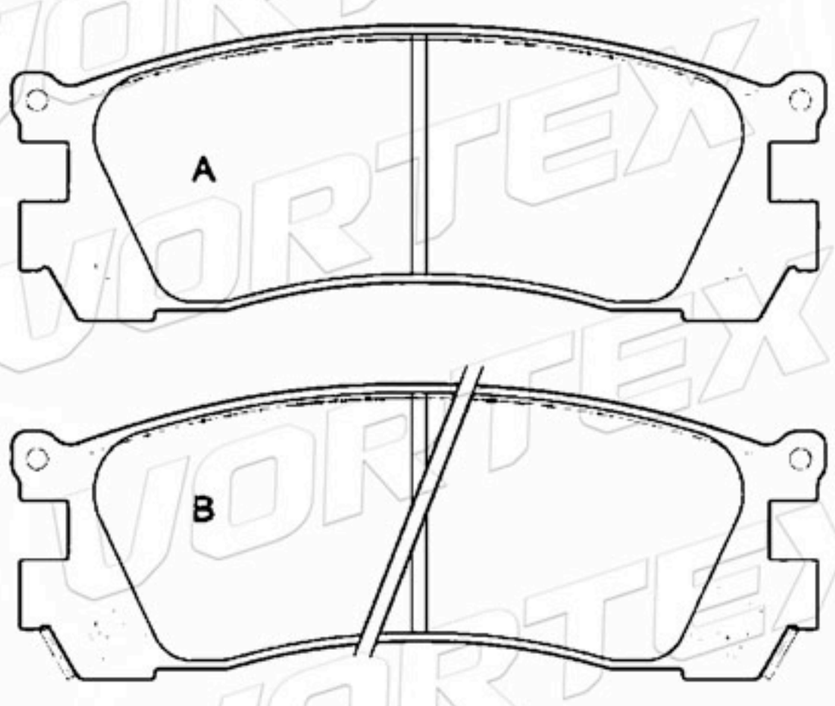

D532-7414	107.8	46.0	15.3	2A-1B-1C	MITSUBISHI

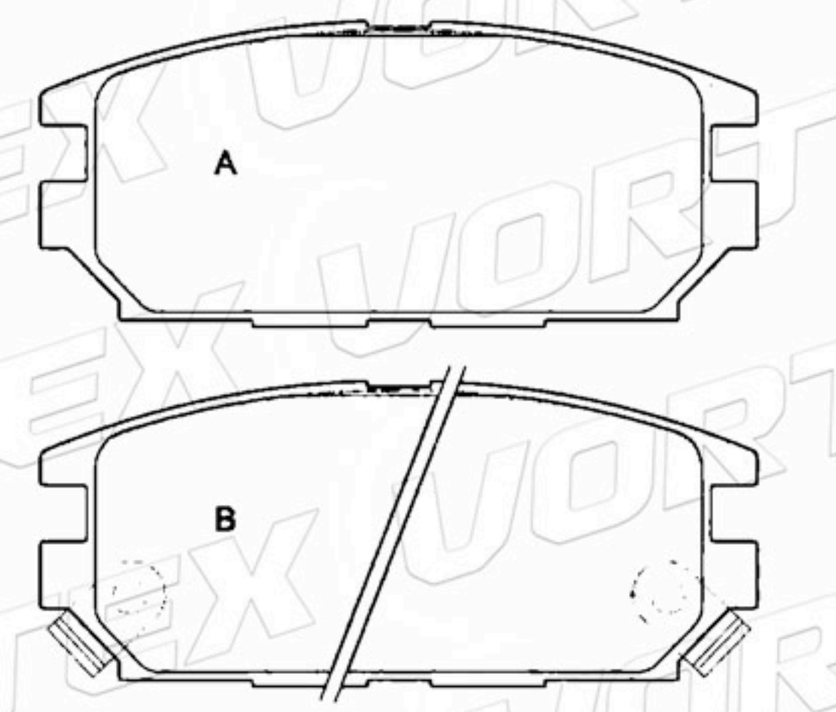

55200-62870	102.0 88.0	40.0	15.0	2A-2B	SUZUKI

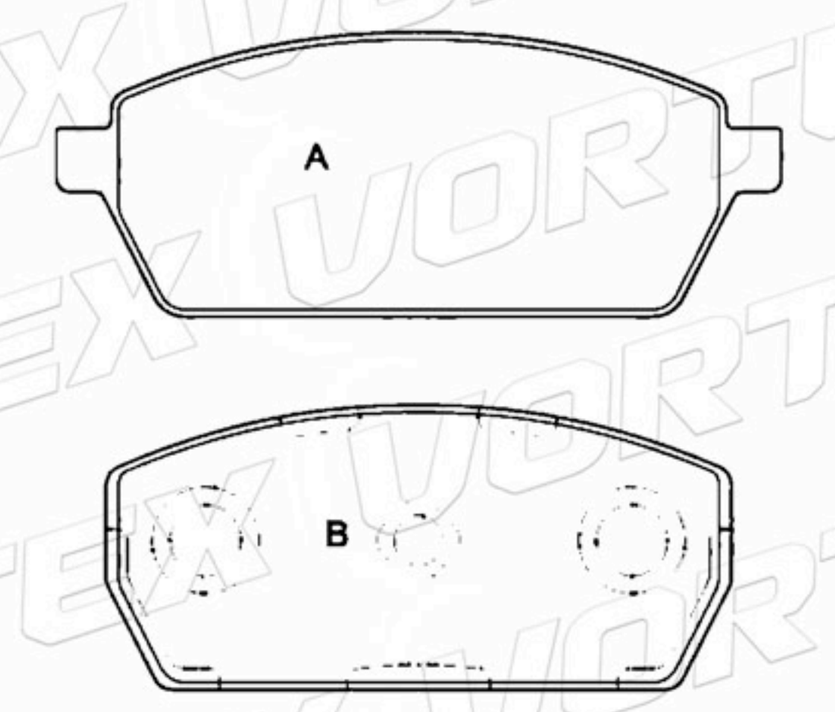

D1542-8750	156.2	62.7 64.8	17.3	2A-2B	NISSAN

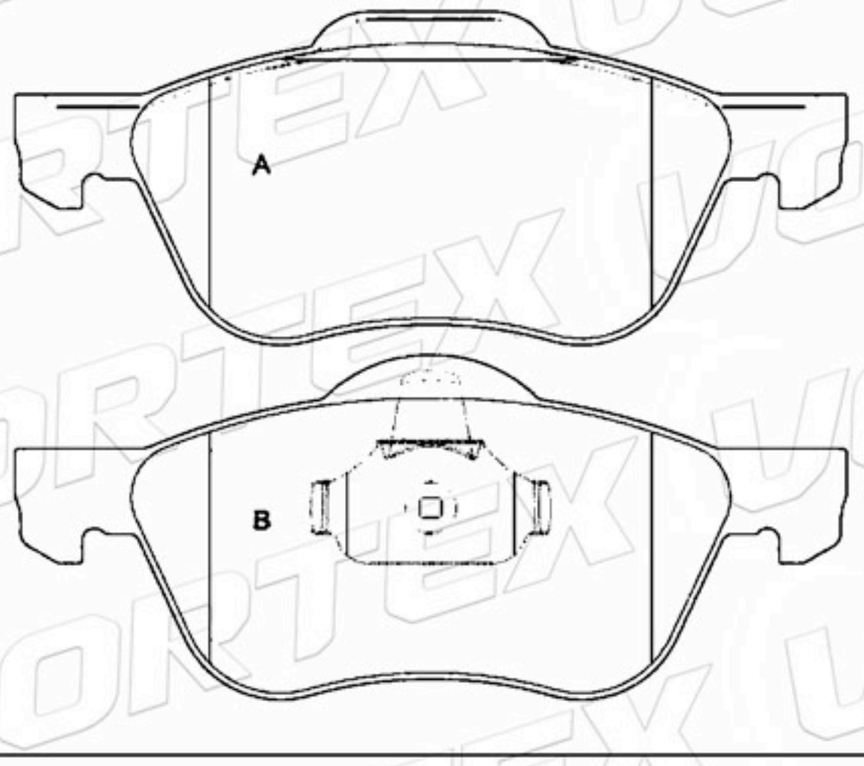

D1227-8346	116.5	59.4	17.0	4	TOYOTA

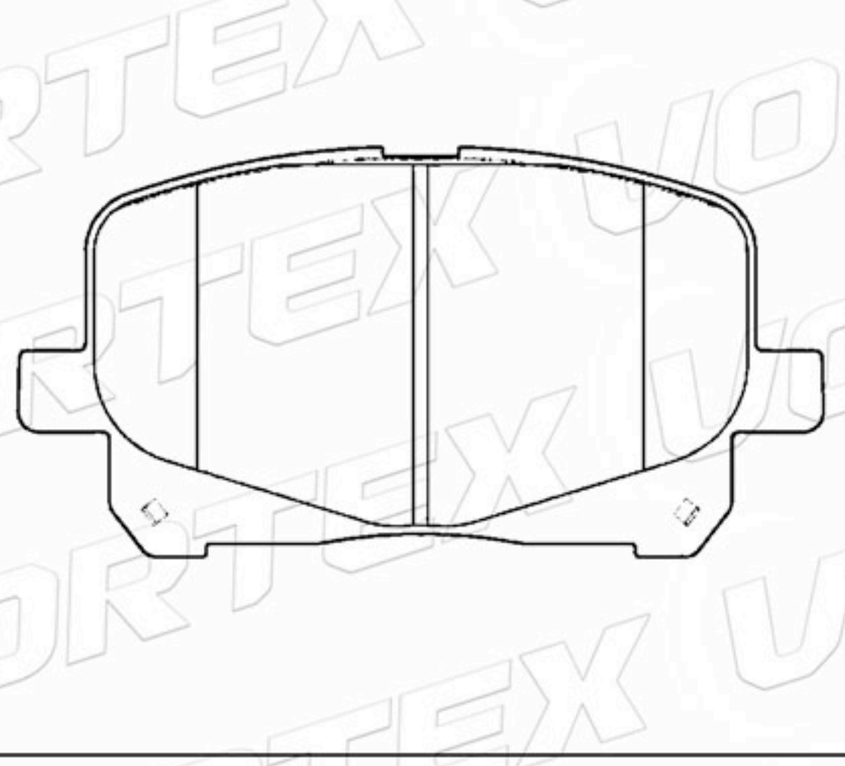

www.vortexautoparts.com
info@vortexautoparts.com
F&F Tower, Oficina 33-A, Calle 50, Ciudad de Panamá

Catálogo de Pastillas de Freno

D1051-7955	78.4	54.0	14.0	2A-1B-1C	TOYOTA

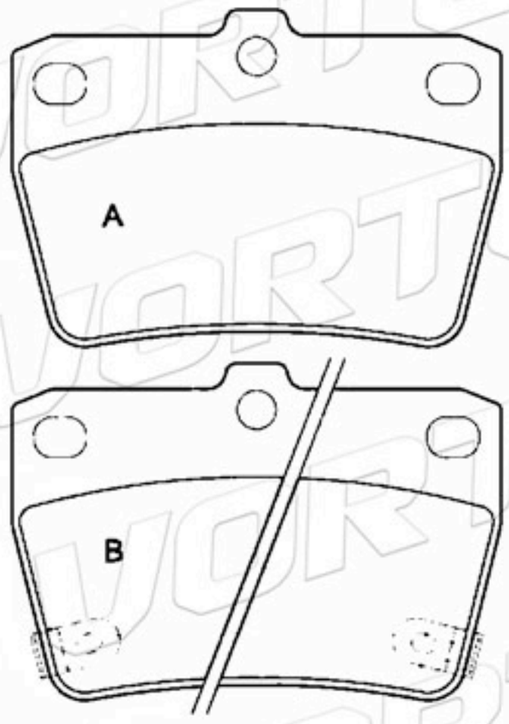

D1442-8589	123.1	45.0	17.0	2A-2B	BMW ROVER

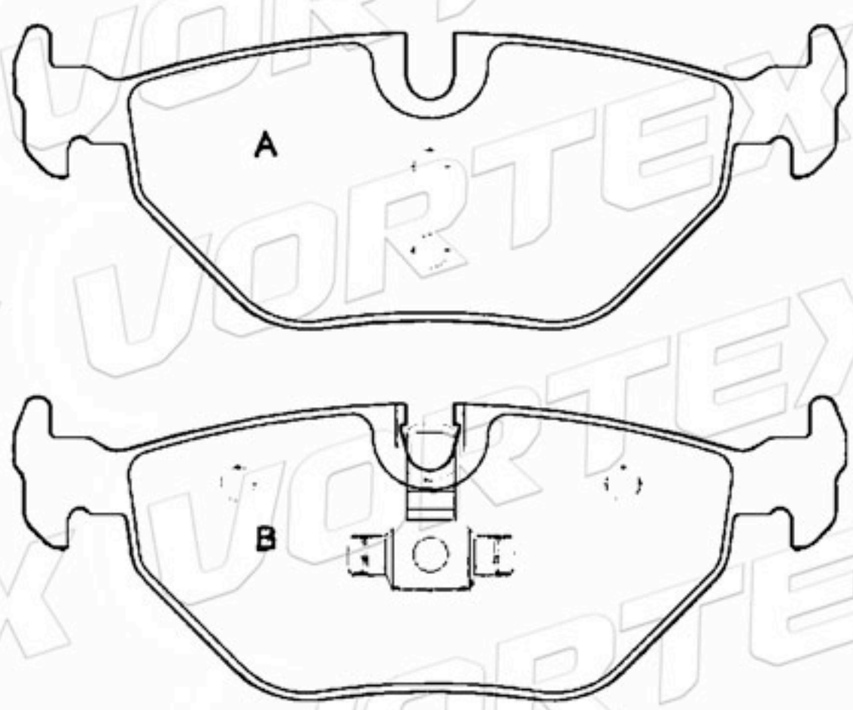

D579-7459	137.6	58.5	17.0	2A-1B-1C	OPEL VAUXHALL

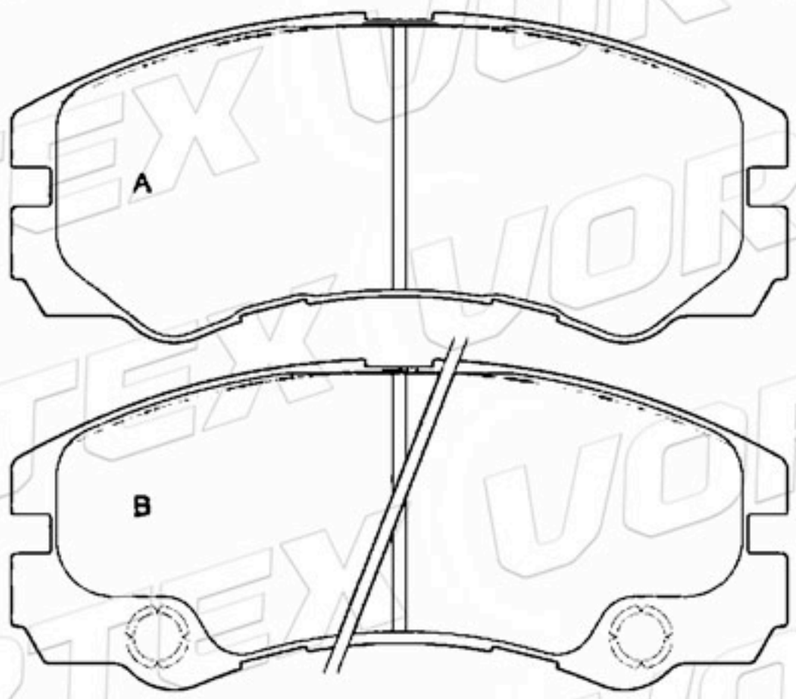

04465-02030	131.7	52.3	17.8	2A-1B-1C	TOYOTA

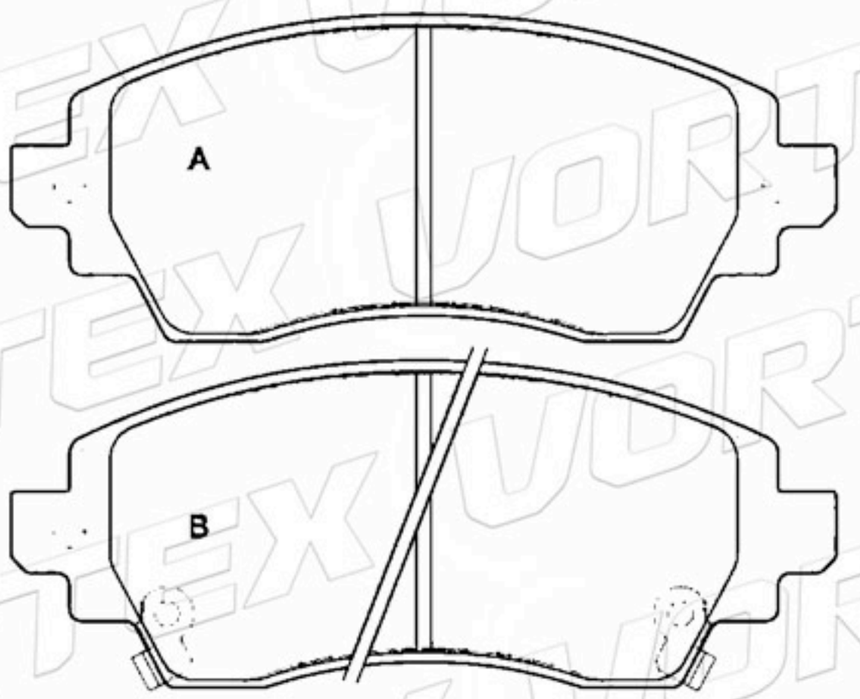

D553-7432	117.0	42.5	16.0	2A-1B-1C	MAZDA

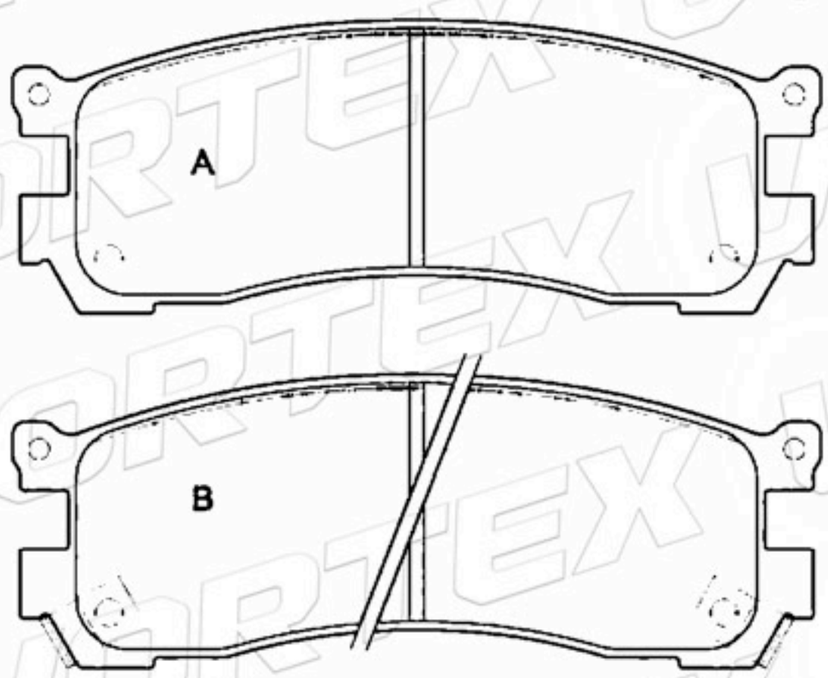

D889-7767	129.2	51.5	16.5	2A-1B-1C	KIA

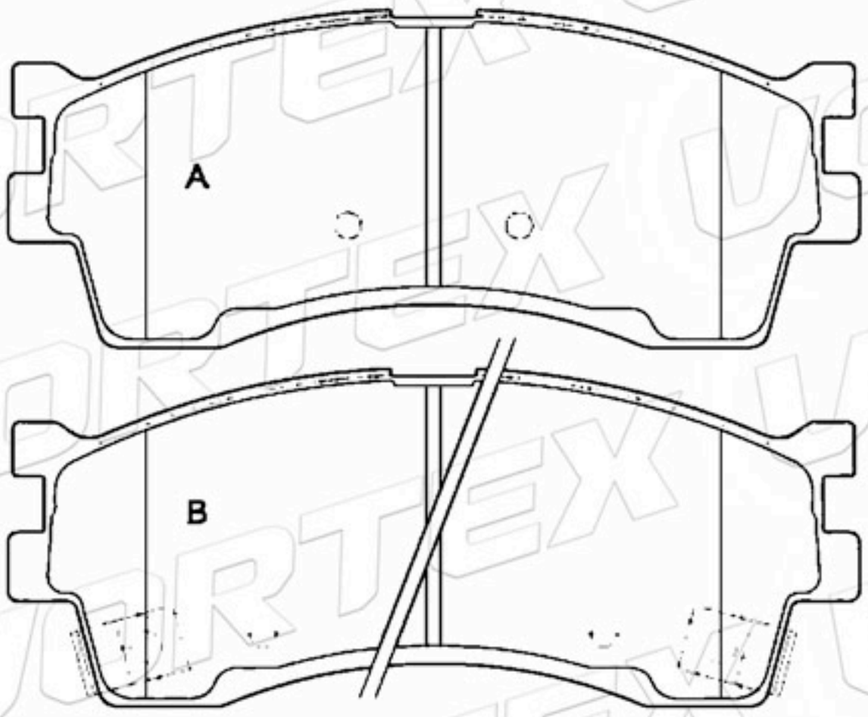

www.vortexautoparts.com
info@vortexautoparts.com
F&F Tower, Oficina 33-A, Calle 50, Ciudad de Panamá

Catálogo de Pastillas de Freno

D770-7637	108.4	41.5	14.5	4	SUBARU

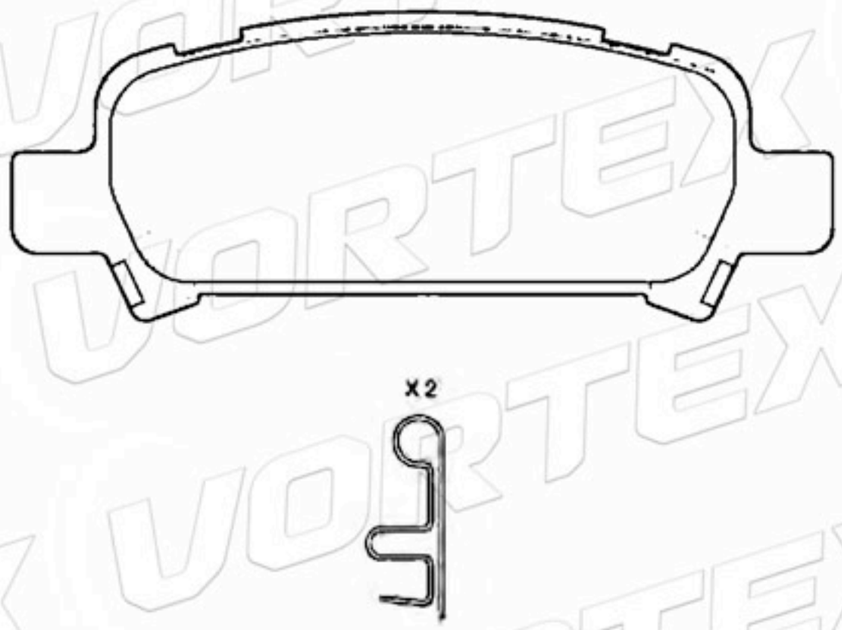

D733-7602	78.8	58.9	15.0	2A- 1B-1C	MITSUBISHI

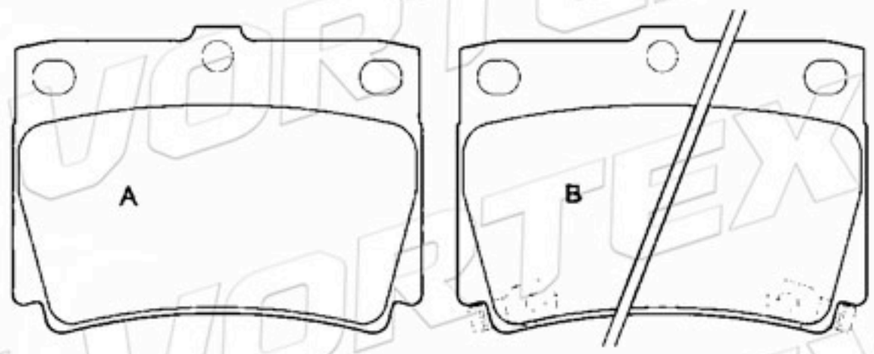

D843-7719	156.7	66.6	19.6	2A-2B	FORD MAZDA

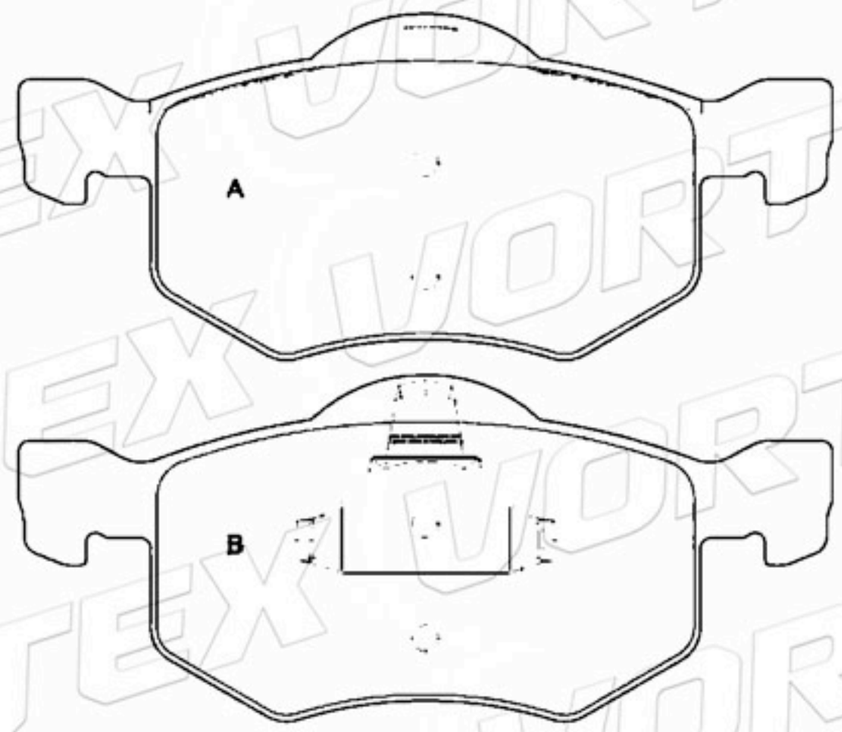

D1276-8392	148.7	59.6	17.0	2A- 1B-1C	HONDA

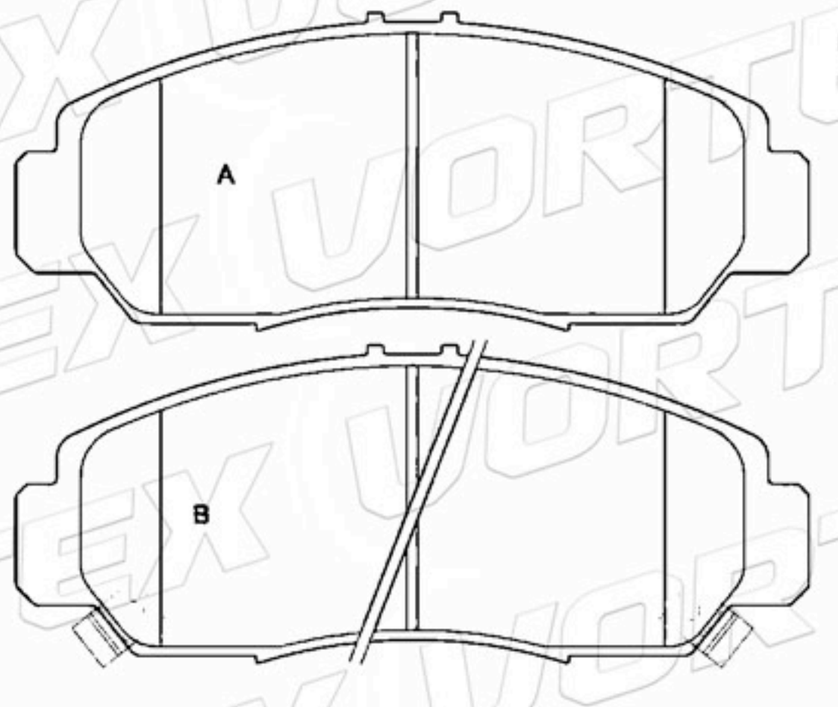

D1506-7656	148.7	59.6	17.0	2A- 1B-1C	HONDA

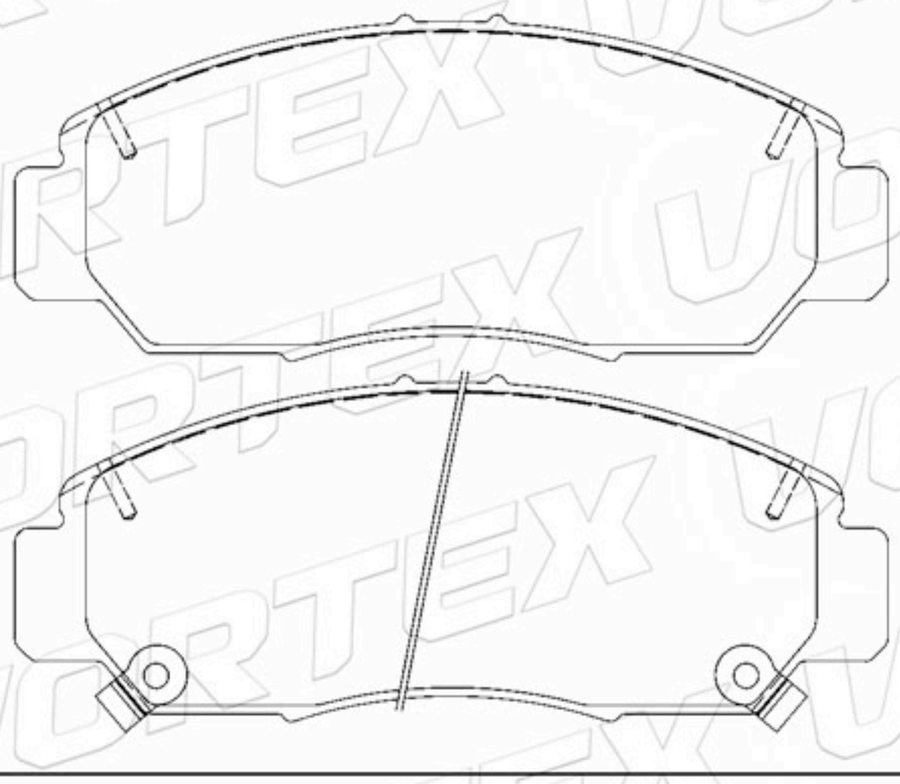

D885-7762	93.0	38.0	16.0	4	TOYOTA

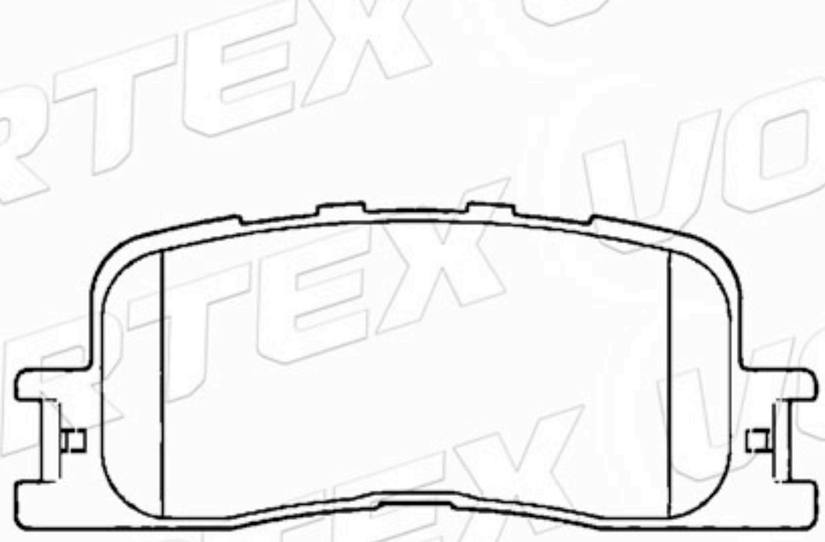

www.vortexautoparts.com
info@vortexautoparts.com
F&F Tower, Oficina 33-A, Calle 50, Ciudad de Panamá

VORTEX

Catálogo de Pastillas de Freno

D823-7696	78.5	51.9 55.4	14.0	2A- 1B-1C	TOYOTA

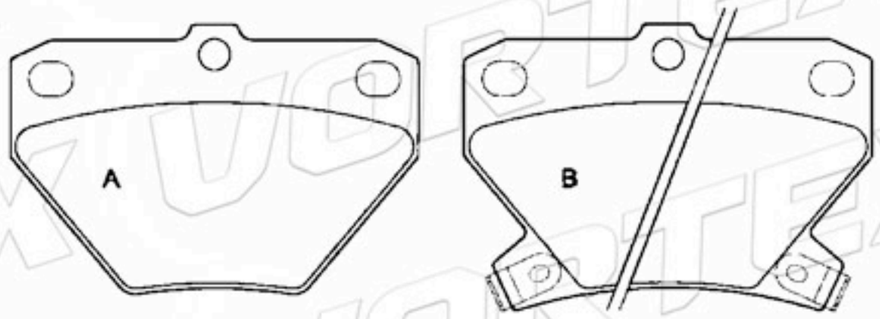

D1003-7904	156.3 155.2	74.3 75.3	19.5 20.8	2A-2B	VOLVO

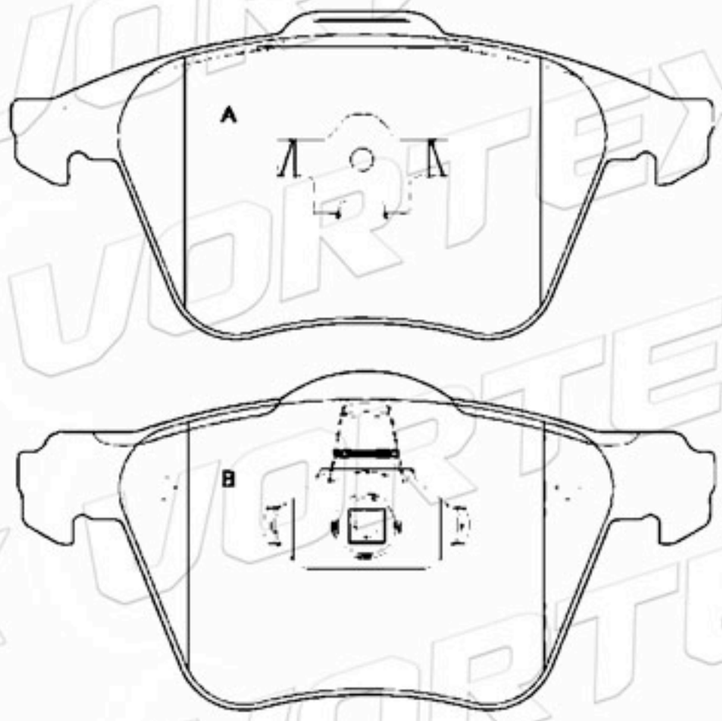

D835-7708	83.0	38.5	15.0	4	TOYOTA

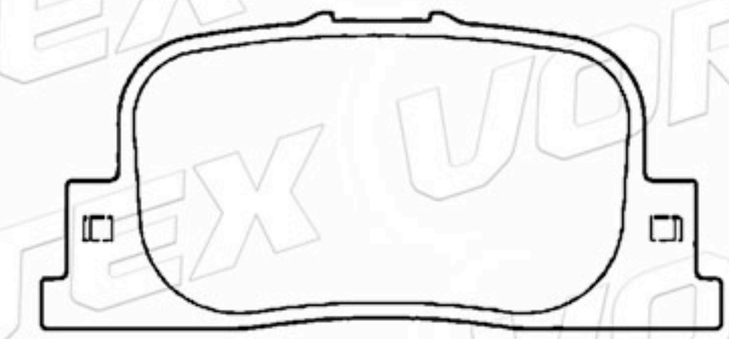

D775-7642	98.7	41.6	13.0	2A- 1B-1C	KIA

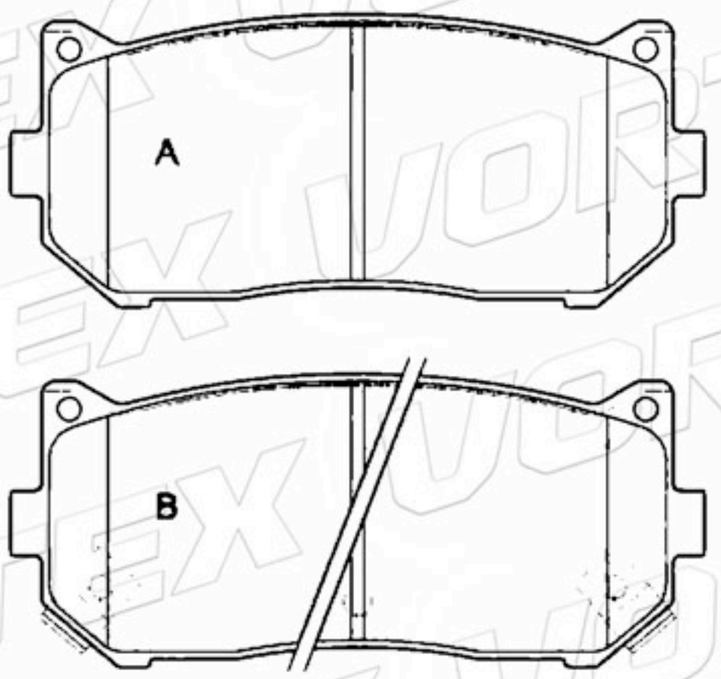

04491-87727	104.6	45.0	13.8	4	DAIHATSU

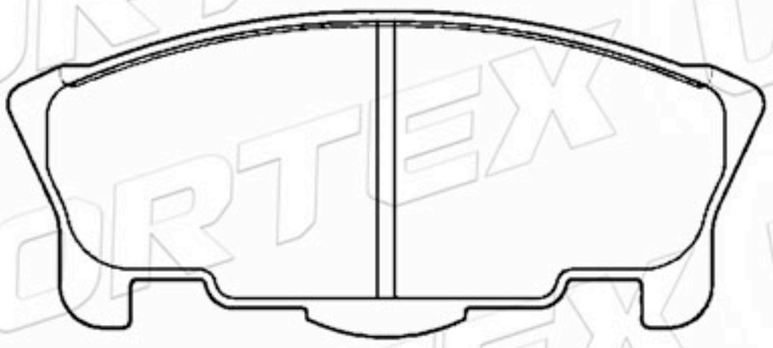

MC894588	133.3	53.0	17.5	2A- 1B-1C	MITSUBISHI

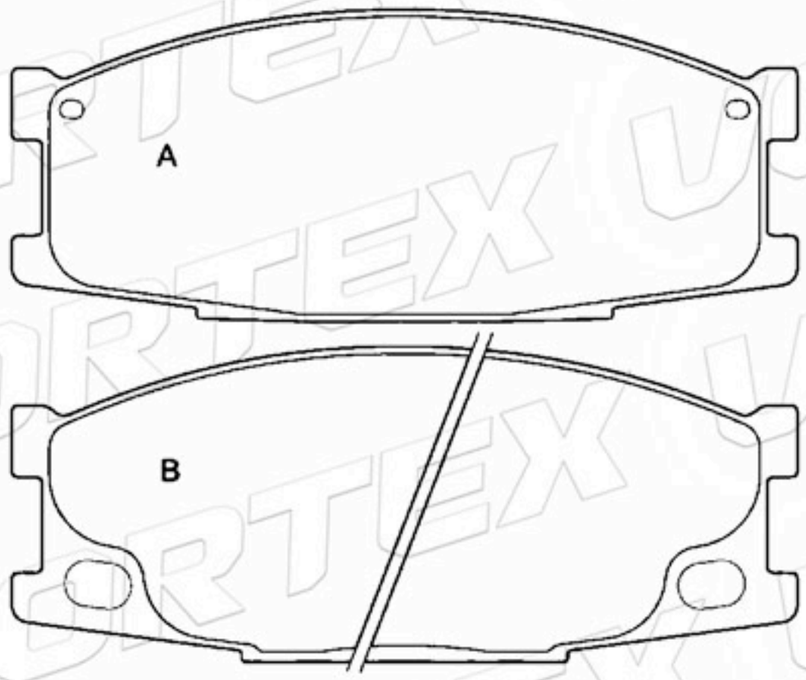

www.vortexautoparts.com
info@vortexautoparts.com
F&F Tower, Oficina 33-A, Calle 50, Ciudad de Panamá

Catálogo de Pastillas de Freno

D905-7784	105.5	38.0	14.3	2A-1B-1C	NISSAN INFINITI

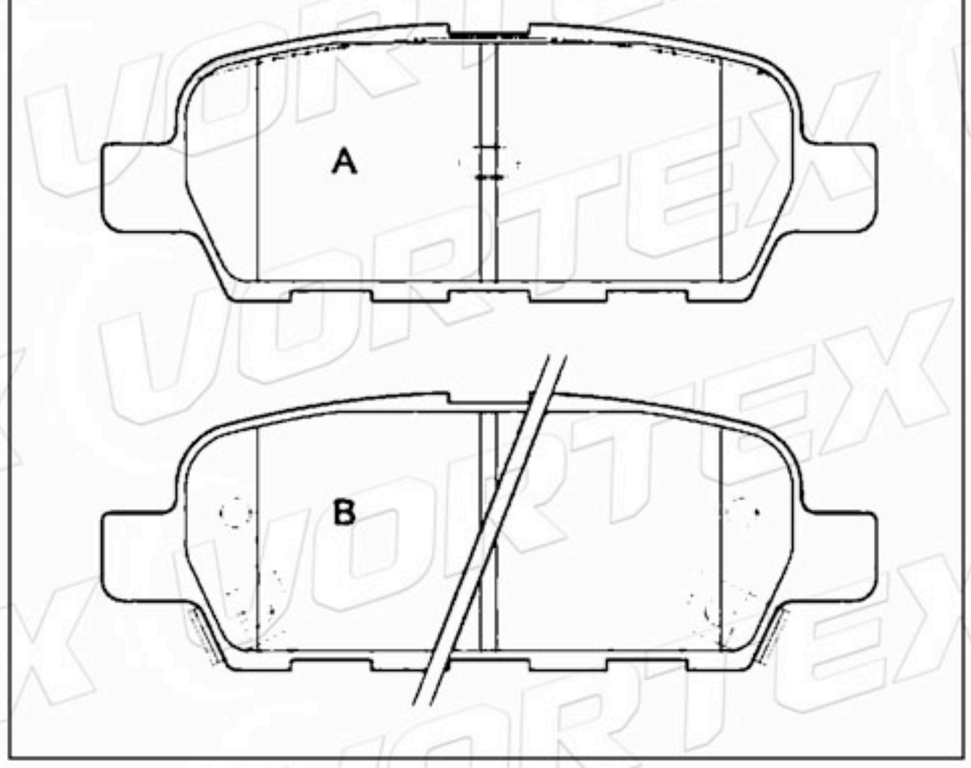

D855-7566	159.0	56.0	16.4	2A-1B-1C	NISSAN INFINITI

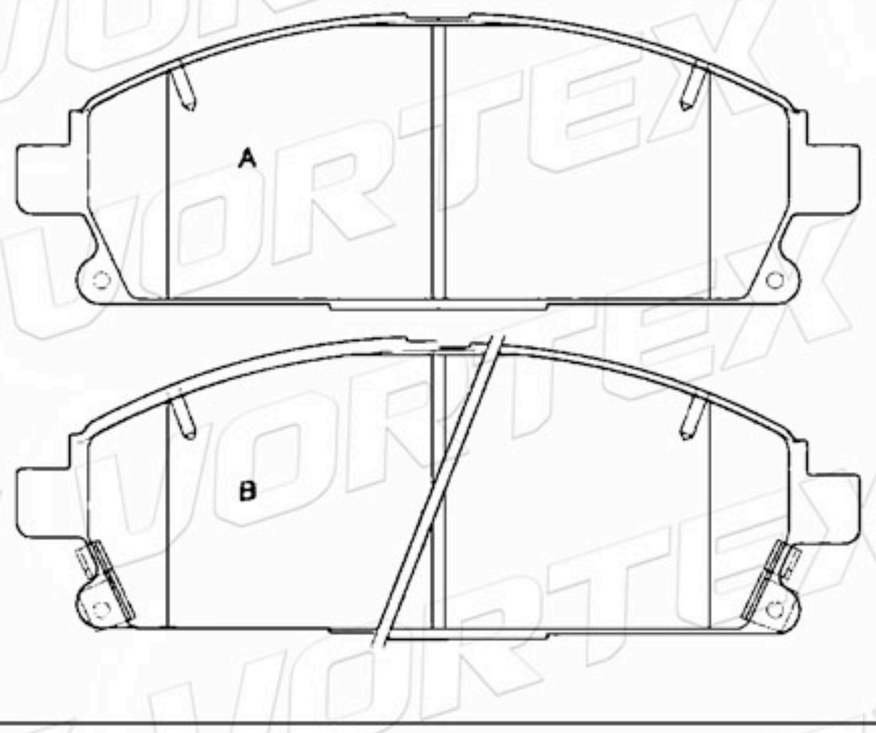

44060-32J86	127.8	50.5	17.0	4	NISSAN

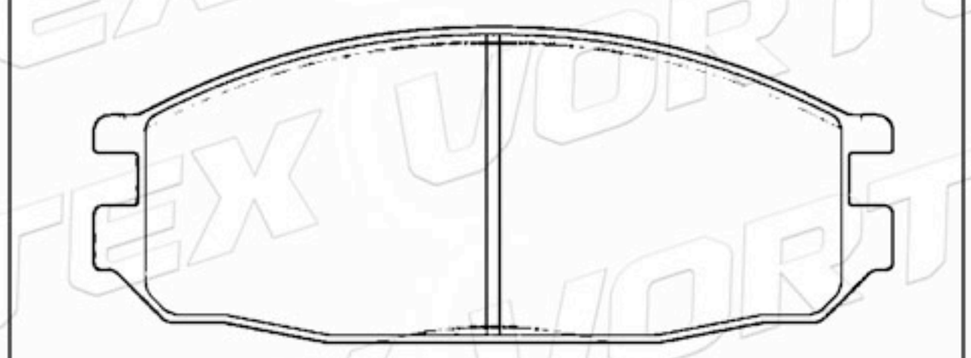

D1216-8336	95.7	37.9	16.3	4	TOYOTA

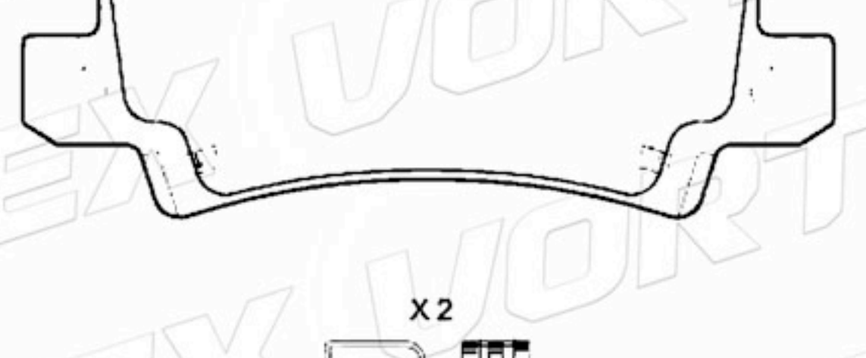

D836-7711	156.4	74.2	20.0	2A-1B-1C	AUDI VOLKSWAGEN

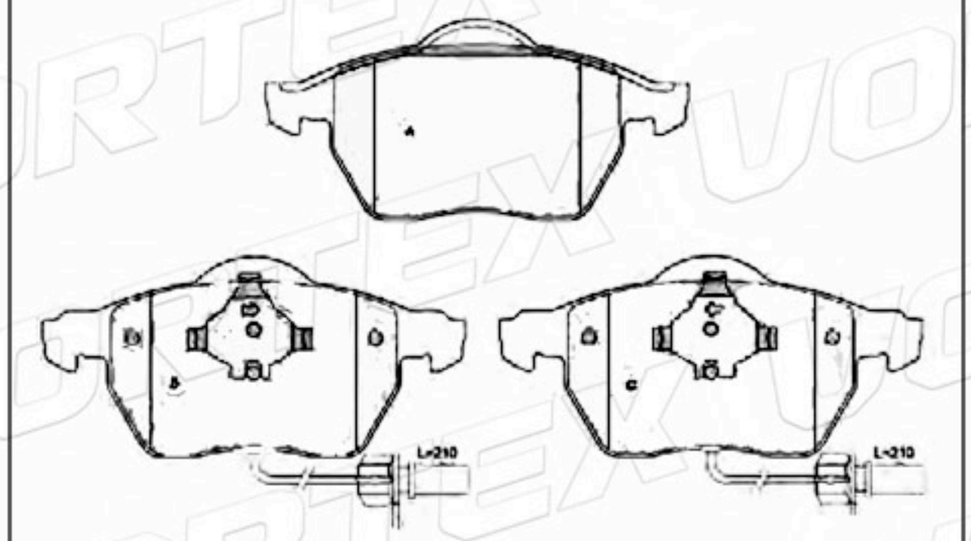

D1495-8695	136.8	59.1	18.3	4	RENAULT

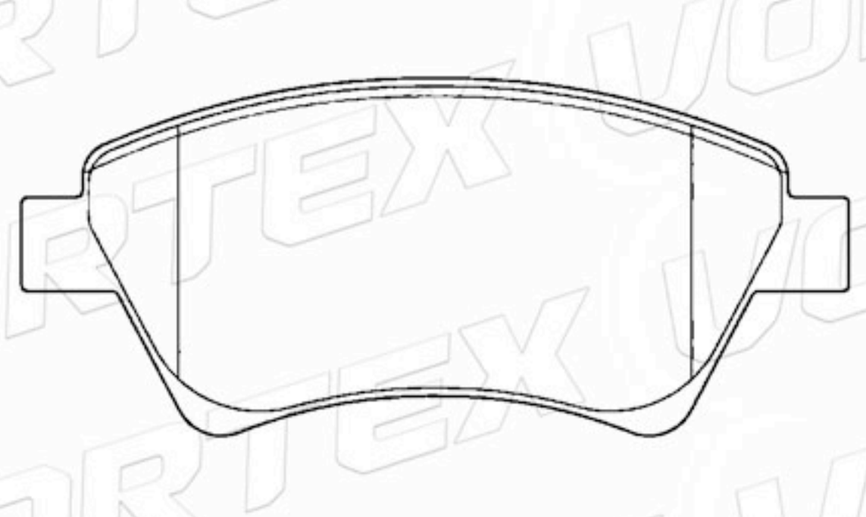

www.vortexautoparts.com
info@vortexautoparts.com
F&F Tower, Oficina 33-A, Calle 50, Ciudad de Panamá

Catálogo de Pastillas de Freno

D918-7799	155.1	68.5	20.3	2A-2B	BMW

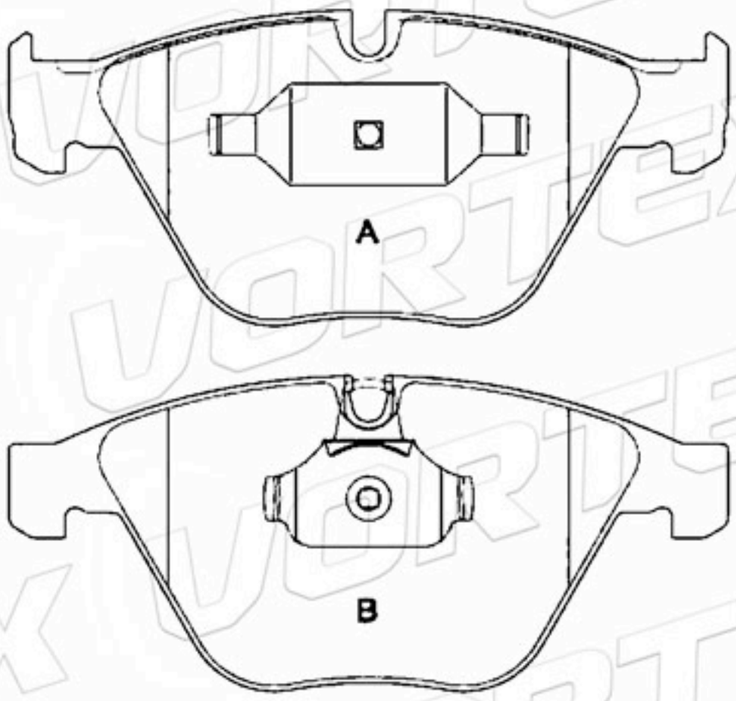

D1205-8325	115.8	51.3	16.8	4	NISSAN-OPEL RENAULT VAUXHALL



D1060-7842	123.1	43.7	16.5	2A-2B	MINI

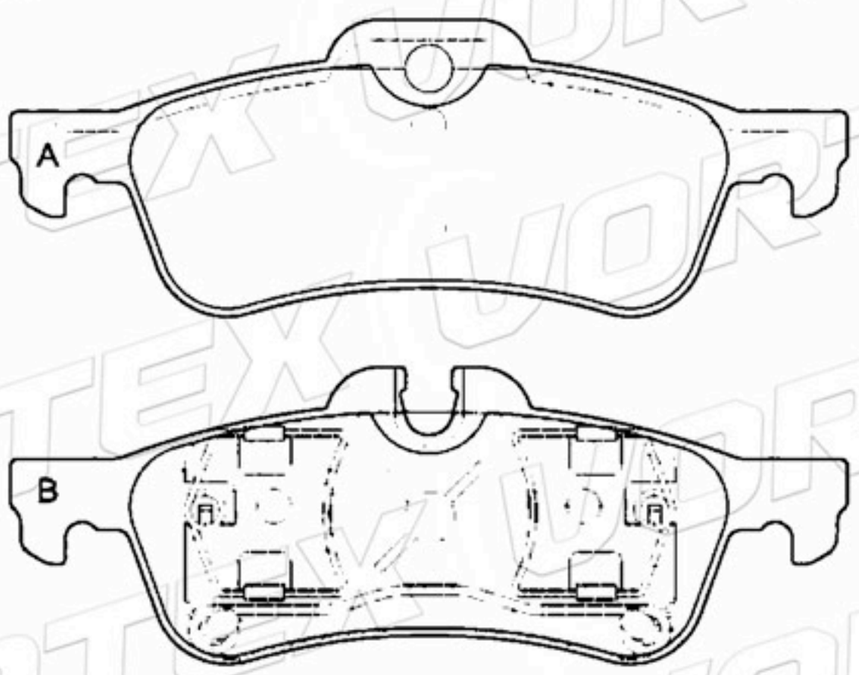

D880-7757	161.4	74.6 72.8	20.1	2A-2B	FORD SEAT VOLKSWAGEN

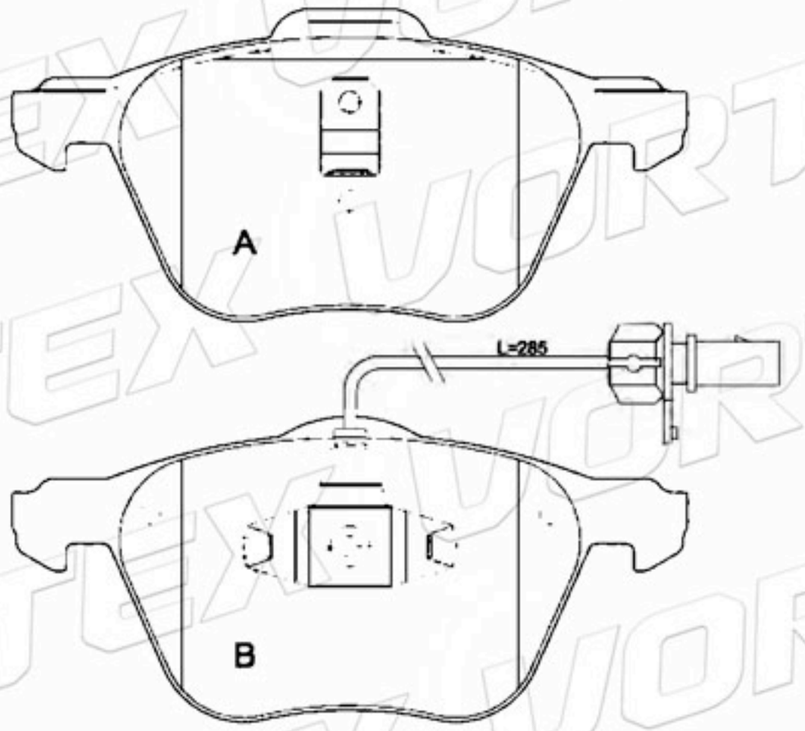

D829-7702	135.3	52.5	17.0	2A- 1B-1C	HONDA

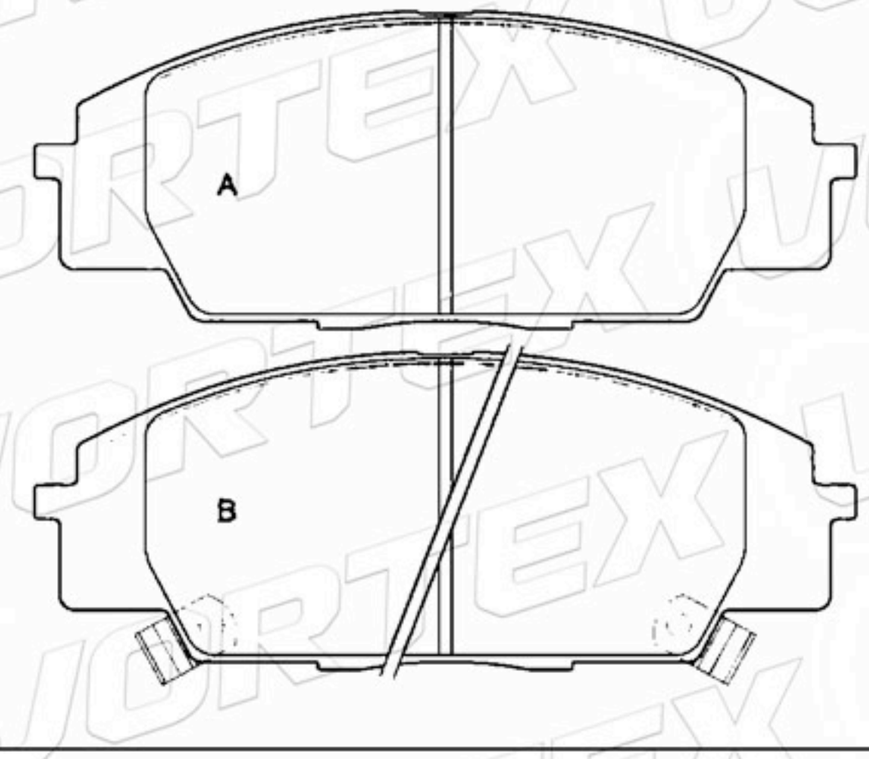

D970-7871	156.3	67.7 62.5	17.8	2A-2B	FORD

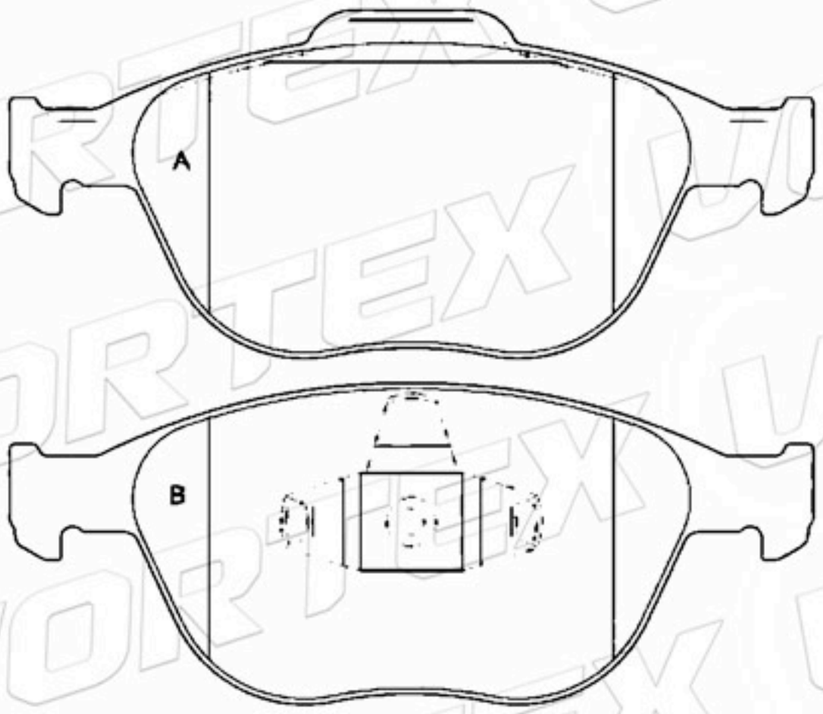

www.vortexautoparts.com
info@vortexautoparts.com
F&F Tower, Oficina 33-A, Calle 50, Ciudad de Panamá

Catálogo de Pastillas de Freno

D941-7843	137.0	63.6	17.8	2A-1B-1C	HYUNDAI

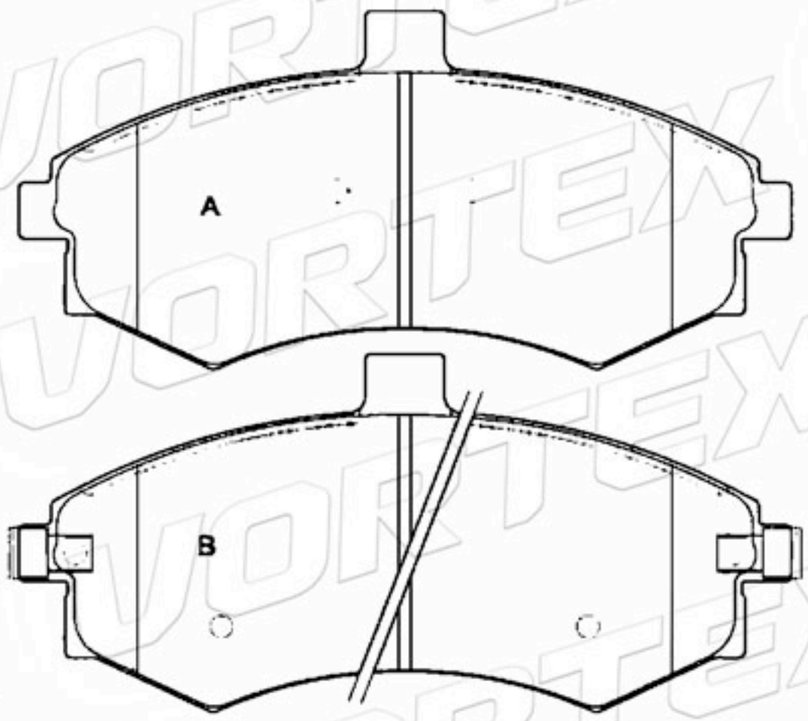

D866-7741	144.8	55.0	16.0	4	DODGE CHRYSLER MITSUBISHI

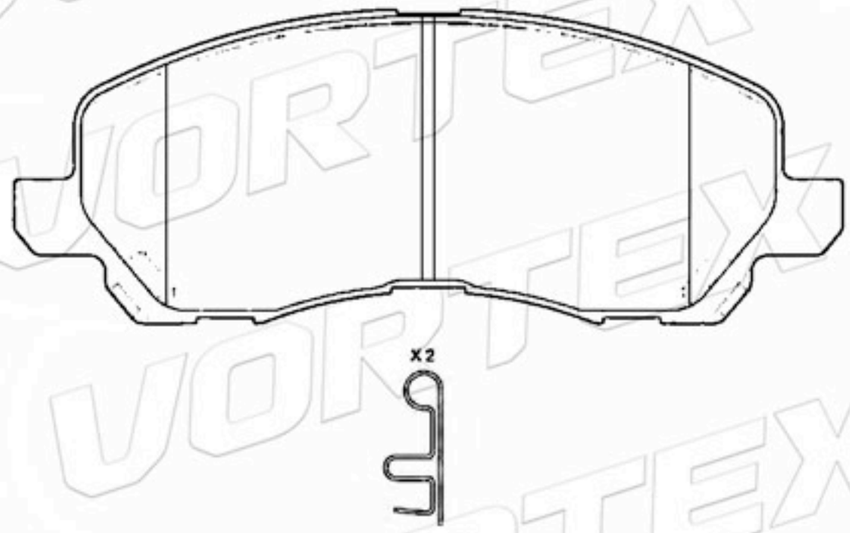

D915-7796	156.2 155.0	72.9	20.0	2A-2B	AUDI

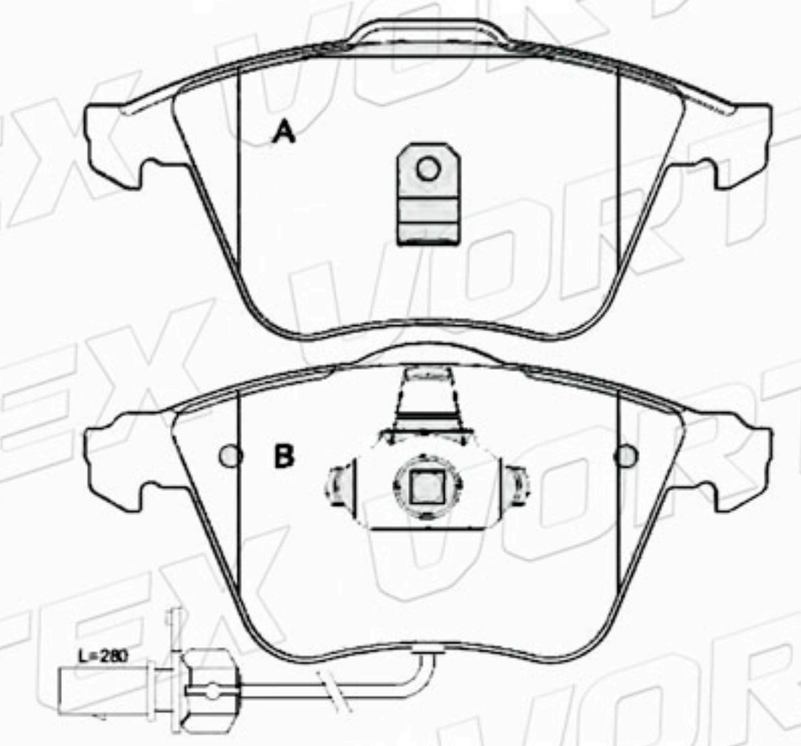

D1475-8674	130.9	45.0 51.0	17.0	2A-1B-1C	TOYOTA

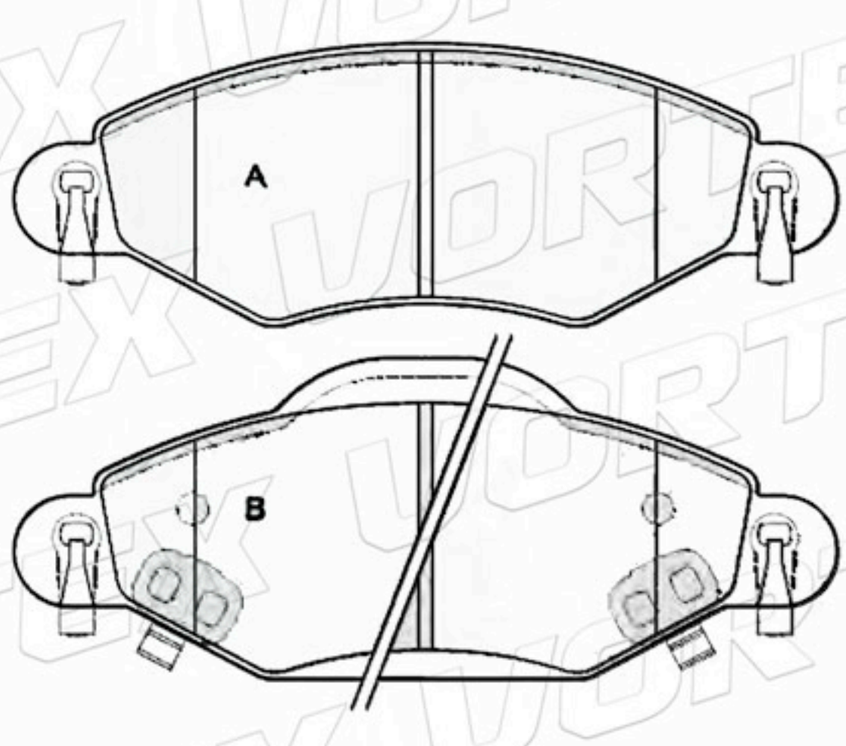

D1608-8392	148.7	58.5	18.5	2A-1B-1C	ACURA HONDA

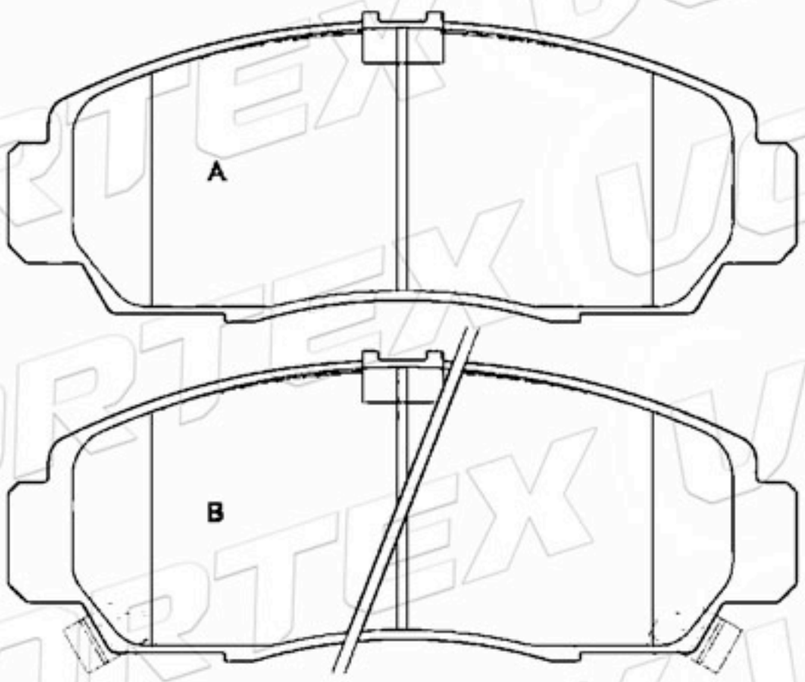

D675-7425	183.0 237.5	69.6 94.1	22.0 22.5	2A-1B-1C	ISUZU

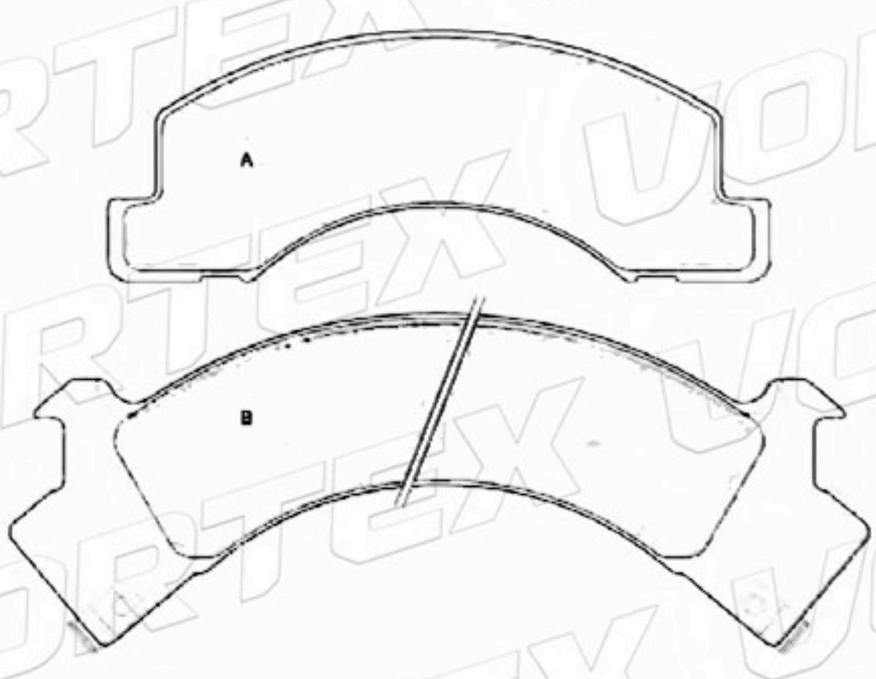

www.vortexautoparts.com
info@vortexautoparts.com
F&F Tower, Oficina 33-A, Calle 50, Ciudad de Panamá

QS 9000 TÜV CERTIFIED ISO-9001 ISO-14001
SGS
GERMAN TECHNOLOGY

Catálogo de Pastillas de Freno

04465-05050	156.2 155.0	68.4 70.8	18.2	2A- 1B-1C	TOYOTA

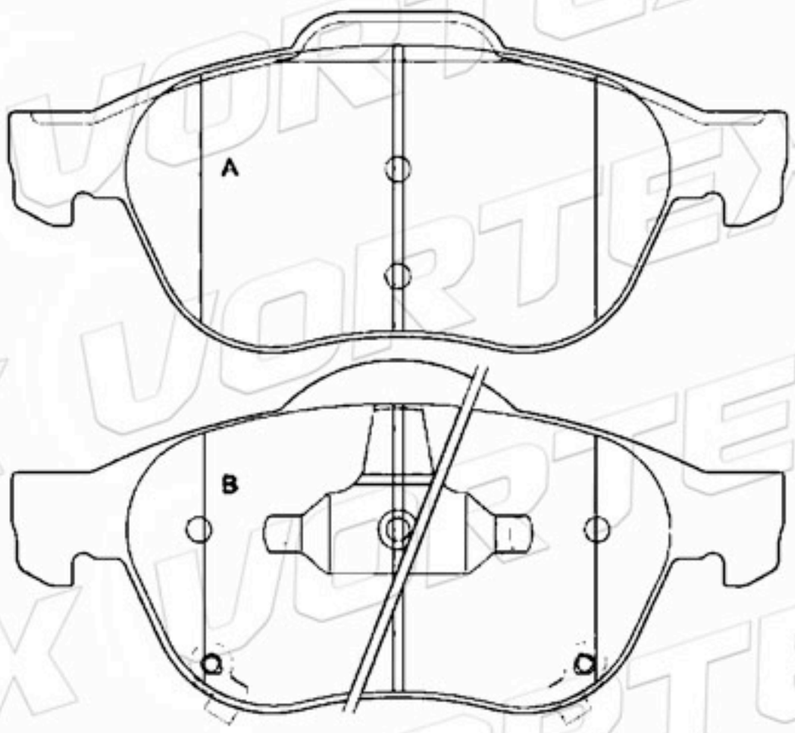

D1018-7921	116.2	58.6	17.5	4	AUDI

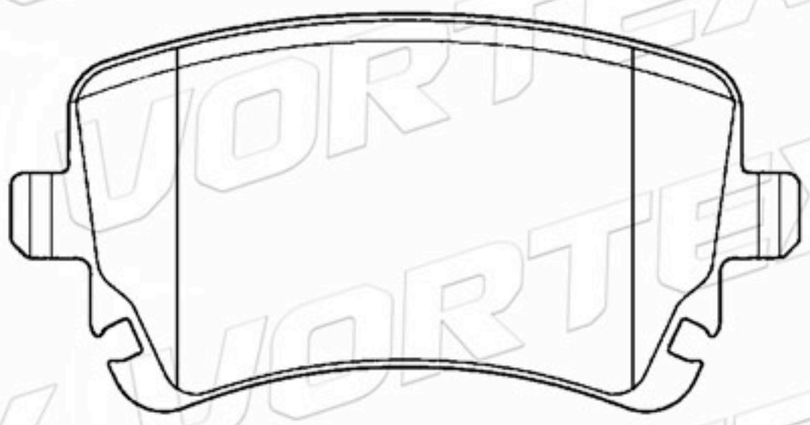

D1018-7971	116.2	58.6	17.5	3A-1B	AUDI

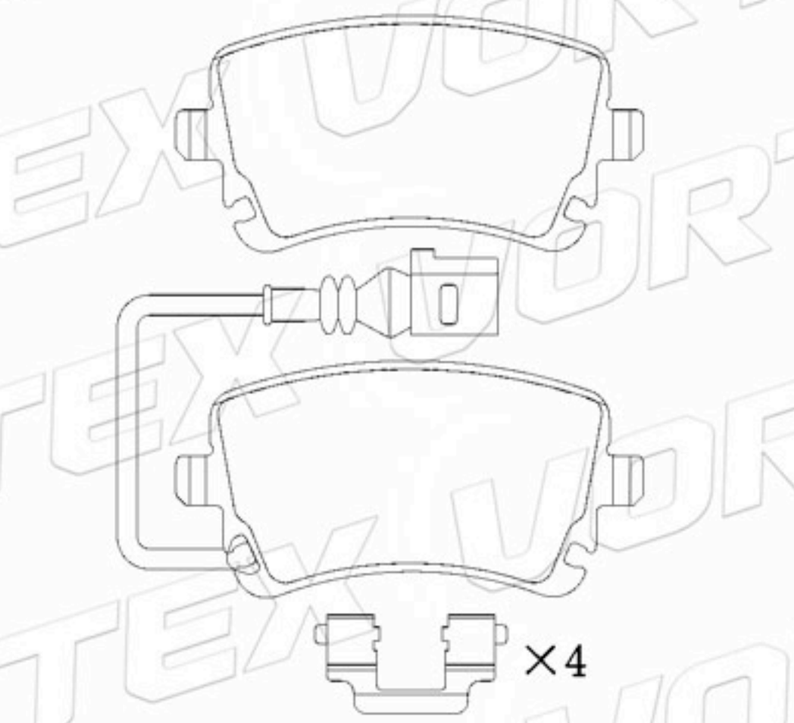

4B3698451	116.2	58.6	17.5	4	AUDI

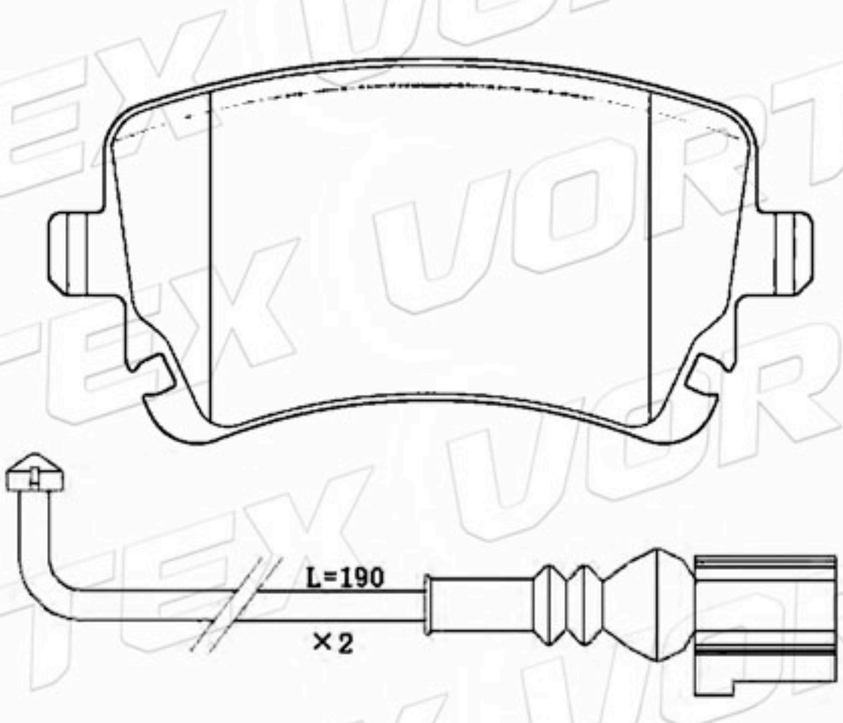

4B3698451	116.2	58.6	17.5	4	VOLKSWAGEN

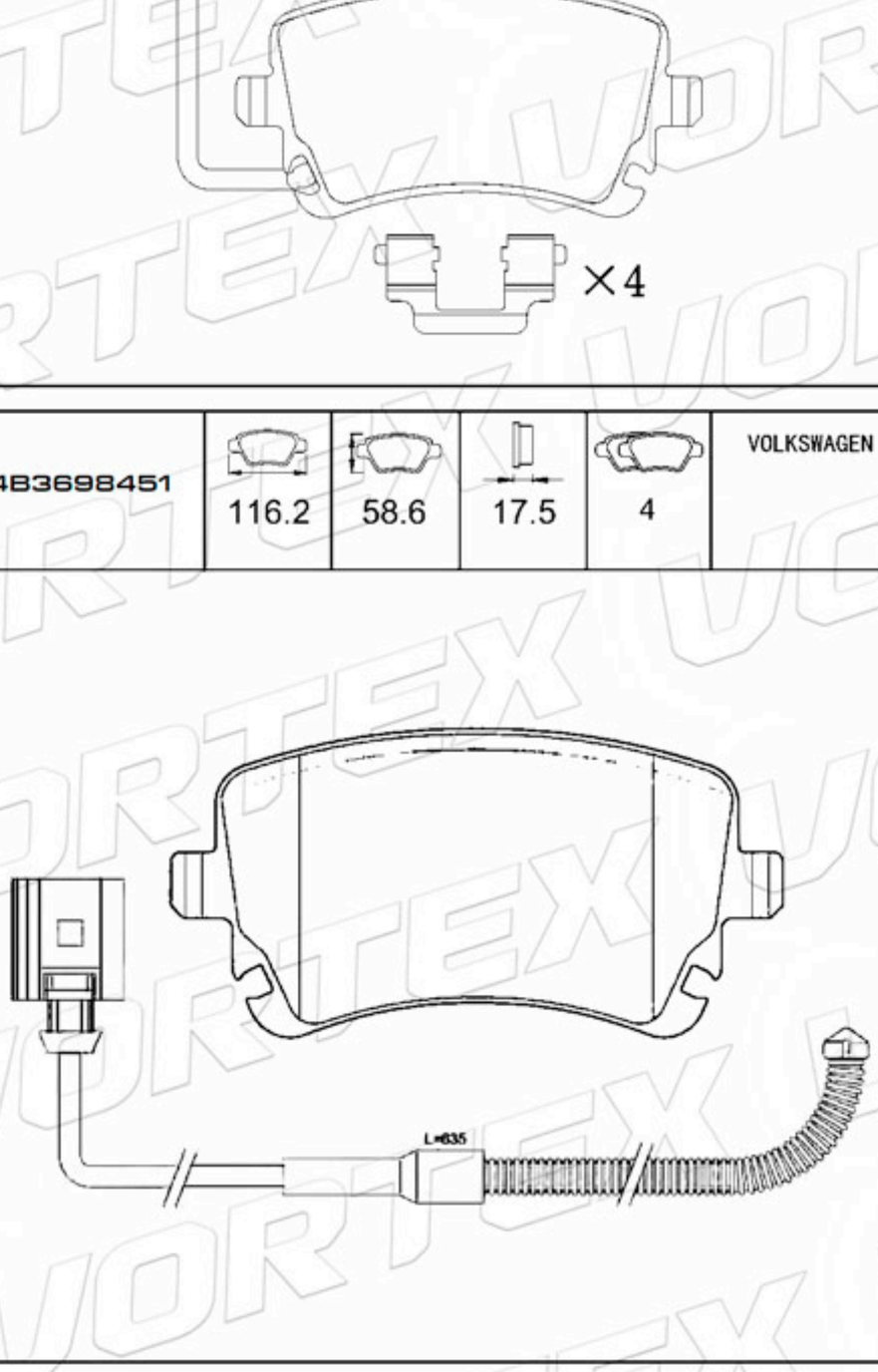

D1424-8540	141.5 140.5	59.5 57.4	16.5	2A-2B	MERCEDES

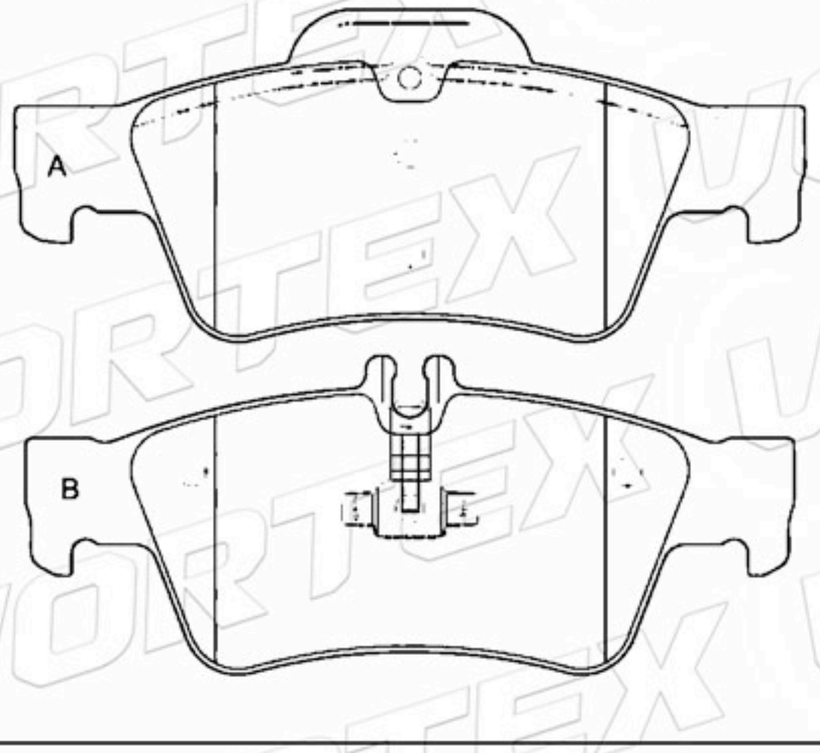

www.vortexautoparts.com
info@vortexautoparts.com
F&F Tower, Oficina 33-A, Calle 50, Ciudad de Panamá

QS 9000 TÜV CERTIFIED ISO-9001 ISO-14001
SGS
GERMAN TECHNOLOGY

Catálogo de Pastillas de Freno

D986-7888	141.5 140.5	59.5 57.4	16.5	2A-2B	MERCEDES

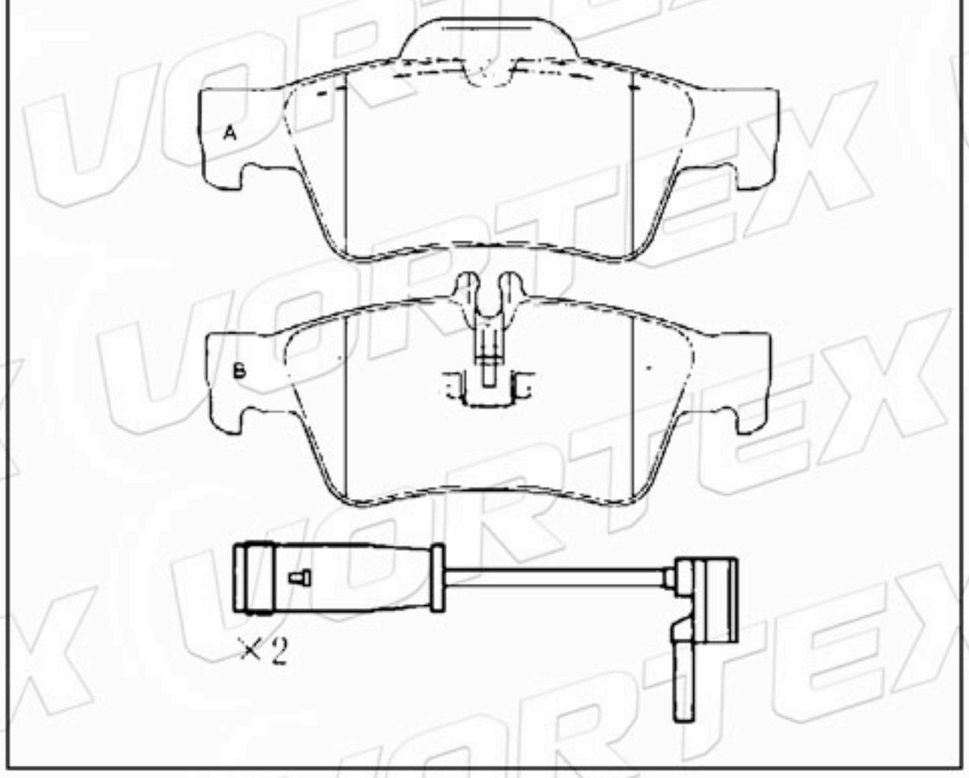

A0004209604	141.5 140.5	59.5 57.4	16.5	2A-2B	MERCEDES

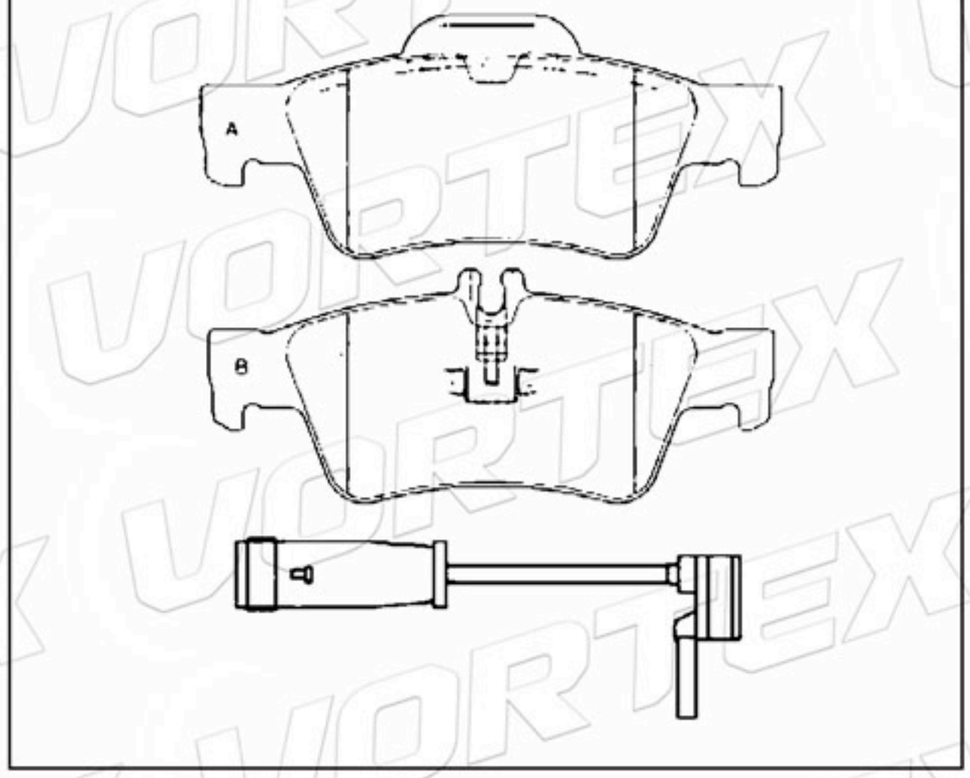

D957-7856	131.8	59.4	18.8	2A- 1B-1C	MAZDA

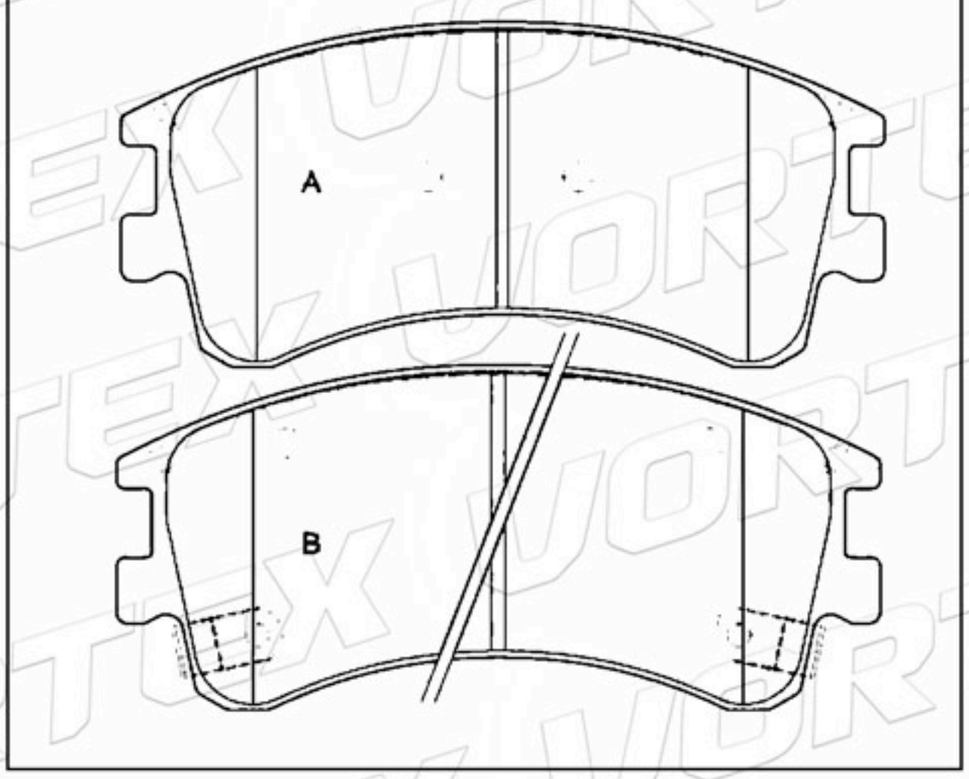

D283-7186	107.7	39.4	13.0	4	MAZDA

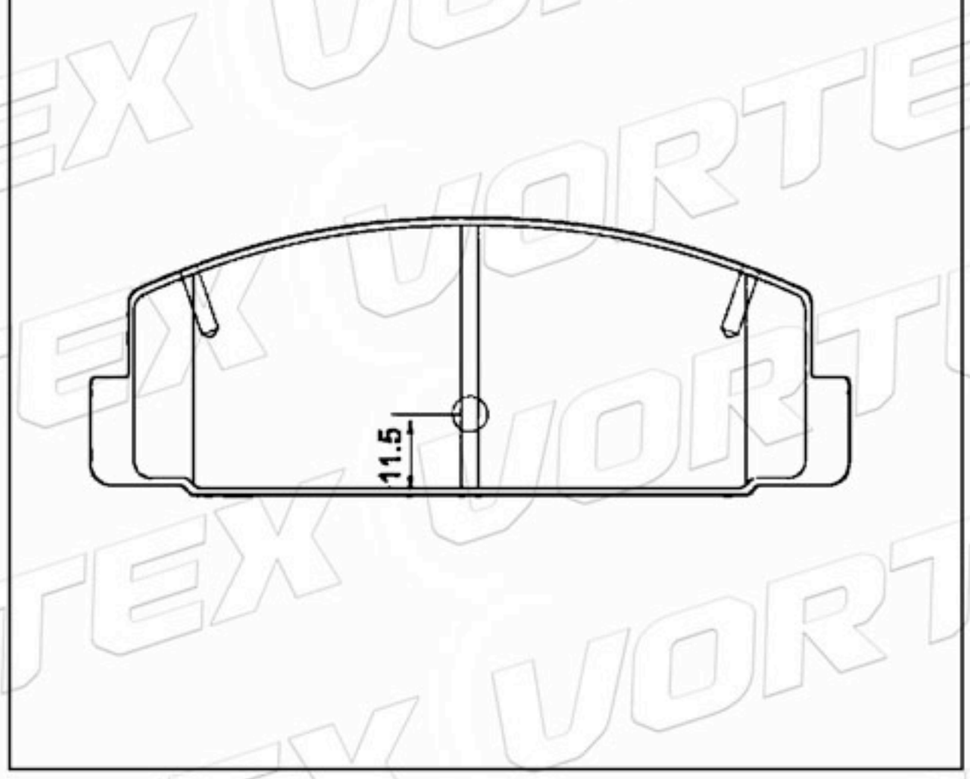

D1564-7957	123.0	51.8	15.8	2A-2B	MAZDA

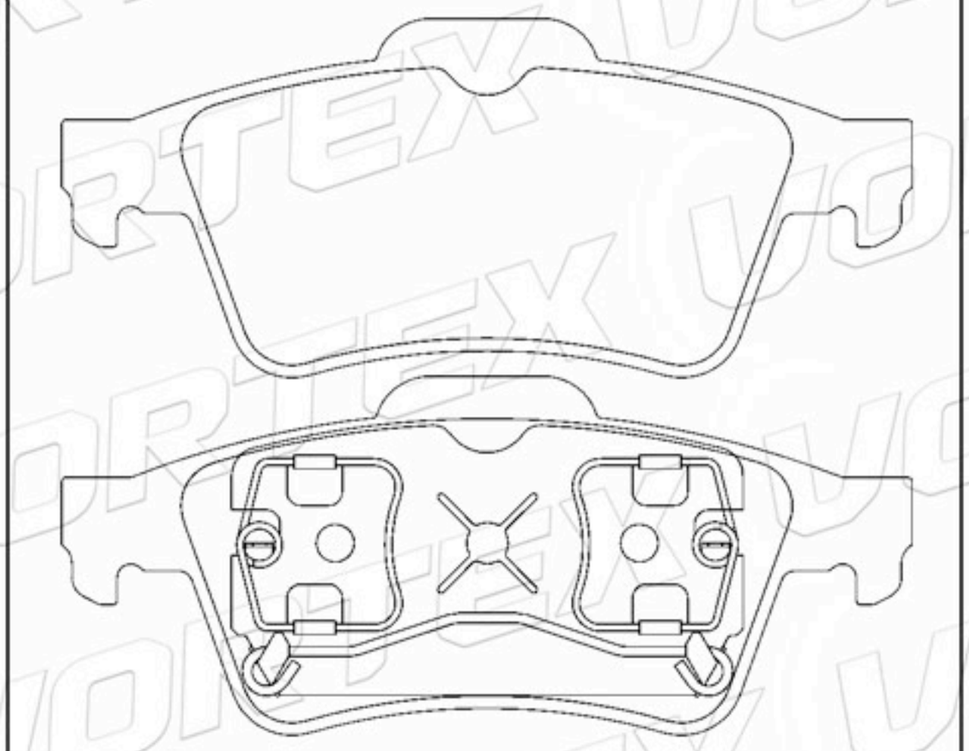

D1642-8869	131.2	56.0	17.0	2A- 1B-1C	MAZDA

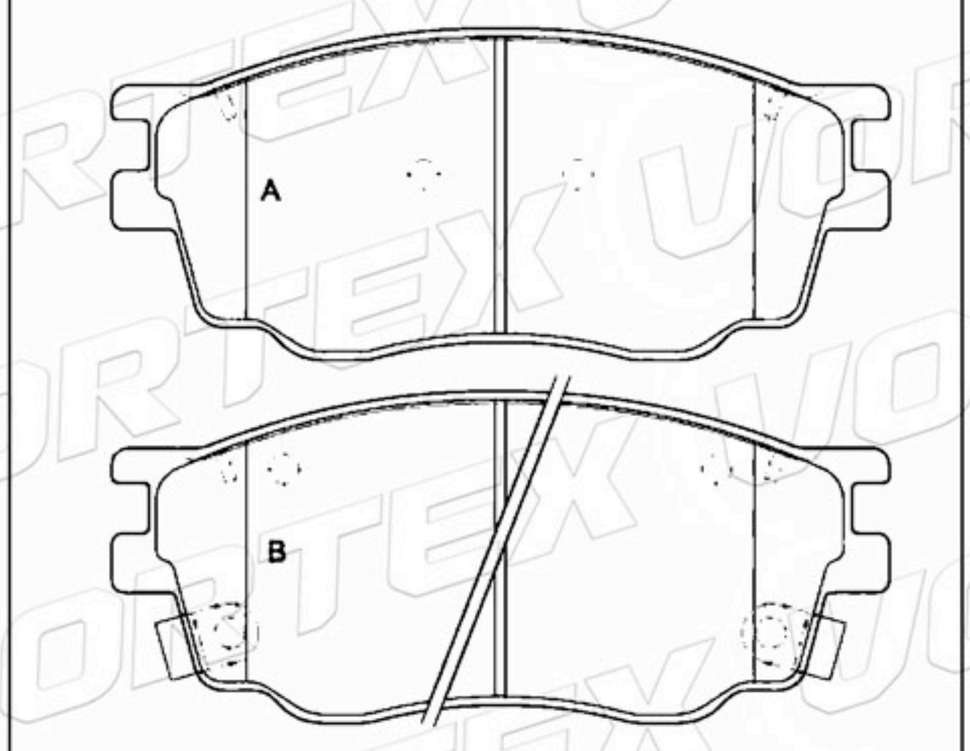

www.vortexautoparts.com
info@vortexautoparts.com
F&F Tower, Oficina 33-A, Calle 50, Ciudad de Panamá

Catálogo de Pastillas de Freno

D1361-8470	155.4 156.4	70.0 76.0	20.0	2A- 1B-1C	OPEL

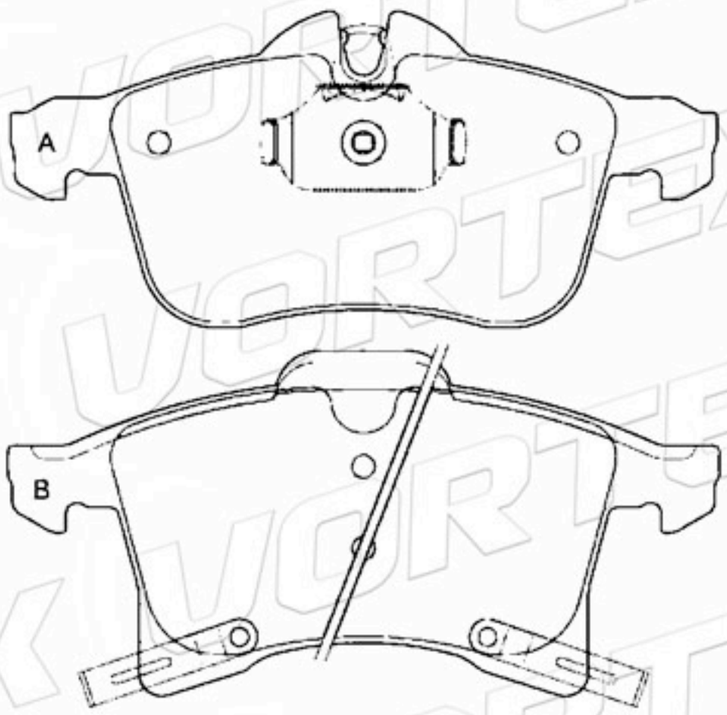

04465-05130	151.0	63.0	19.0	2A- 1B-1C	TOYOTA

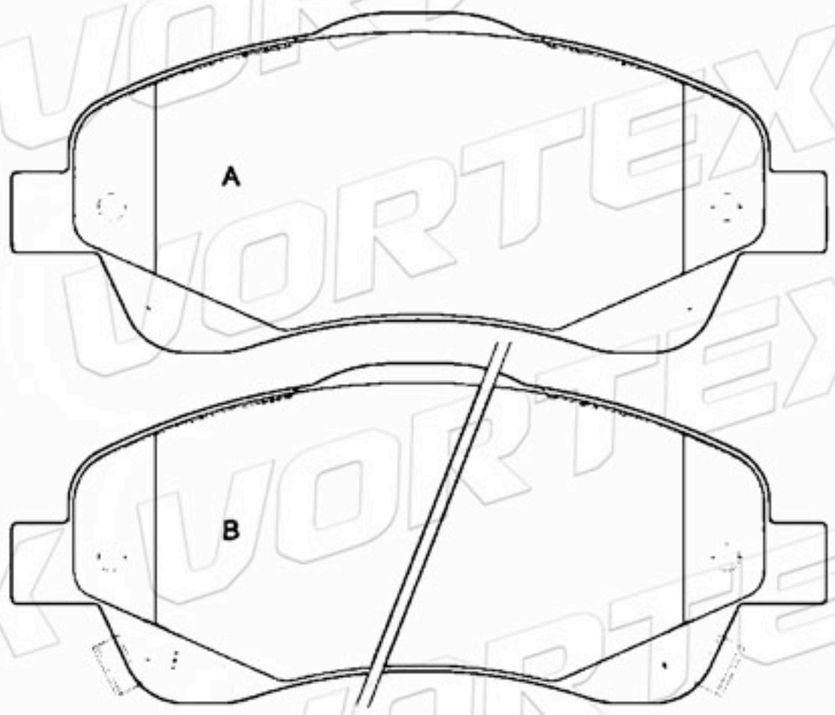

D1151-7821	193.2	79.2	20.8	2A-2B	BMW

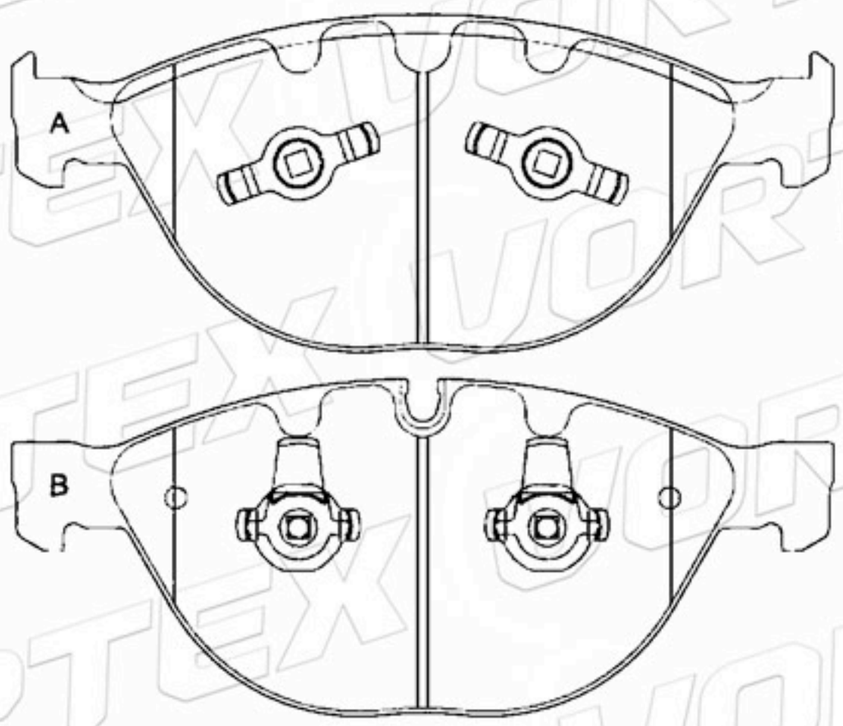

D920-7821	193.2	79.2	20.8	2A-2B	BMW

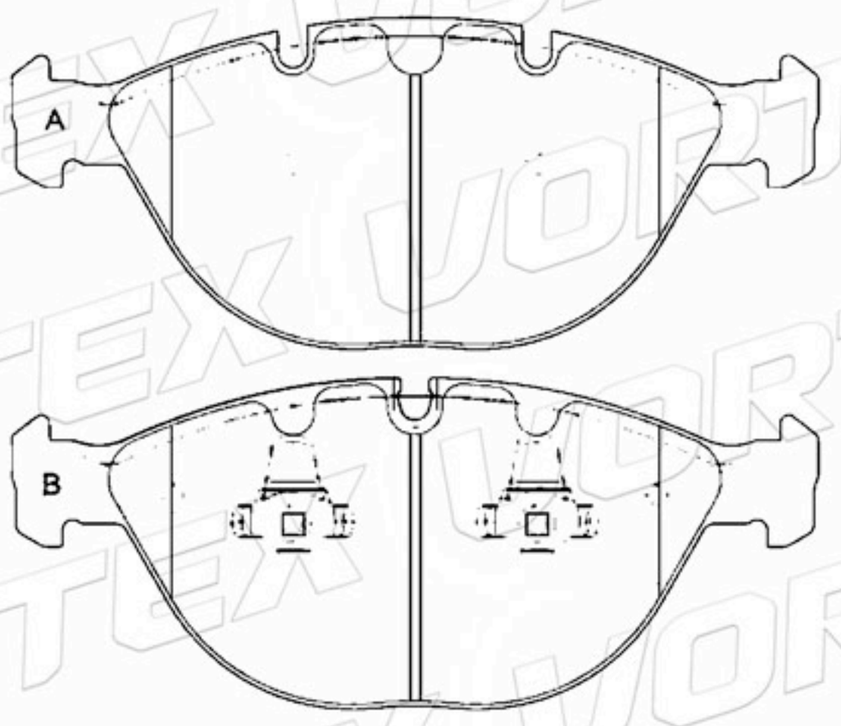

D978-7879	112.2	73.2	16.2	4	PORSCHE VOLKSWAGEN

D1007-7911	190.2	99.5	16.6	4	VOLKSWAGEN

www.vortexautoparts.com
info@vortexautoparts.com
F&F Tower, Oficina 33-A, Calle 50, Ciudad de Panamá

ISO-14001
GERMAN TECHNOLOGY

Catálogo de Pastillas de Freno

D977-7878	190.2	106.0	16.6	4	PORSCHE VOLKSWAGEN

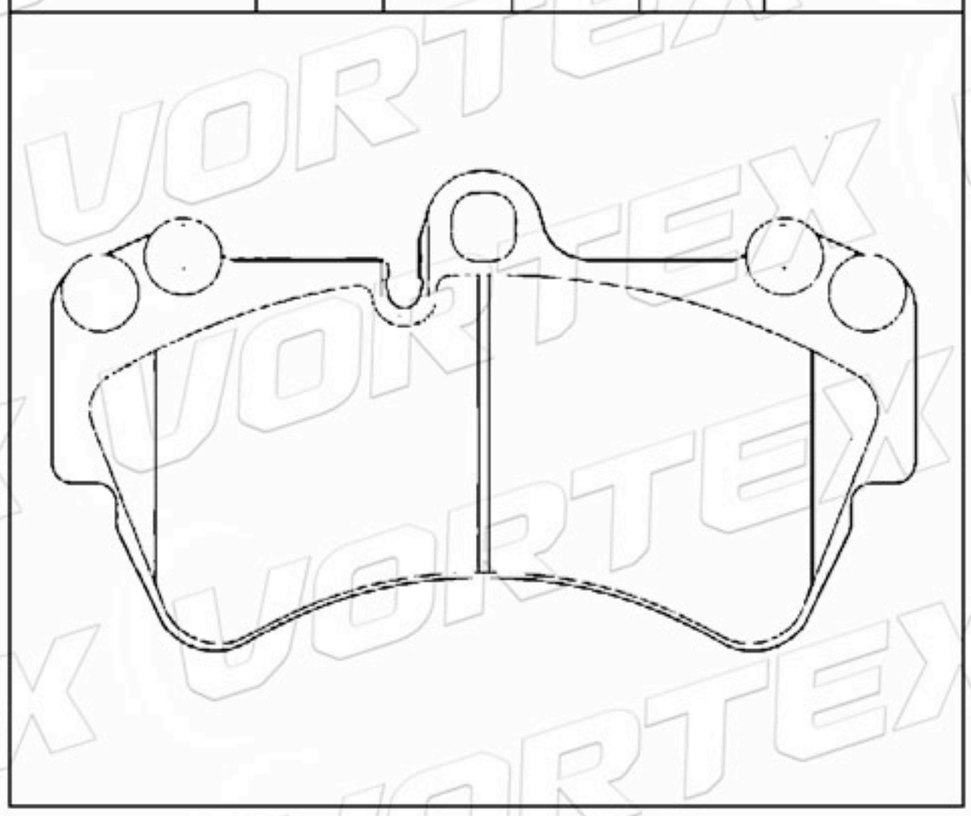

D1994-9224	164.8	61.9	20.6	4	MERCEDES

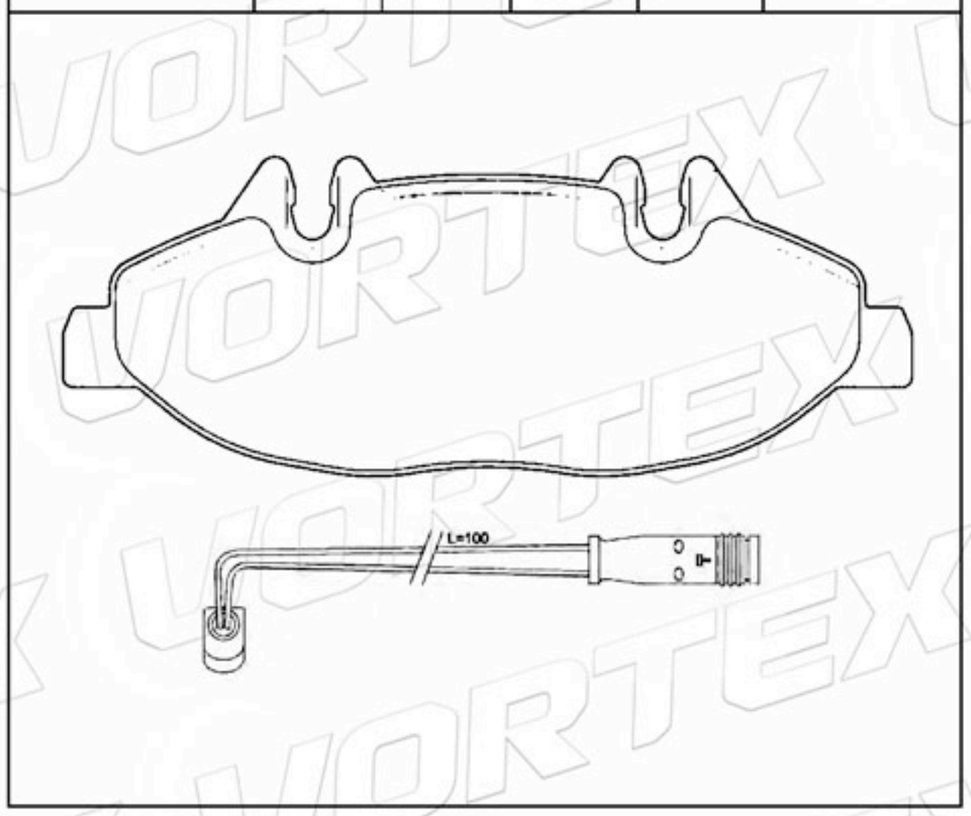

D1615-8828	101.8	50.4	18.5	4	MERCEDES

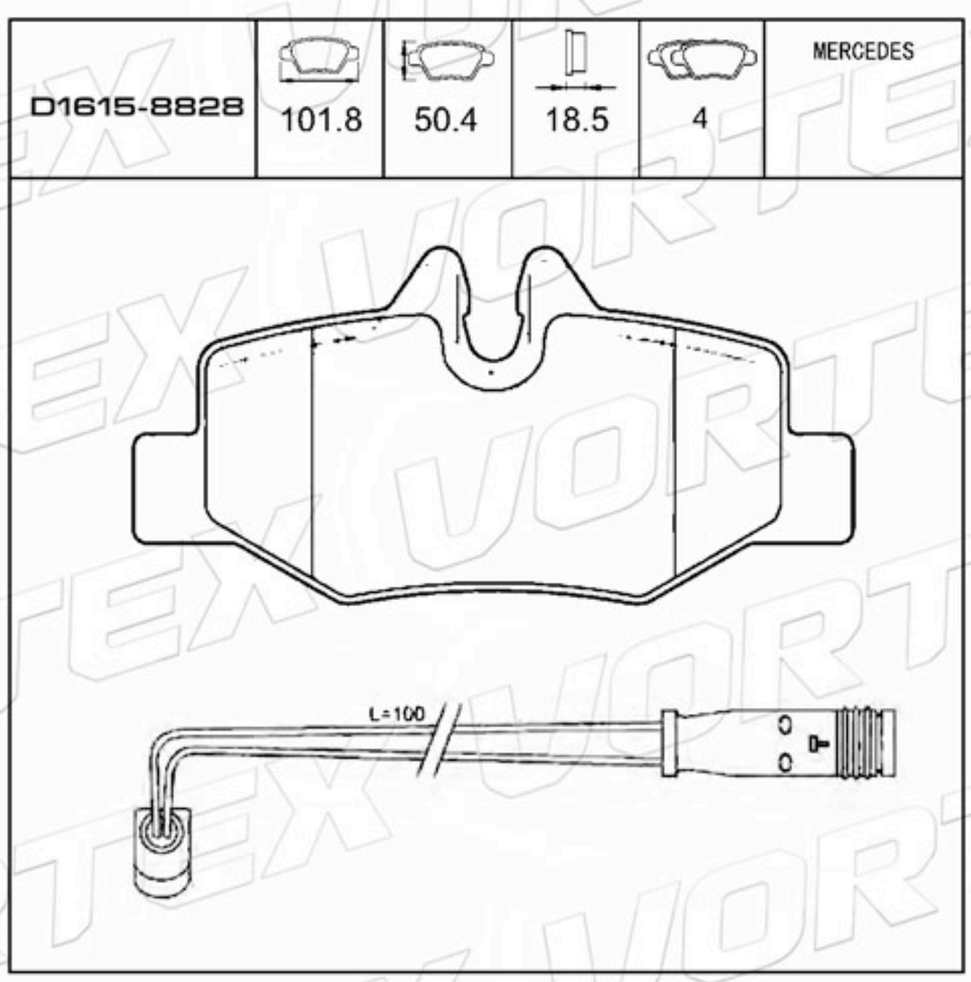

34216753850	123.1 122.0	59.2 58.2	17.3	2A-2B	BMW

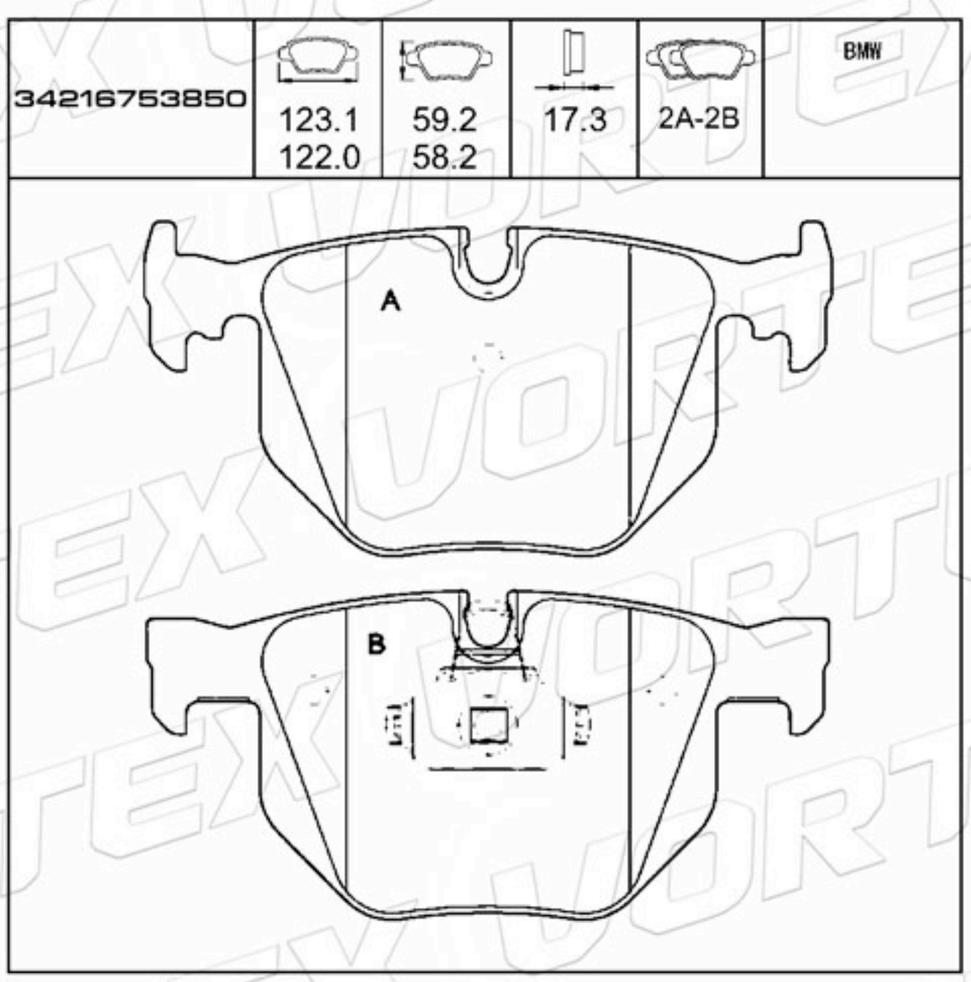

D1107-8212	156.4 155.2	71.4 66.0	20.3	2A-2B	AUDI VOLKSWAGEN

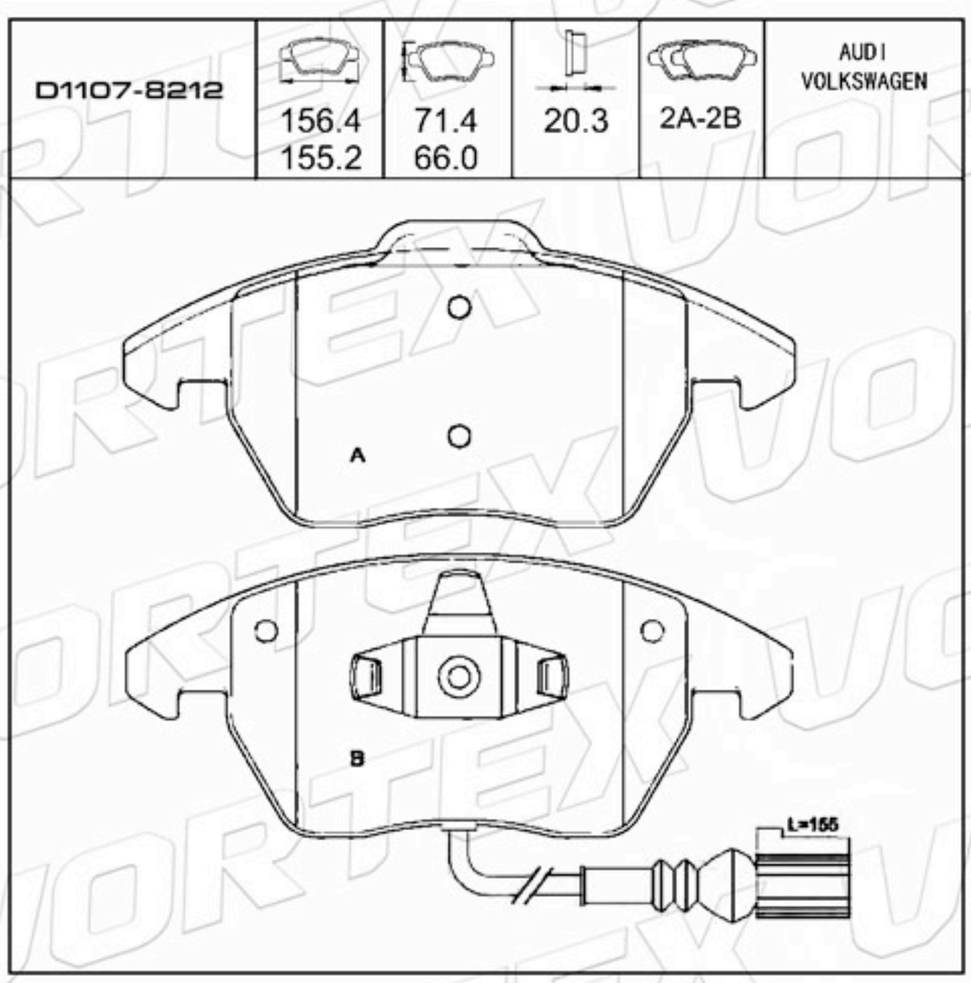

D1319-8212	156.4 155.2	71.4 66.0	20.3	2A- 1B-1C	AUDI VOLKSWAGEN

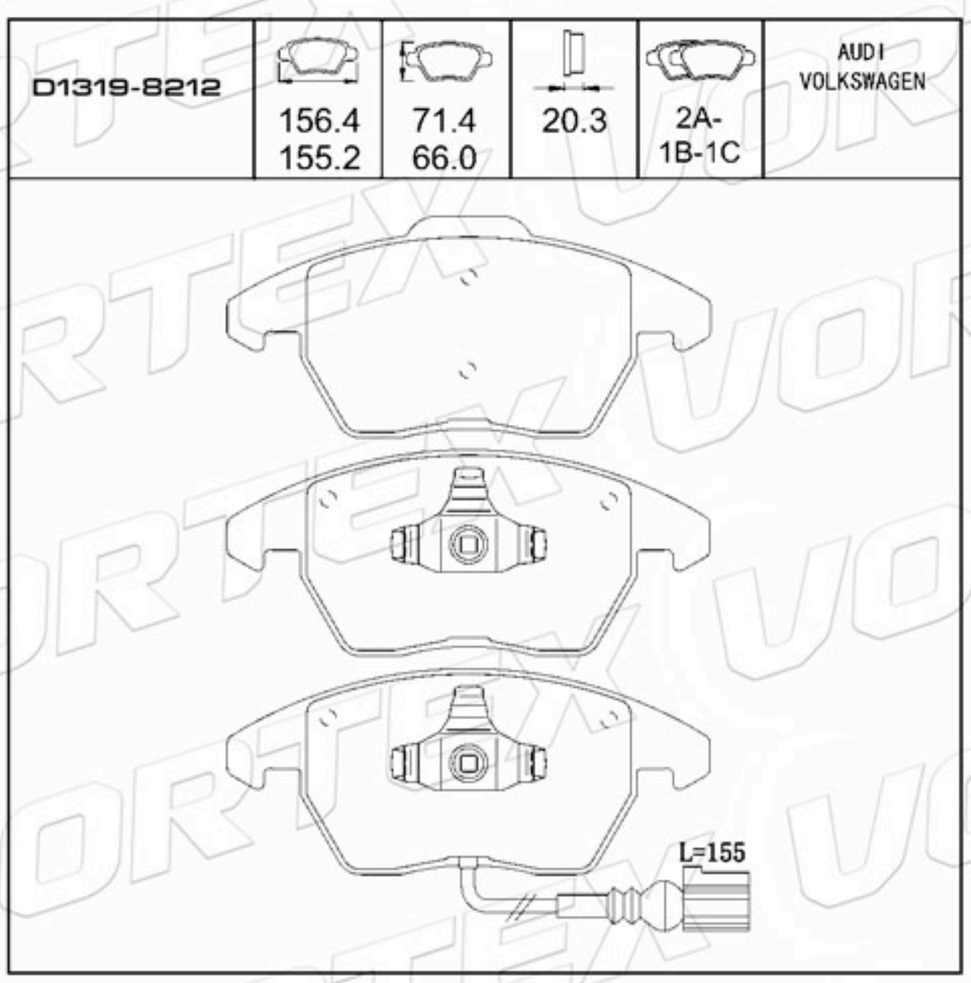

www.vortexautoparts.com
info@vortexautoparts.com
F&F Tower, Oficina 33-A, Calle 50, Ciudad de Panamá

QS 9000 TÜV CERTIFIED ISO-9001 ISO-14001
SGS
GERMAN TECHNOLOGY

Catálogo de Pastillas de Freno

SFP000170	113.6	59.2 58.2	16.1	4	ROVER

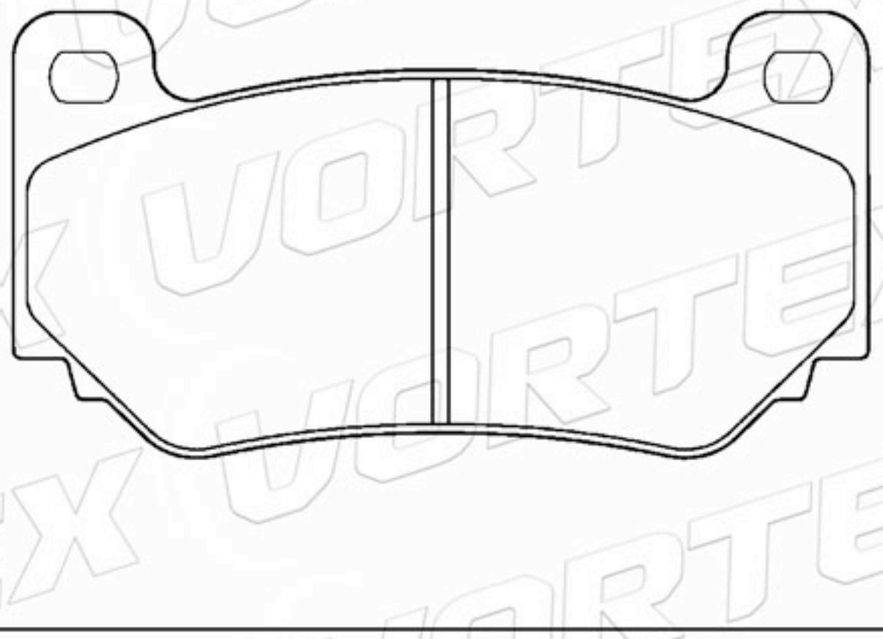

D1261-8379	118.2	47.0	14.8	2A- 1B-1C	KIA

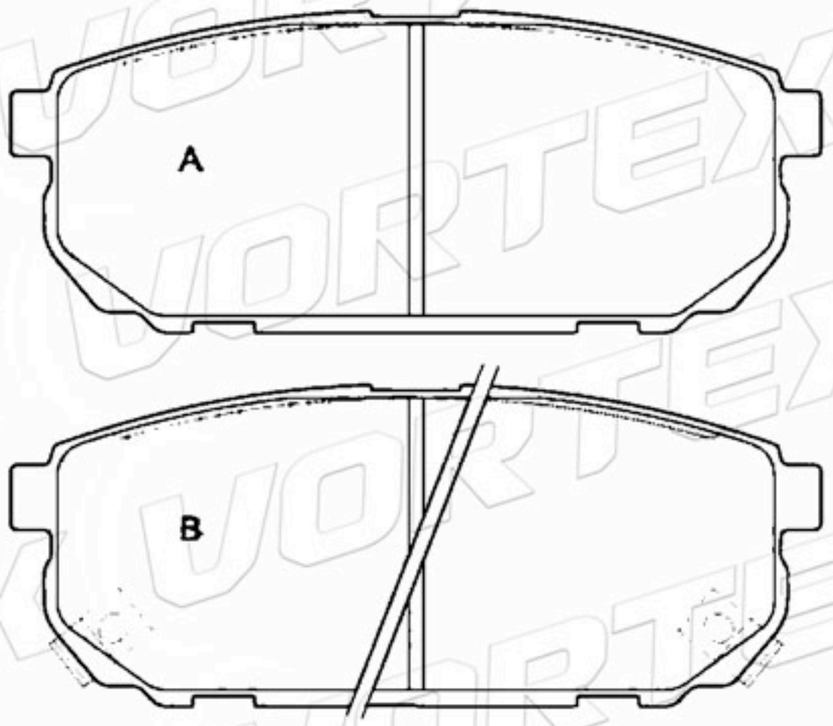

D1037-7940	105.9 85.5	35.3 39.9	15.5	1A-1B -2C	MITSUBISHI

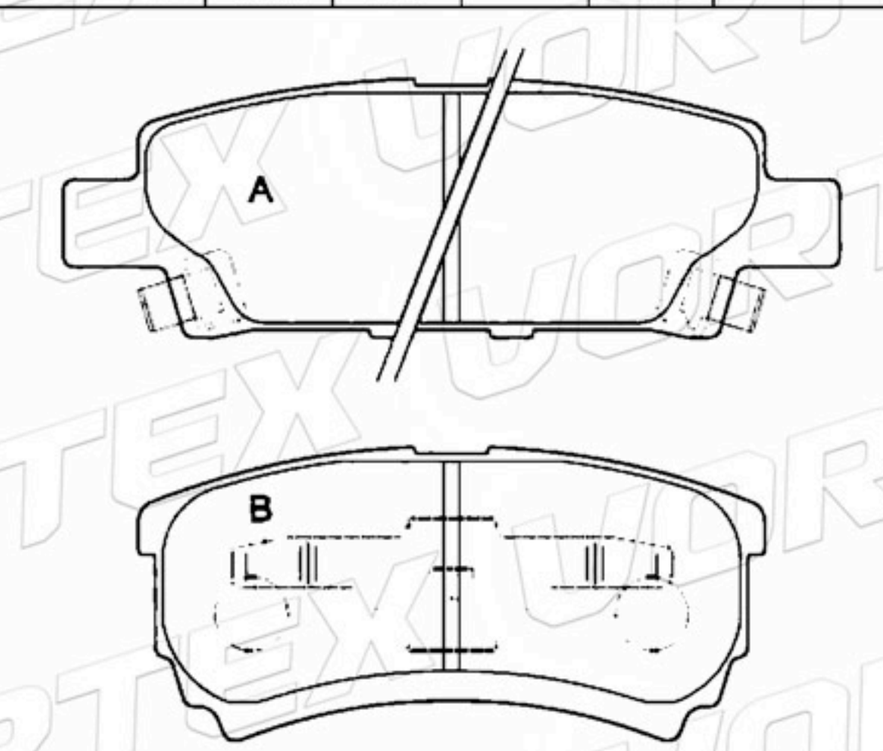

D2334-9569	87.0	46.0	16.0	2A-2B	TOYOTA

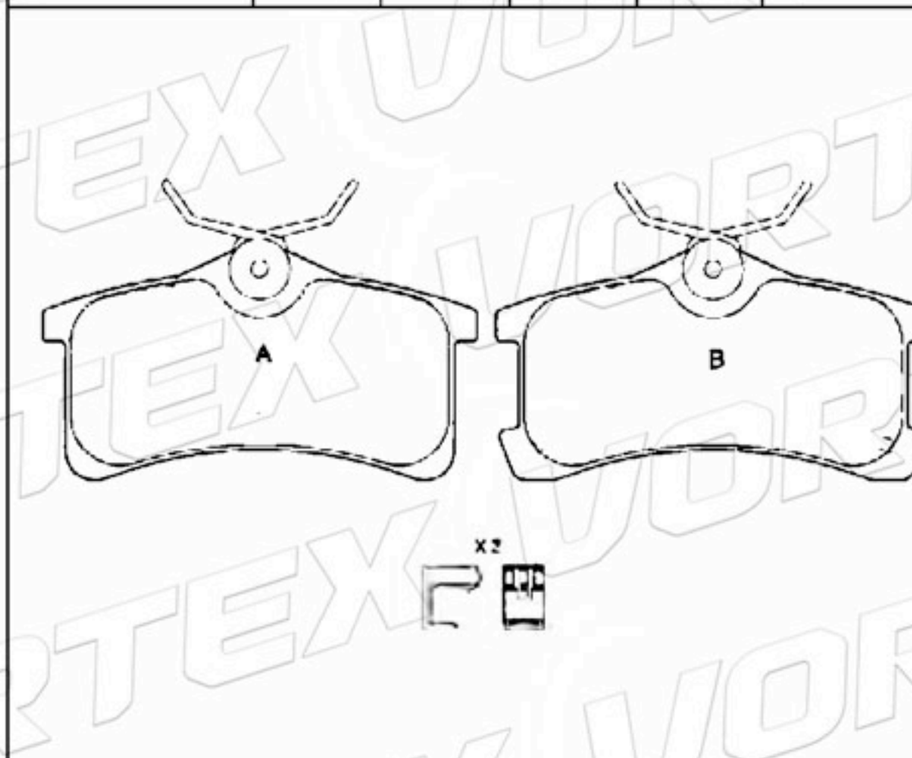

D1061-7967	154.8 155.2	63.6	20.0	2A-2B	BMW

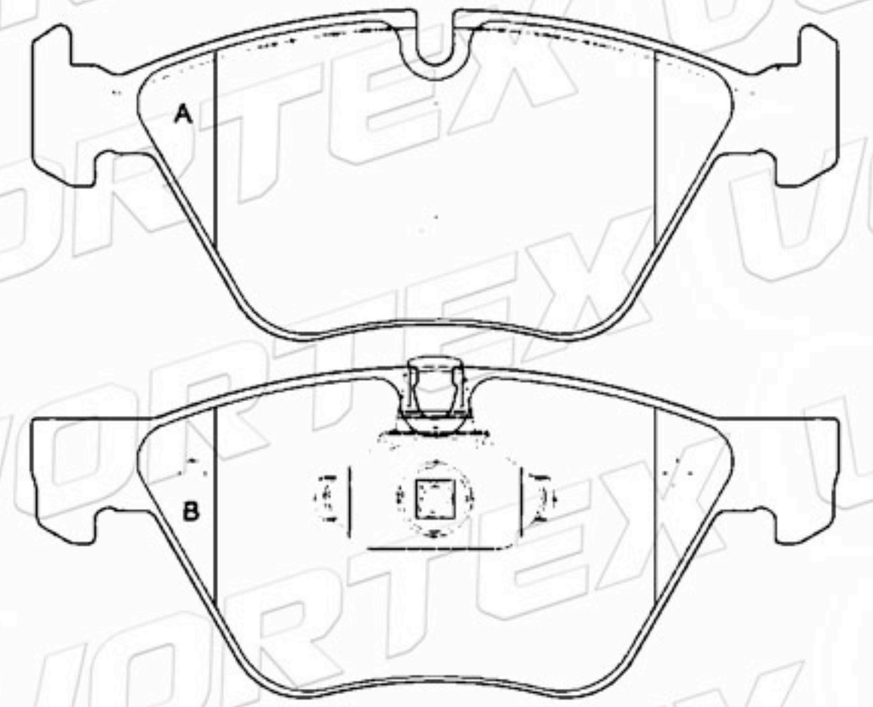

D1257-8376	156.4 155.2	77.5 73.0	20.0	2A-2B	OPEL SAAB

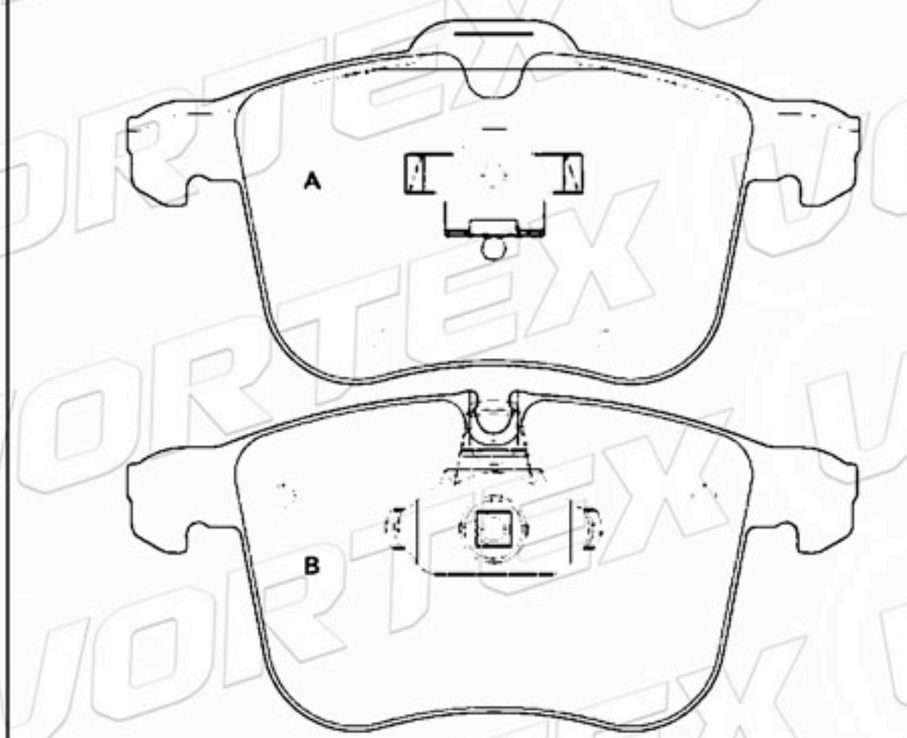

www.vortexautoparts.com
info@vortexautoparts.com
F&F Tower, Oficina 33-A, Calle 50, Ciudad de Panamá

QS 9000 TÜV ISO-9001 ISO-14001
SGS
GERMAN TECHNOLOGY

Catálogo de Pastillas de Freno

D980-7883	123.1	61.8 63.6	19.0	2A-2B	VOLVO

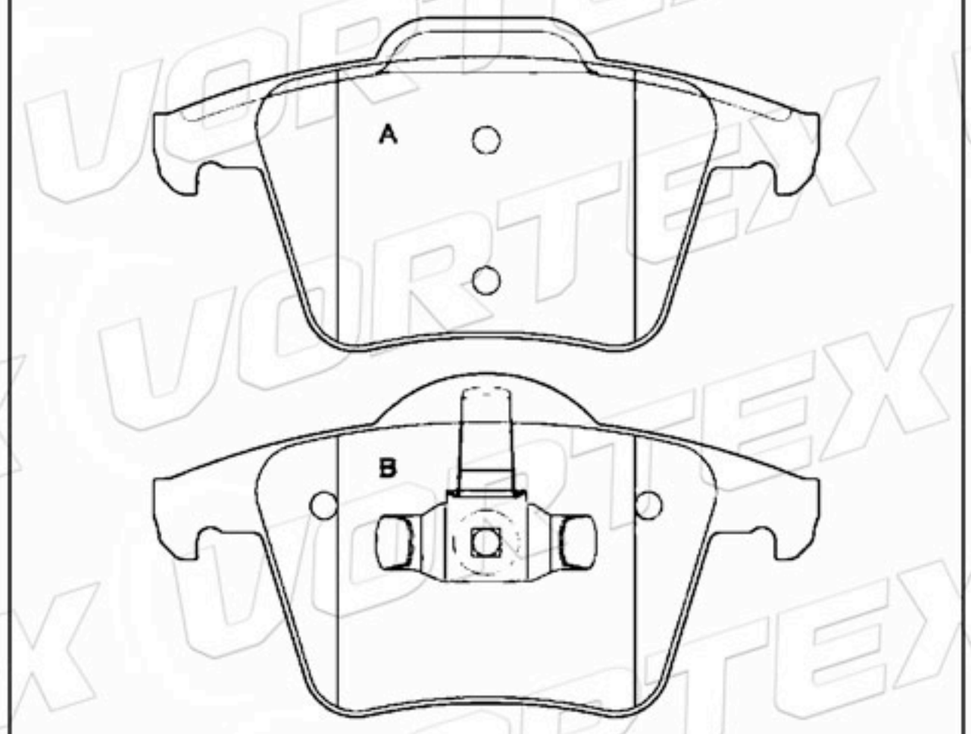

D1269-8385	133.2	48.8	17.8	4	DAEWOO

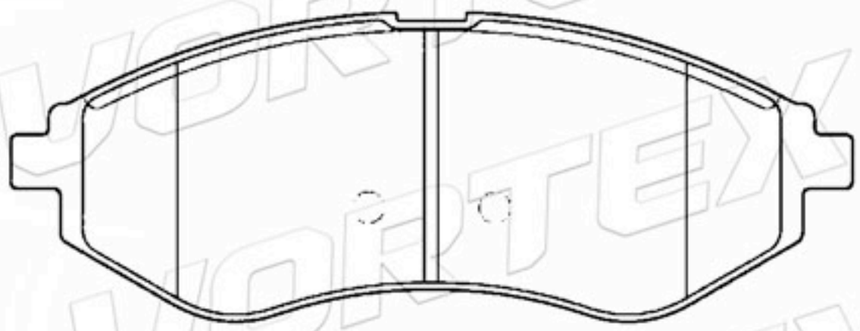

D2067-9299	102.0	45.9	16.3	2A- 1B-1C	TOYOTA

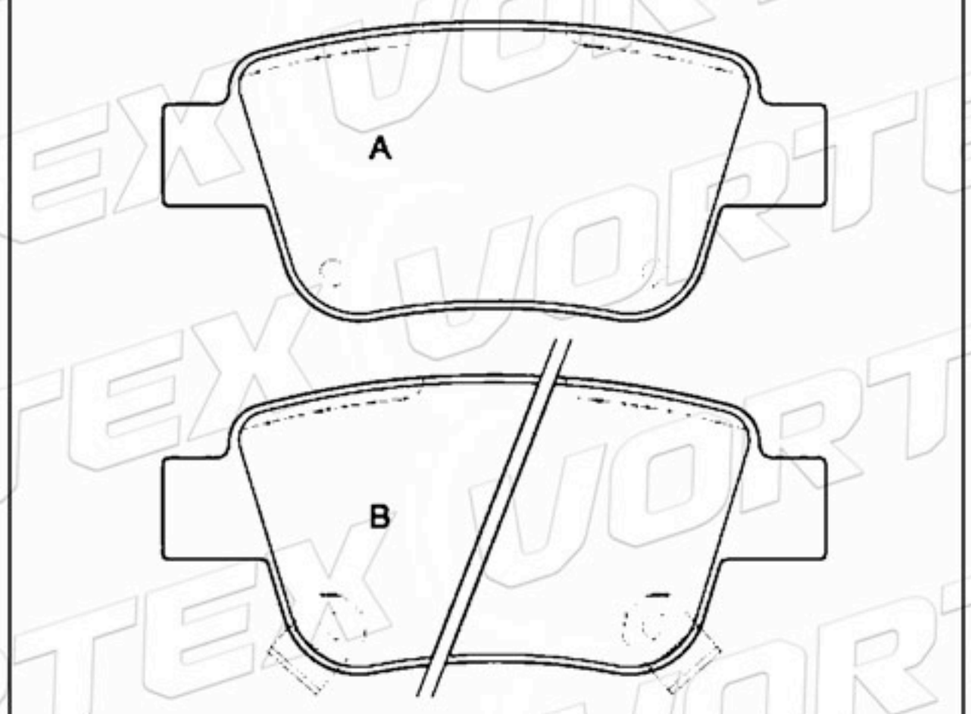

D2014-9245	122.9	54.3	18.3	4	RENAULT



D1029-7934	97.1	74.4	16.5	3A-3B 1C-1D	AUDI VOLKSWAGEN

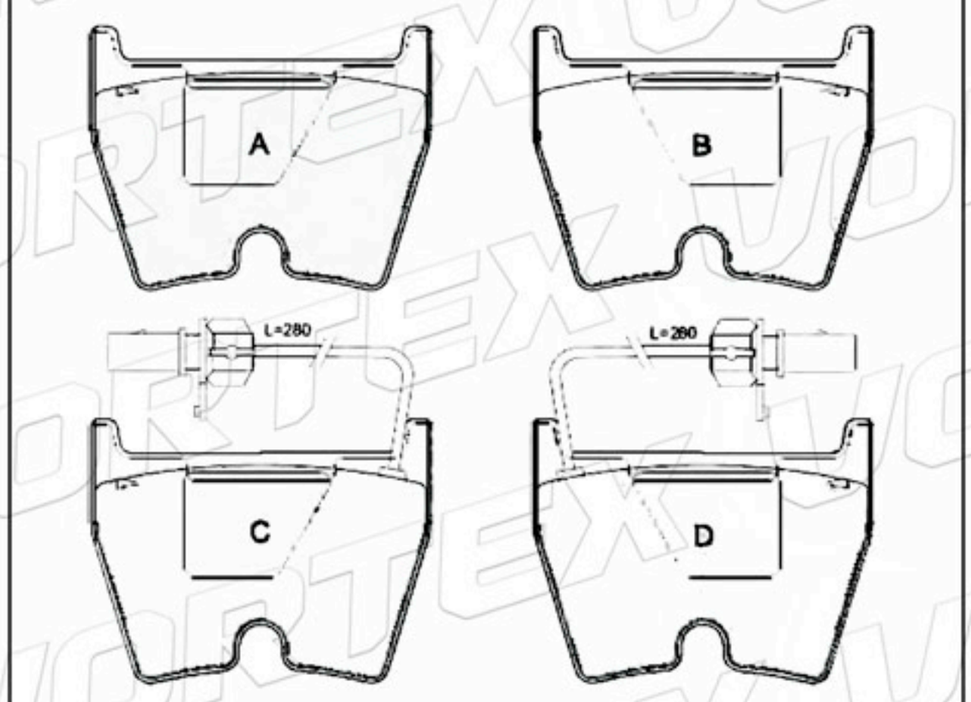

D919-7280	140.7	67.9	17.2	2A-2B	BENTLEY BMW

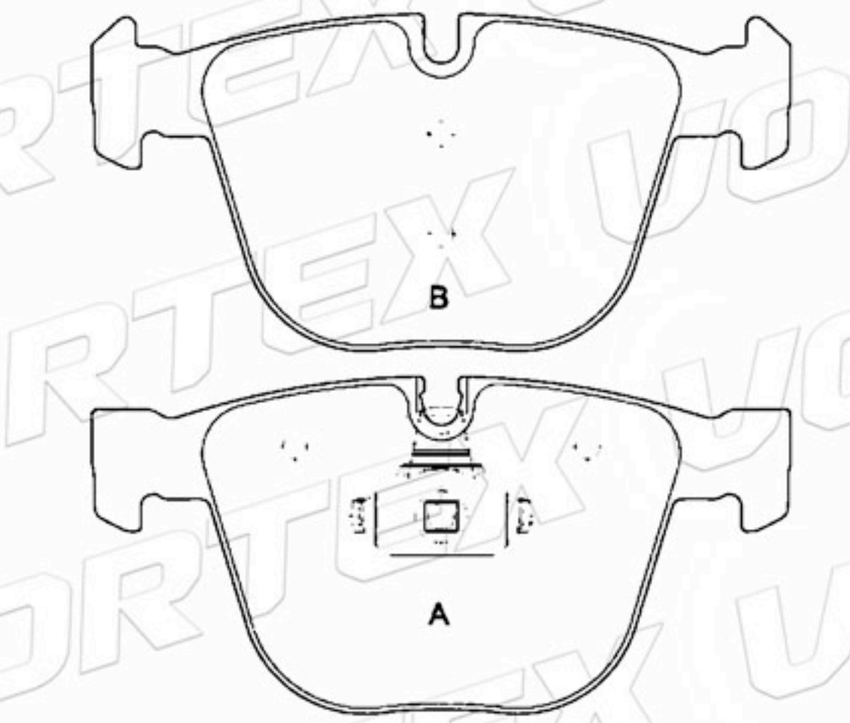

www.vortexautoparts.com
info@vortexautoparts.com
F&F Tower, Oficina 33-A, Calle 50, Ciudad de Panamá

Catálogo de Pastillas de Freno

58101-3ED02	155.0	60.0	17.0	2A-1B-1C	KIA

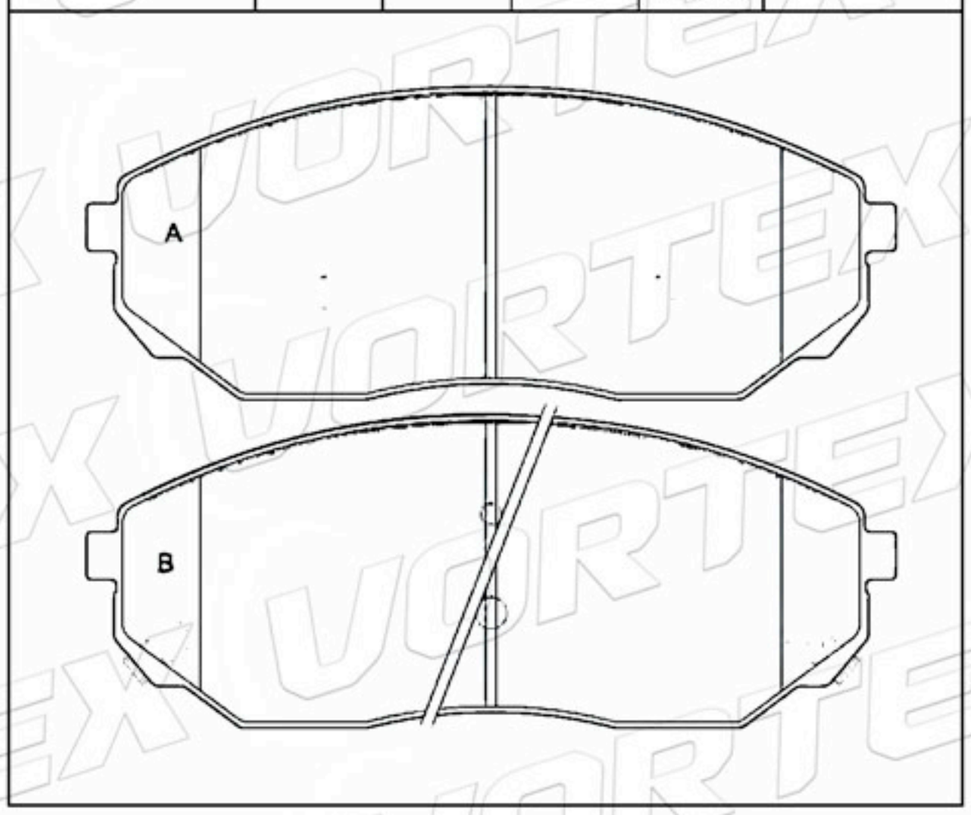

D914-7795	141.5	56.3	16.9	2A-1B-1C	HONDA

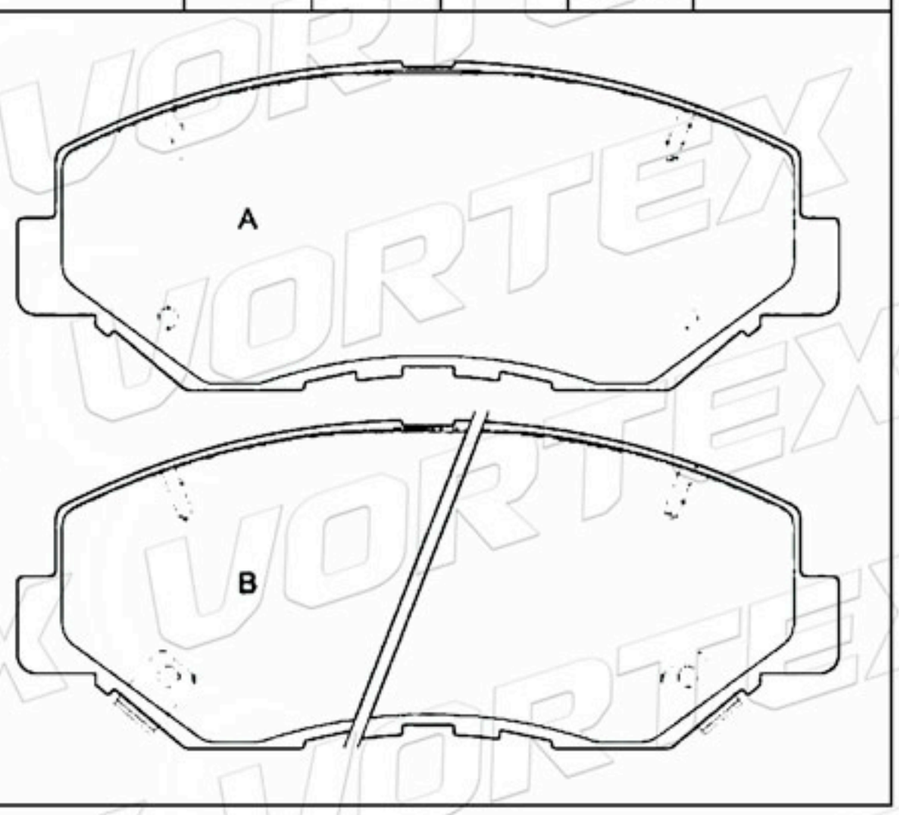

D958-7795	141.5	56.3	16.9	2A-1B-1C	HONDA

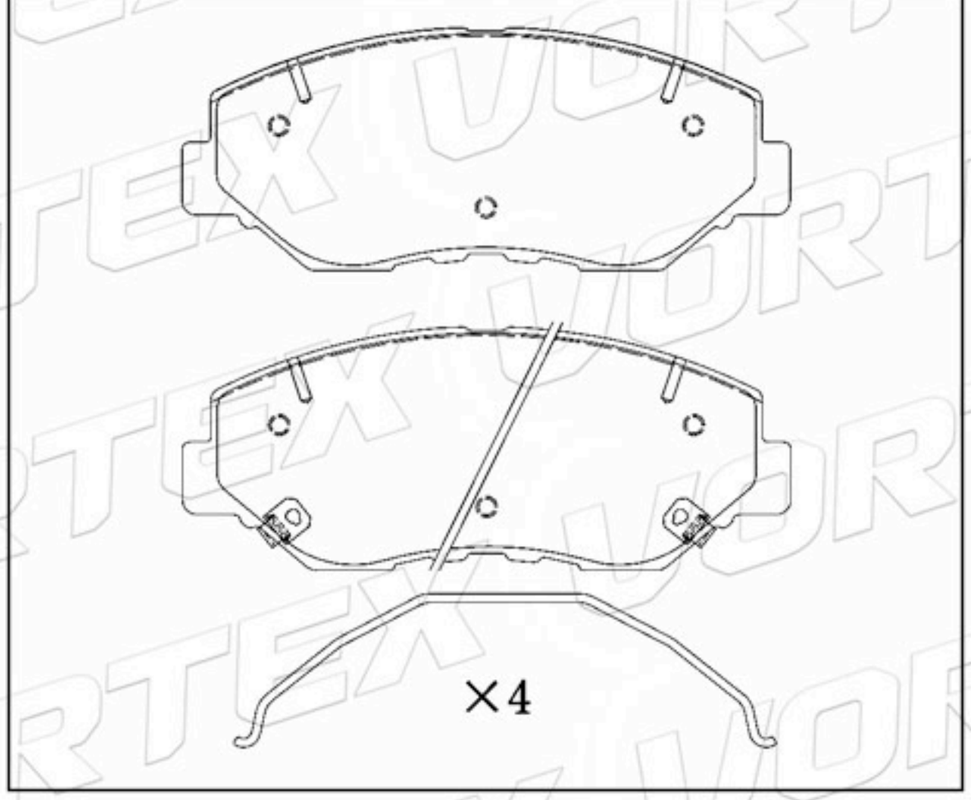

4416981516	76.2 63.5	85.7 77.7	18.5	4A-2B-2C	AUDI

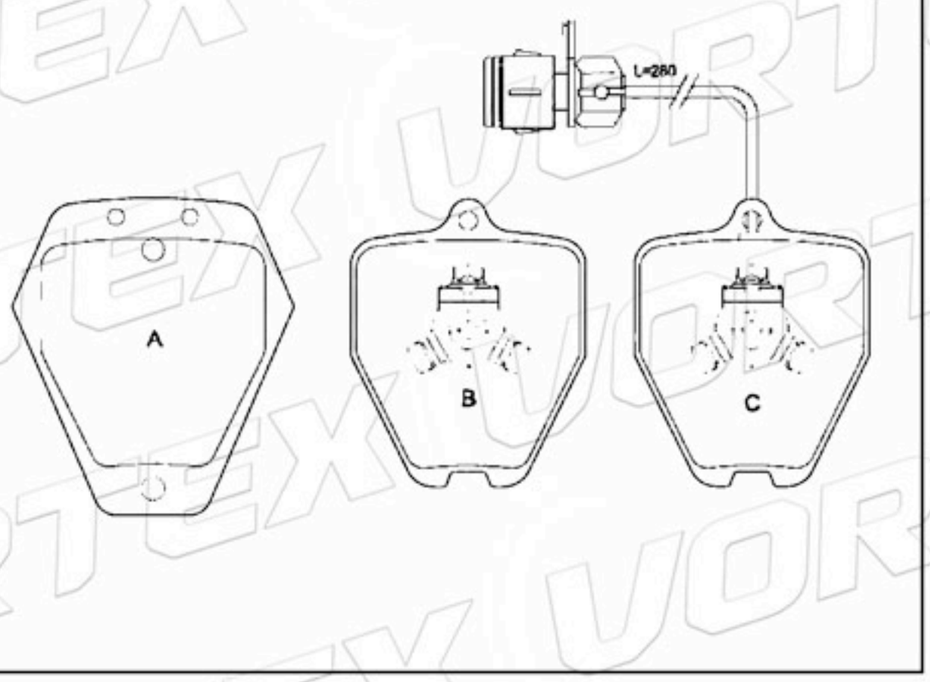

D1360-8469	76.2 63.5	85.7 77.7	17.0	4A-2B-2C	AUDI

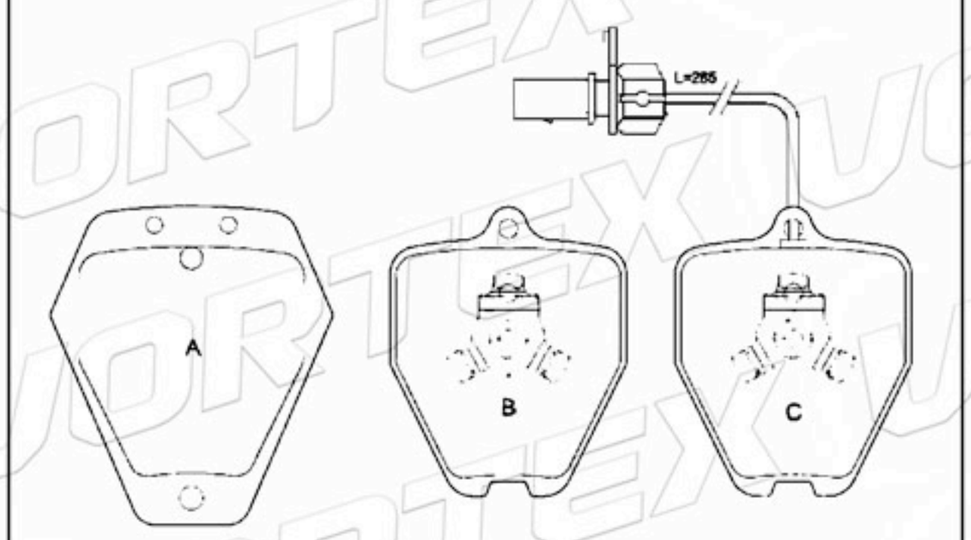

4B0698151C	76.1 63.5	85.7 77.7	17.0 18.5	4A-2B-2C	AUDI

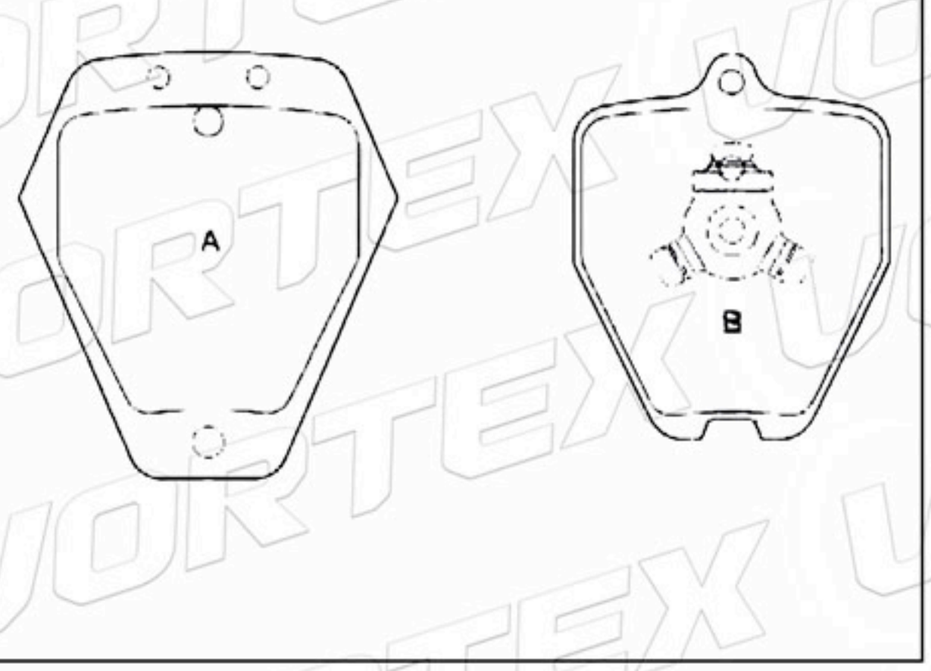

www.vortexautoparts.com
info@vortexautoparts.com
F&F Tower, Oficina 33-A, Calle 50, Ciudad de Panamá

Catálogo de Pastillas de Freno

4B0698151D	77.8 63.5	74.6 75.4	17.5	4A- 2B-2C	AUDI

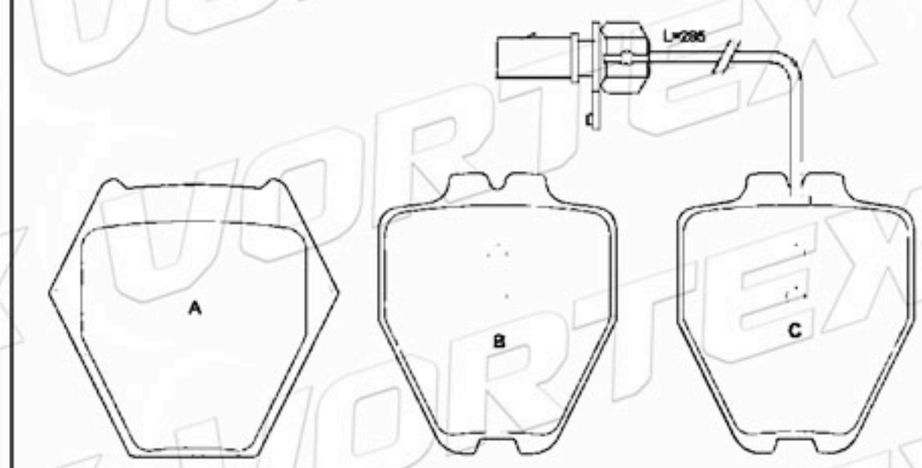

4B0698151L	77.8 63.5	74.6 75.4	17.5	4A- 2B-2C	AUDI

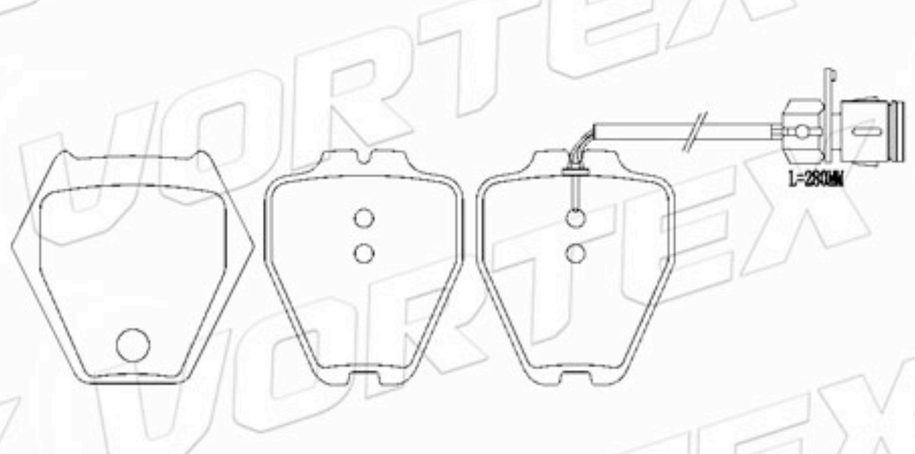

71754804	116.5	55.2	16.5	4	LANCIA

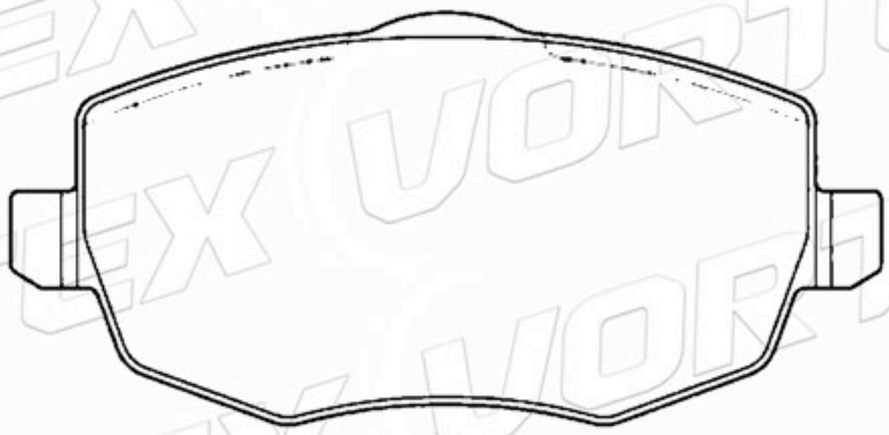

D404-7293	127.4	49.0	14.9	4	HONDA HYUNDAI

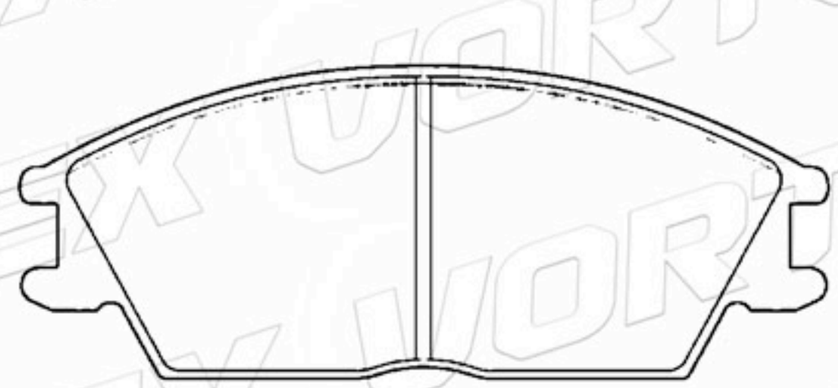

D510-7389	108.4	47.8	16.5	4	NISSAN



D1052-7787	131.2	58.5	17.3	4	TOYOTA



www.vortexautoparts.com
info@vortexautoparts.com
F&F Tower, Oficina 33-A, Calle 50, Ciudad de Panamá

Catálogo de Pastillas de Freno

D923-7824	123.1	59.6	17.0	4	TOYOTA

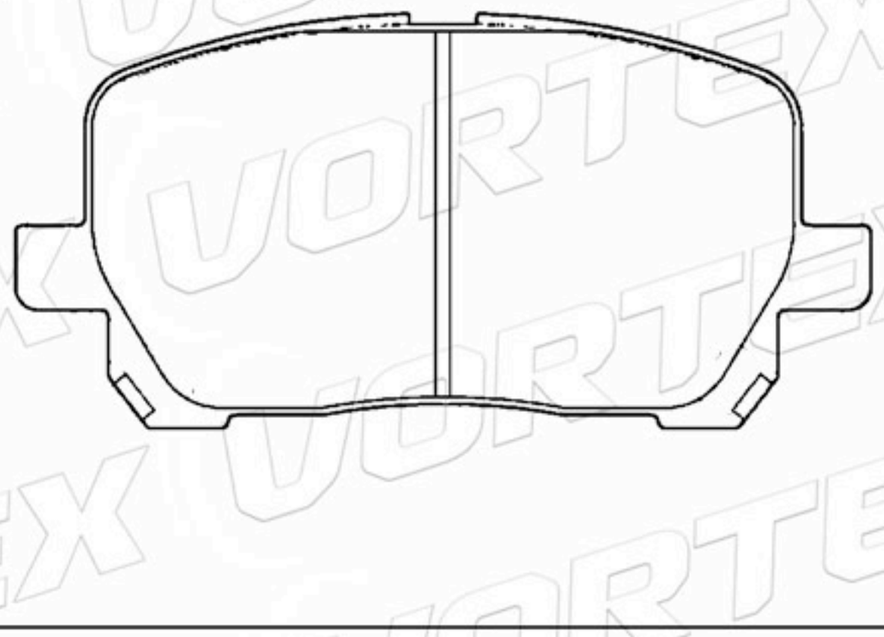

D531-7413	119.4	65.3 74.8	15.0	2A-2B	MITSUBISHI DODGE

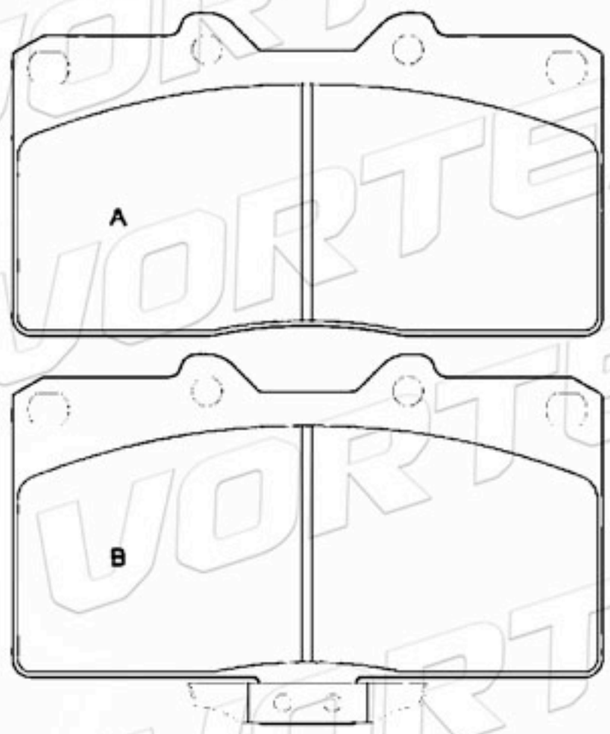

D919-7820	139.7	67.9	16.8	2A-2B	BMW

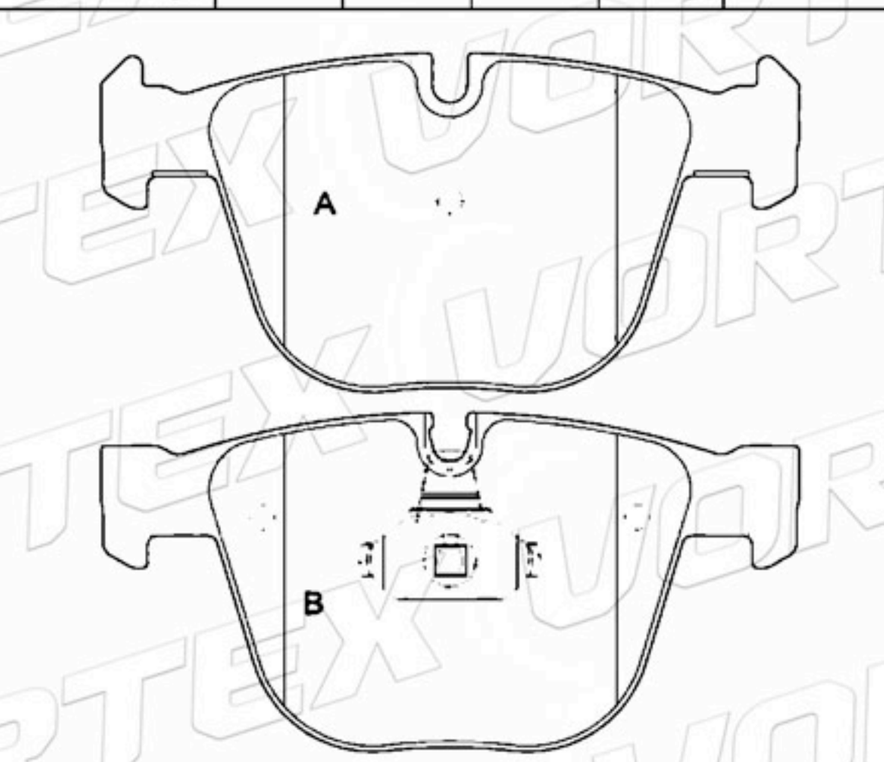

D1108-8213	105.5	56.0	17.0	4	AUDI VOLKSWAGEN

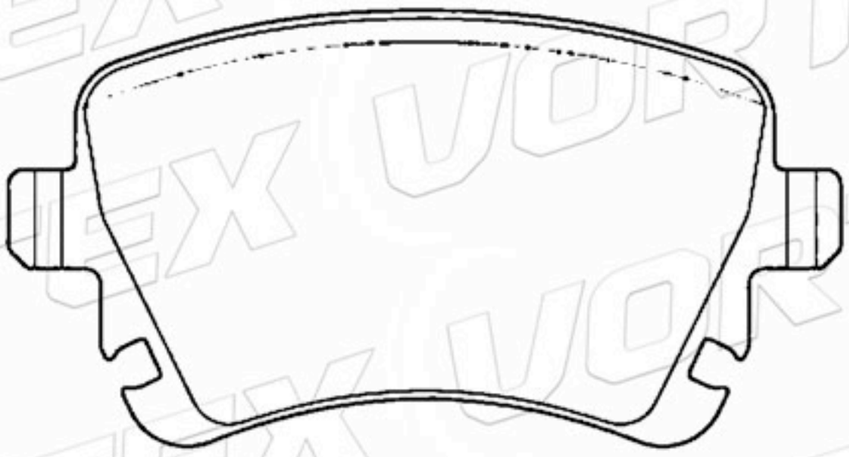

D2015-9246	156.3	52.6	17.5	2A-2B	FIAT

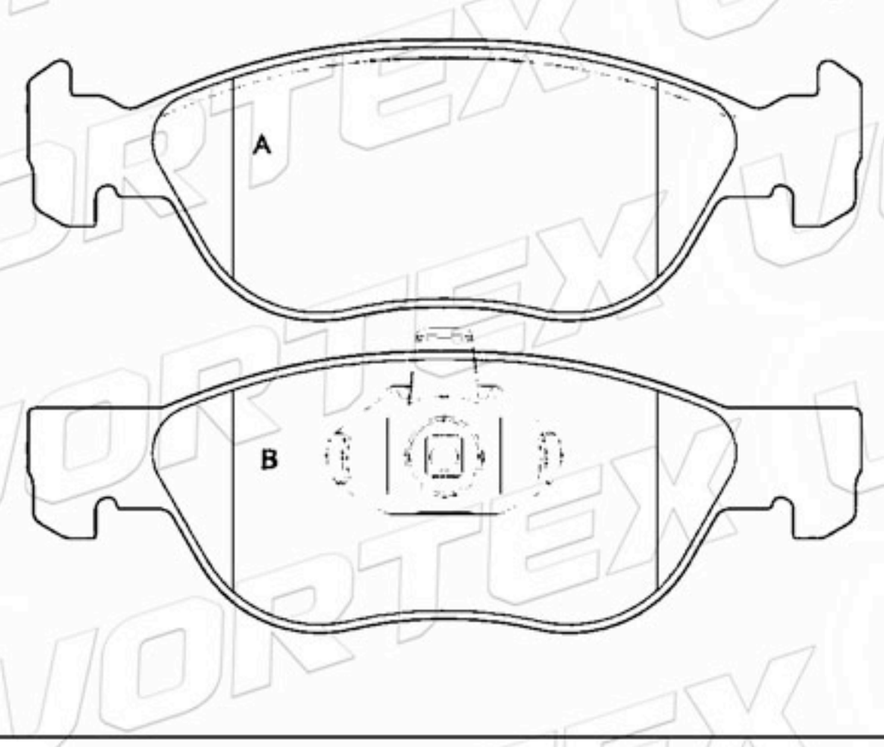

D1214-8334	150.9	56.3	15.5	2A- 1B-1C	MITSUBISHI

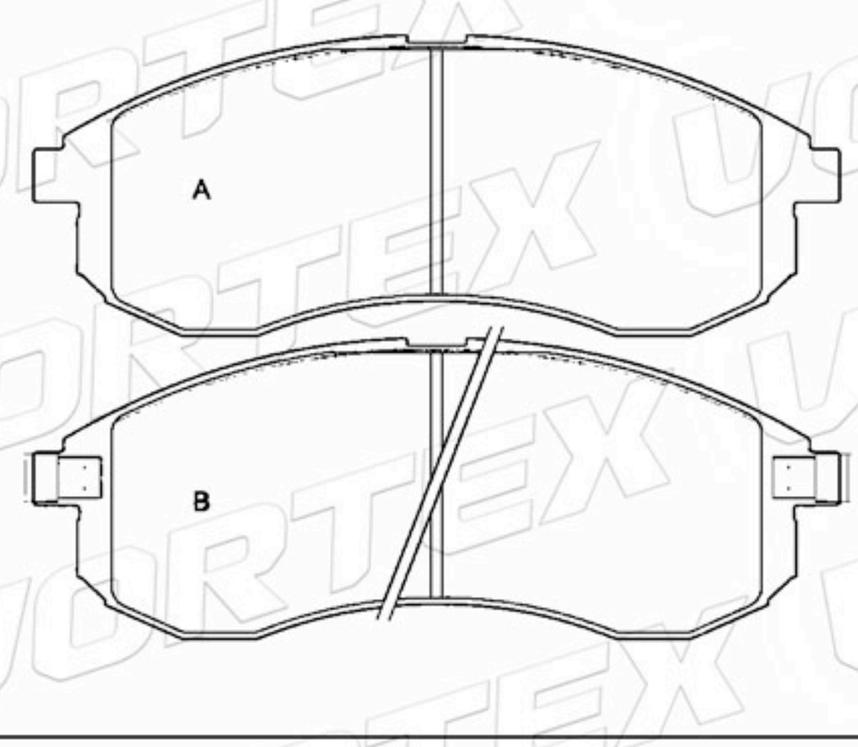

www.vortexautoparts.com
info@vortexautoparts.com
F&F Tower, Oficina 33-A, Calle 50, Ciudad de Panamá

QS 9000 TÜV CERTIFIED ISO-9001 ISO-14001
SGS
GERMAN TECHNOLOGY

Catálogo de Pastillas de Freno

D1044-7947	156.3 155.1	67.0 62.4	18.3	4	FORD MAZDA VOLVO

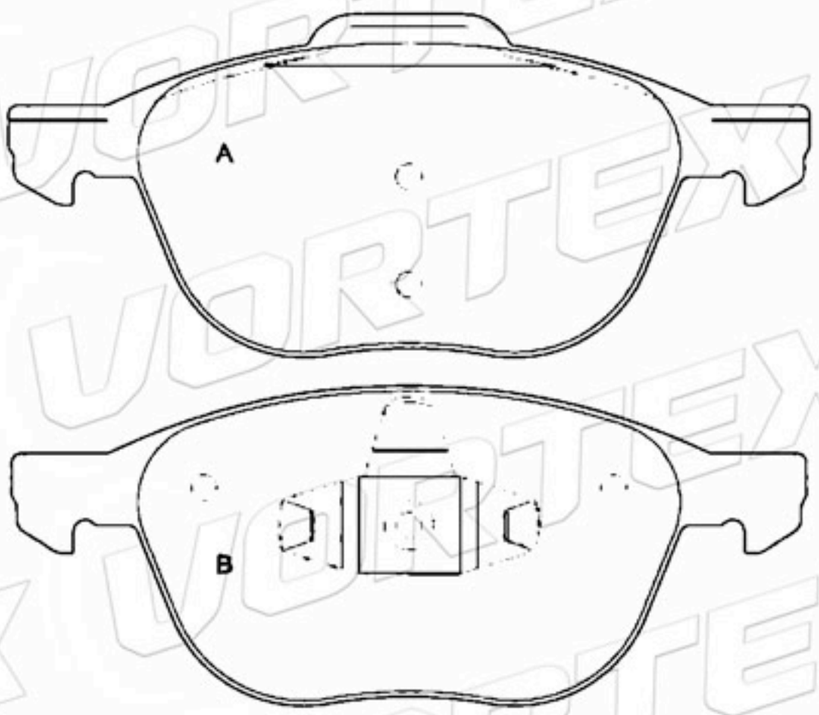

D1174-8287	156.4 155.2	74.9 73.4	18.0	2A-2B	VOLKSWAGEN

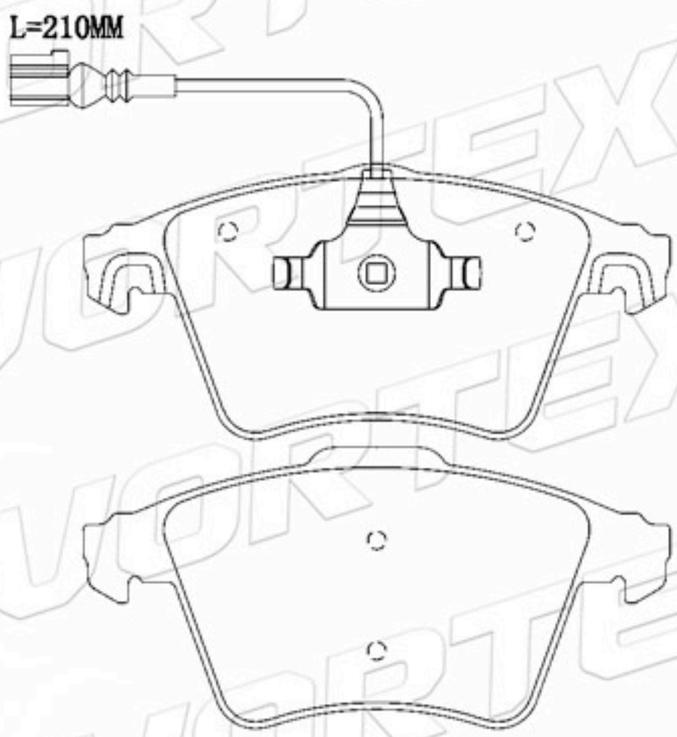

7H0698151A	156.4 155.2	74.9 73.4	18.0	2A- 1B-1C	VOLKSWAGEN

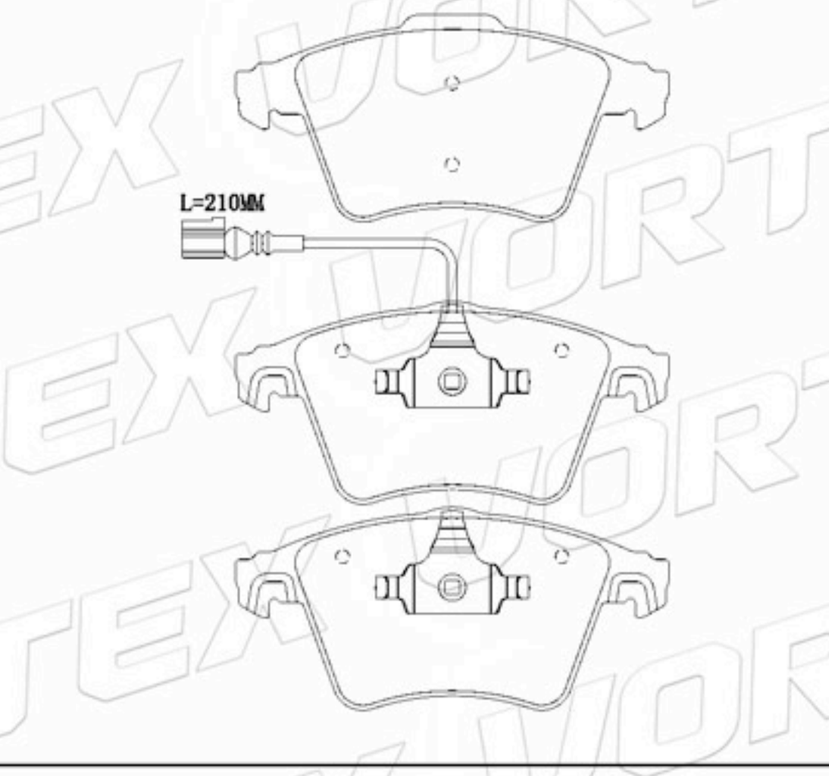

D946-7592	156.3 155.1	64.2	20.0	2A-2B	BMW ROVER MG

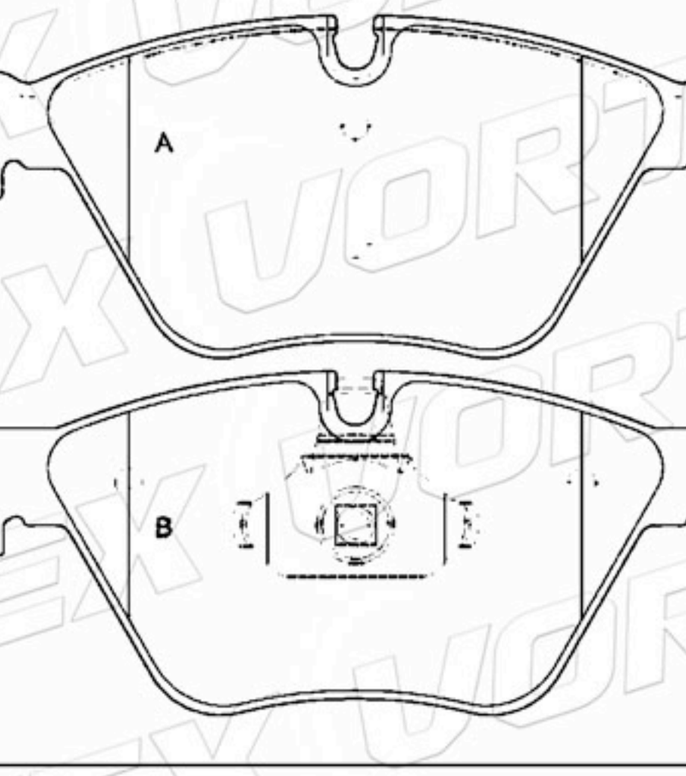

D1359-8468	156.2 155.0	72.9	20.0	2A- 1B-1C	AUDI

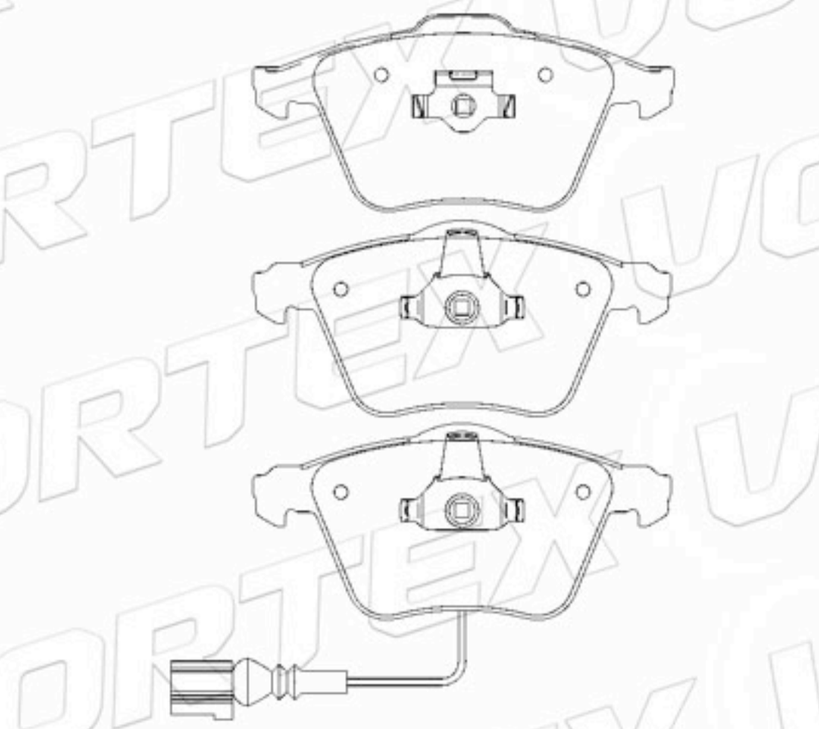

D915-7796	156.2 155.0	72.9	20.0	2A- 1B-1C	AUDI

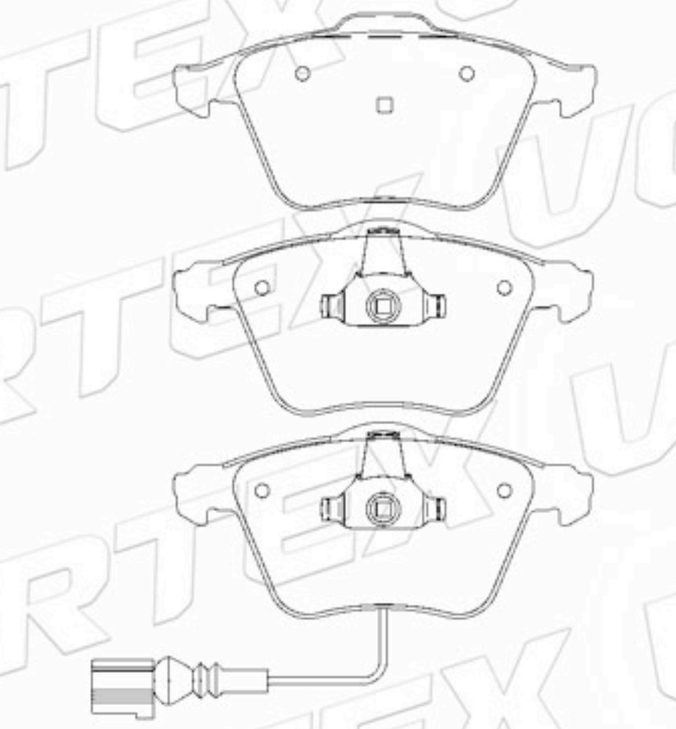

www.vortexautoparts.com
info@vortexautoparts.com
F&F Tower, Oficina 33-A, Calle 50, Ciudad de Panamá

Catálogo de Pastillas de Freno

1K0698151B	156.2 155.0	72.9	20.0	2A-2B	AUDI

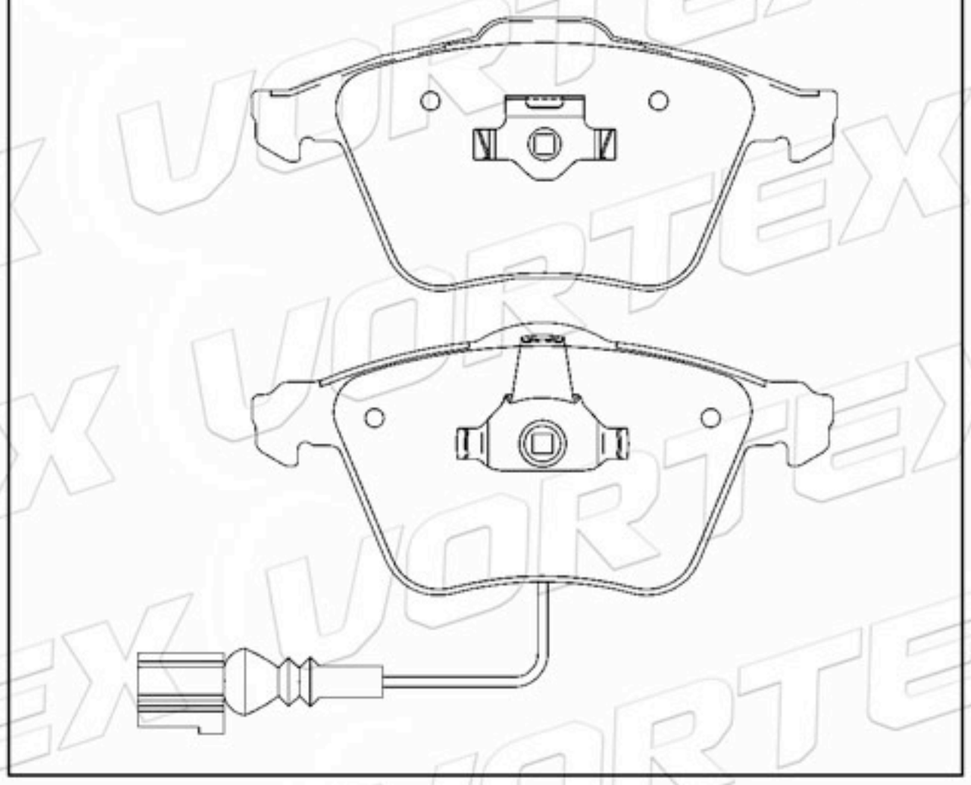

D1024-7928	193.2	72.6	20.3	2A-2B	AUDI

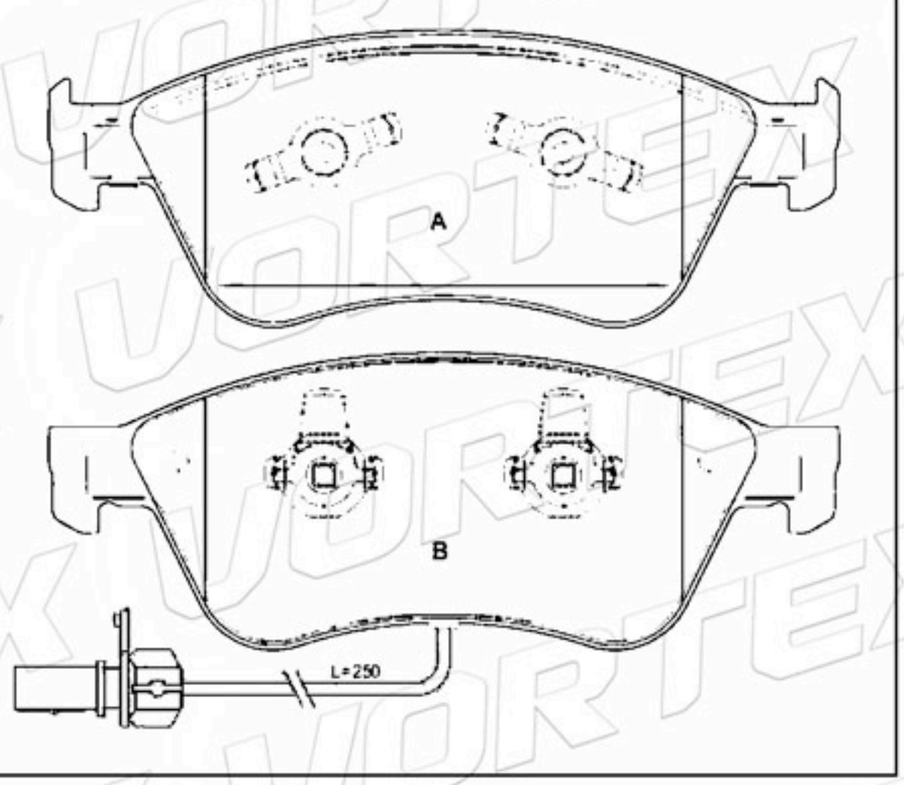

D1142-8253	104.6	47.2	16.4	2A- 1B-1C	HYUNDAI

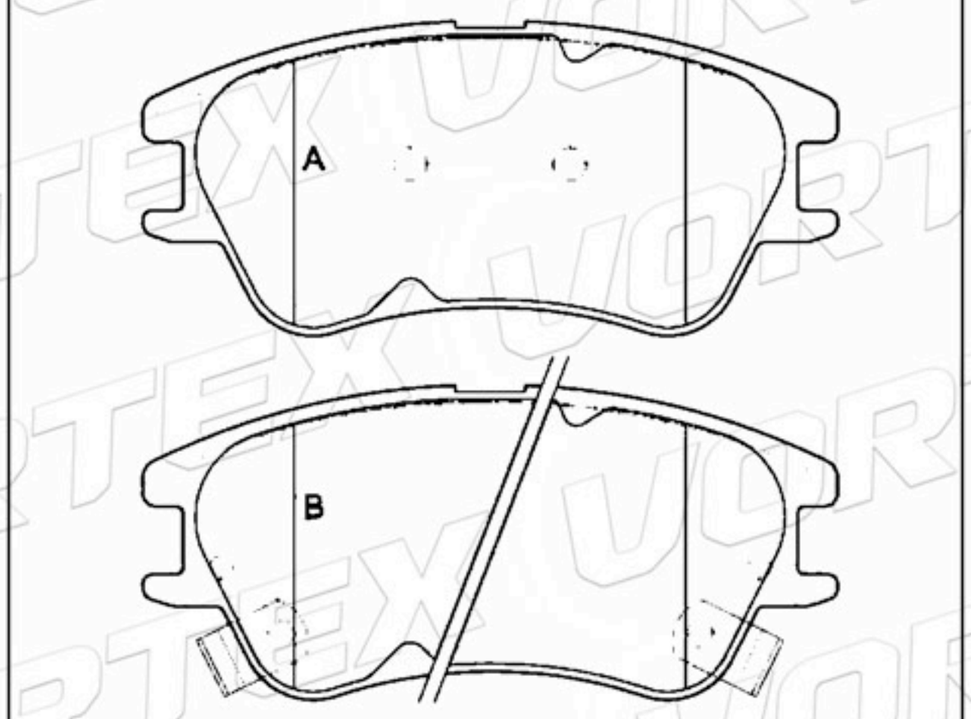

D976-7877	134.2	76.9	17.8	2A- 1B-1C	TOYOTA

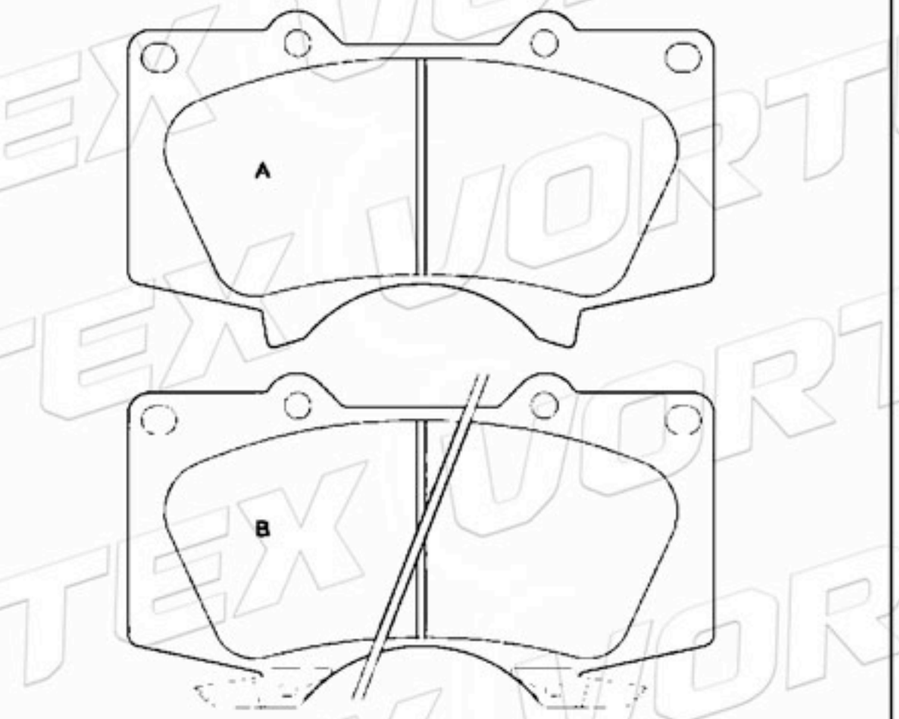

D1018-7921	116.2	58.6	17.5	4	VOLSWAGEN

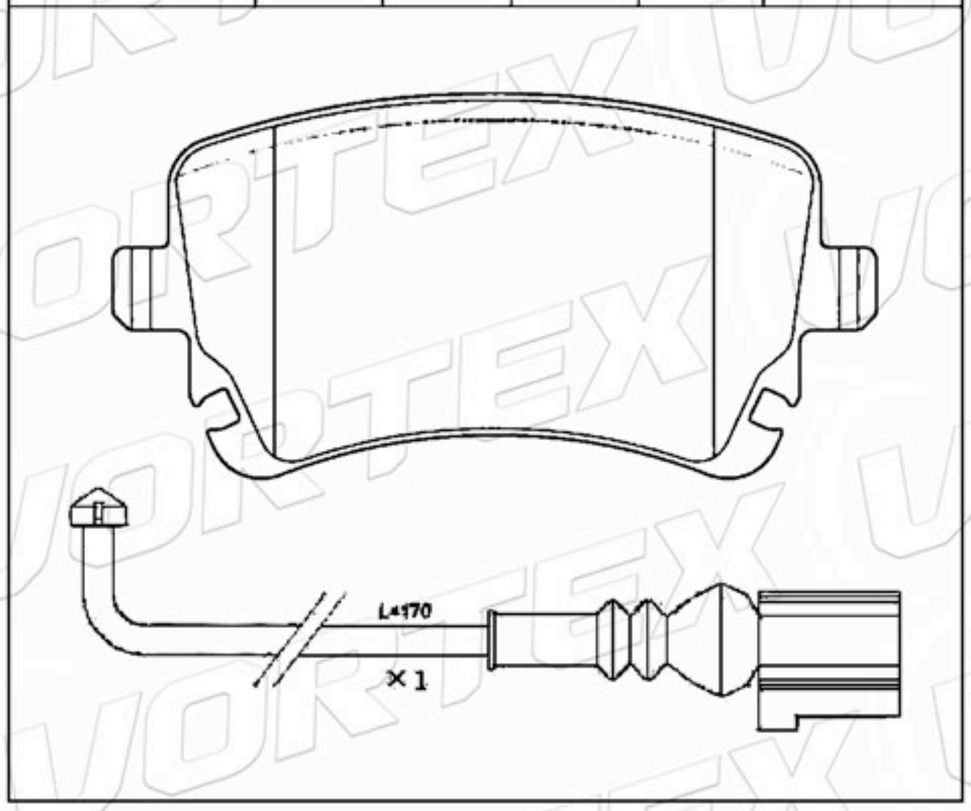

D1999-9229	137.0	54.4	16.9	4	SUBARU

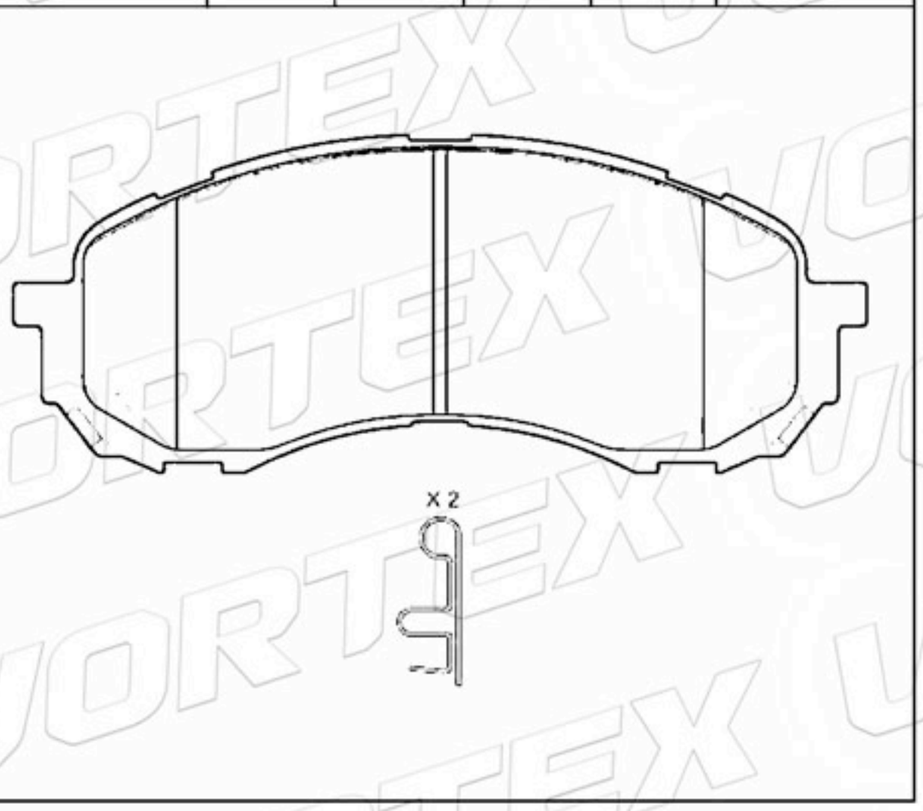

www.vortexautoparts.com
info@vortexautoparts.com
F&F Tower, Oficina 33-A, Calle 50, Ciudad de Panamá

Catálogo de Pastillas de Freno

D1174-8287	156.4 155.2	74.9 73.4	20.0	2A-2B	VOLKSWAGEN

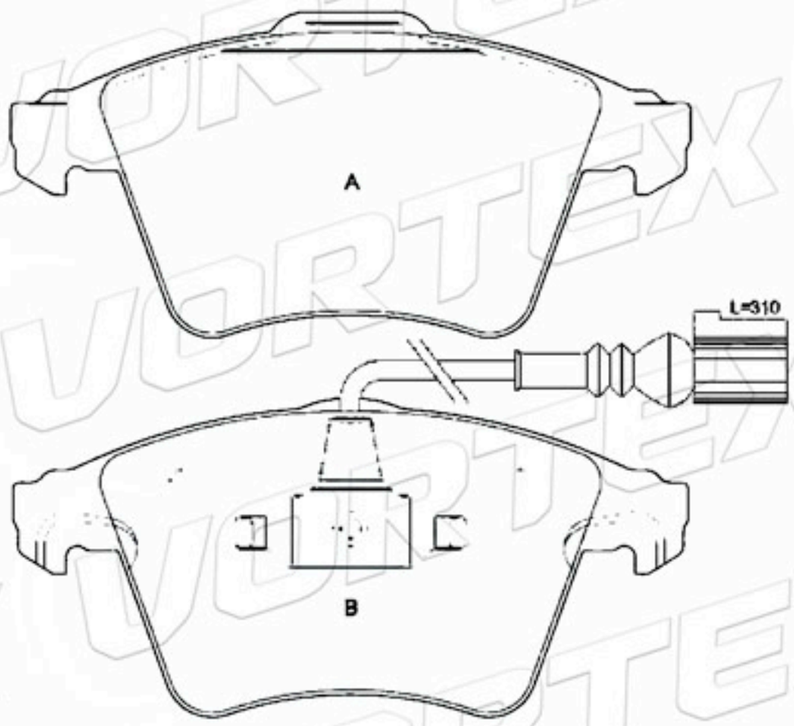

D1715-8940	110.3	46.5	15.8	2A- 1B-1C	HYUNDAI

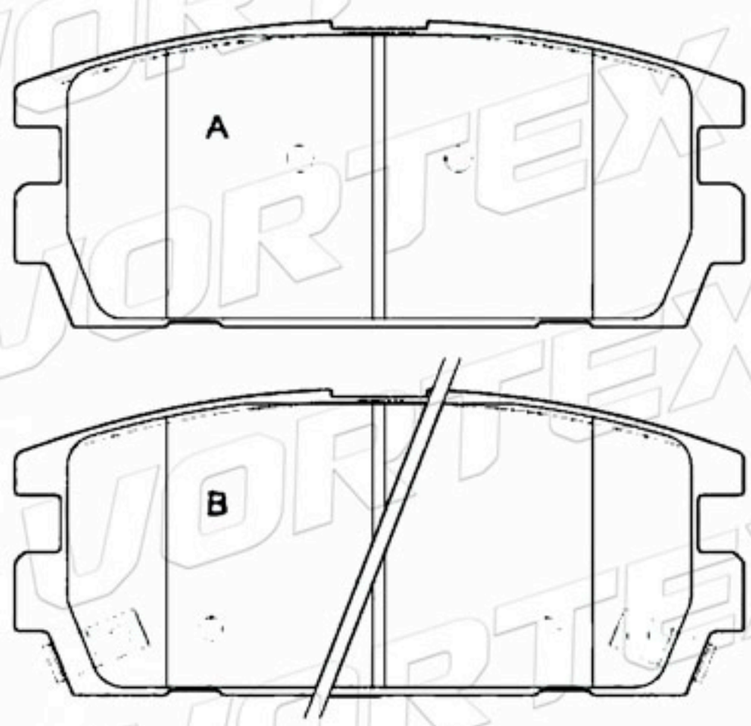

D716-7587	128.4 126.7	52.0 55.0	15.5	1A-1B 1C-1D	TOYOTA

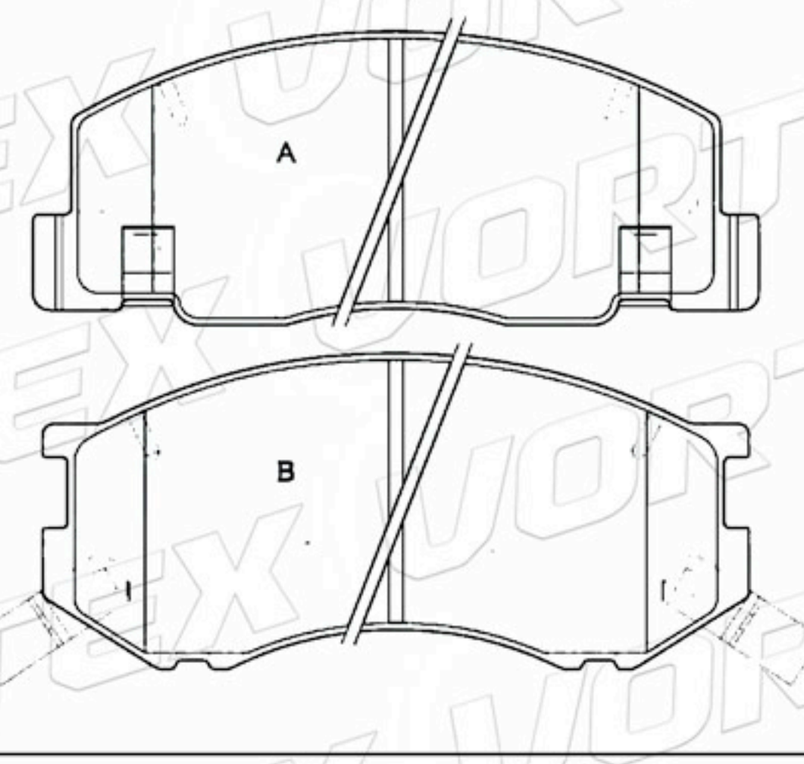

425418	136.8	57.9	18.3	4	FIAT

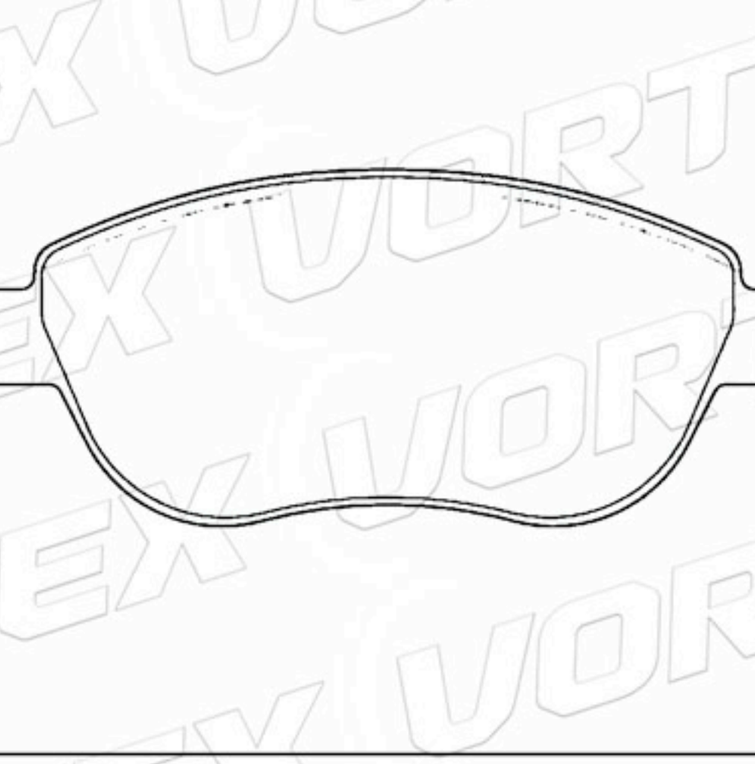

D924-7825	131.5	60.1	17.5	2A- 1B-1C	HYUNDAI

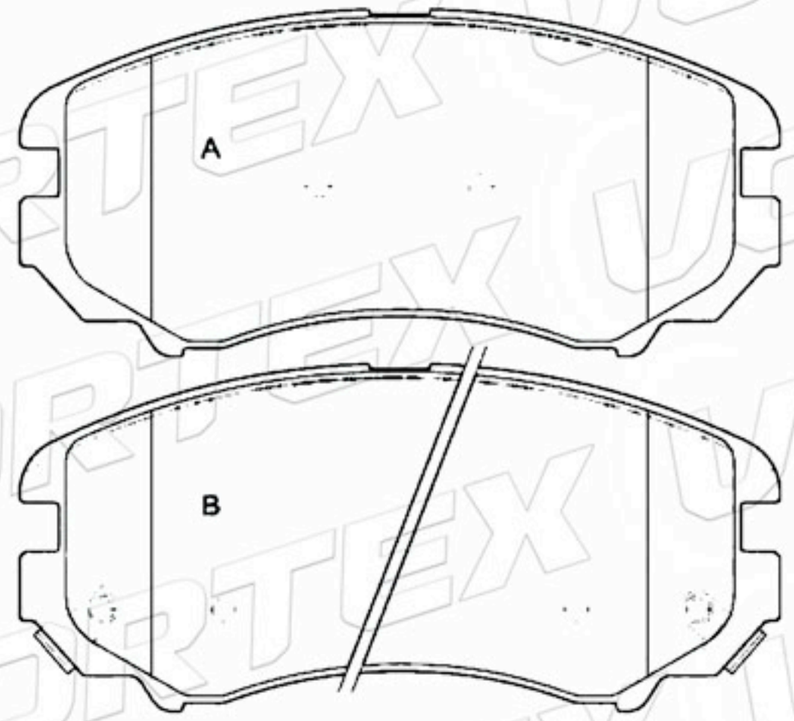

D1397-8505	130.0	58.2	16.8	2A- 1B-1C	KIA

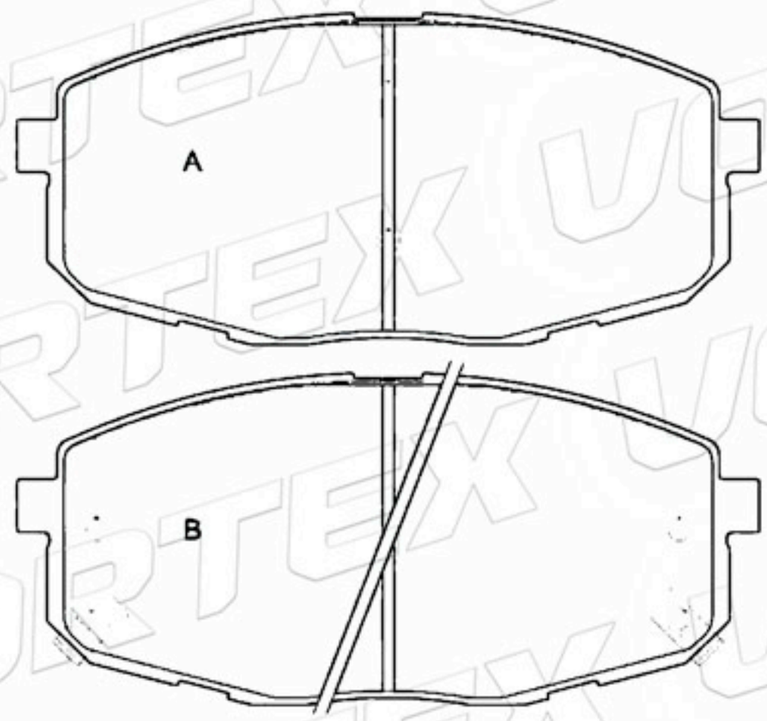

www.vortexautoparts.com
info@vortexautoparts.com
F&F Tower, Oficina 33-A, Calle 50, Ciudad de Panamá

ISO-14001

Catálogo de Pastillas de Freno

D2035-8505	130.0	58.2	16.8	2A-1B-1C	KIA

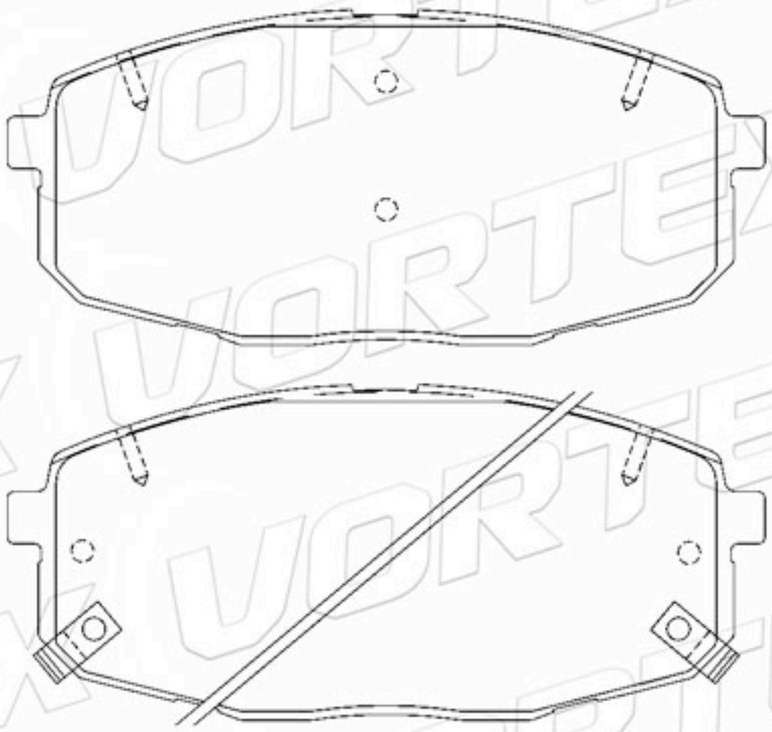

D1036-7939	104.5	39.0	14.6	4	DAEWOO

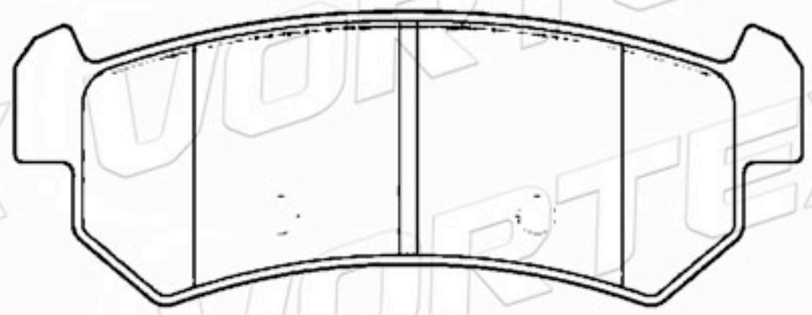

4B0698151L	77.5 63.5	74.6 75.4	17.5	4A-2B-2C	AUDI

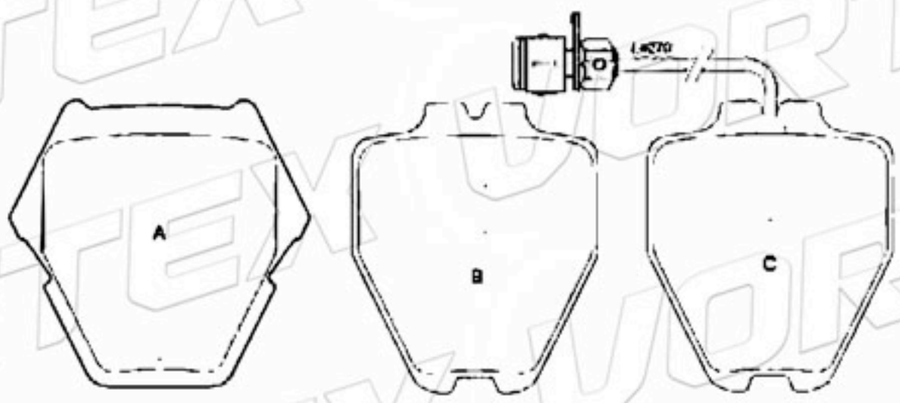

D687-7710	155.1	72.8	19.5	2A-2B	AUDI

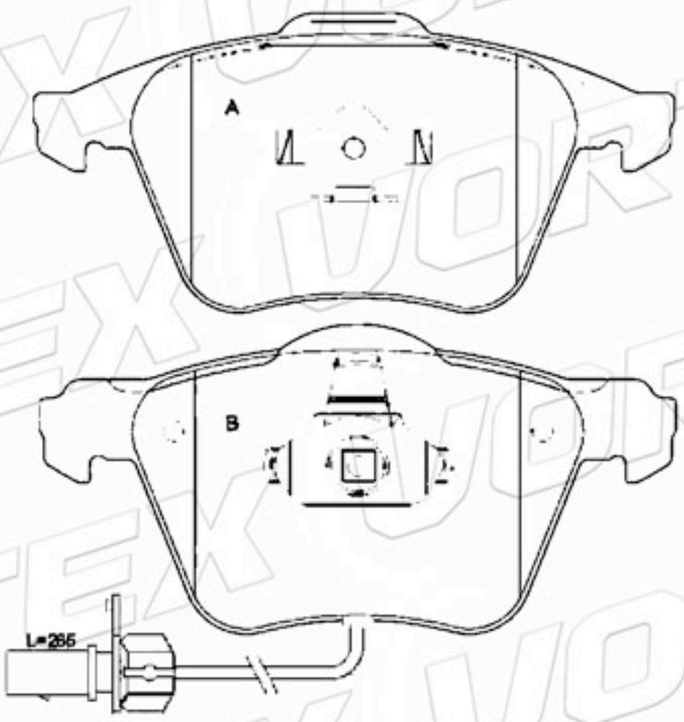

D912-7725	77.5 63.5	74.6 75.4	18.3	4A-2B-2C	VOLKSWAGEN

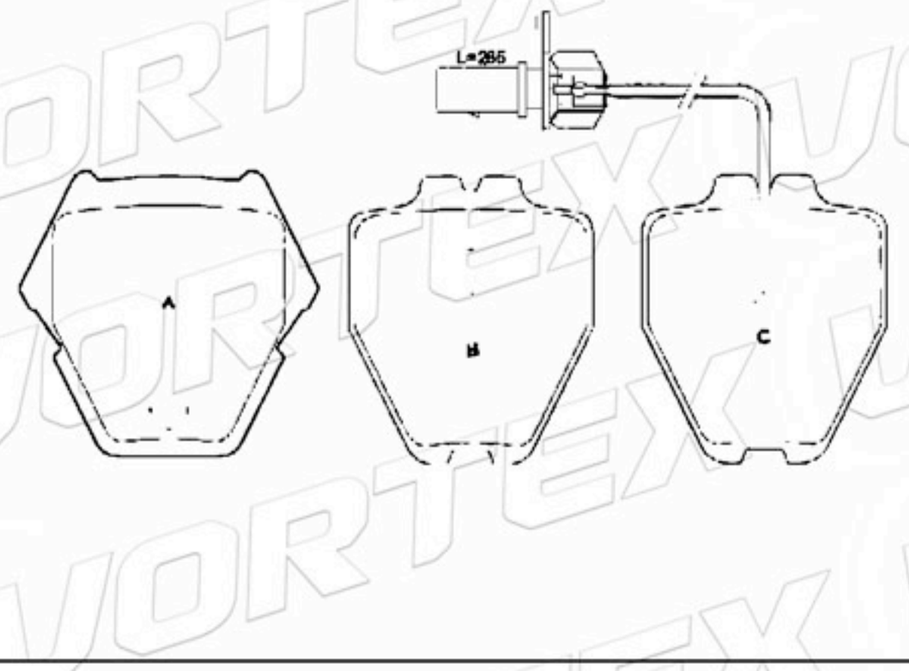

4D0698151Q	131.7	75.0	18.0	2A-2B	VOLKSWAGEN

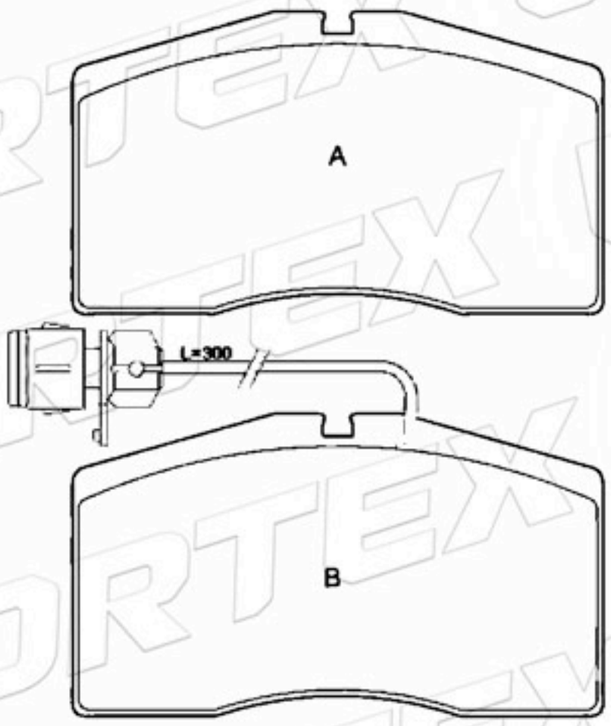

www.vortexautoparts.com
info@vortexautoparts.com
F&F Tower, Oficina 33-A, Calle 50, Ciudad de Panamá

Catálogo de Pastillas de Freno

D810-7684	131.8	67.0	18.0	4	JAGUAR

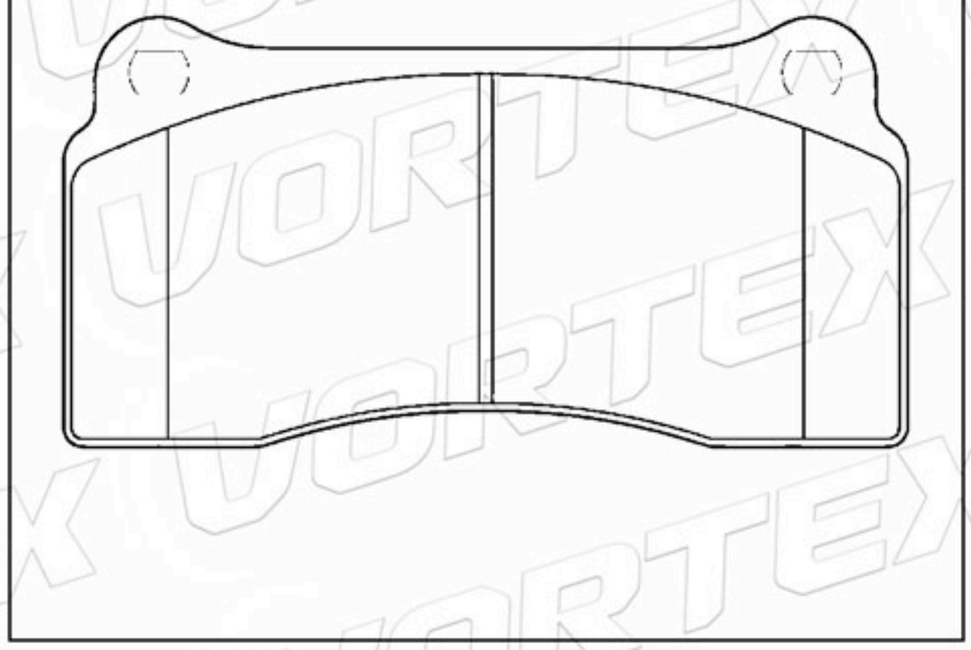

D938-7840	144.9	75.5	16.0	4	JAGUAR

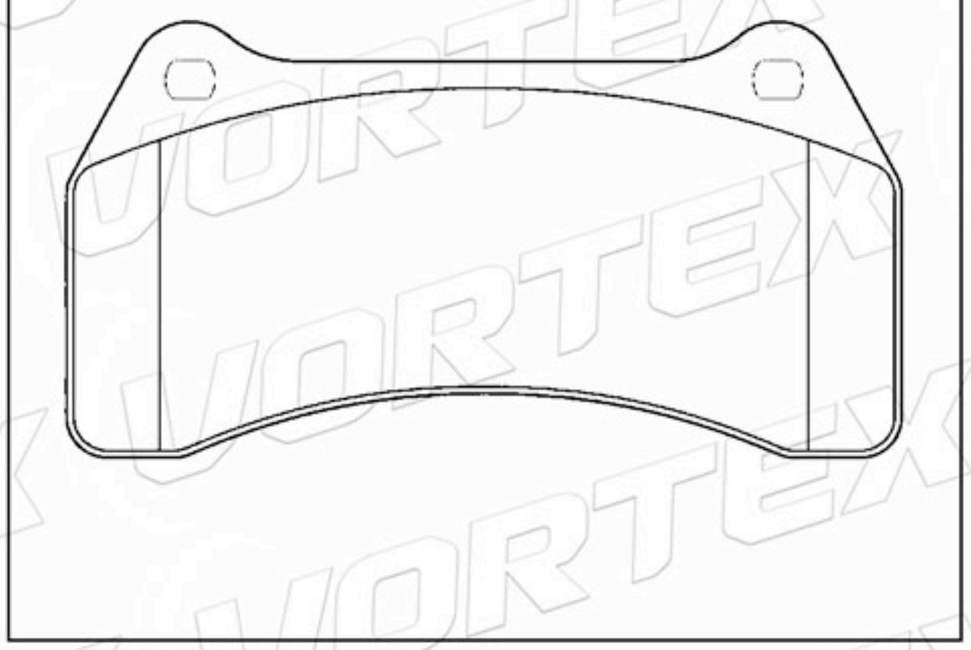

D592-7471	109.7	69.3	14.8	4	JAGUAR

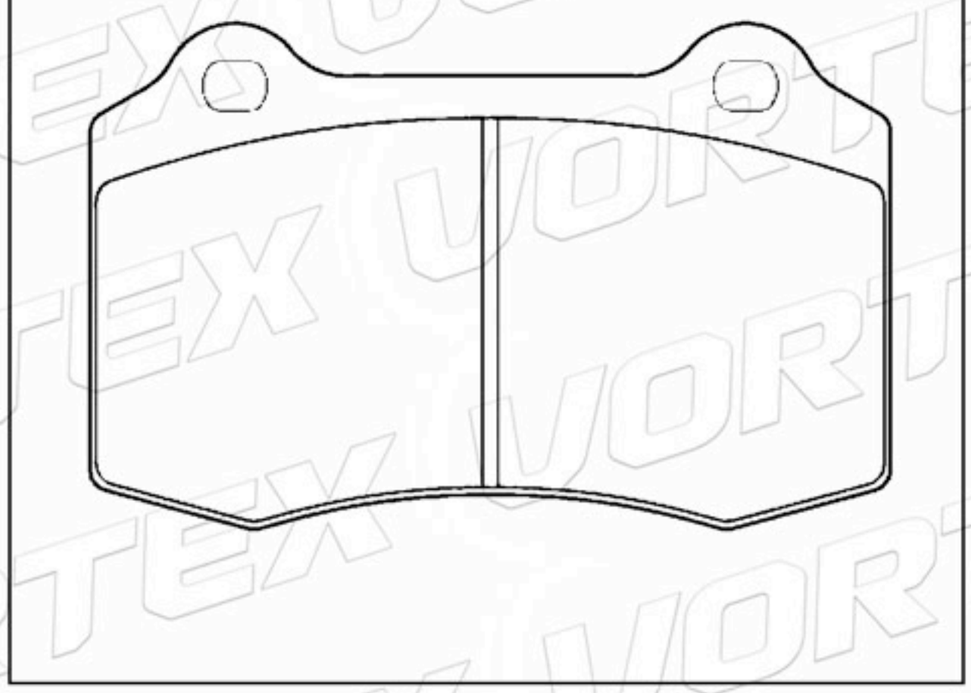

D1139-8250	141.3 140.1	48.3 58.3	16.5	2A-2B	JAGUAR SUBARU

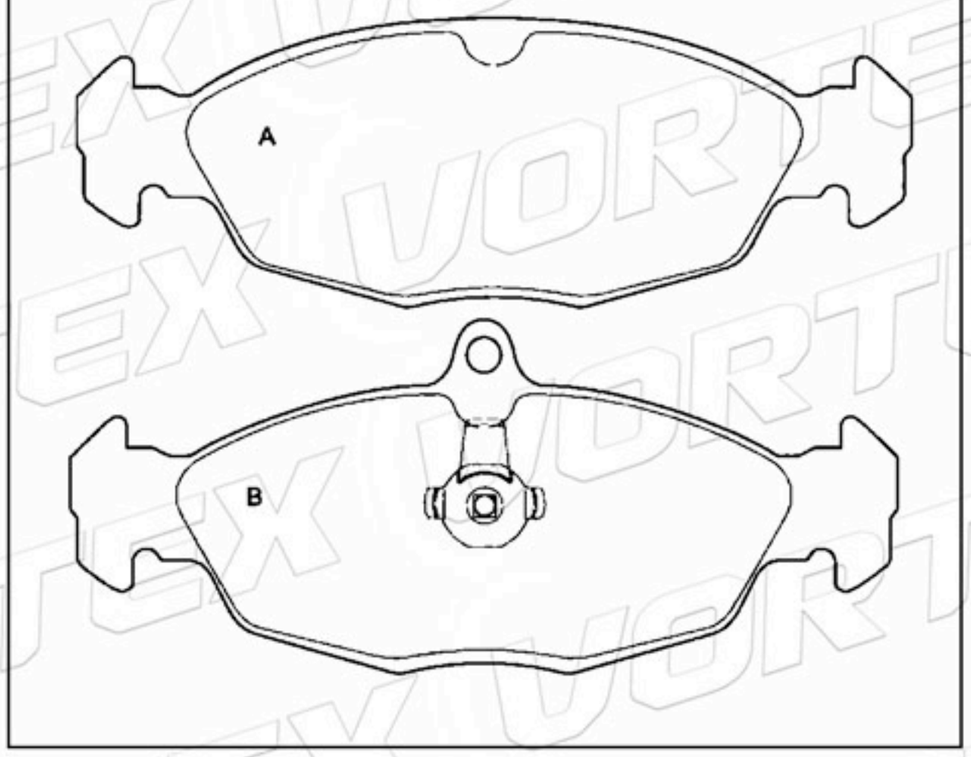

D1001-7942	131.8	77.3	14.8	2A-2B	SUBARU

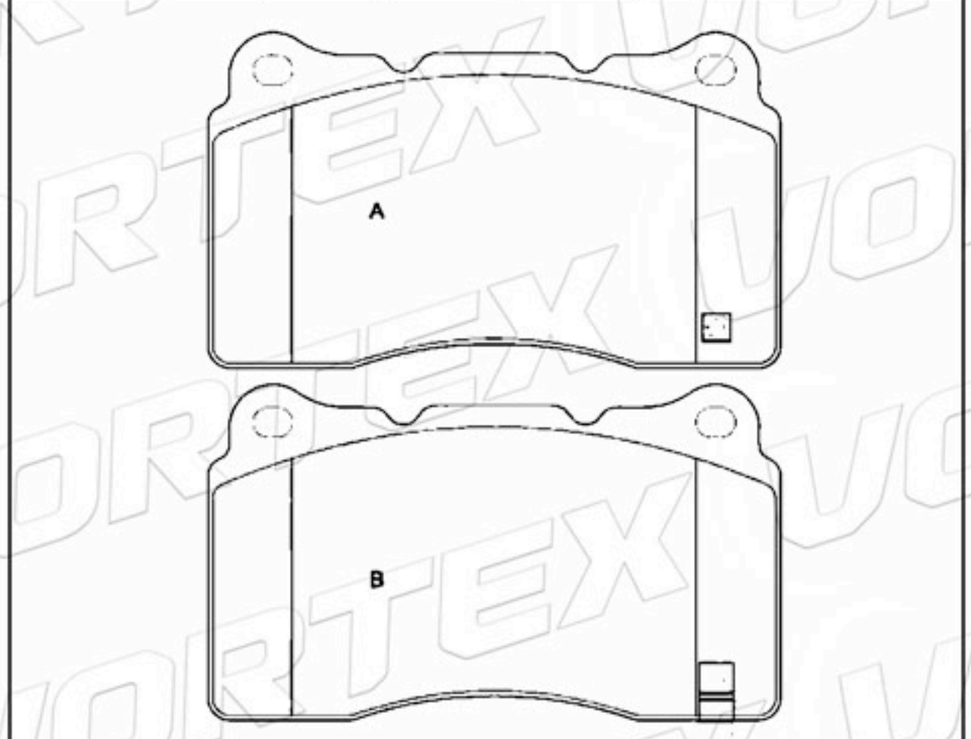

D1050-7953	131.8	77.3	14.8	4	SUBARU

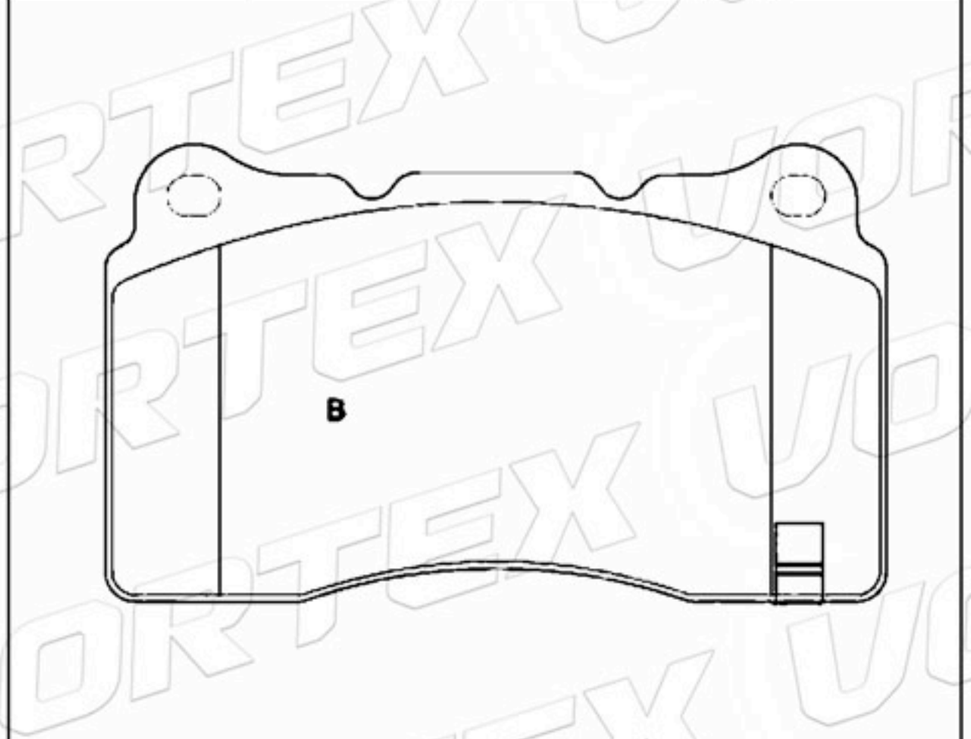

www.vortexautoparts.com
info@vortexautoparts.com
F&F Tower, Oficina 33-A, Calle 50, Ciudad de Panamá

QS 9000 TÜV ISO-9001 ISO-14001
SGS
GERMAN TECHNOLOGY

Catálogo de Pastillas de Freno

D929-7830	137.0	56.8	17.8	2A-1B-1C	SUBARU

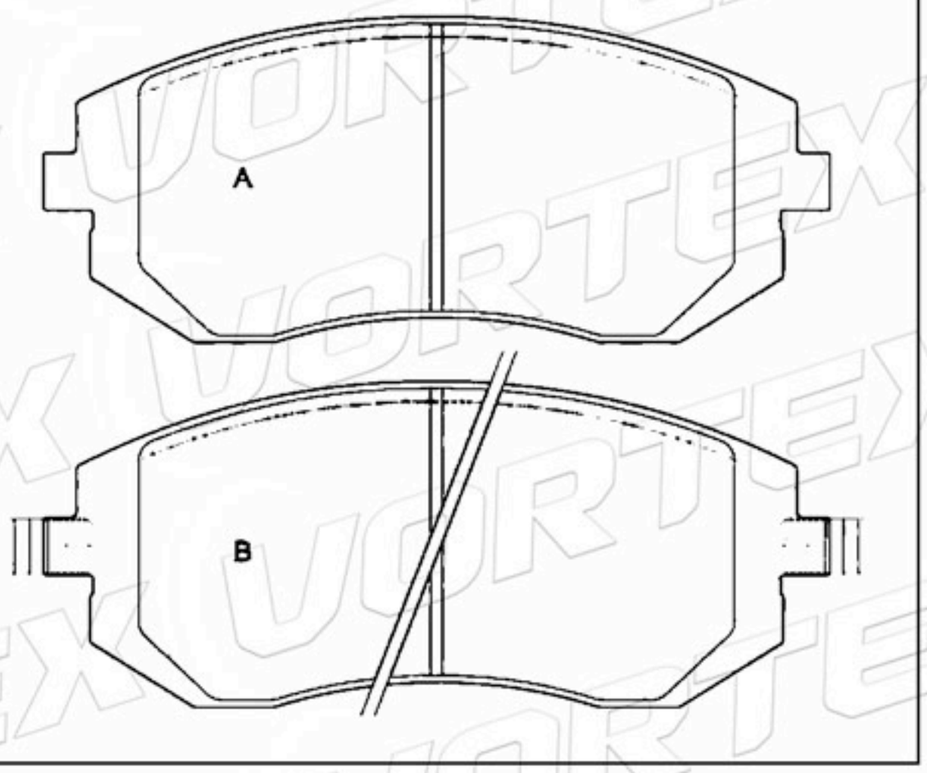

D961-7859	76.6	65.5	14.8	2A-2B	SUBARU NISSAN

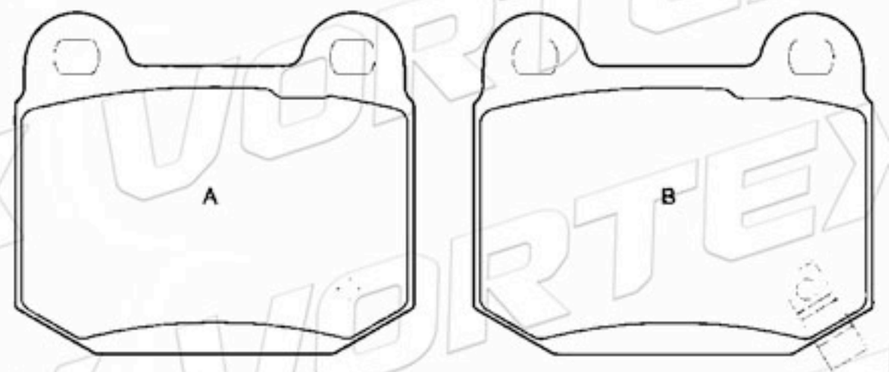

D594-7473	131.7	75.0	17.3	2A-2B	AUDI

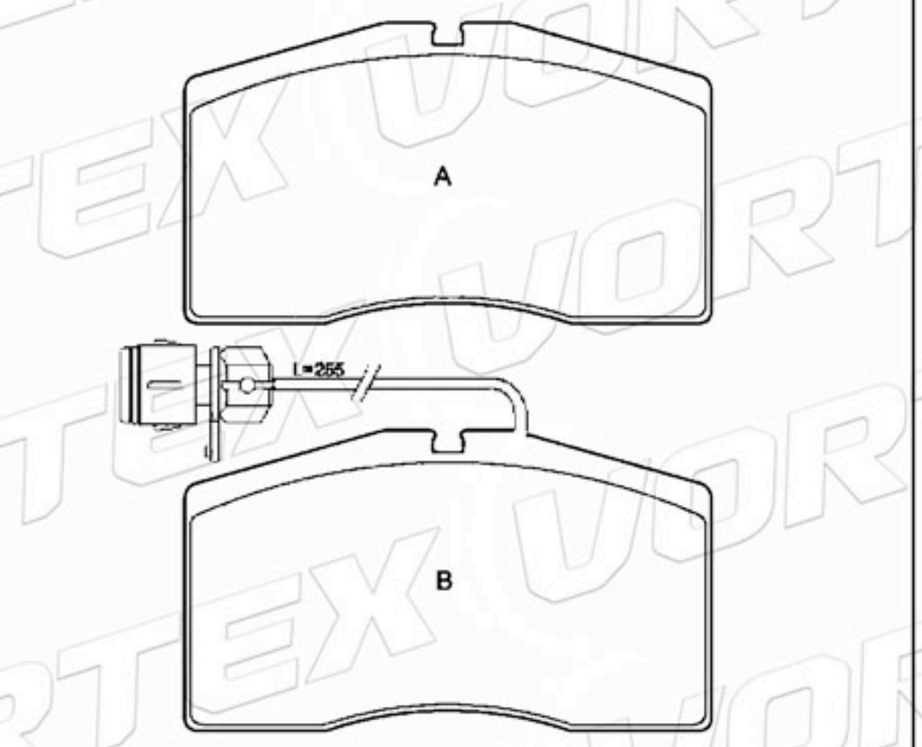

D1428-8545	109.7	69.3	14.8	3A-1B	SEAT

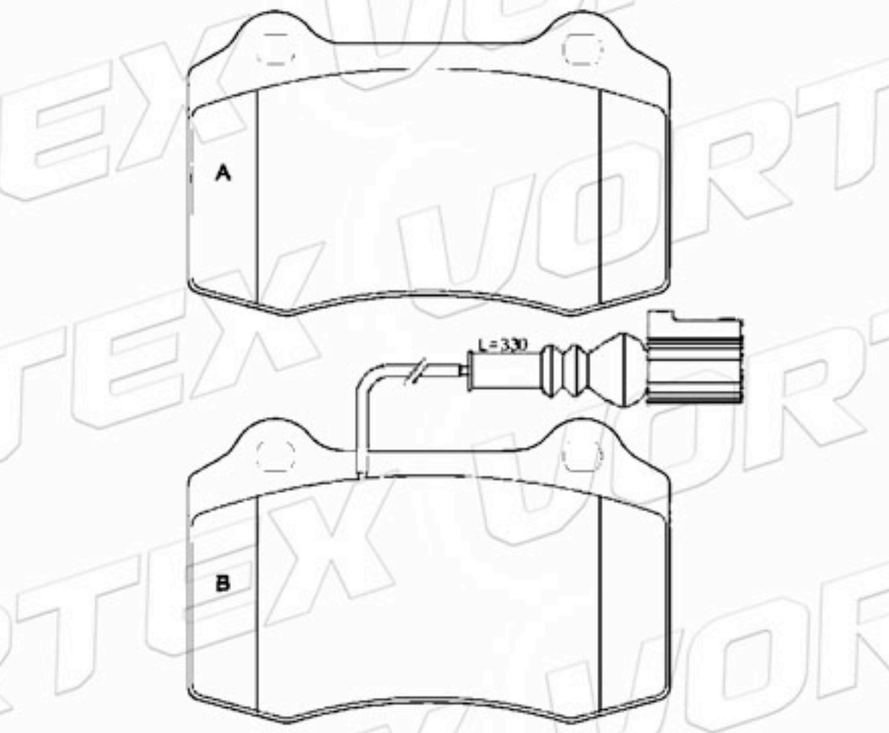

D1030-7935	121.0	37.3	14.8	4	DAEWOO

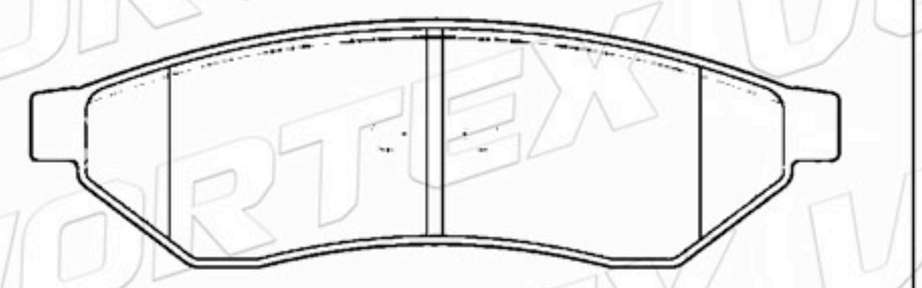

D983-7885	97.0	78.5	17.0	4A-4B	MERCEDES

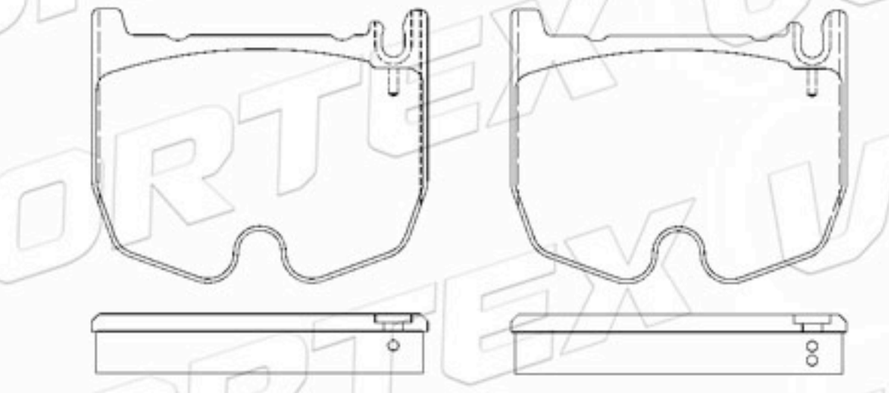

www.vortexautoparts.com
info@vortexautoparts.com
F&F Tower, Oficina 33-A, Calle 50, Ciudad de Panamá

QS 9000 TÜV CERTIFIED ISO-9001 ISO-14001
SGS
GERMAN TECHNOLOGY

Catálogo de Pastillas de Freno

D1231-8349	97.0	78.5	17.0	4A-4B	MERCEDES

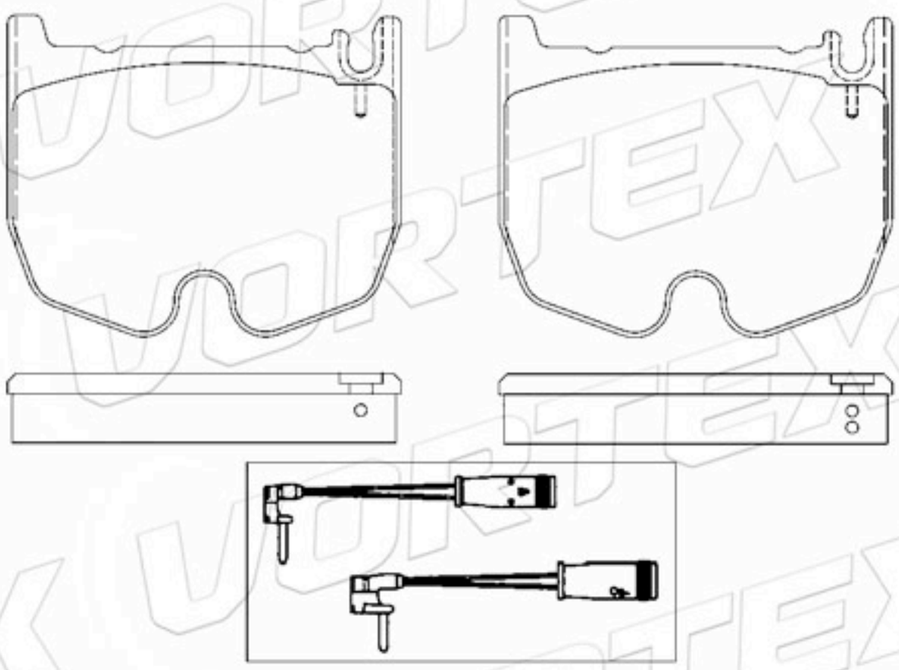

D984-7886	111.5	63.9	15.8	4	MERCEDES

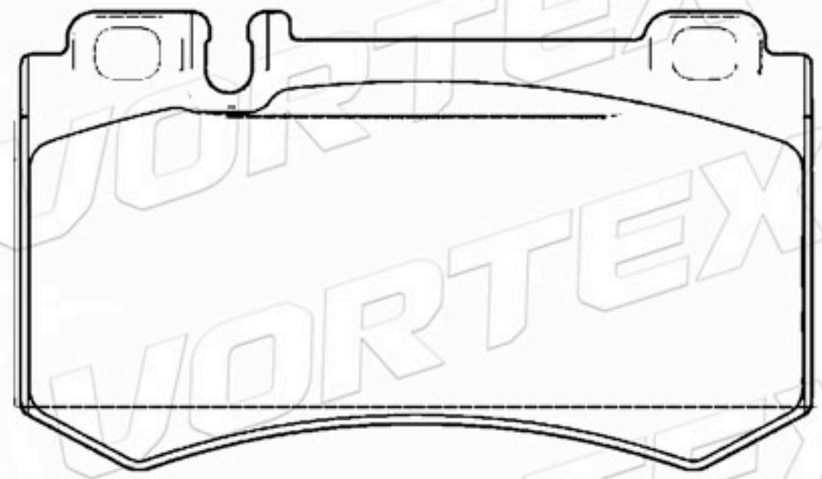

D960-7856	119.8	73.6	15.0	2A-2B	NISSAN

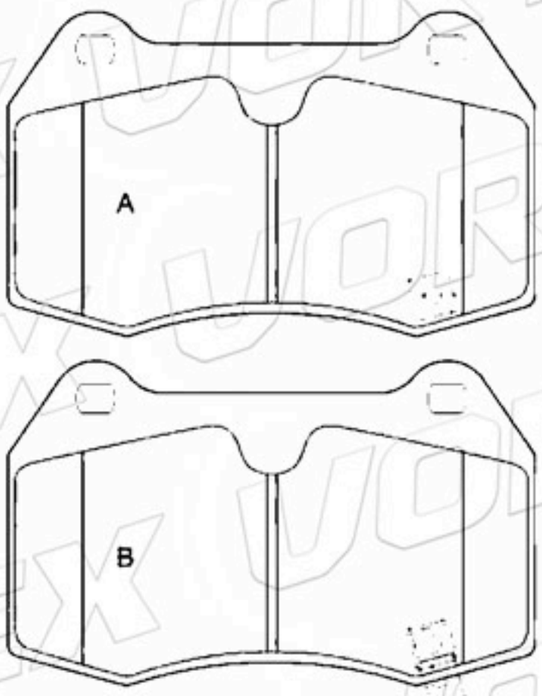

D985-7887	119.4	82.9	17.4	4	MERCEDES

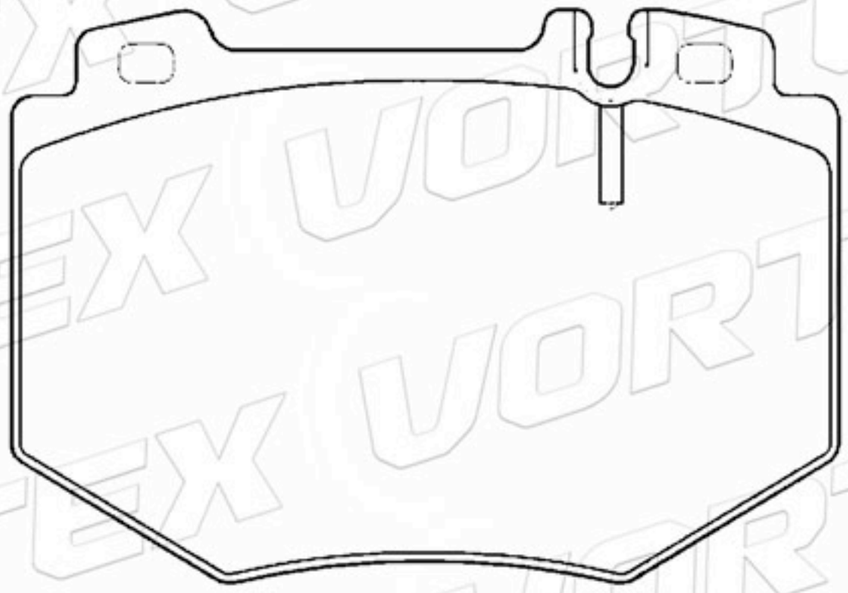

D1016-7919	131.8	77.3	15.8	4	VOLVO

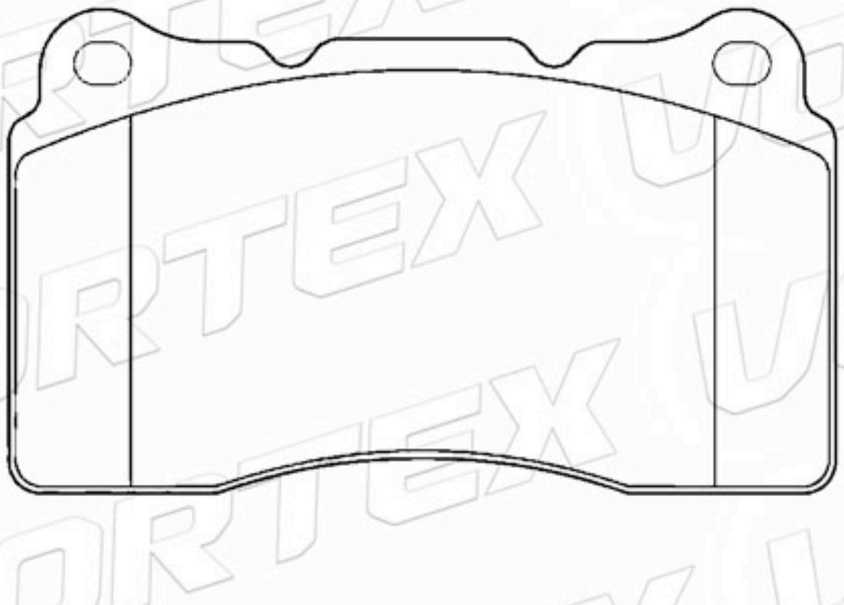

D1005-7906	140.8	59.5	16.8	4	LEXUS

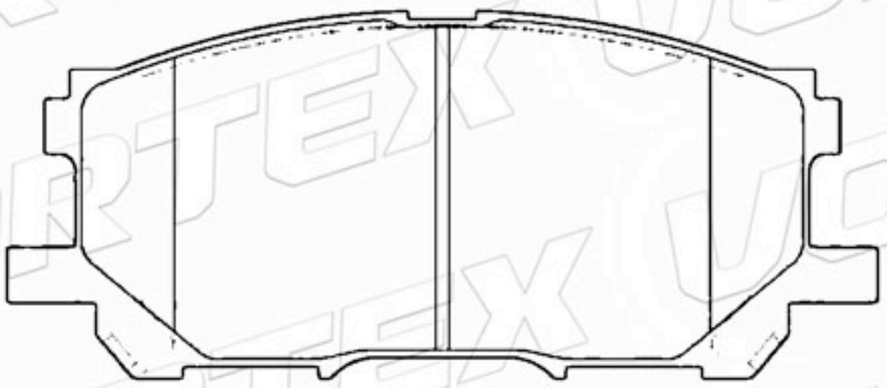

www.vortexautoparts.com
info@vortexautoparts.com
F&F Tower, Oficina 33-A, Calle 50, Ciudad de Panamá

Catálogo de Pastillas de Freno

D996-7897	101.8	43.9	15.5	4	LEXUS

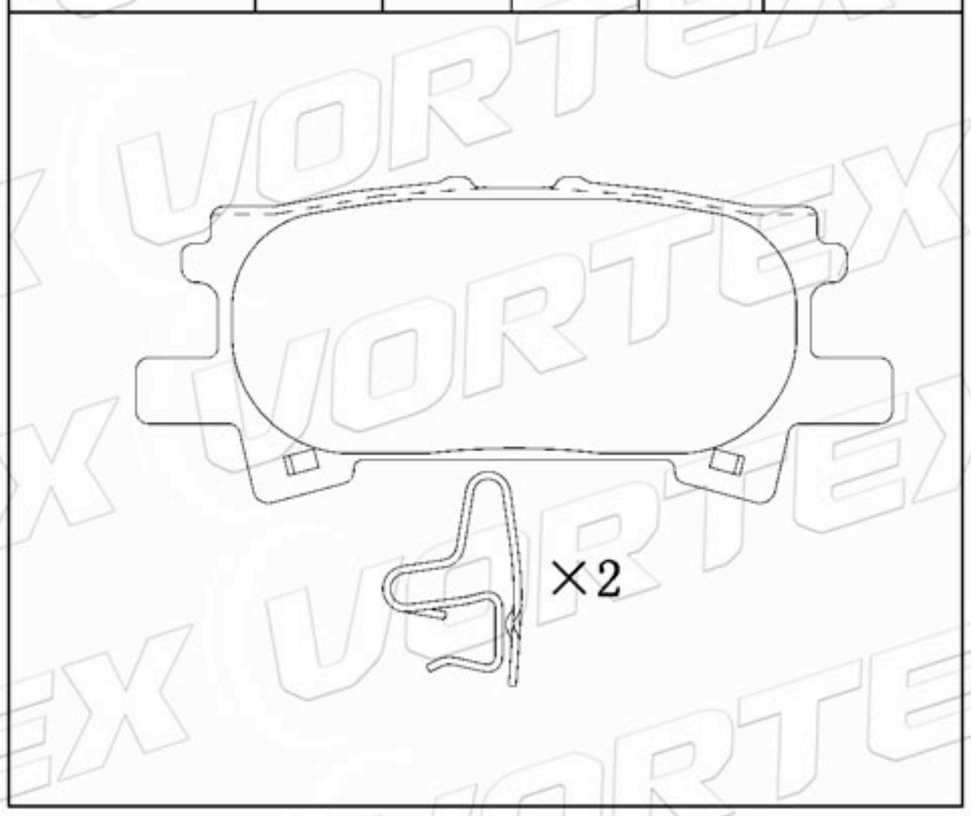

D1009-7913	137.8	62.0	17.3	4	MAZDA

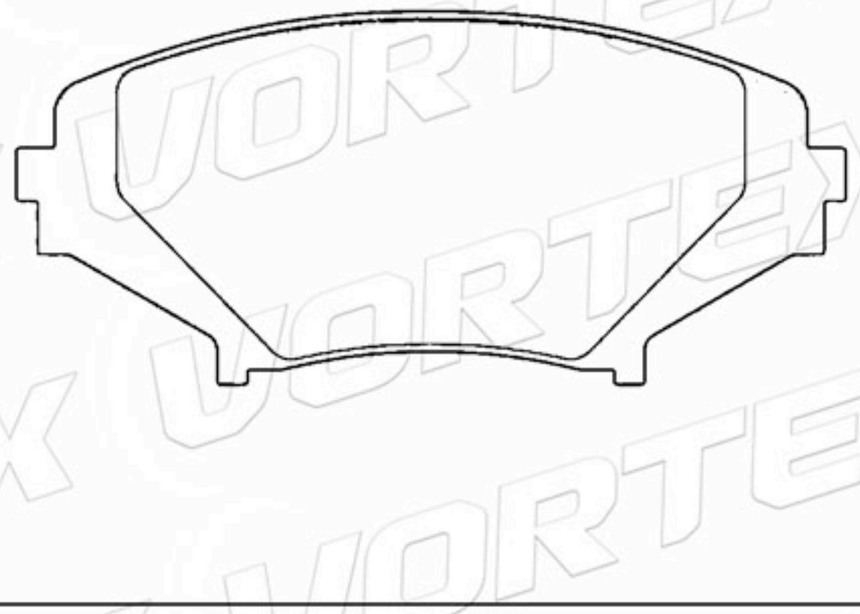

D900-7777	105.4	42.9	15.9	2A-1B-1C	MAZDA

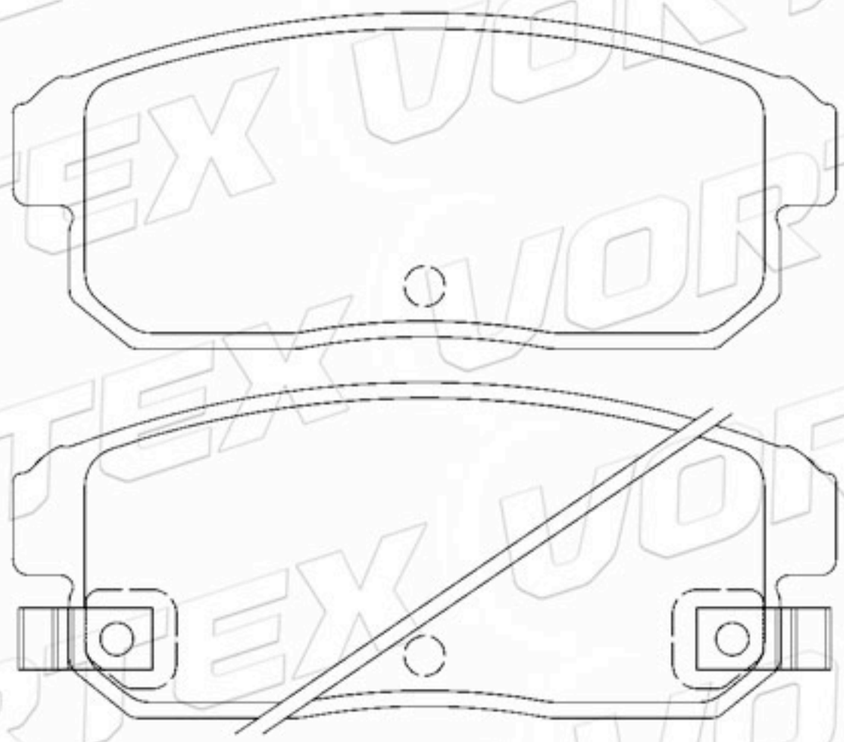

D1357-8466	131.5	69.8	20.0	4	MERCEDES

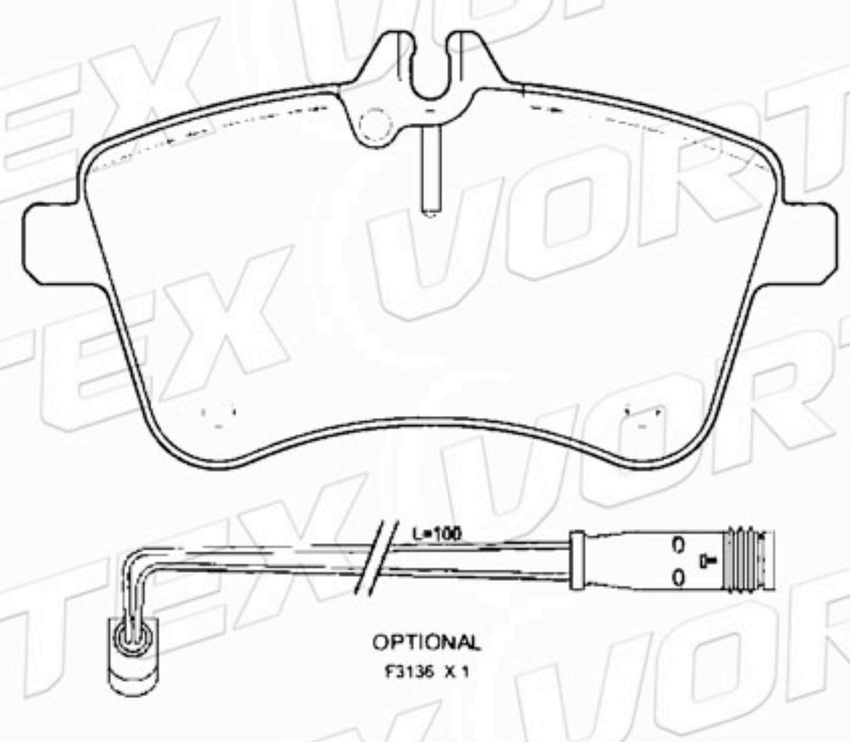

1694200120	131.5	69.8	20.0	4	MERCEDES

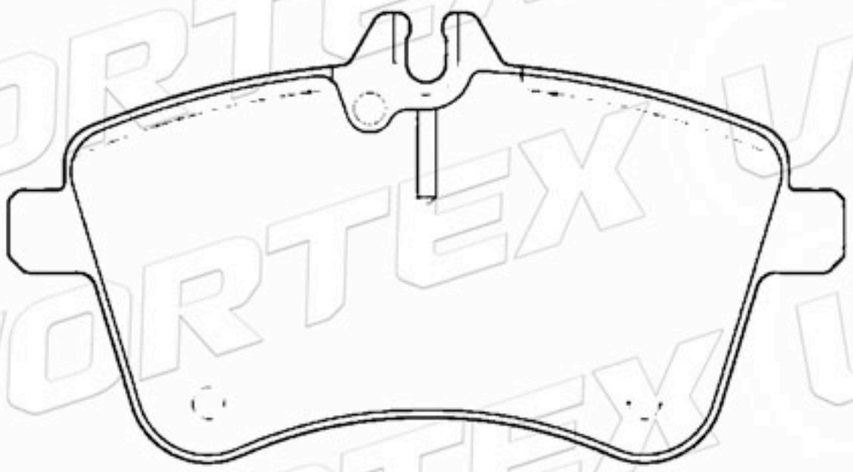

D1042-7427	122.0	59.2 58.2	17.0	2A-2B	BMW

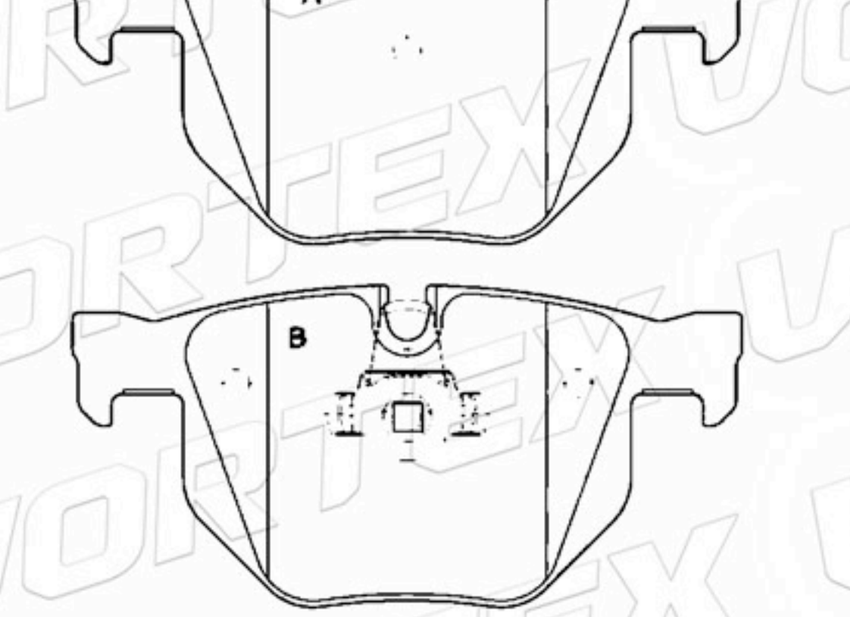

www.vortexautoparts.com
info@vortexautoparts.com
F&F Tower, Oficina 33-A, Calle 50, Ciudad de Panamá

QS 9000 TÜV ISO-9001 ISO-14001
SGS
GERMAN TECHNOLOGY

Catálogo de Pastillas de Freno

D1107-8212	156.4 155.2	71.4 66.0	19.0	2A-2B	PEUGEOT

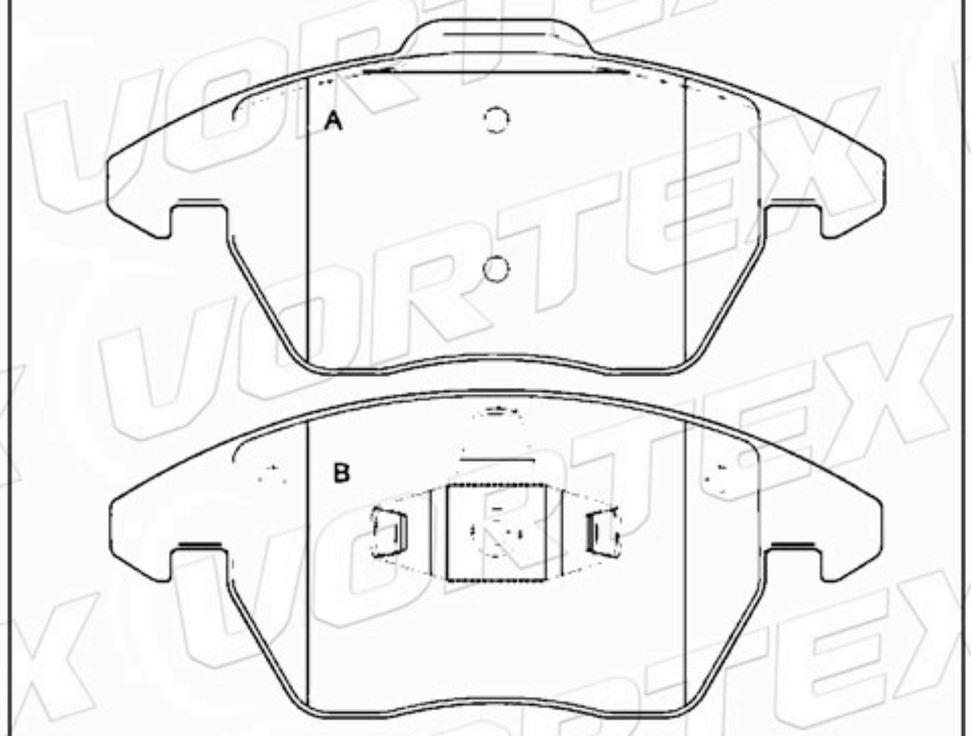

D340-7335	87.0	52.9	17.0	4	AUDI

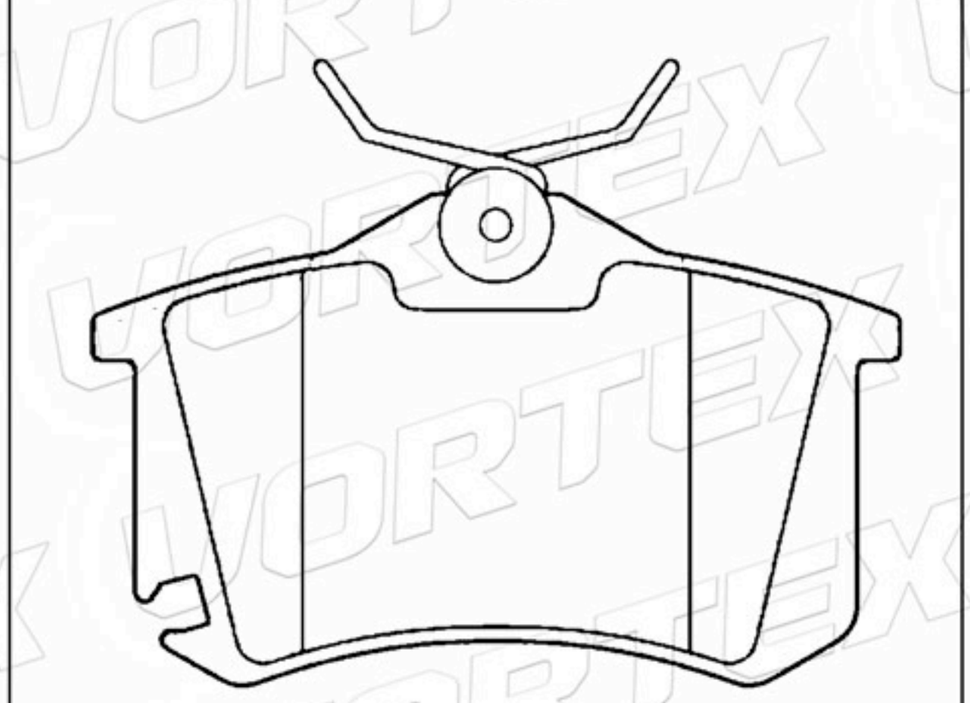

D738-7607	112.2	73.0	15.2	4	PORSCHE

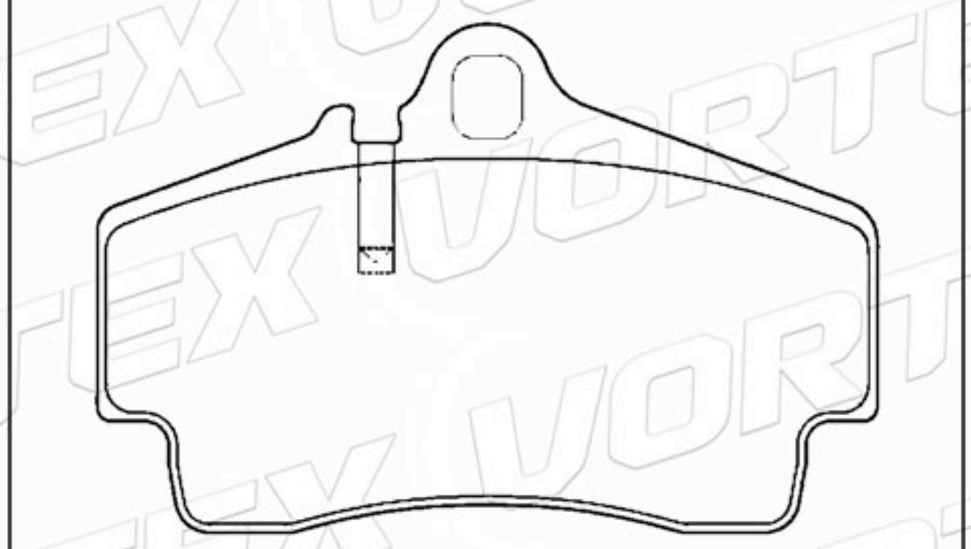

D874-7749	76.5	65.5	16.0	4	MERCEDES

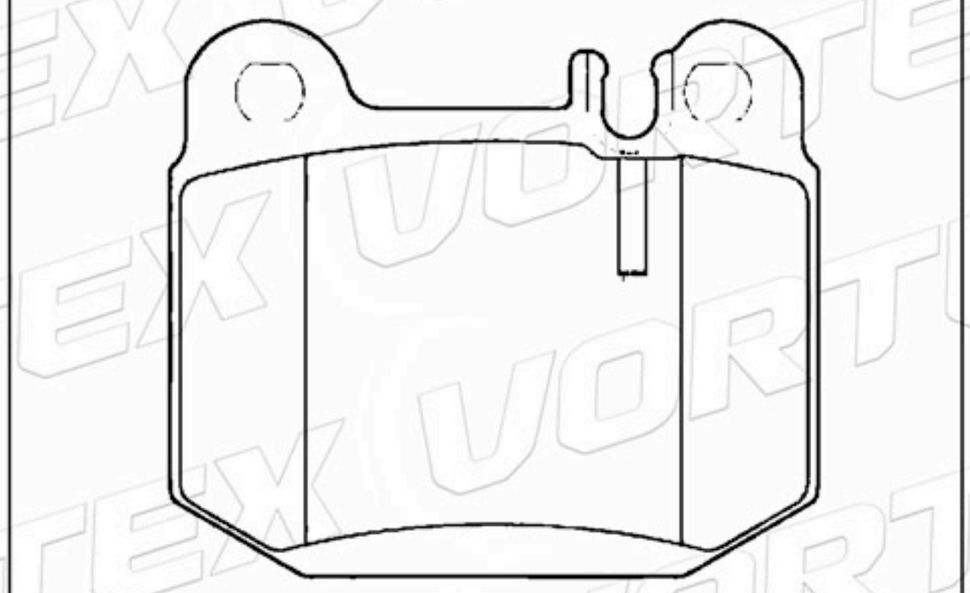

77362689	122.8	52.0	17.4	4	FIAT

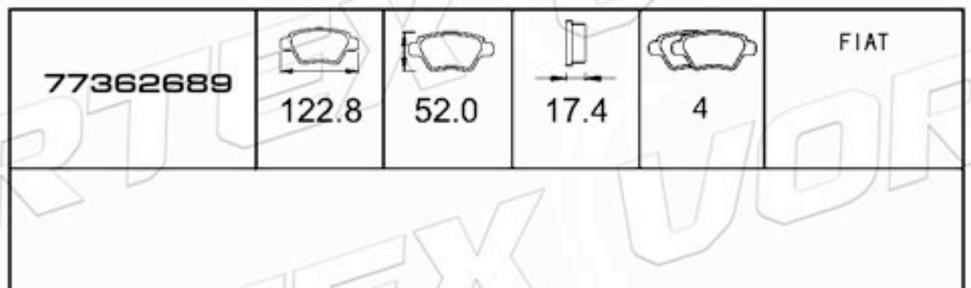

D737-7606	114.0	78.0	16.0	4	PORSCHE

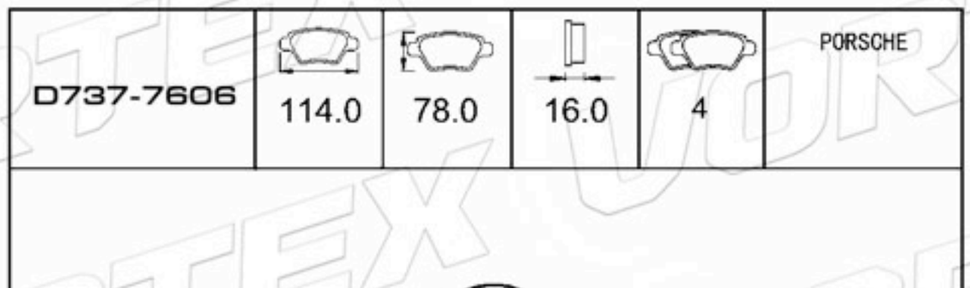

www.vortexautoparts.com
info@vortexautoparts.com
F&F Tower, Oficina 33-A, Calle 50, Ciudad de Panamá

Catálogo de Pastillas de Freno

D776-7643	121.0	86.2	17.0	4	PORSCHE

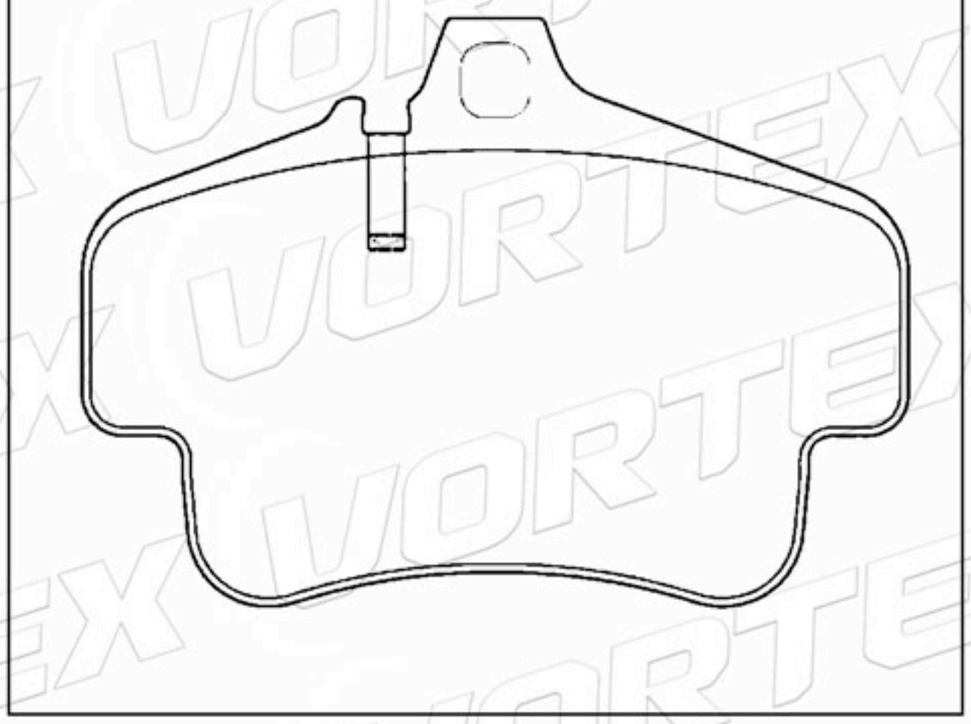

D1245-8362	162.3	79.1	18.4	4	PEUGEOT

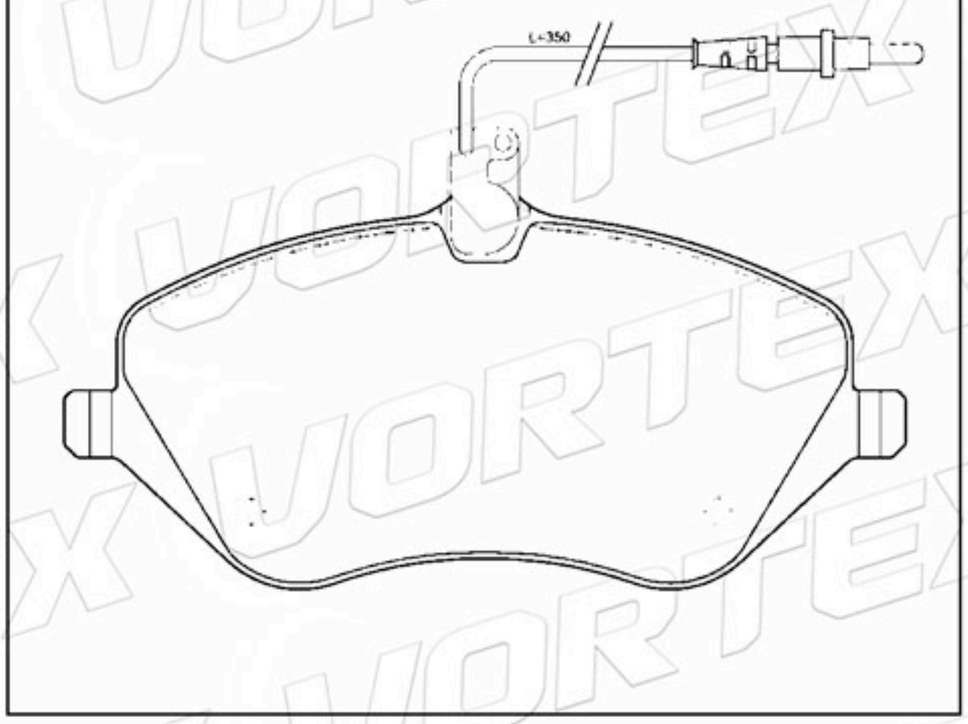

1611456580	131.4	66.8	19.5	4	PEUGEOT

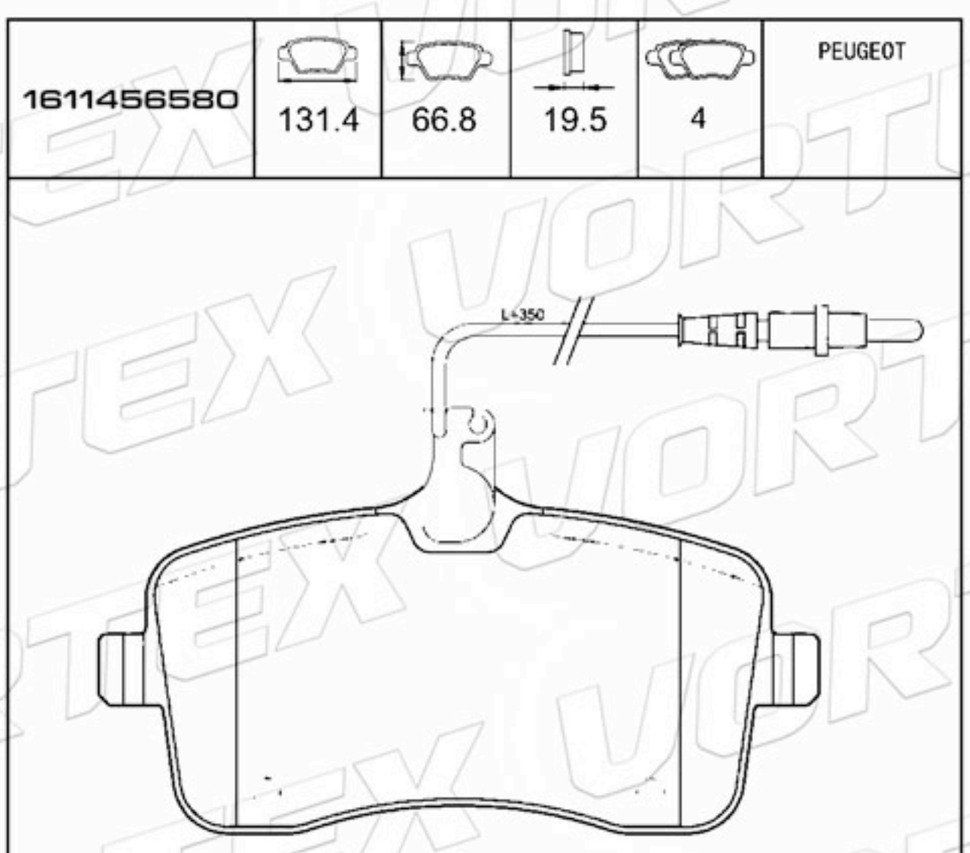

D1486-8685	86.2	57.0	17.8	4	PEUGEOT

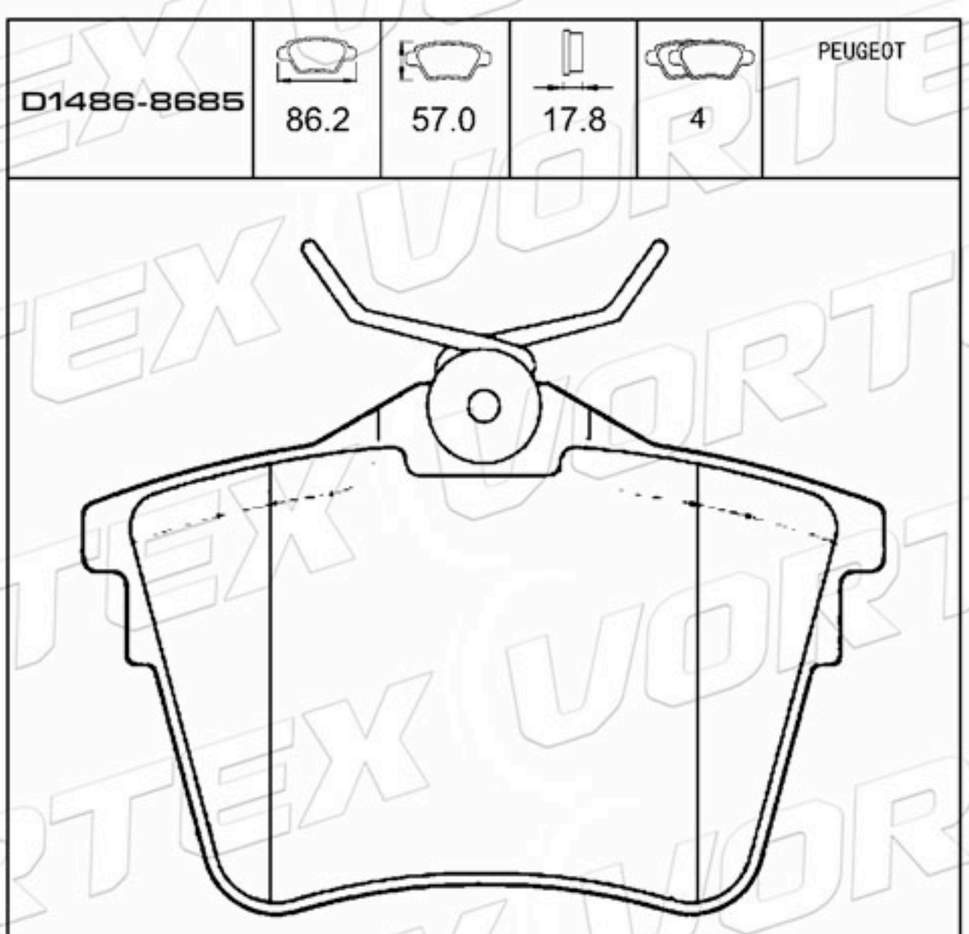

D1008-8313	105.5	43.0	14.0	2A- 1B-1C	SUZUKI

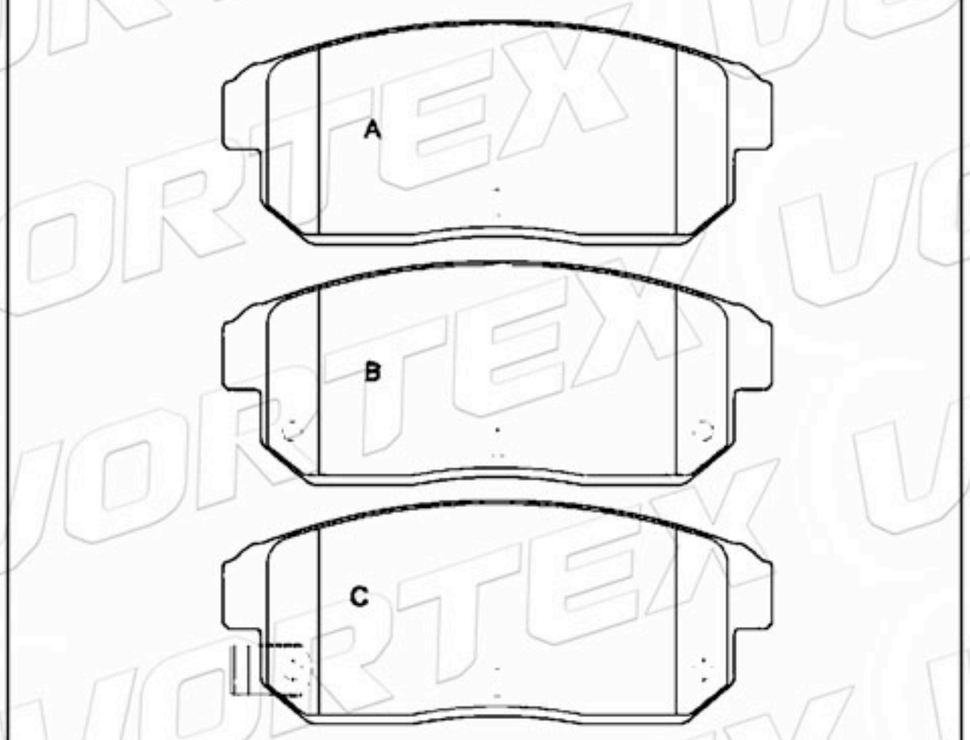

D2008-9238	155.2	64.7 68.3	17.0	2A- 1B-1C	HONDA

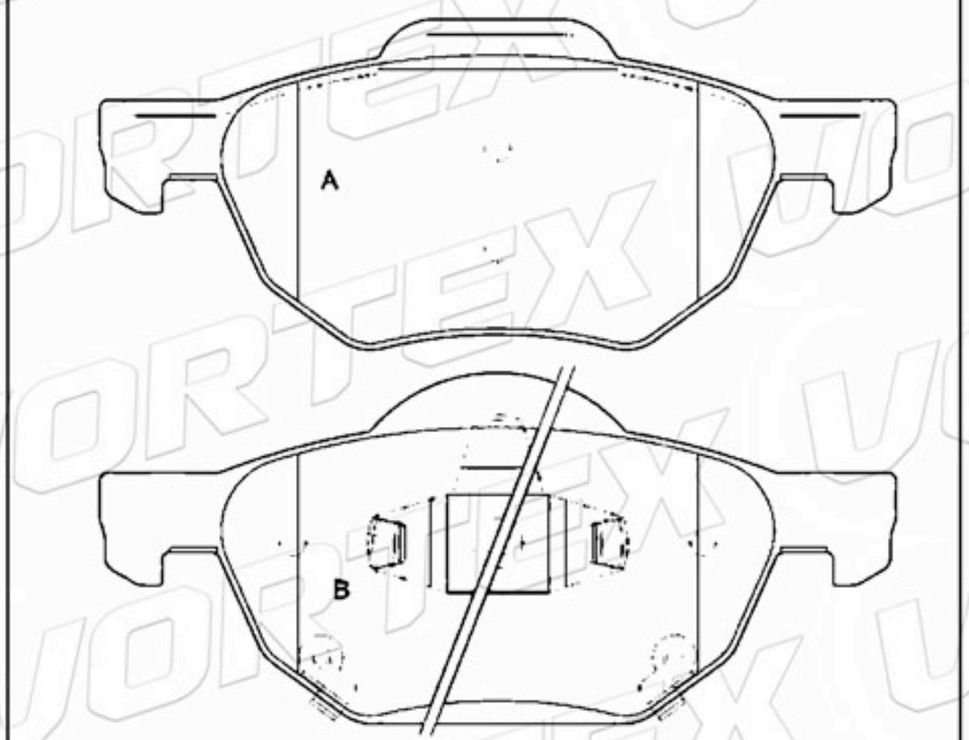

www.vortexautoparts.com
info@vortexautoparts.com
F&F Tower, Oficina 33-A, Calle 50, Ciudad de Panamá

QS 9000 TÜV CERTIFIED ISO-9001 ISO-14001
SGS
GERMAN TECHNOLOGY

Catálogo de Pastillas de Freno

77363782	122.9	49.3	17.4	4	RENAULT

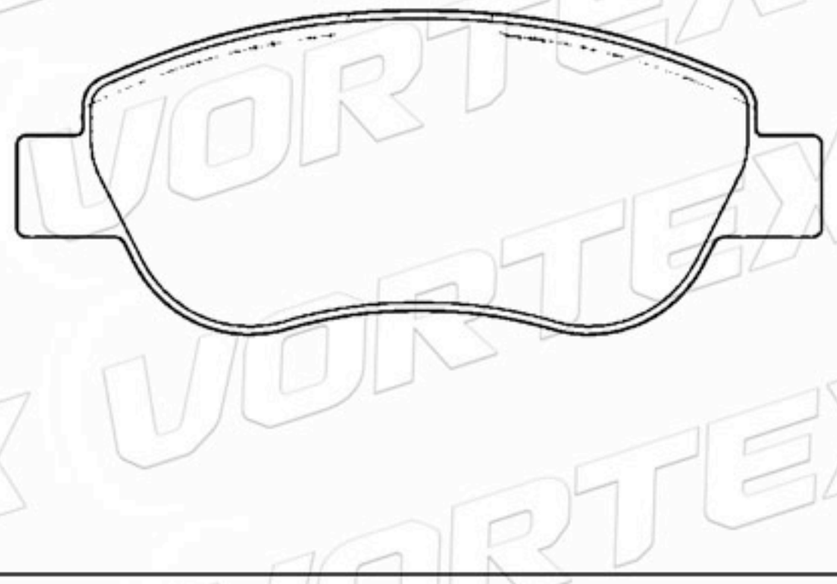

D979-7882	156.1 154.9	70.8 71.8	17.5 19.0	2A-2B	VOLVO

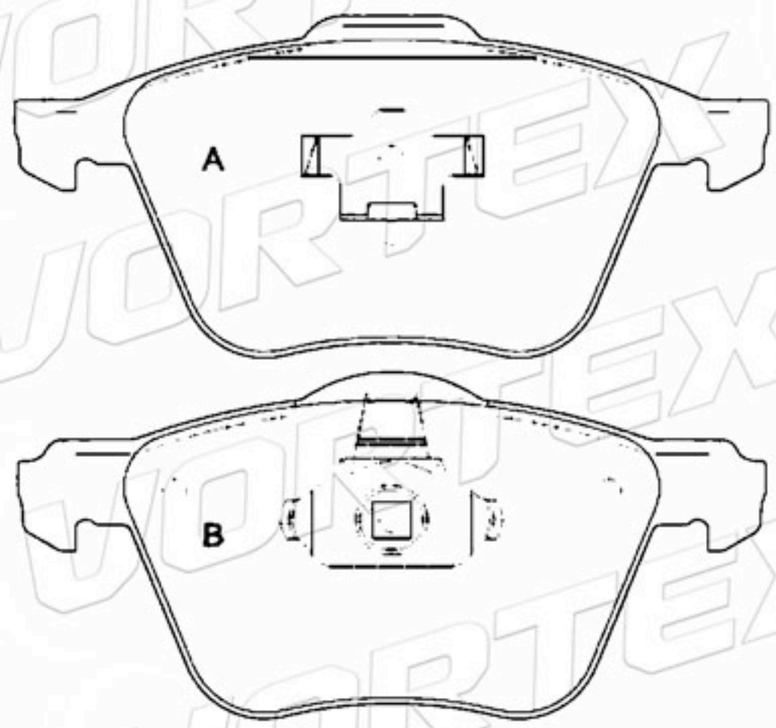

D899-7776	115.7	53.7	14.7	4	FORD

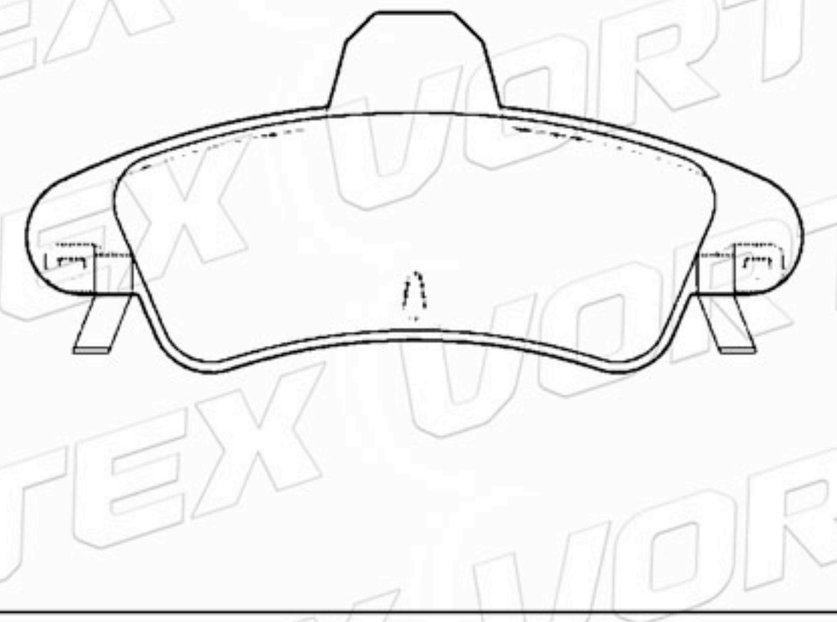

1694200220	116.7	64.0	19.0	4	MERCEDES

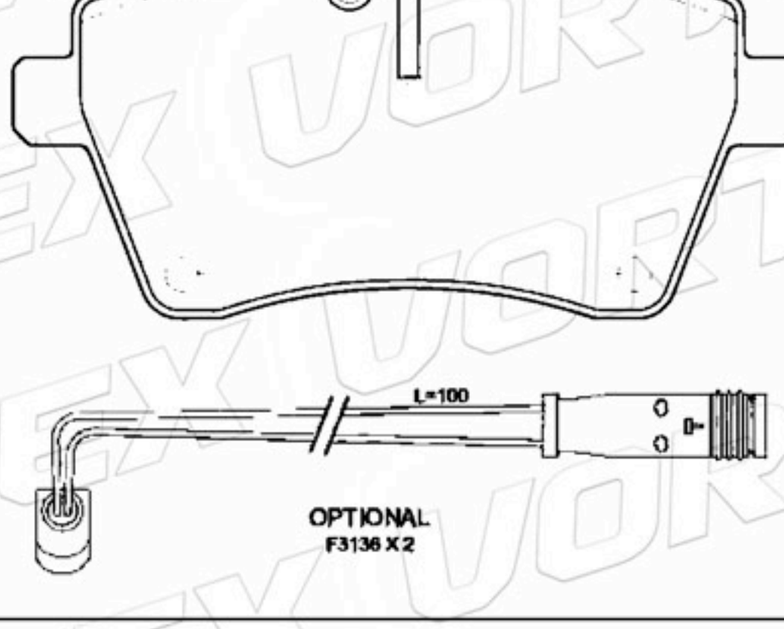

1694200720	116.7	64.0	19.0	4	MERCEDES

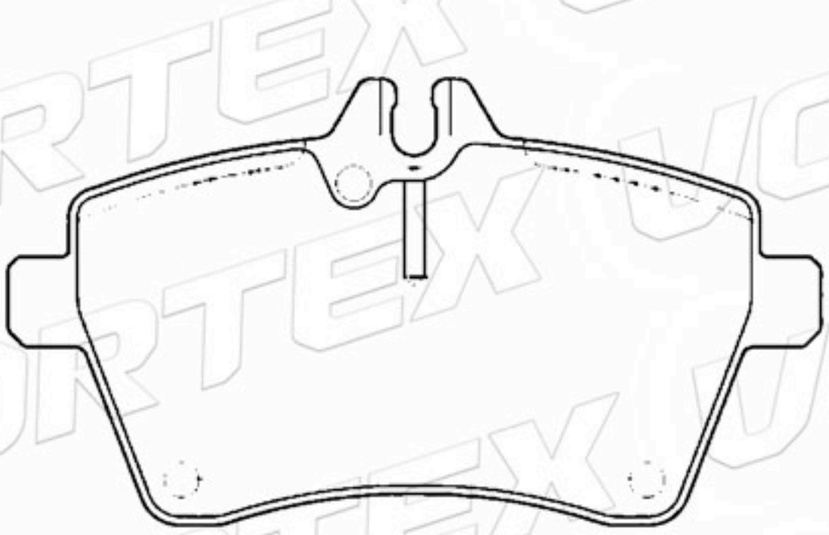

D1731-8956	122.1 92.0	44.4	15.0	2A-2B	DAIHATSU

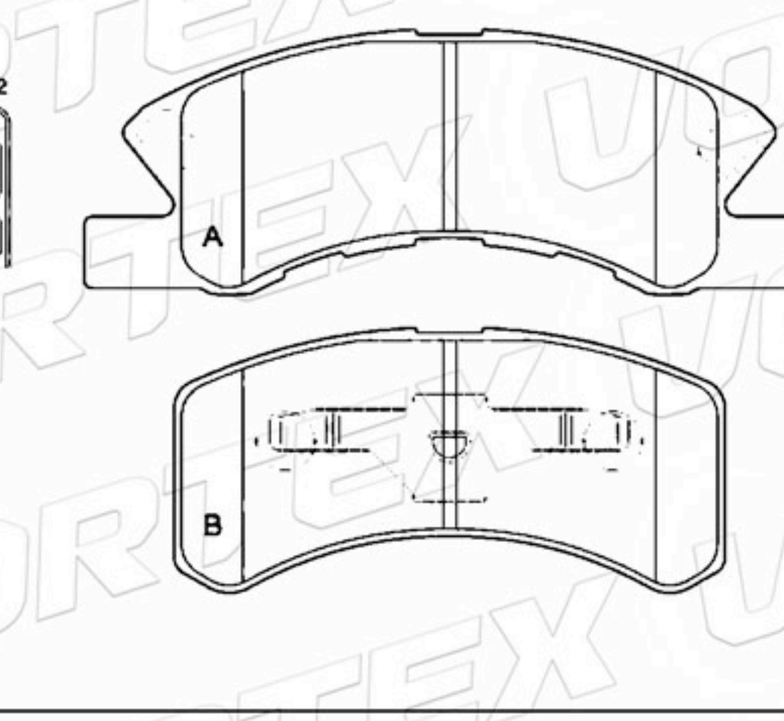

www.vortexautoparts.com
info@vortexautoparts.com
F&F Tower, Oficina 33-A, Calle 50, Ciudad de Panamá

Catálogo de Pastillas de Freno

04465-28490	125.5	59.5	17.0	4	TOYOTA

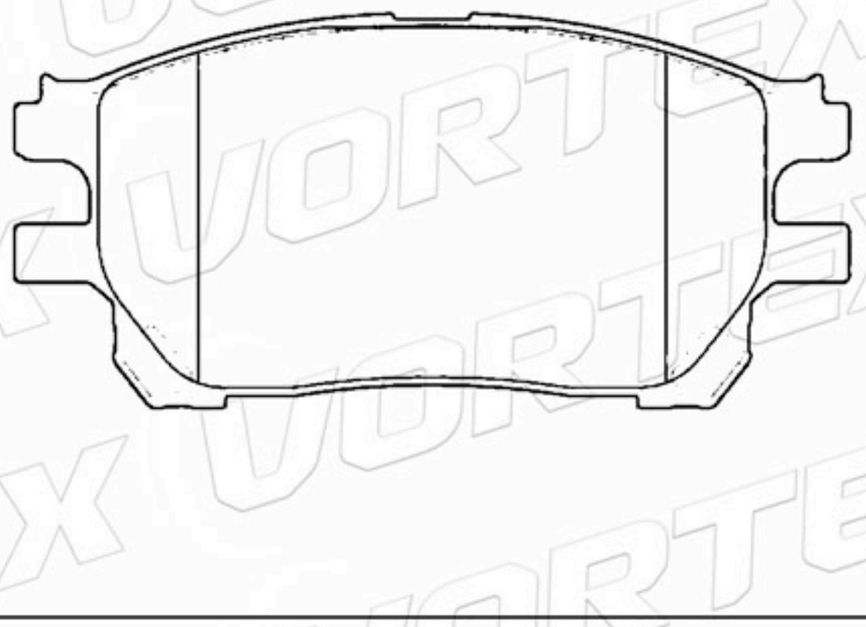

D904-7782	113.8	56.5	15.4	4	MITSUBISHI

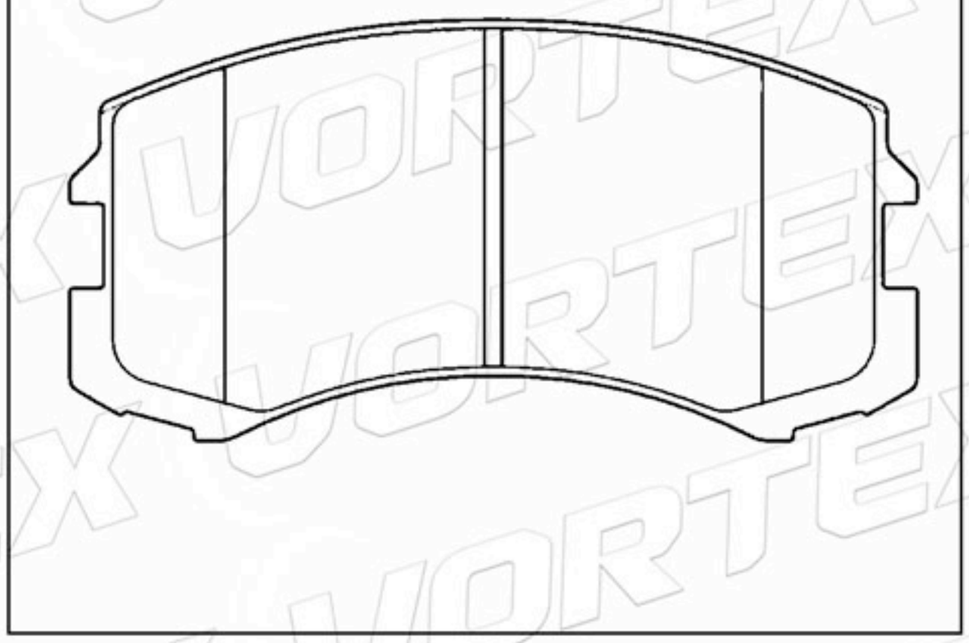

D904-7782	149.5 150.1	57.5	17.8	2A-2B	BMW

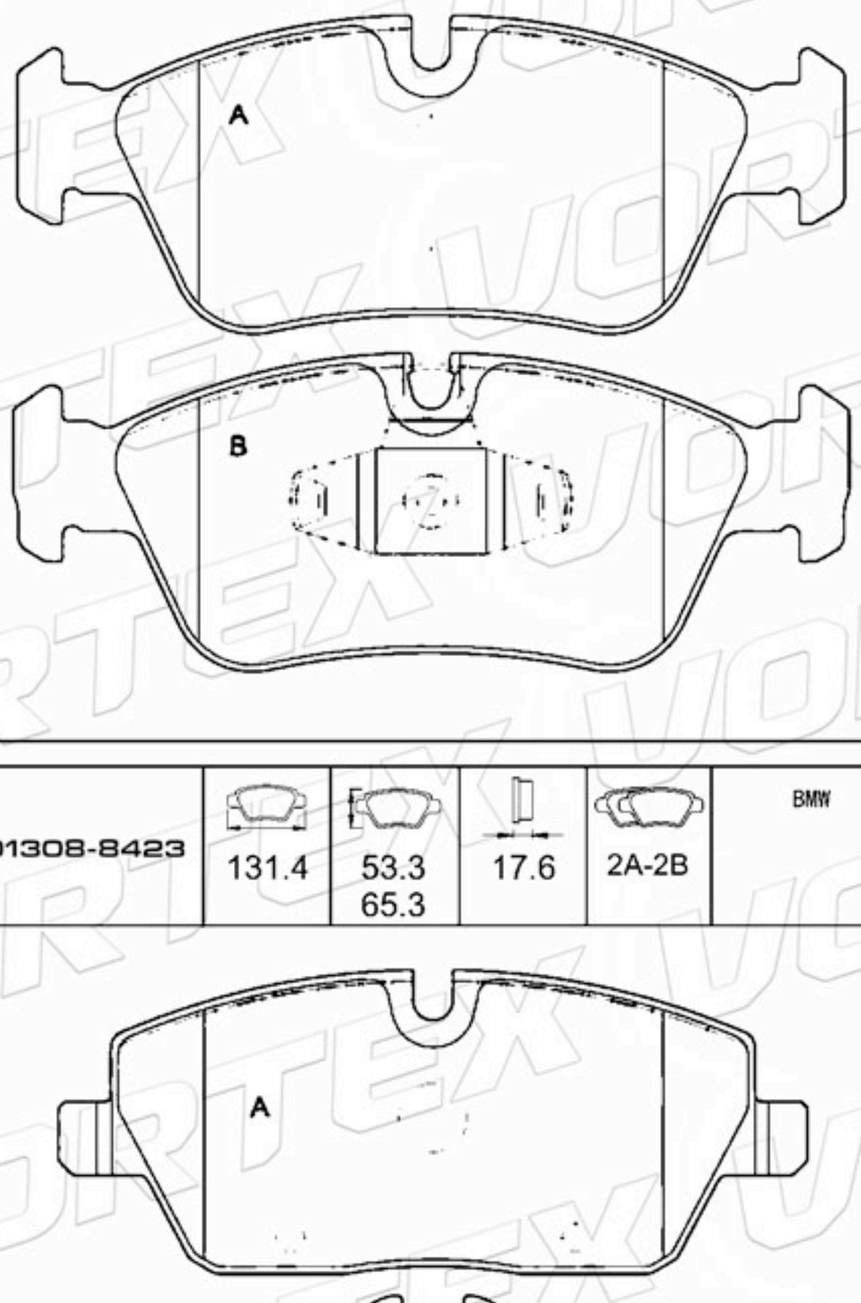

D1171-7286	123.0	48.1 43.6	17.3	2A-2B	BMW

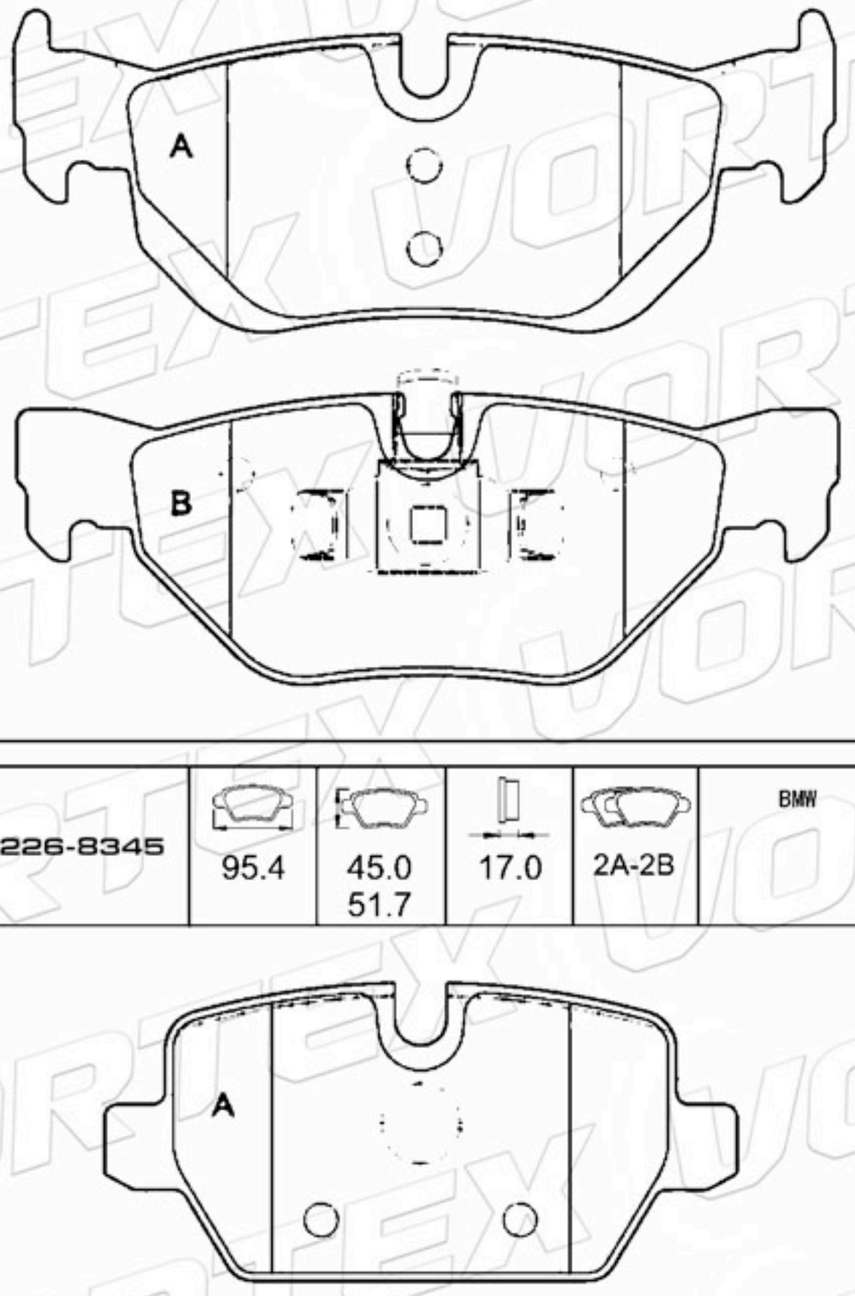

D1308-8423	131.4	53.3 65.3	17.6	2A-2B	BMW

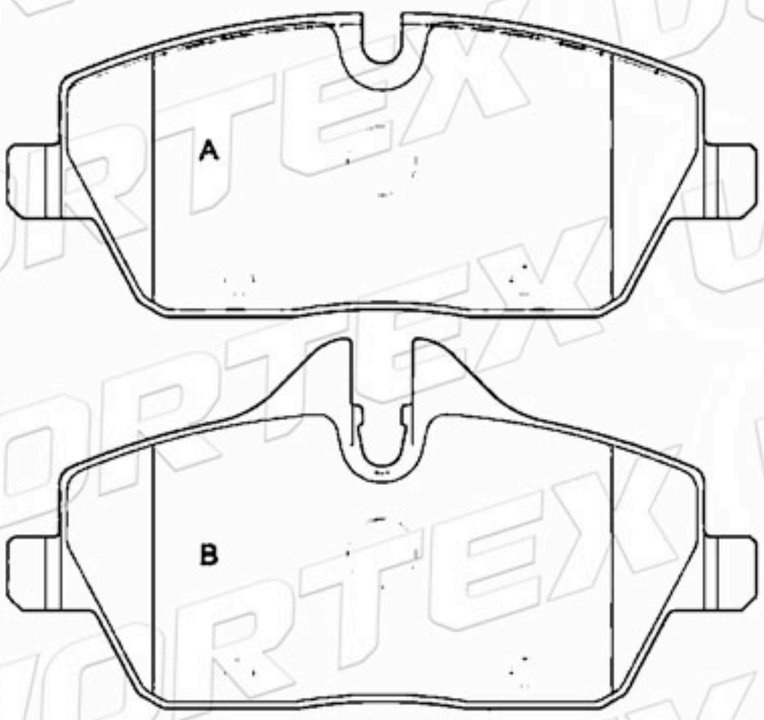

D1226-8345	95.4	45.0 51.7	17.0	2A-2B	BMW

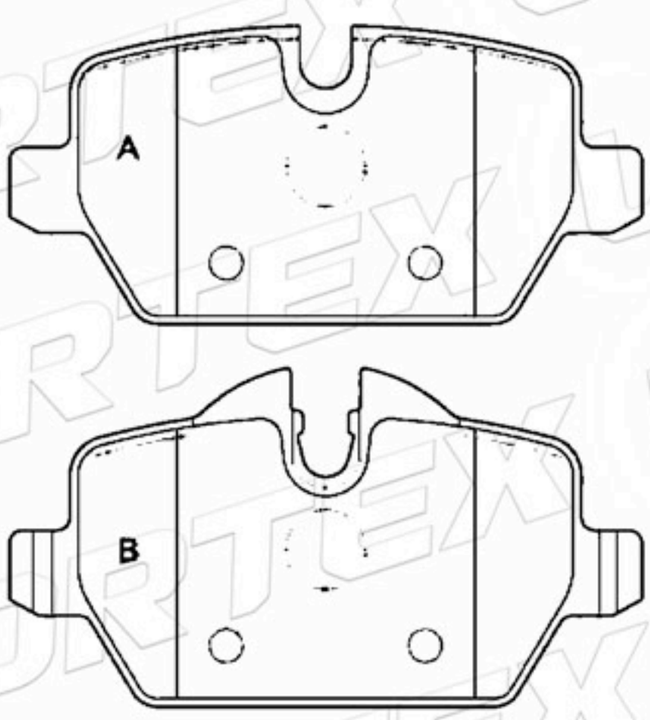

www.vortexautoparts.com
info@vortexautoparts.com
F&F Tower, Oficina 33-A, Calle 50, Ciudad de Panamá

QS 9000 TÜV CERTIFIED ISO-9001 ISO-14001
SGS
GERMAN TECHNOLOGY

Catálogo de Pastillas de Freno

58101-2DA50	131.1	70.0	17.2	2A-1B-1C	HYUNDAI

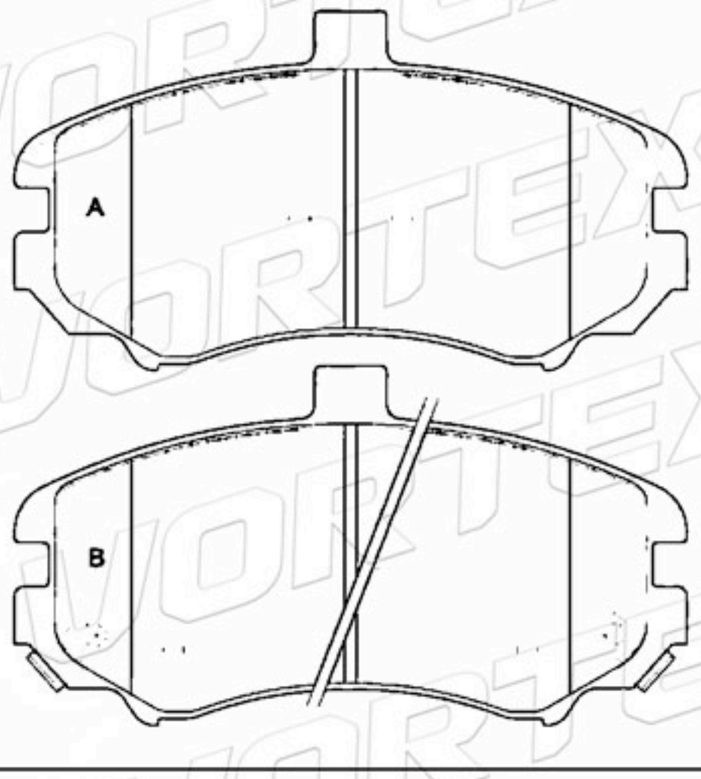

D1621-8833	95.0	46.9	17.3	4	CITROEN

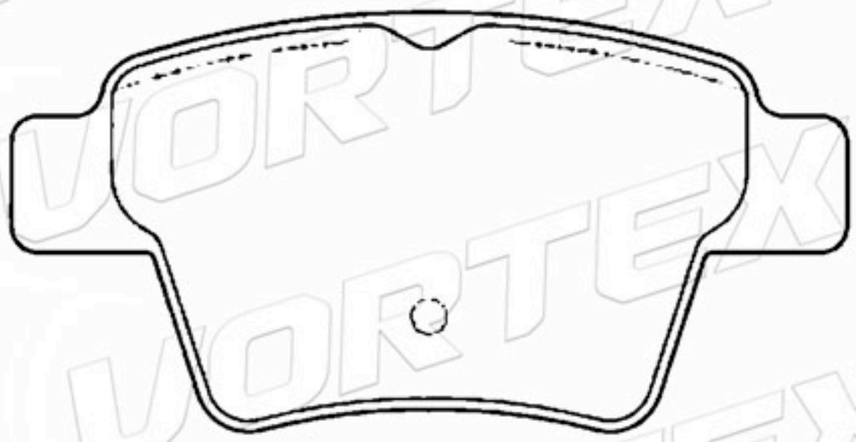

D1039-7943	167.3	54.3	16.3	2A-1B-1C	ISUZU

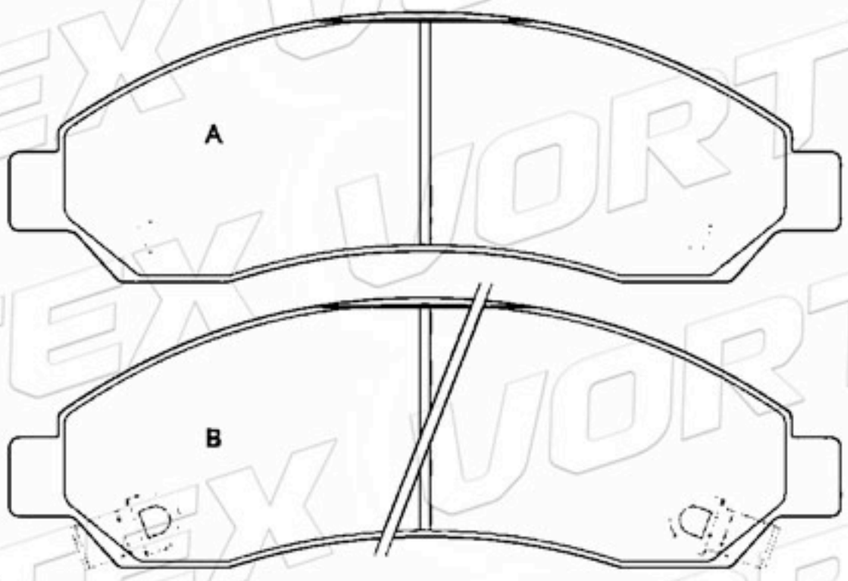

D1074-7979	165.0	59.0	17.0	2A-1B-1C	KIA

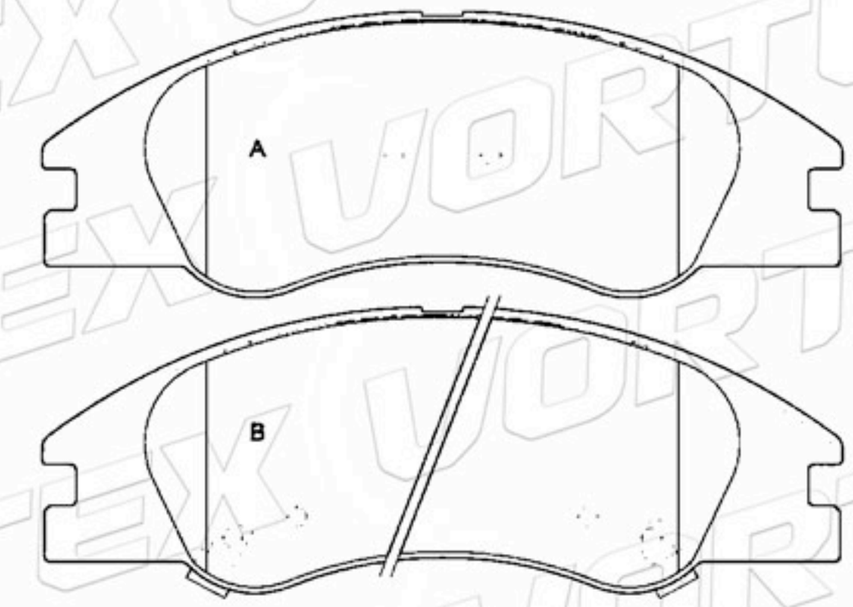

D1249-8367	116.3	51.6 53.8	16.5	1A-1B 1C-1D	TOYOTA

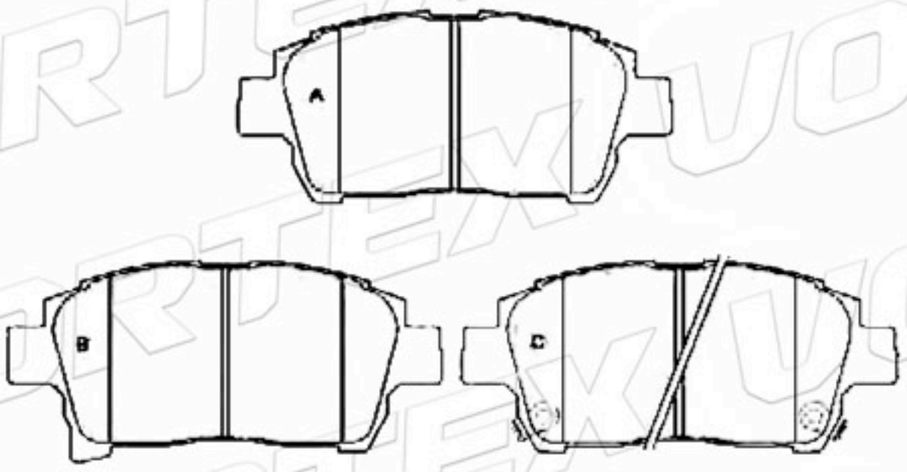

D887-7765	137.0	54.3	16.0	2A-1B-1C	SSANGYONG

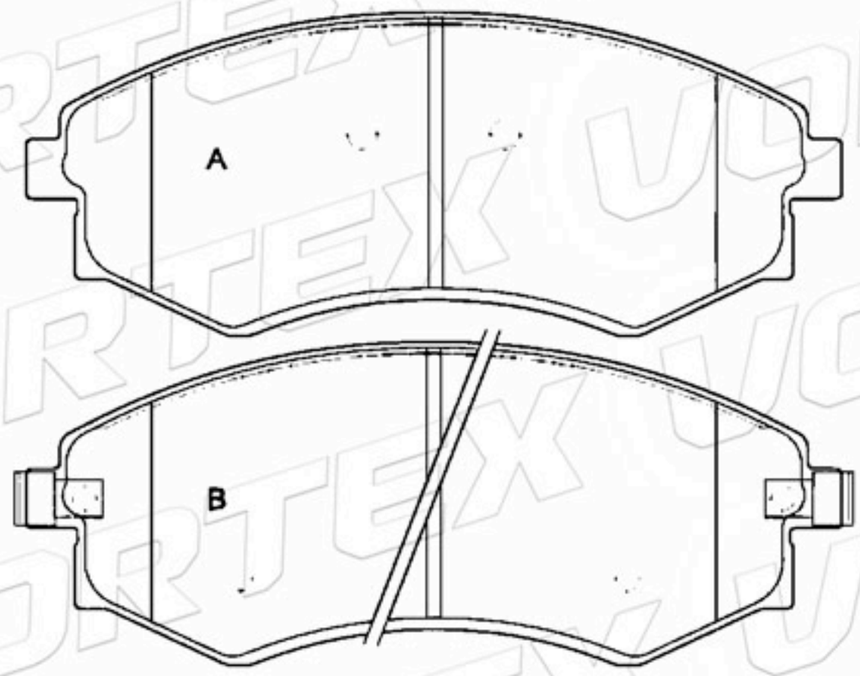

www.vortexautoparts.com
info@vortexautoparts.com
F&F Tower, Oficina 33-A, Calle 50, Ciudad de Panamá

QS 9000 TÜV ISO-9001 ISO-14001
SGS
GERMAN TECHNOLOGY

Catálogo de Pastillas de Freno

48413-08050	98.8	43.5	15.0	2A-1B-1C	SSANGYONG

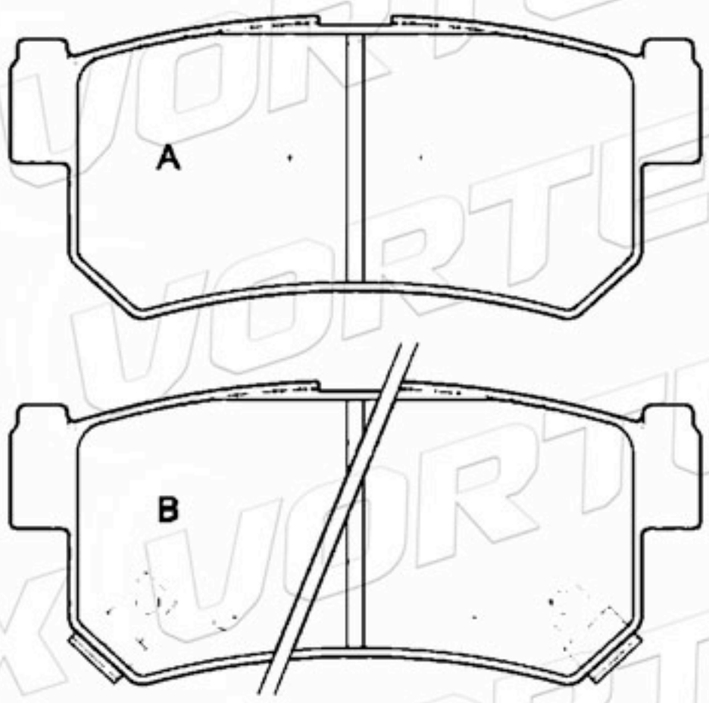

D1601-8815	115.9	47.4	16.0	2A-1B-1C	KIA

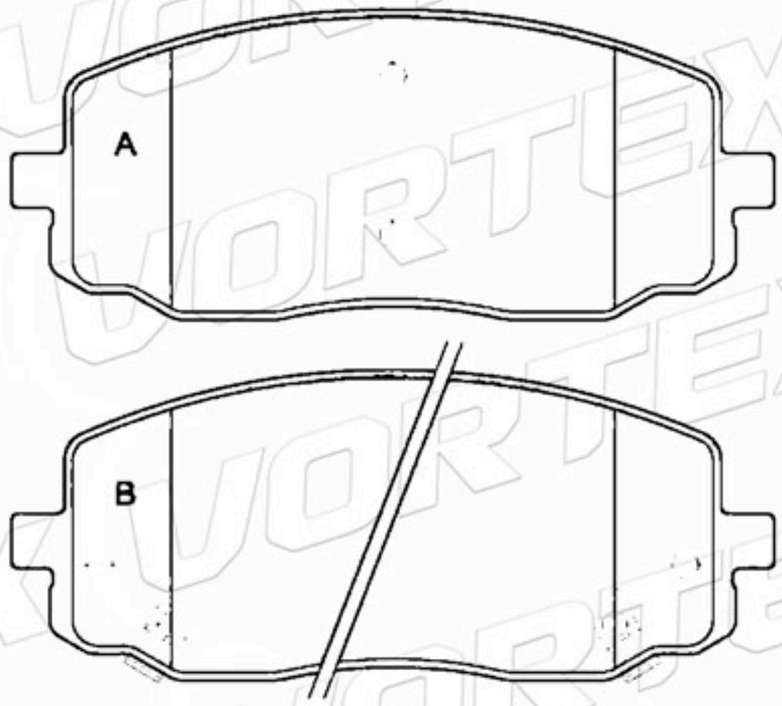

D1105-8211	123.0	55.3	15.4	4	SUZUKI

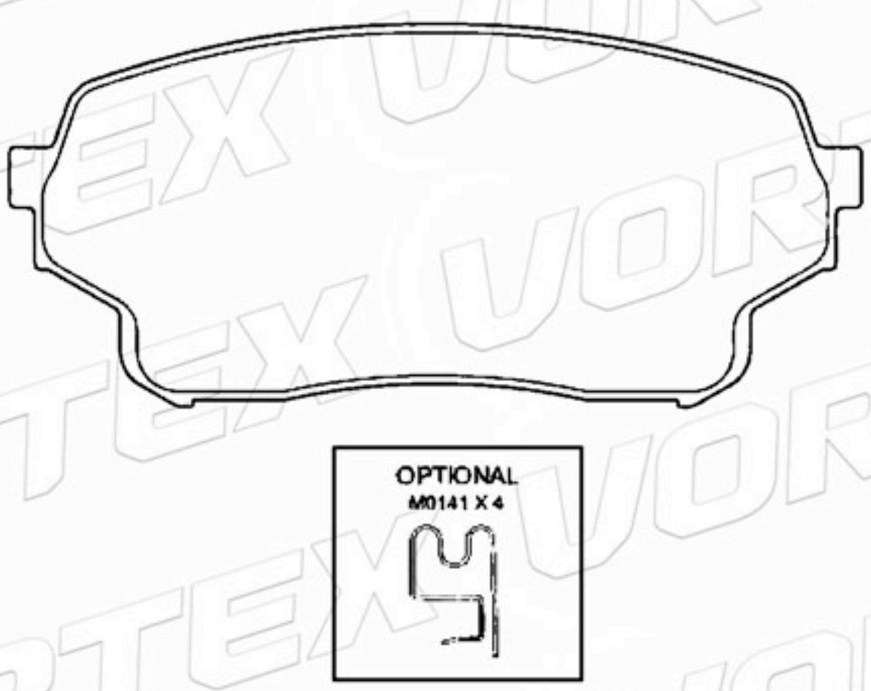

D1098-8202	162.2	58.7	18.2	4	LAND ROVER

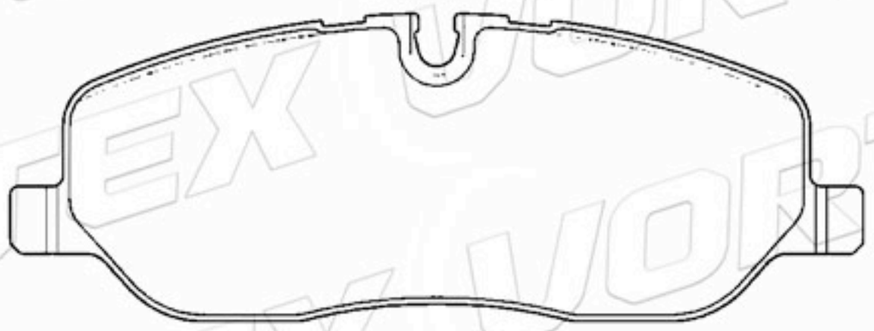

D1099-8203	116.5	46.5	17.4	4	LAND ROVER

D1193-8311	134.9	48.5	16.1	3A-1B	NISSAN

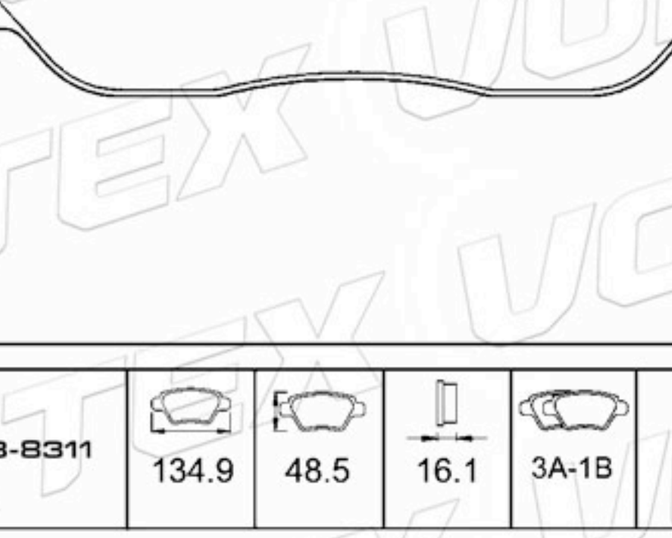

www.vortexautoparts.com
info@vortexautoparts.com
F&F Tower, Oficina 33-A, Calle 50, Ciudad de Panamá

Catálogo de Pastillas de Freno

41060-4M490	134.9	48.5	16.1	2A-1B-1C	NISSAN

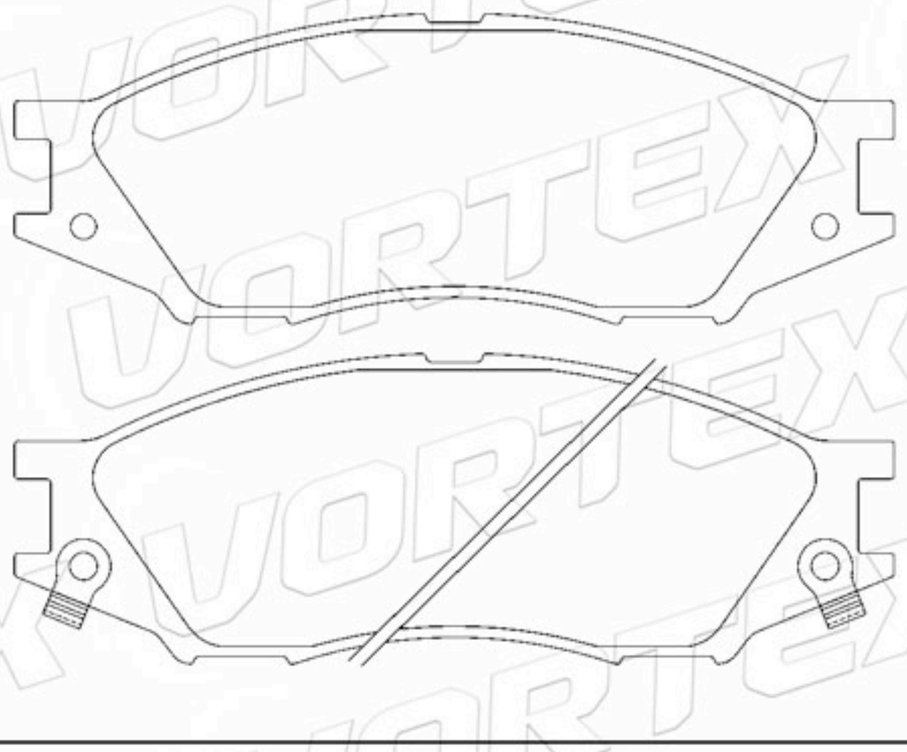

D906-7785	143.4	58.5	16.0	4	TOYOTA

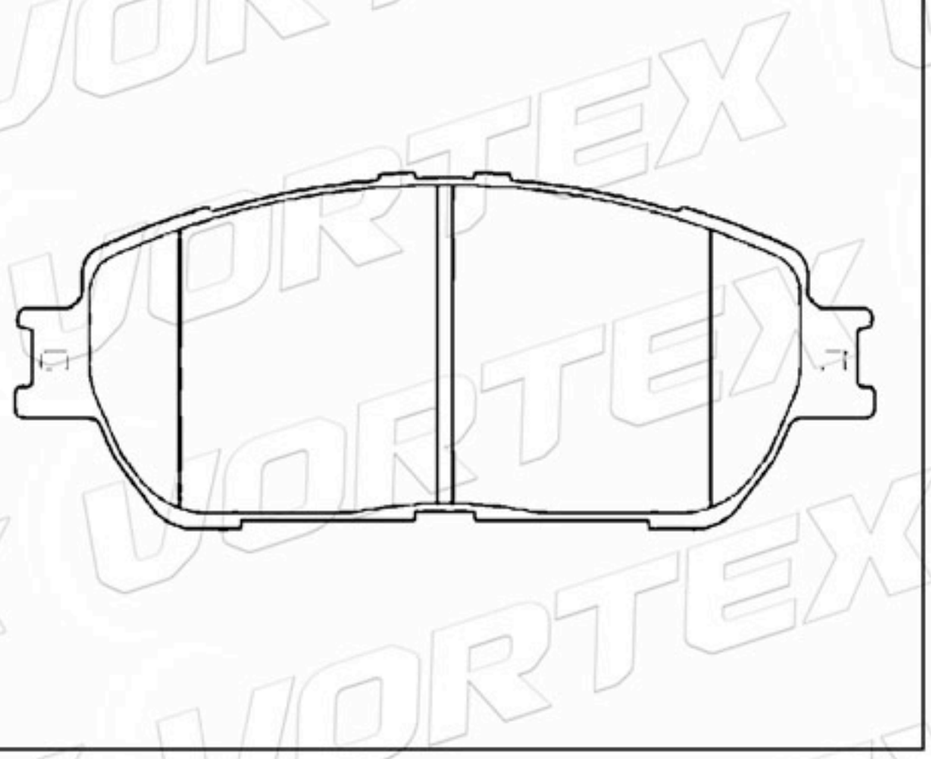

D969-7870	135.6	66.0	15.5	1A-1B-2C	NISSAN

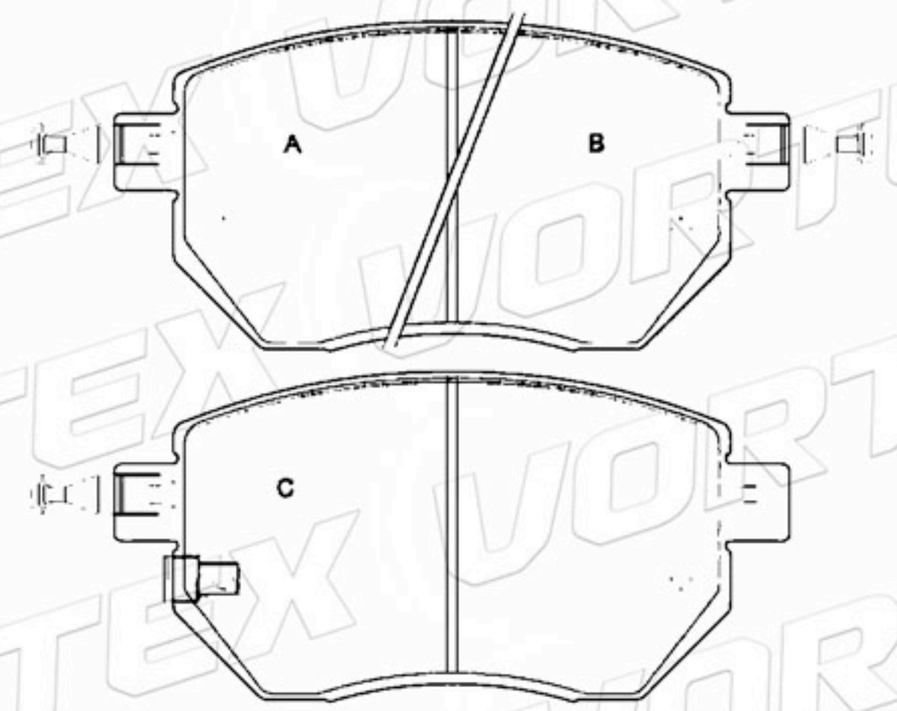

D1078-7893	157.0	63.5	17.2	1A-1B 1C-1D	SUBARU

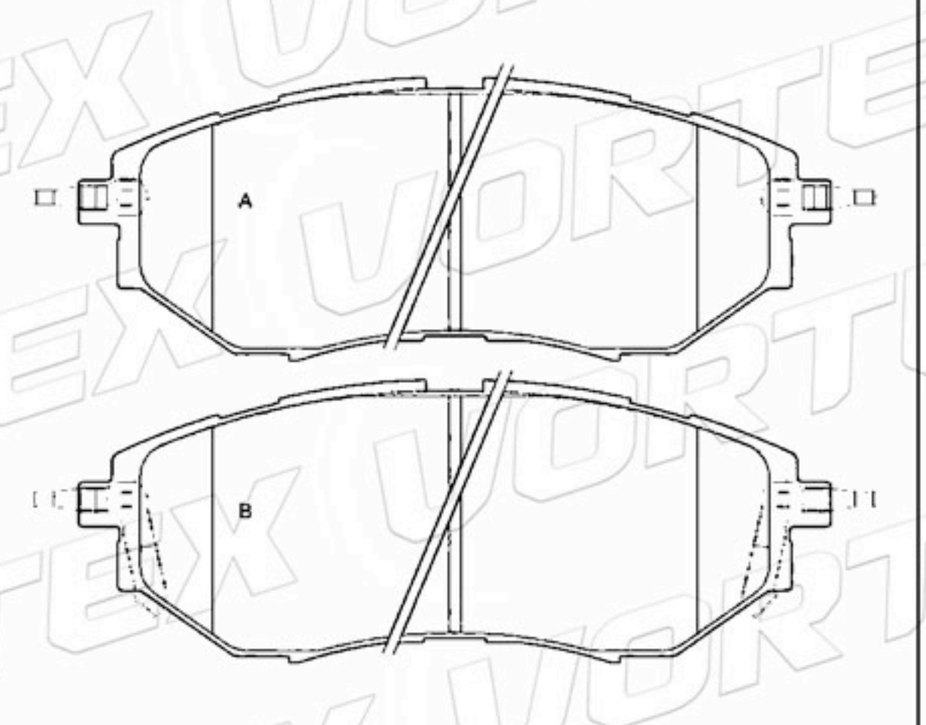

D1714-8939	92.4	41.0	14.0	2A-1B-1C	KIA

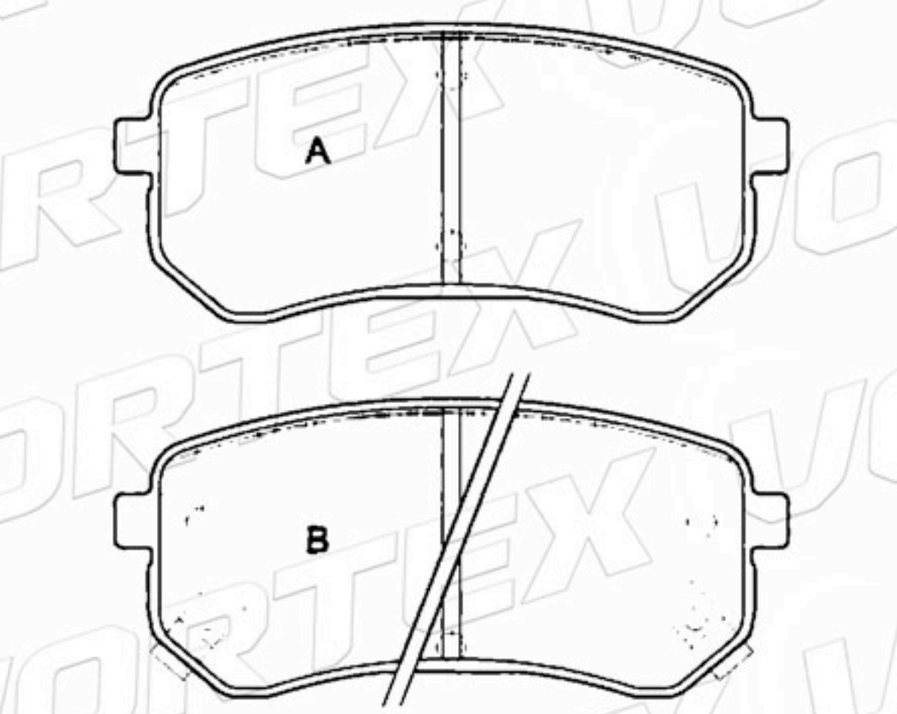

D840-7715A	156.4	74.2	18.0	2A-1B-1C	VOLVO

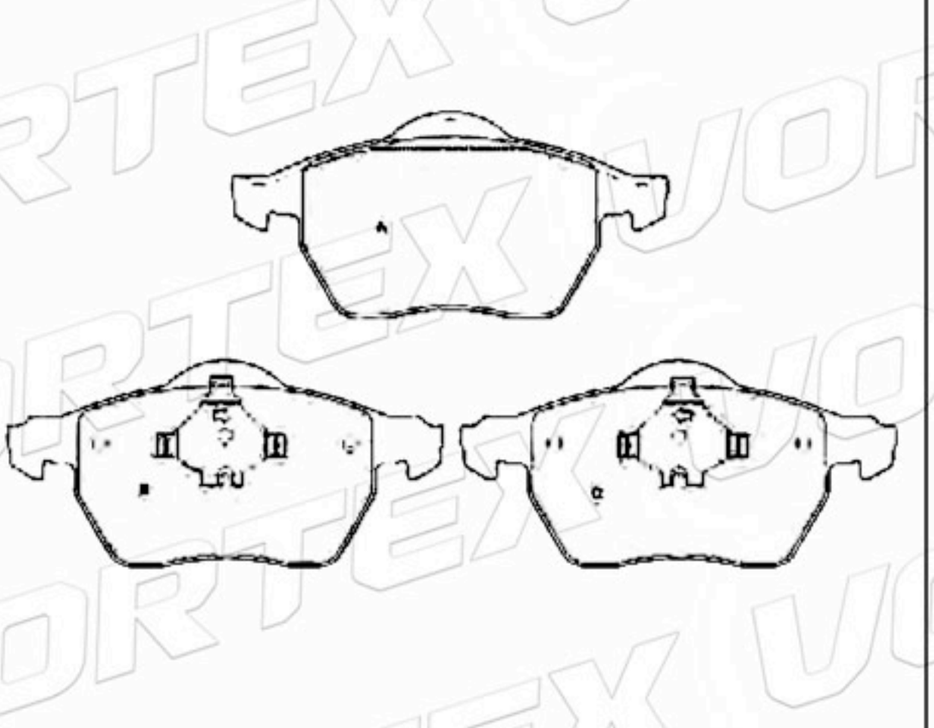

www.vortexautoparts.com
info@vortexautoparts.com
F&F Tower, Oficina 33-A, Calle 50, Ciudad de Panamá

Catálogo de Pastillas de Freno

D1003-7904	155.1	72.8	19.5	2A-2B	AUDI

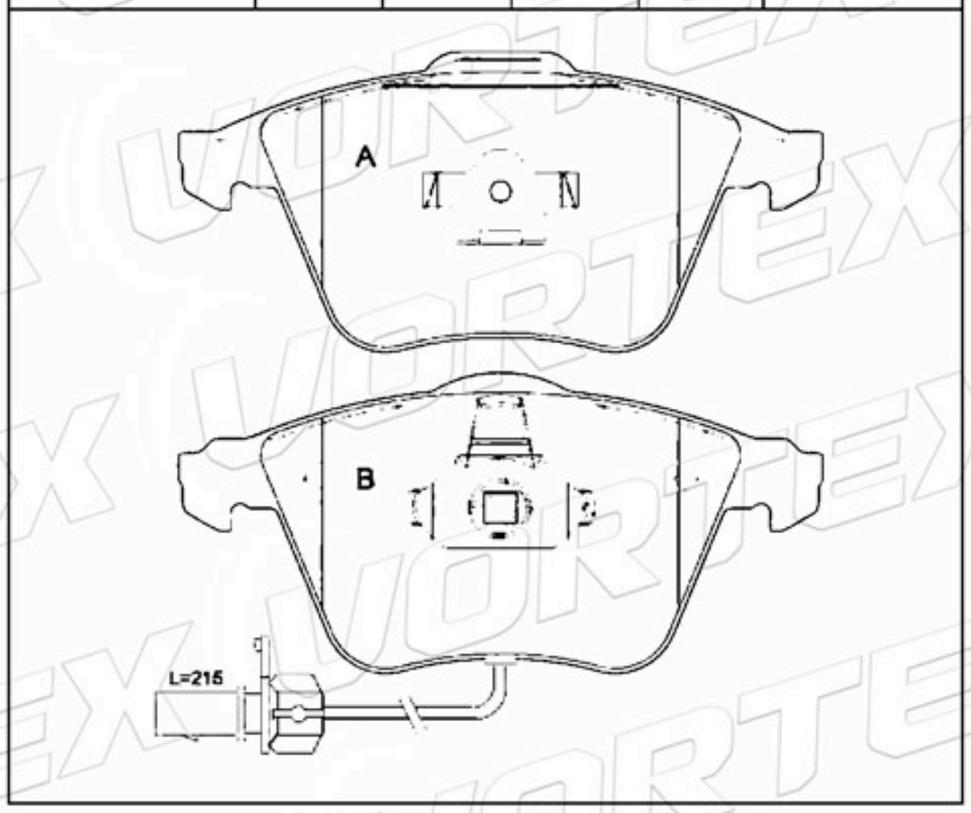

D633-7511	165.0	38.1	16.0	2A-2B	CHRYSLER

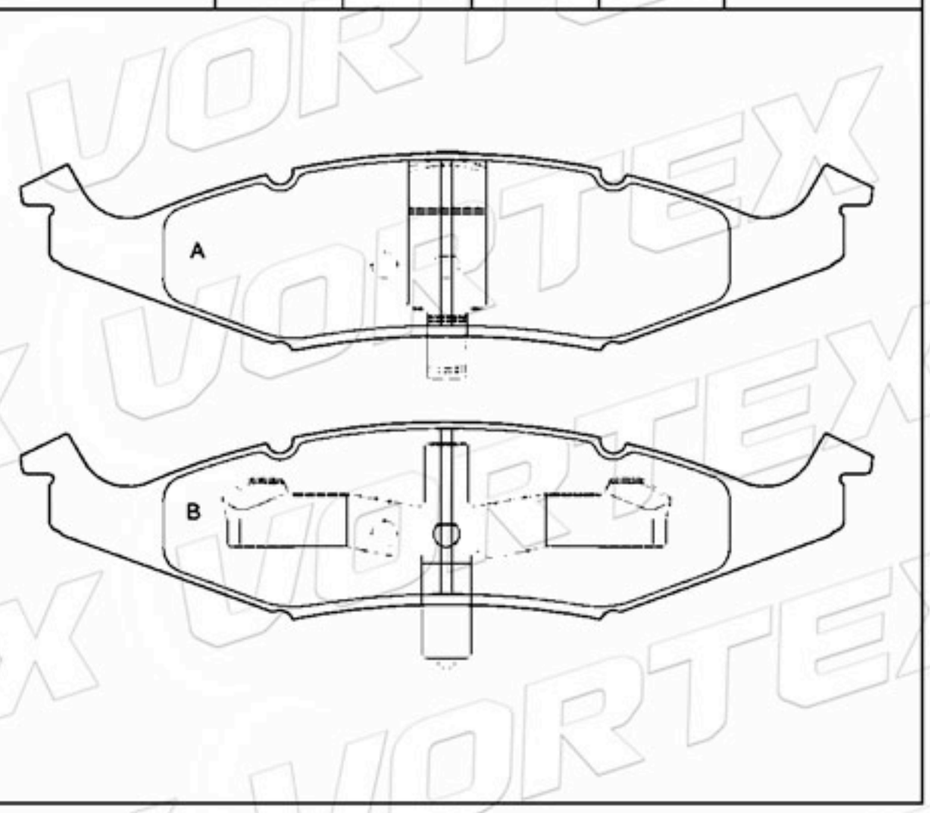

D658-7438A	133.6	40.0	17.0	2A-2B	CHRYSLER

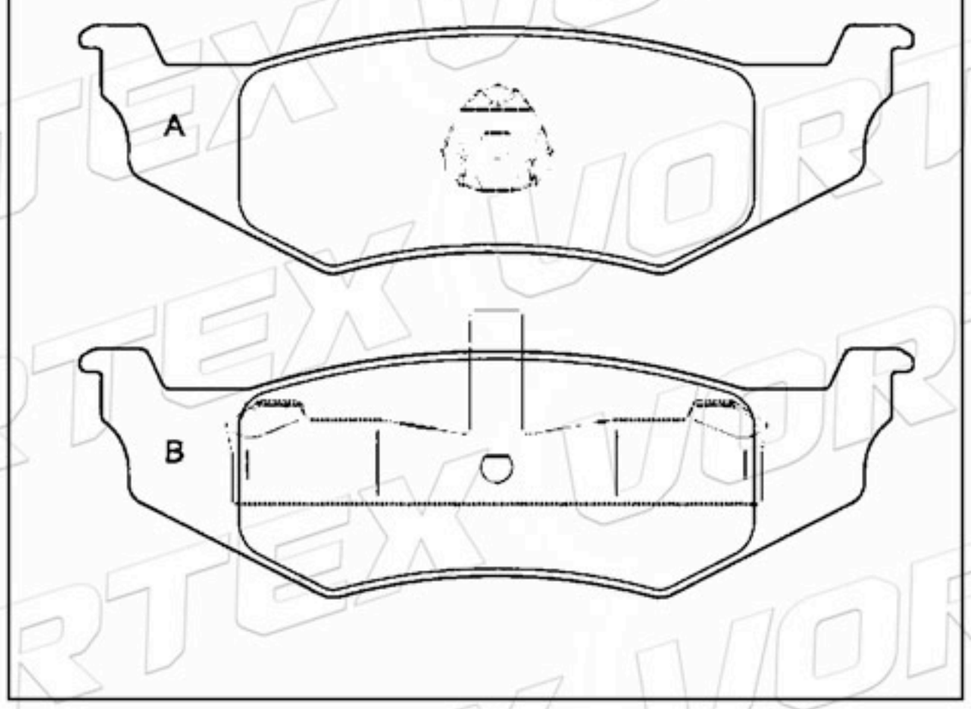

D1095-7957	123.0	51.8	16.4	2A-2B	MAZDA

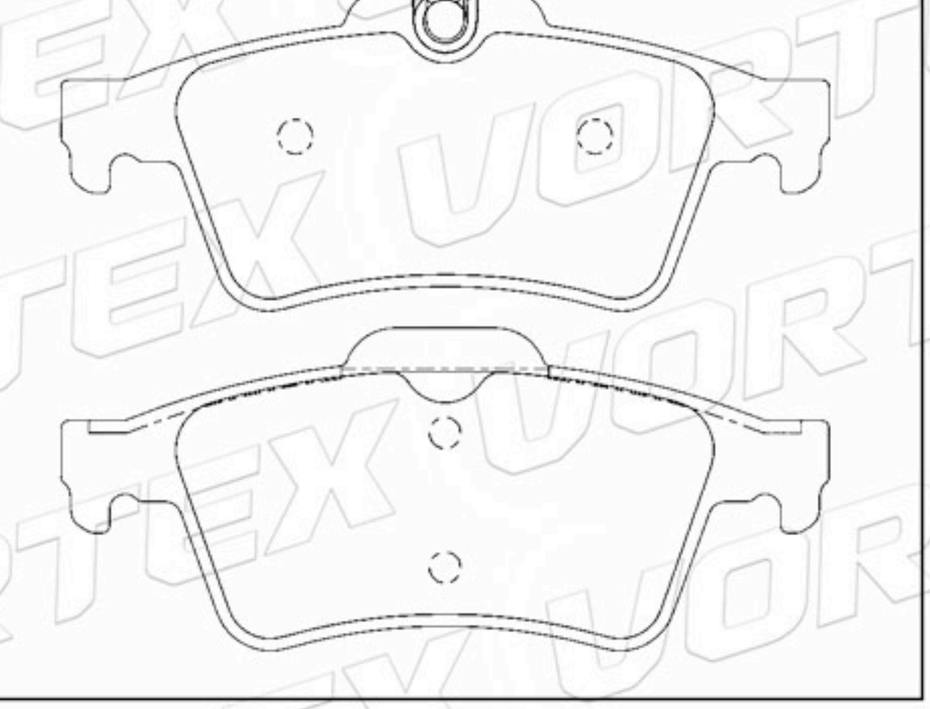

D1114-8218	110.5	37.5	13.8	2A-2B	SUBARU

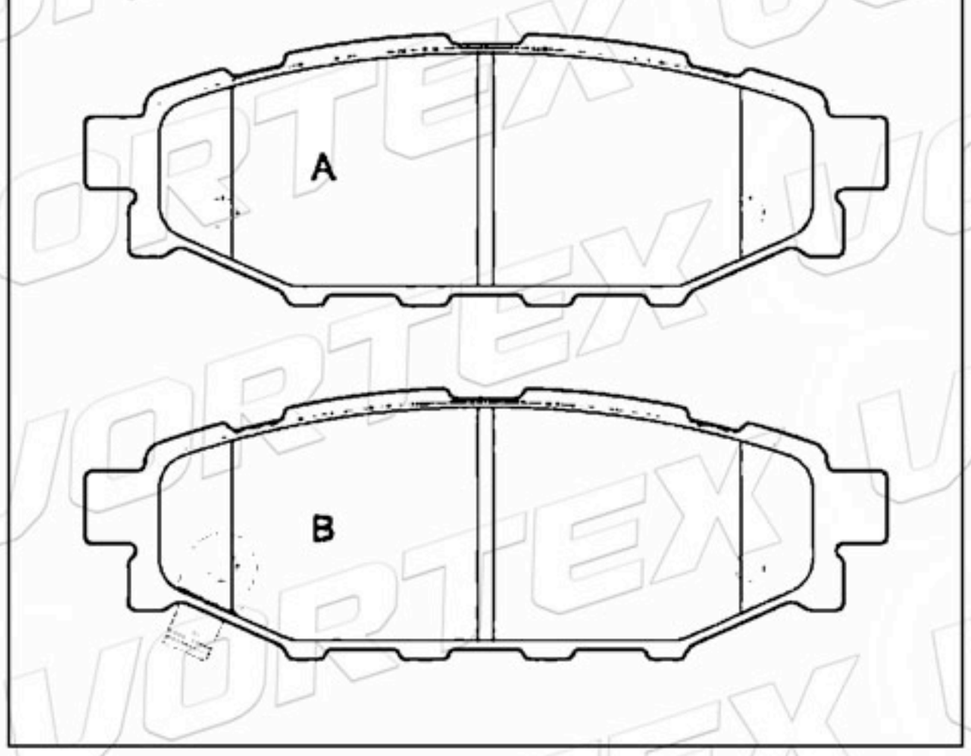

D1059-7966	172.2	72.5 69.3	18.6	2A-2B	CHRYSLER

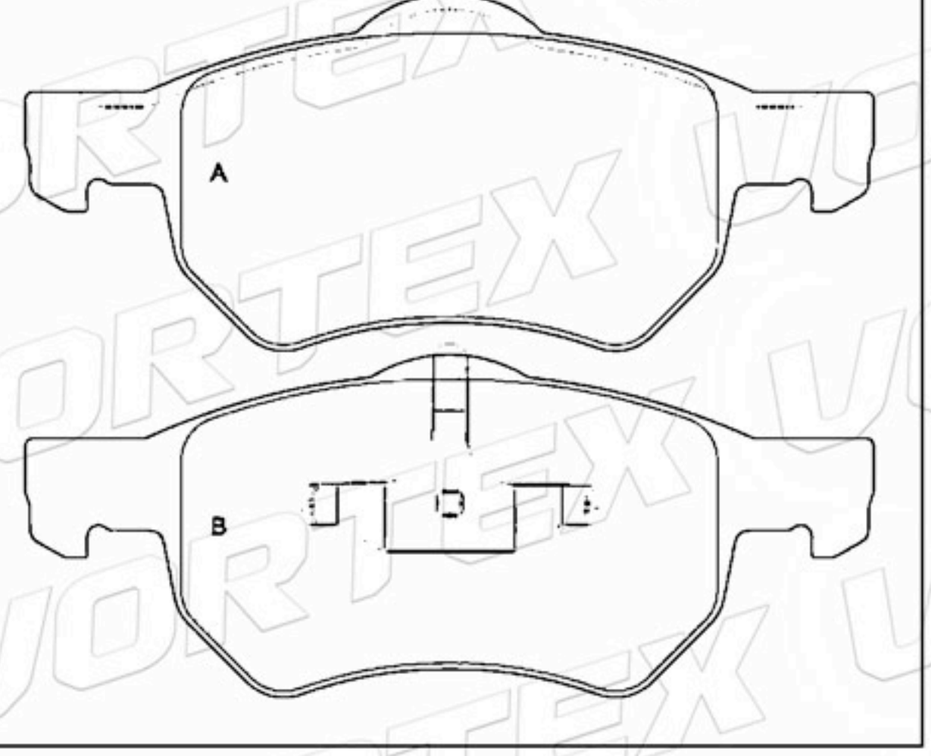

www.vortexautoparts.com
info@vortexautoparts.com
F&F Tower, Oficina 33-A, Calle 50, Ciudad de Panamá

QS 9000 TÜV CERTIFIED ISO-9001 ISO-14001
SGS
GERMAN TECHNOLOGY

Catálogo de Pastillas de Freno

D858-7734	155.4	50.8	17.0	1A-1B -2C	CHRYSLER

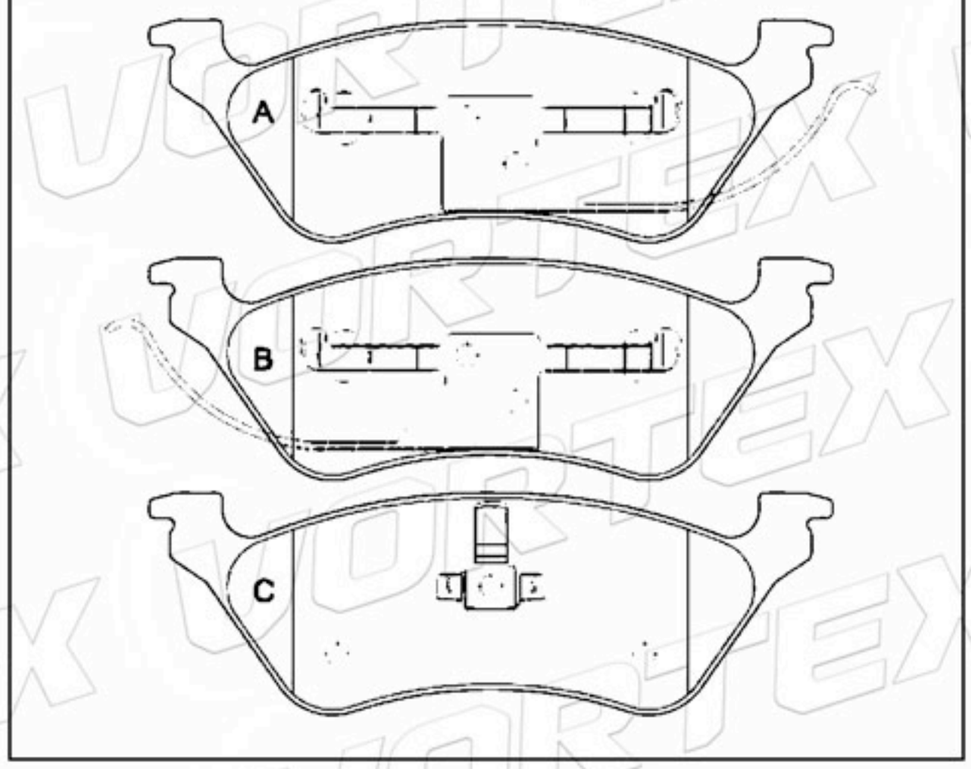

D856-7732	146.6	59.7	18.5	2A-2B	CHRYSLER

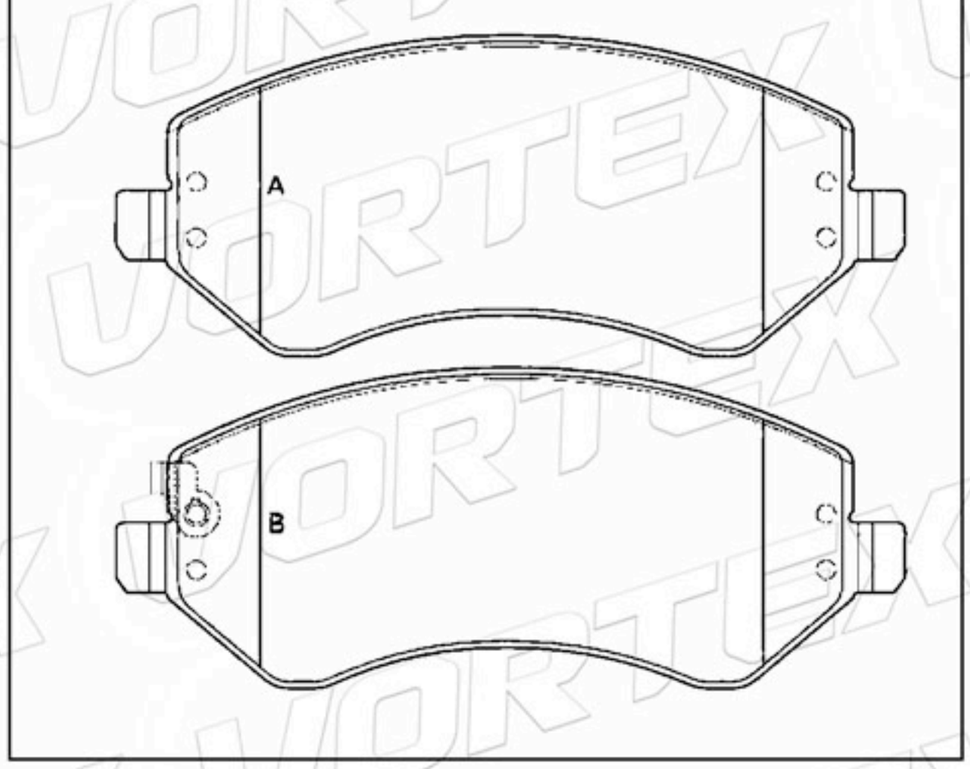

D857-7733	172.6	65.5	18.8	1A-1B -2C	CHRYSLER

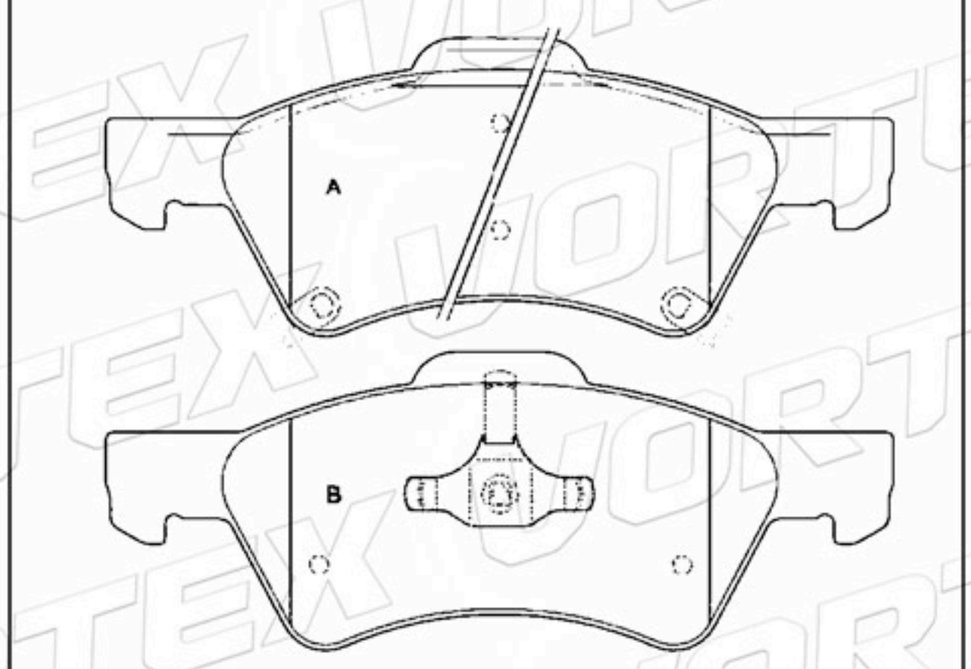

D751-7424	155.7	49.4	16.0	2A-2B	CHRYSLER

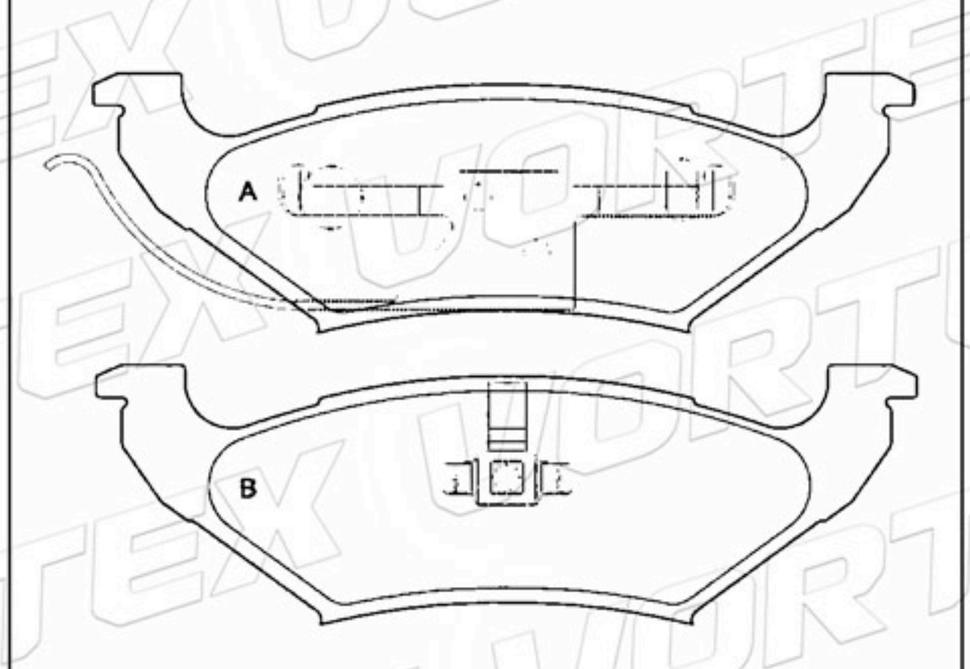

D1065-7971	164.6	58.0	17.8	4	JAGUAR



D1604-8818	122.8	46.9	17.6	4	CITROEN PEUGEOT TOYOTA

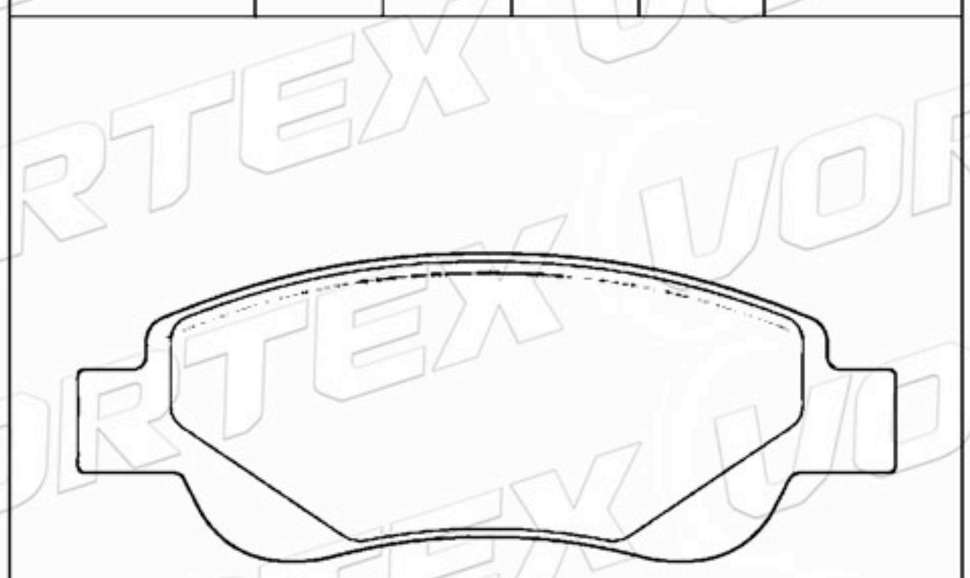

www.vortexautoparts.com
info@vortexautoparts.com
F&F Tower, Oficina 33-A, Calle 50, Ciudad de Panamá

Catálogo de Pastillas de Freno

D1979-9207	146.7	60.0	19.0	3A-1B	FIAT

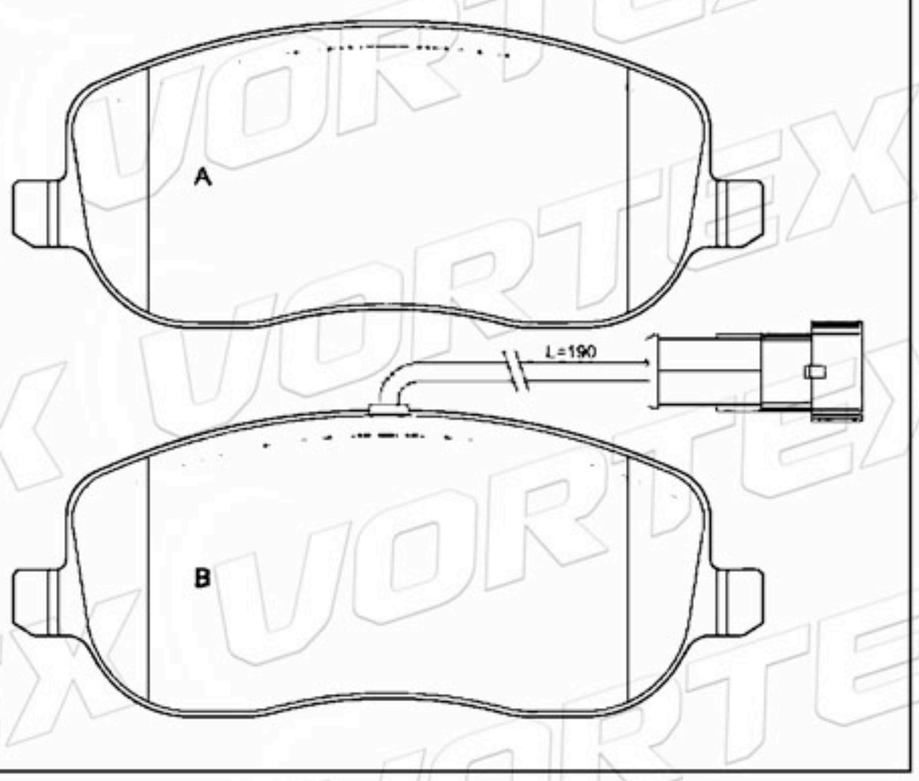

77363956	146.7	60.0	19.0	2A-2B	FIAT

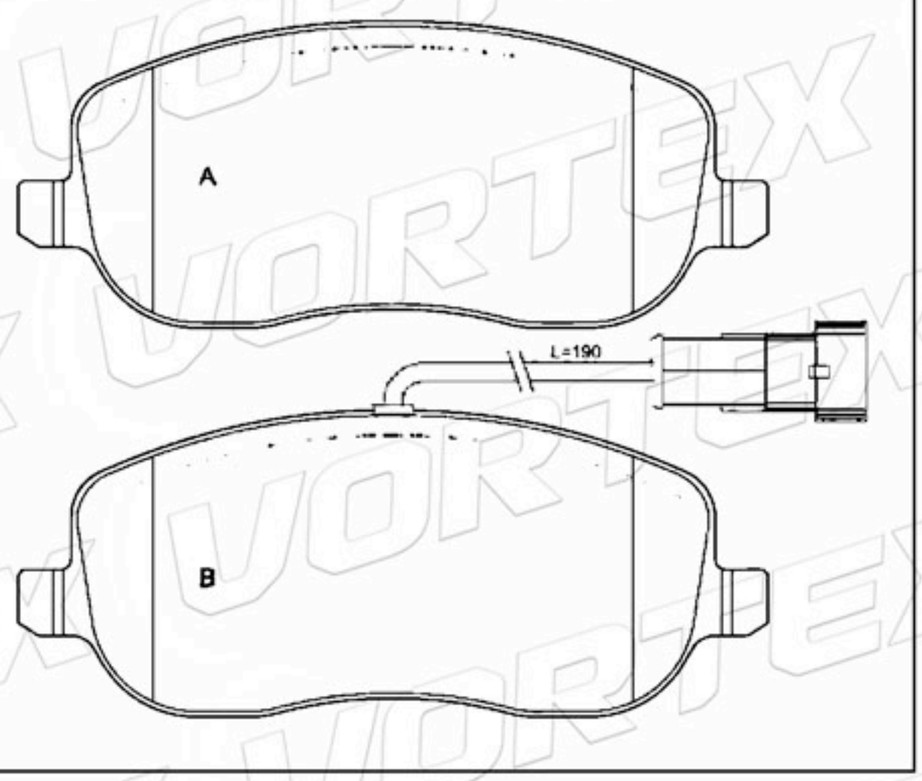

71772220	105.6	46.5	16.5	4	FIAT



D1537-8746	101.2	47.0	17.0	4	FIAT



D1246-8363	131.0	44.5	15.7	2A-1B-1C	SUZUKI SUBARU

D830-7703	164.0	57.1	17.0	2A-1B-1C	NISSAN

www.vortexautoparts.com
info@vortexautoparts.com
F&F Tower, Oficina 33-A, Calle 50, Ciudad de Panamá

Catálogo de Pastillas de Freno

D1493-8693	156.3 155.1	71.5 68.9	20.0	2A-2B	ALFA ROMEO

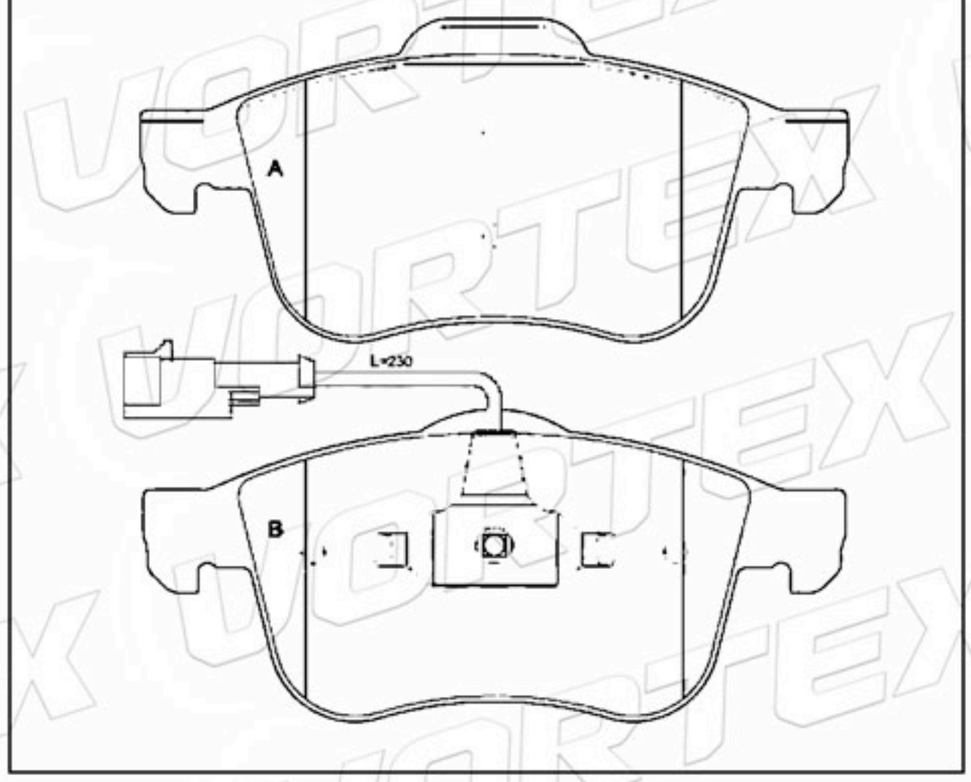

D1574-8784	145.1	58.4	16.0	2A-2B	FORD MAZDA

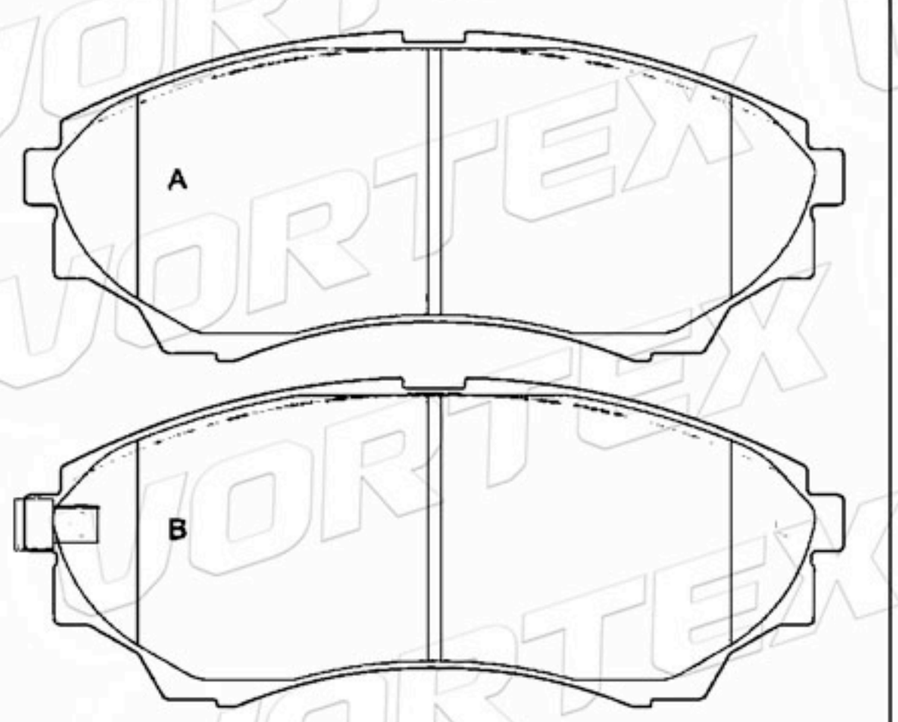

D1073-7978	110.5	41.2	15.7	2A- 1B-1C	MAZDA

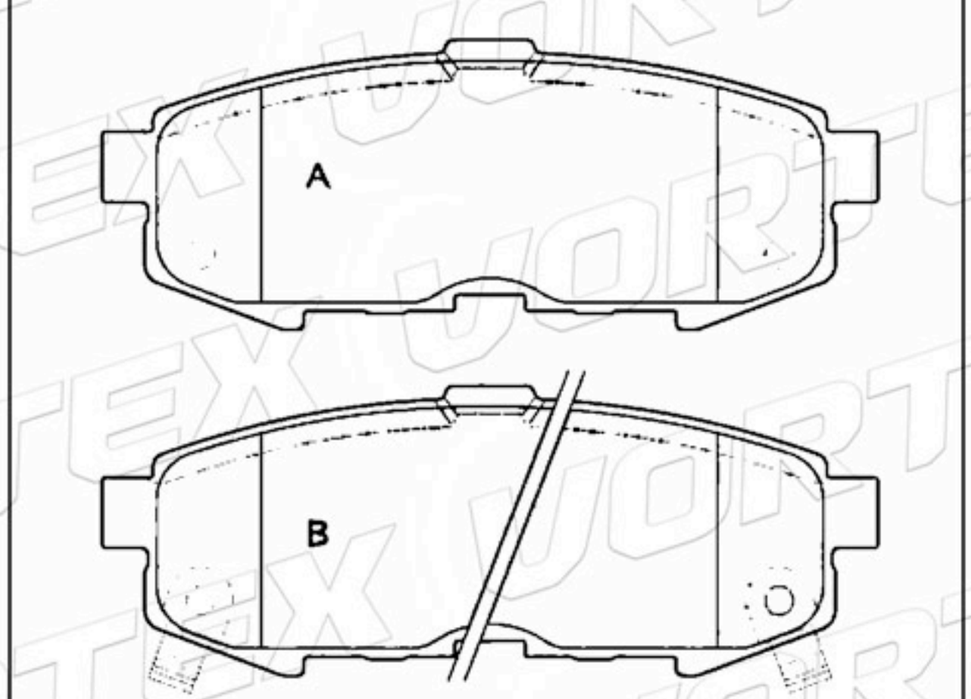

D1035-7779	143.0	51.1	17.0	2A- 1B-1C	DAEWOO

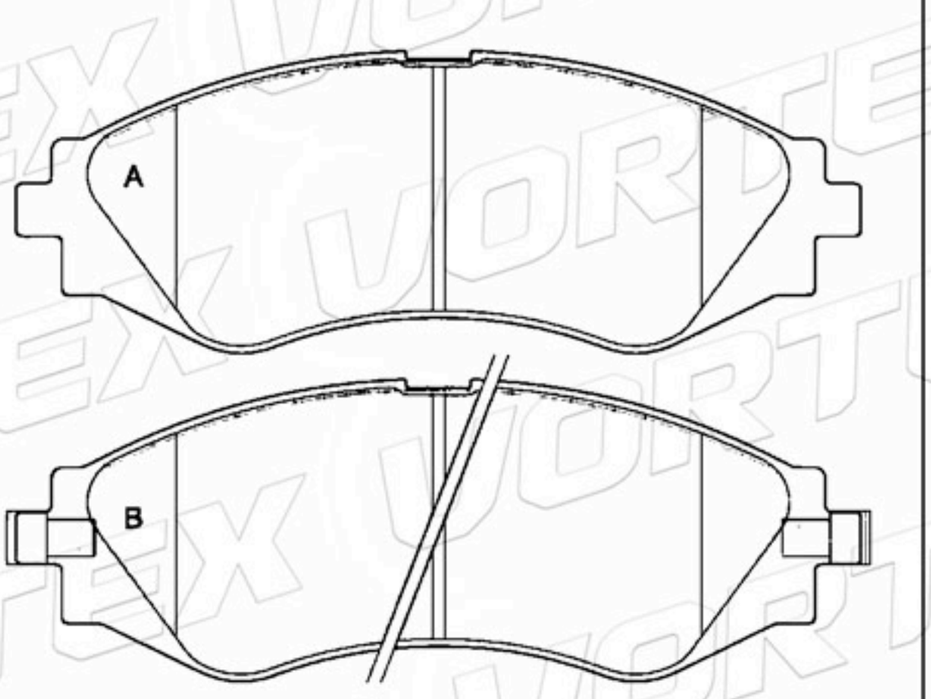

D825-7697	206.4	74.8	20.0	4	ISUZU

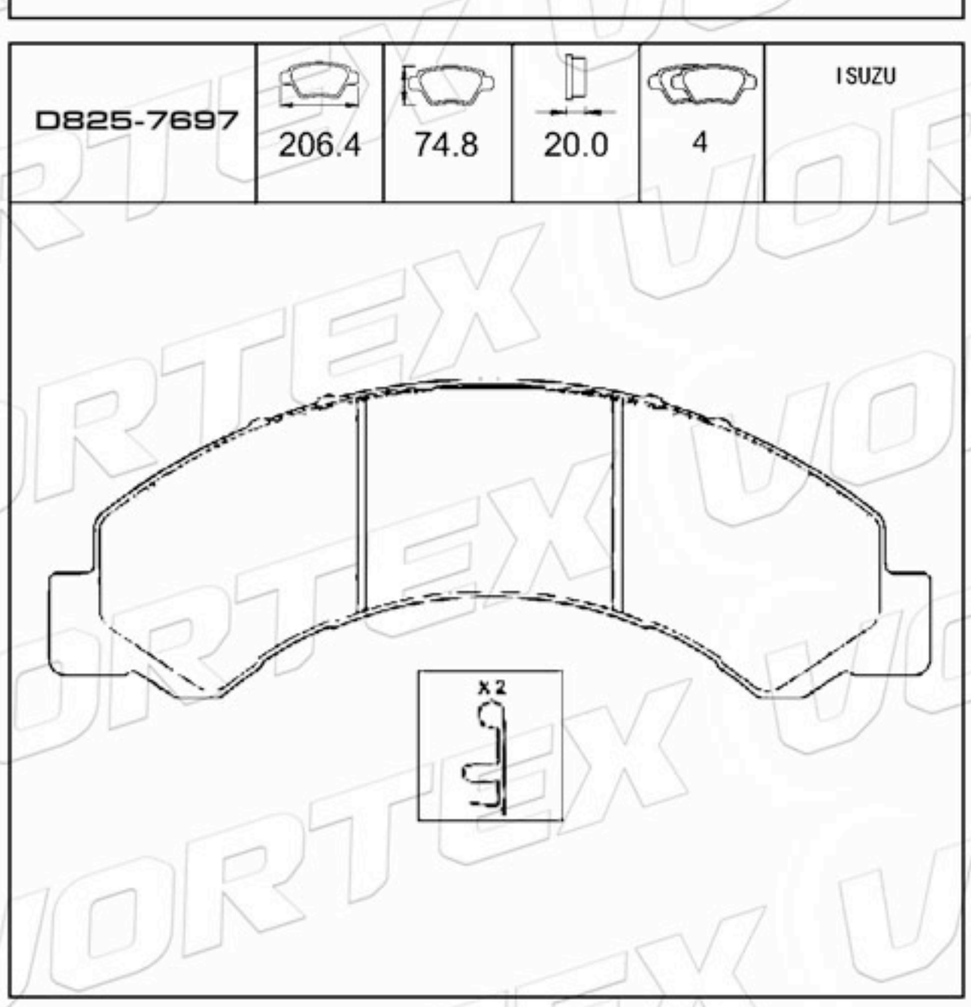

D826-7698	206.4	80.0	20.0	4	ISUZU

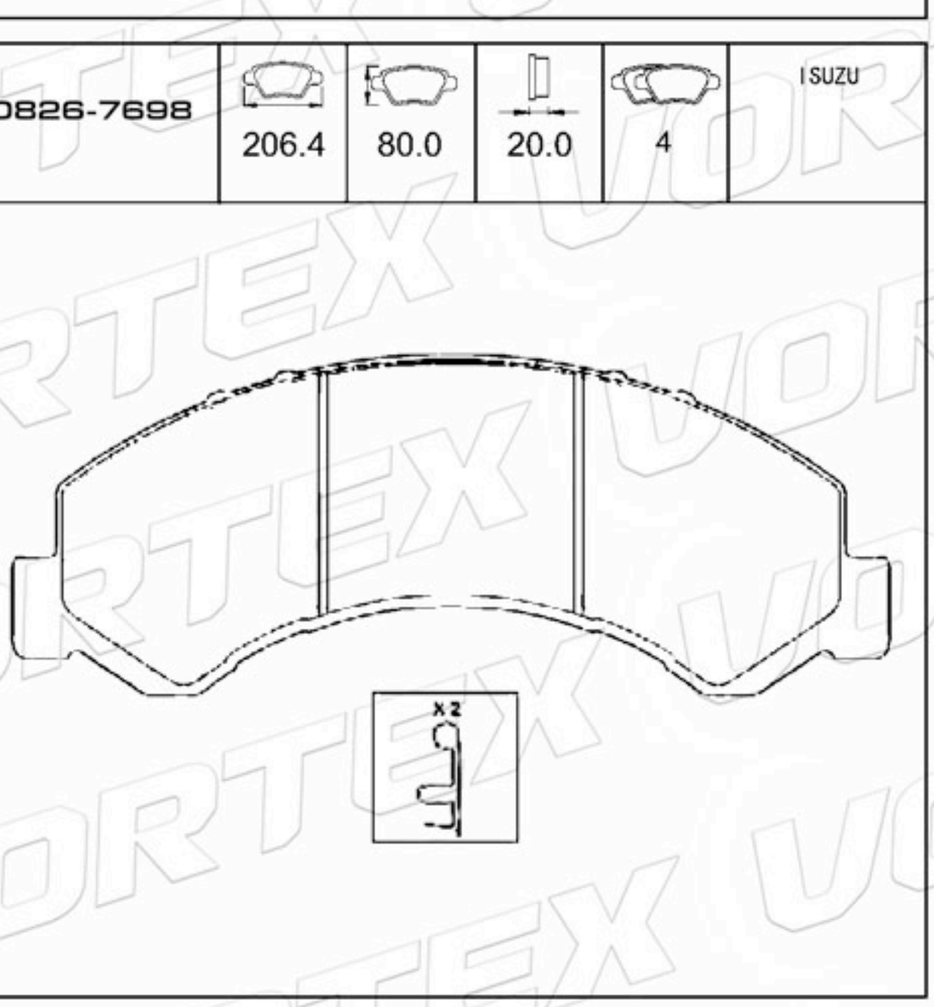

www.vortexautoparts.com
info@vortexautoparts.com
F&F Tower, Oficina 33-A, Calle 50, Ciudad de Panamá

Catálogo de Pastillas de Freno

D1191-8310	168.7	58.2	16.8	2A-1B-1C	NISSAN

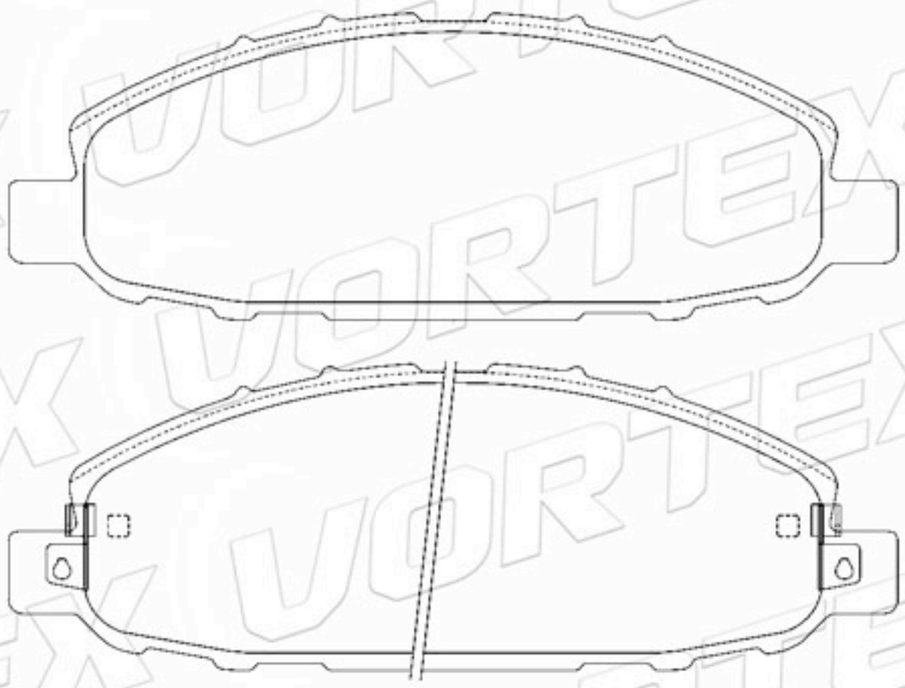

D1080-7985	176.0	57.0	18.0	2A-1B-1C	JEEP

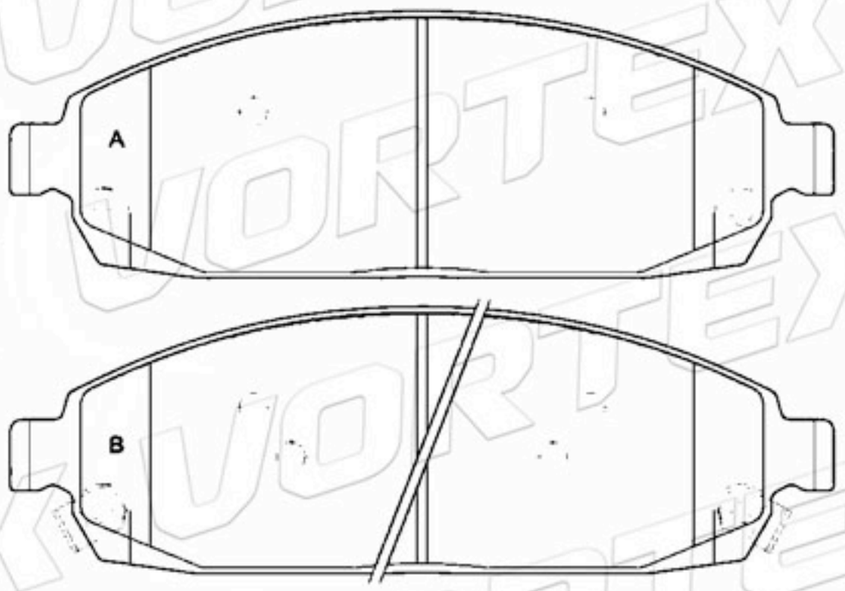

D1041-7945	142.5	53.3 49.5	17.2	2A-1B-1C	JEEP

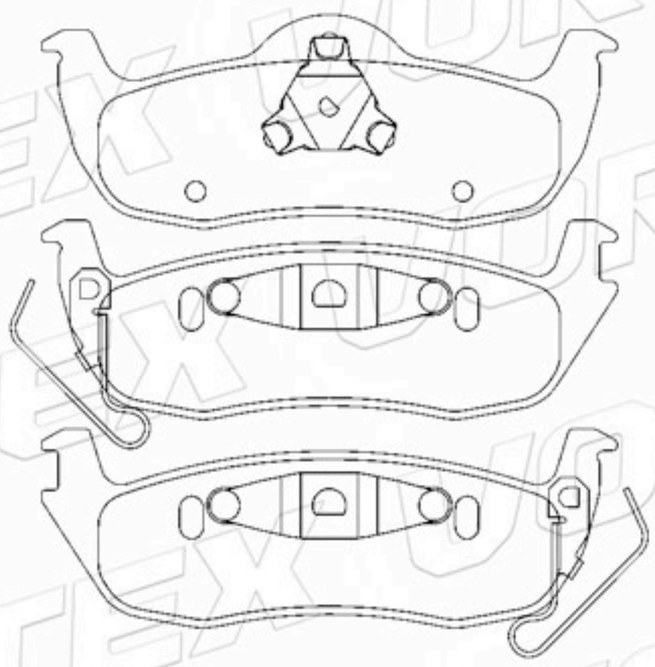

D1156-8266	129.8	56.0	17.2	2A-1B-1C	KIA

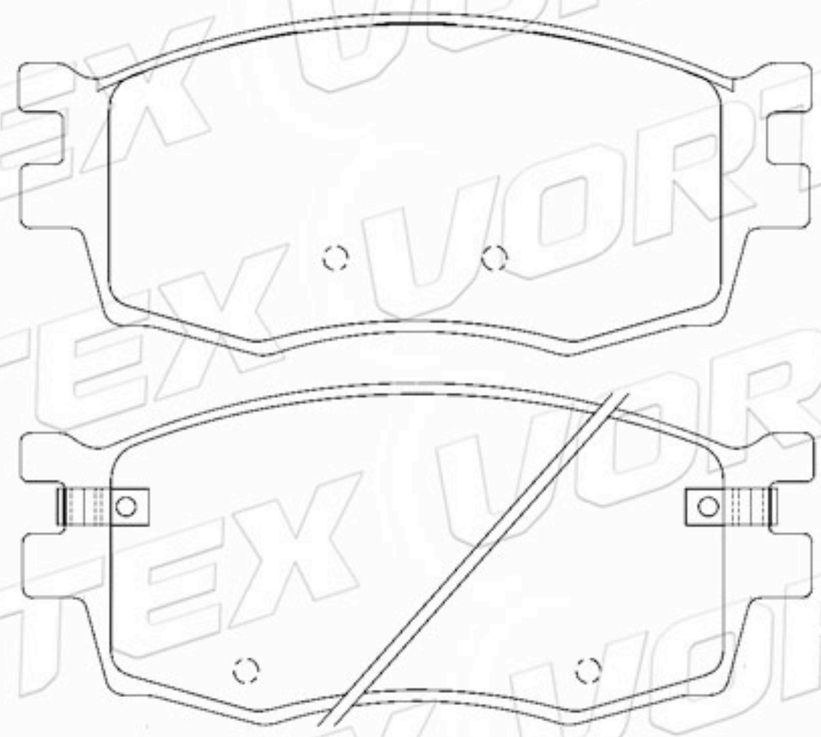

D1157-8267	92.9	41.0	15.1	2A-1B-1C	KIA

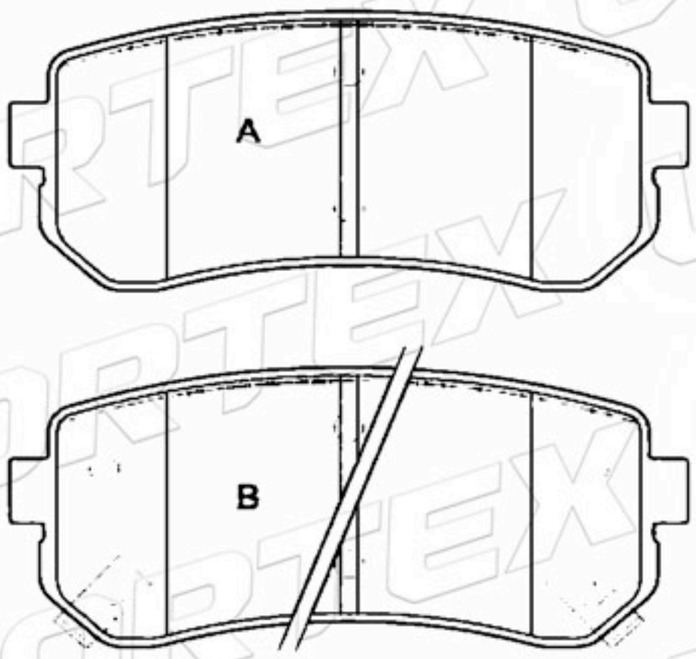

55810-79J10	131.5	56.9	16.0	3A-1B	FIAT SUZUKI

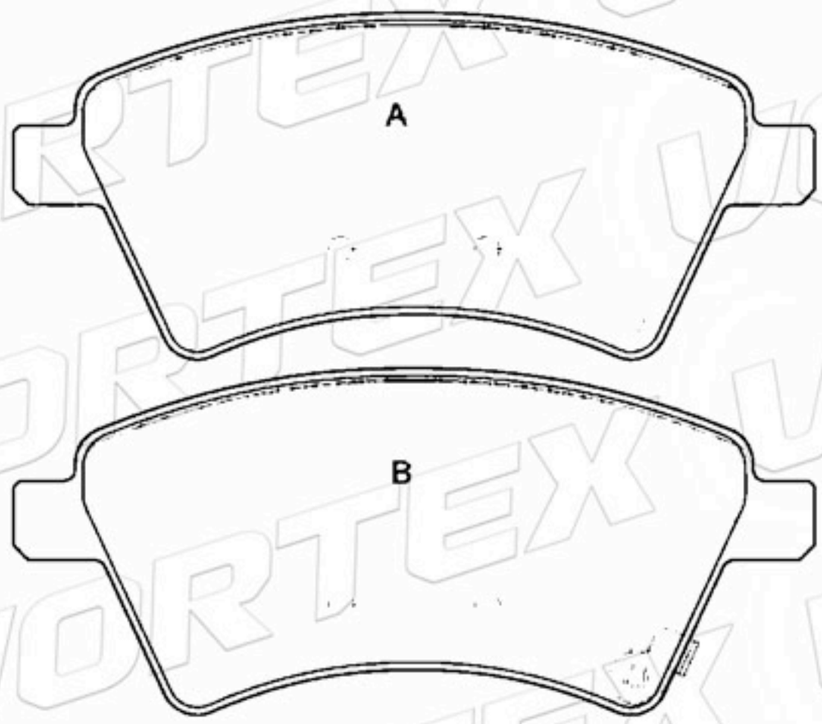

www.vortexautoparts.com
info@vortexautoparts.com
F&F Tower, Oficina 33-A, Calle 50, Ciudad de Panamá

QS 9000 TÜV CERTIFIED ISO-9001 ISO-14001
SGS
GERMAN TECHNOLOGY

Catálogo de Pastillas de Freno

D1616-8829	122.8	53.6	17.0	3A-1B	FIAT LANCIA

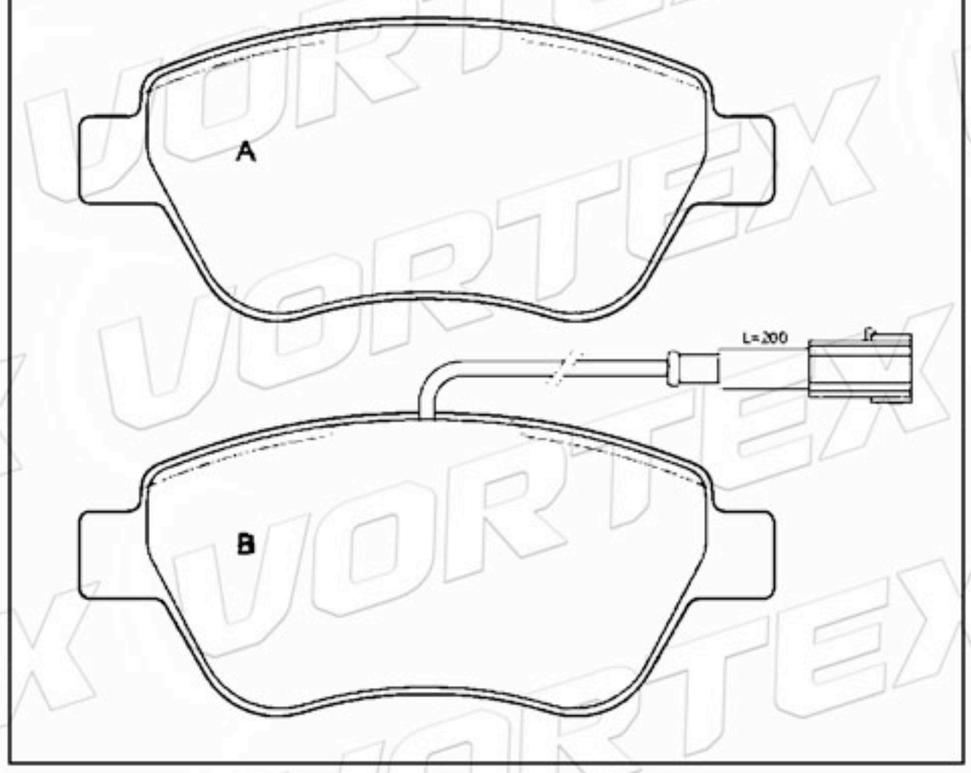

D1188-8307	137.9	54.7	16.3	4	SUZUKI

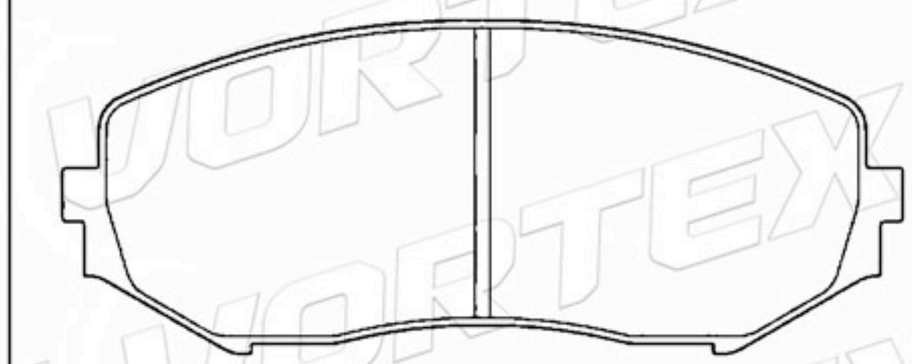

52200-65J00	137.9	54.7	16.3	4	SUZUKI

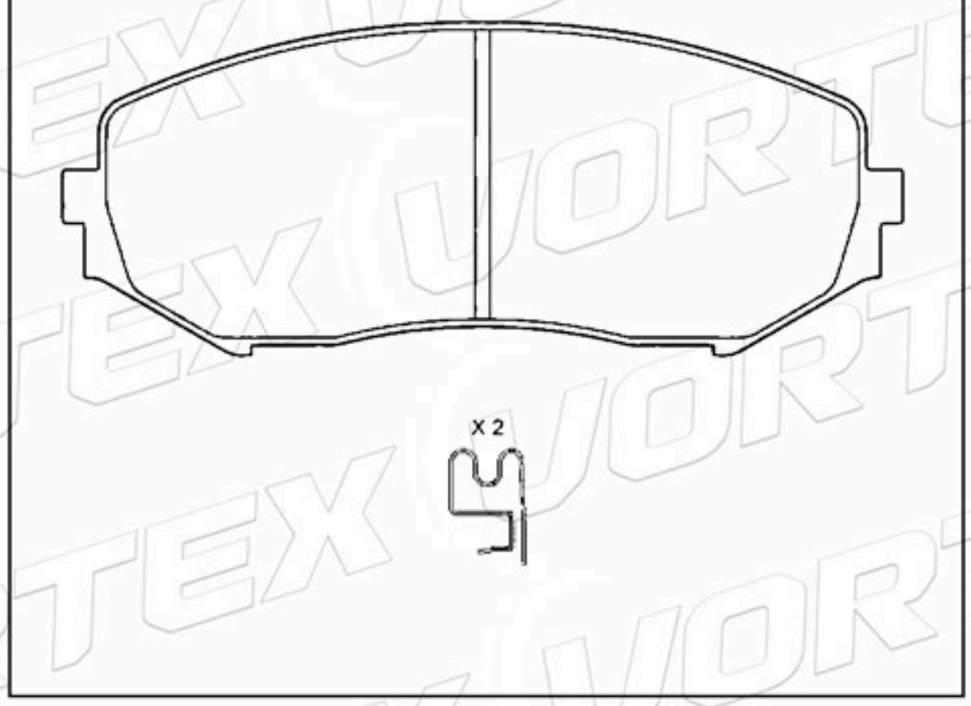

45022-SMG-E00	131.5	55.7	16.6	2A-1B-1C	HONDA

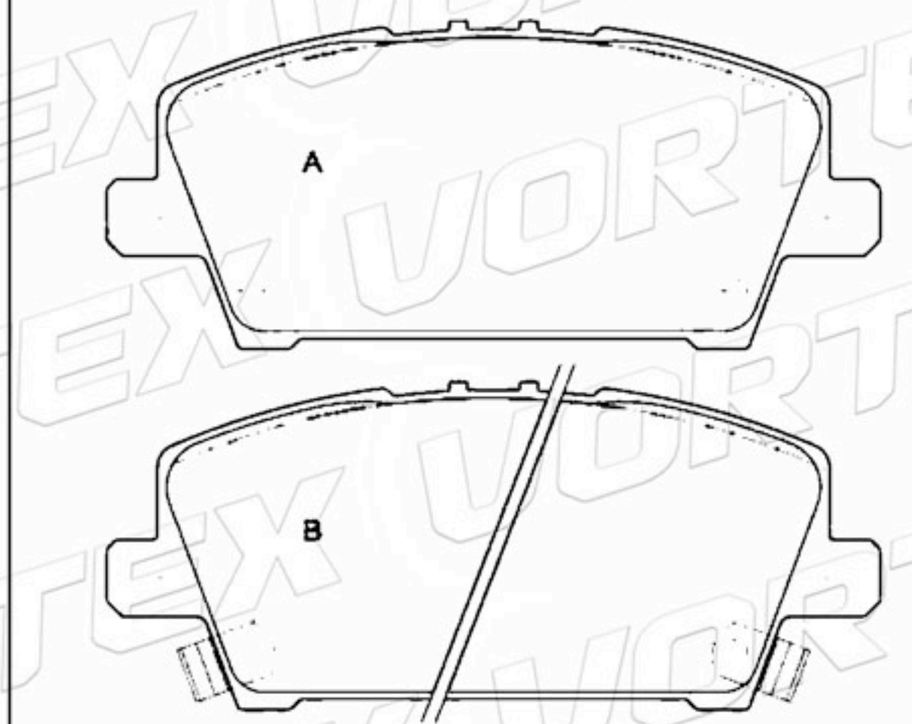

43022-SMG-E00	95.6	46.4	15.0	2A-1B-1C	HONDA

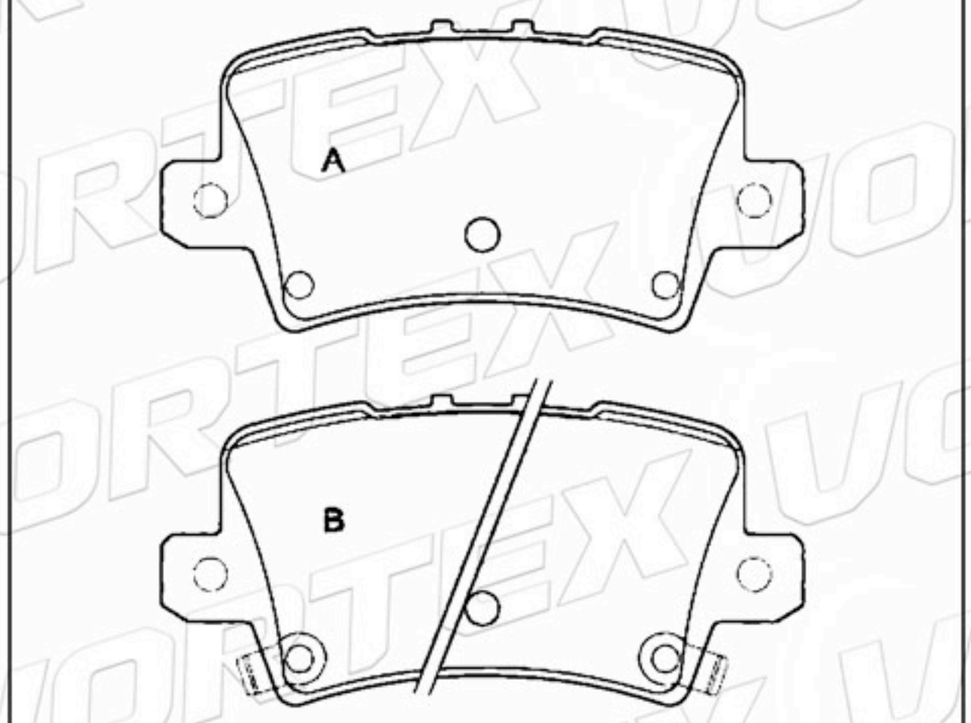

D1204-8324	131.3	64.0 71.3	18.0	2A-2B	MINI (BMW)

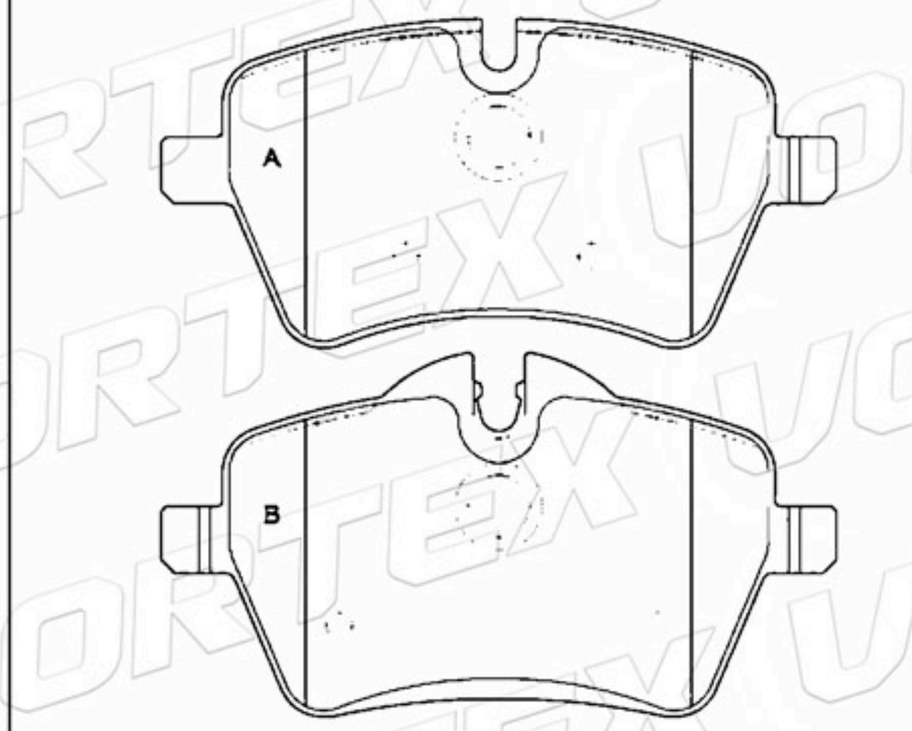

www.vortexautoparts.com
info@vortexautoparts.com
F&F Tower, Oficina 33-A, Calle 50, Ciudad de Panamá

ISO-14001

Catálogo de Pastillas de Freno

D1435-8553	116.3	52.4	17.3	3A-1B	SUZUKI

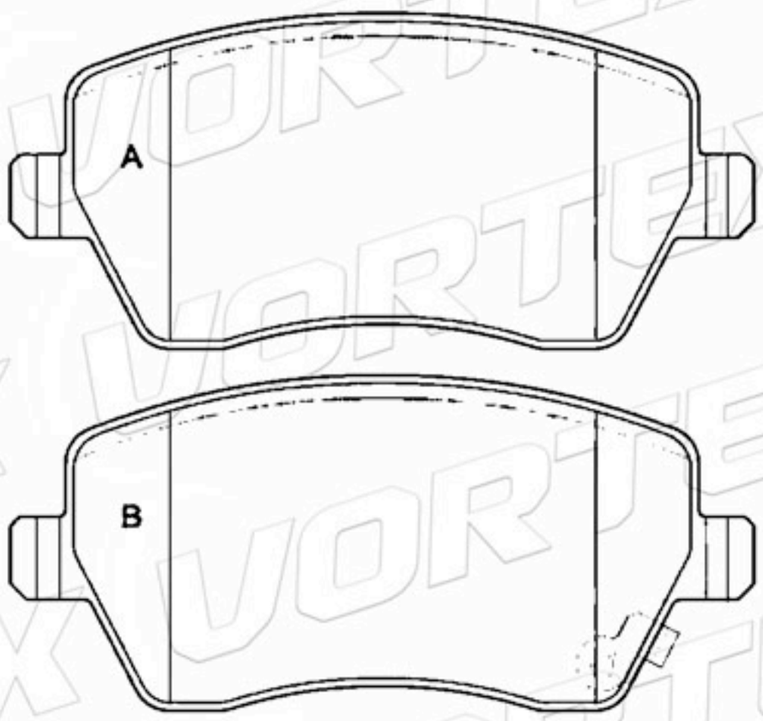

D1184-8301	122.6	49.7	18.2	4	TOYOTA

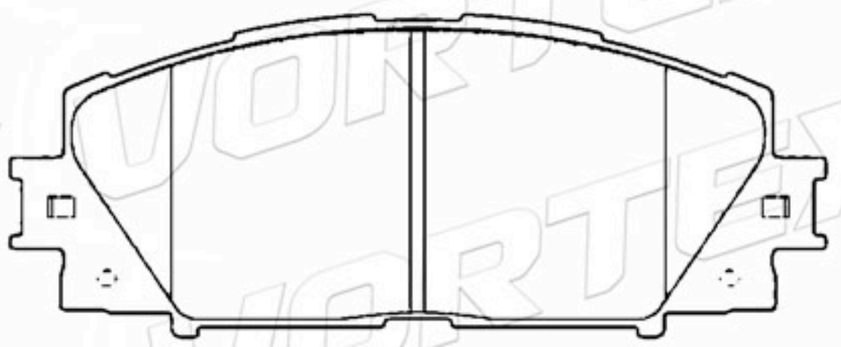

D1211-8331	146.4	57.0	17.6	4	TOYOTA

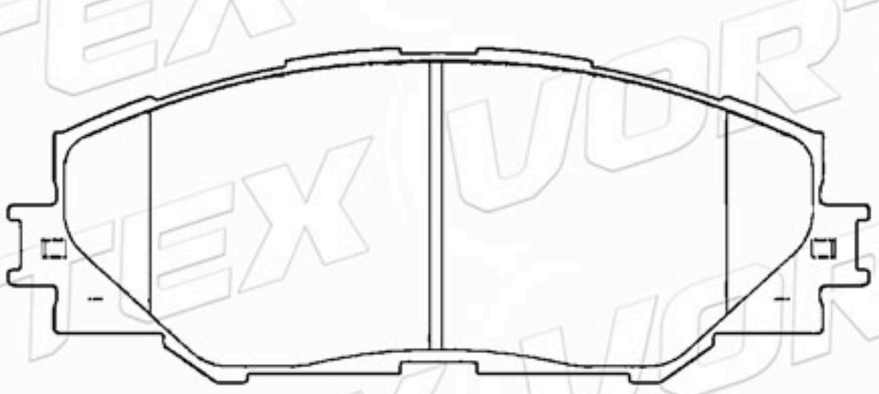

D1210-8330	139.1	56.0	17.5	4	TOYOTA

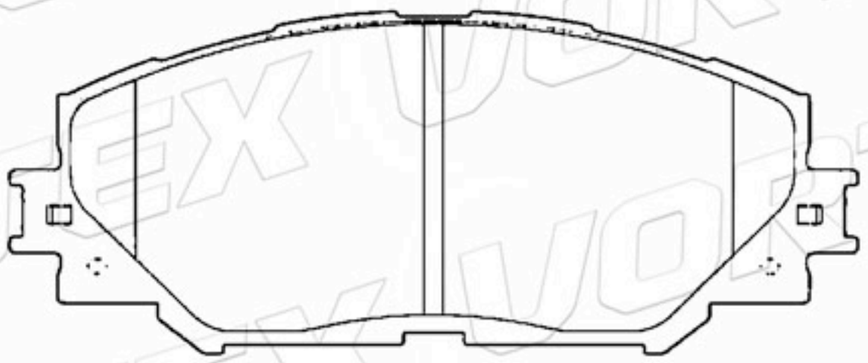

D1212-8332	96.5	49.0	15.4	4	TOYOTA



D1222-8331	157.6	57.0	17.6	4	TOYOTA

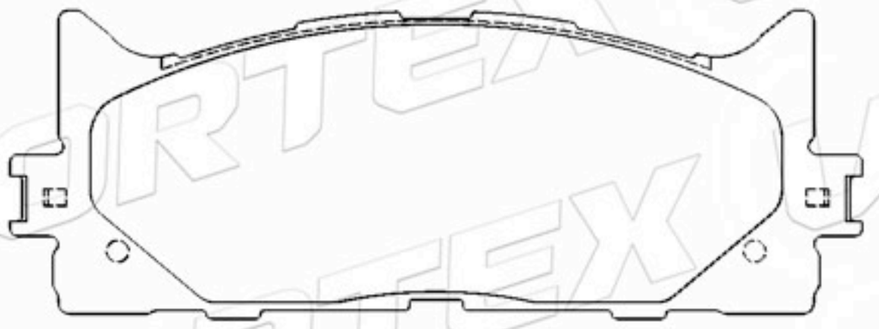

www.vortexautoparts.com
info@vortexautoparts.com
F&F Tower, Oficina 33-A, Calle 50, Ciudad de Panamá

ISO-14001
GERMAN TECHNOLOGY

Catálogo de Pastillas de Freno

D1293-8331	157.6	57.0	17.6	4	TOYOTA

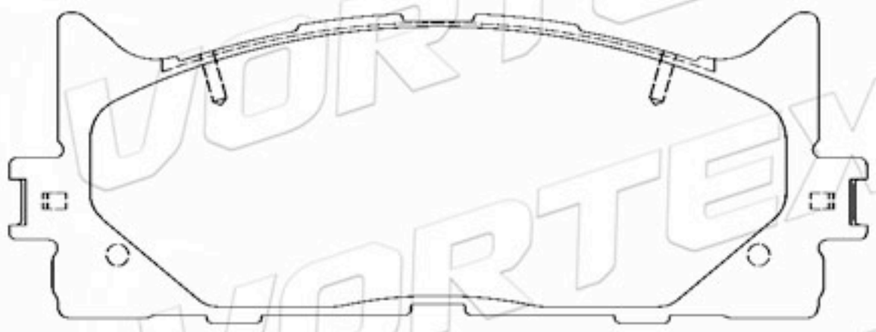

D1178-8294	154.5	59.5	17.7	4	LEXUS

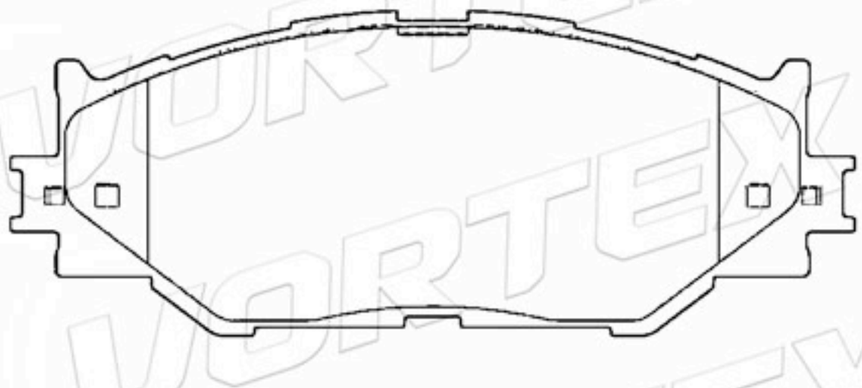

D1175-8289	151.3 150.1	58.3 61.0	17.9	2A- 1B-1C	TOYOTA

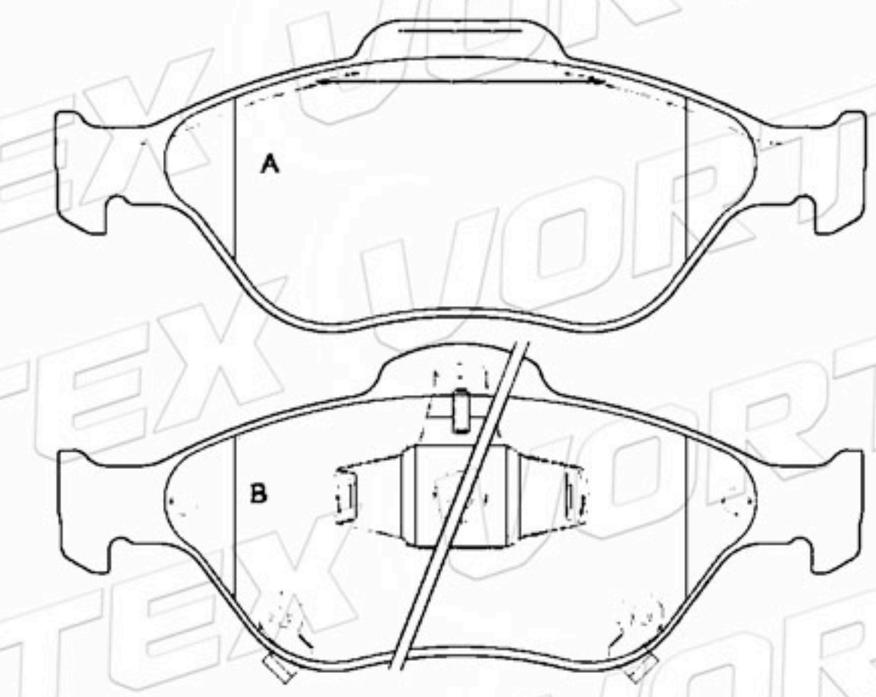

D1548-8757	163.5	54.1	16.5	2A- 1B-1C	NISSAN

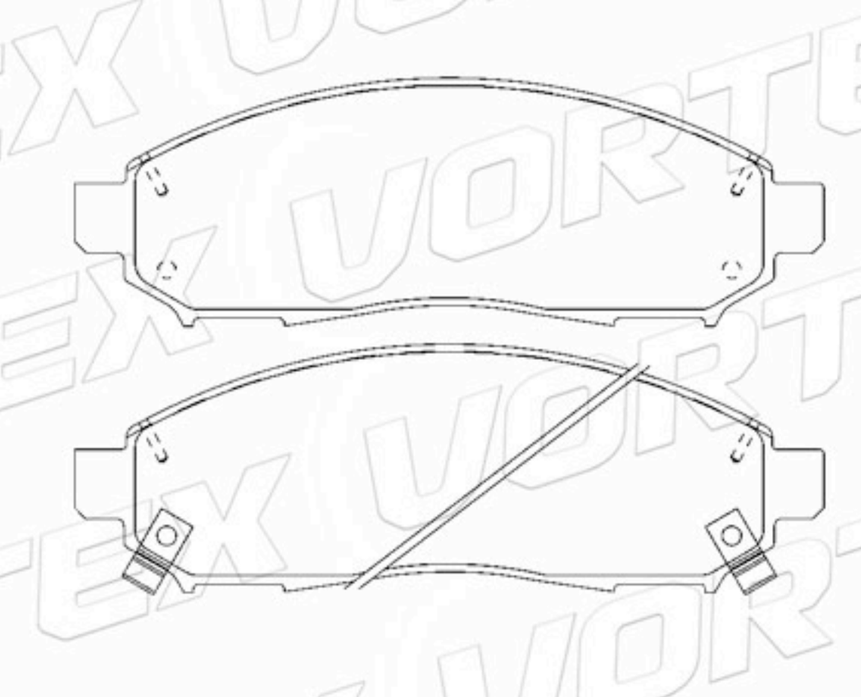

D1101-8204	110.7	41.0	15.7	3A-1B	NISSAN

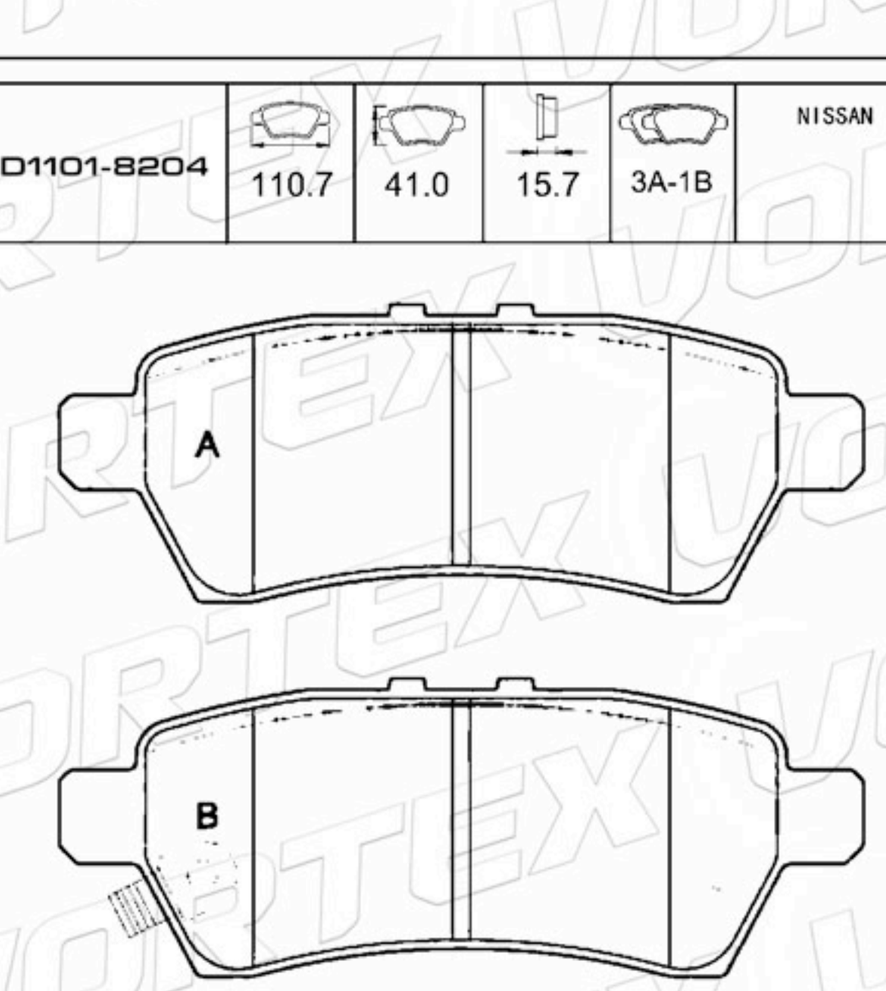

D1521-7994	154.8	58.5	18.0	2A- 1B-1C	HONDA

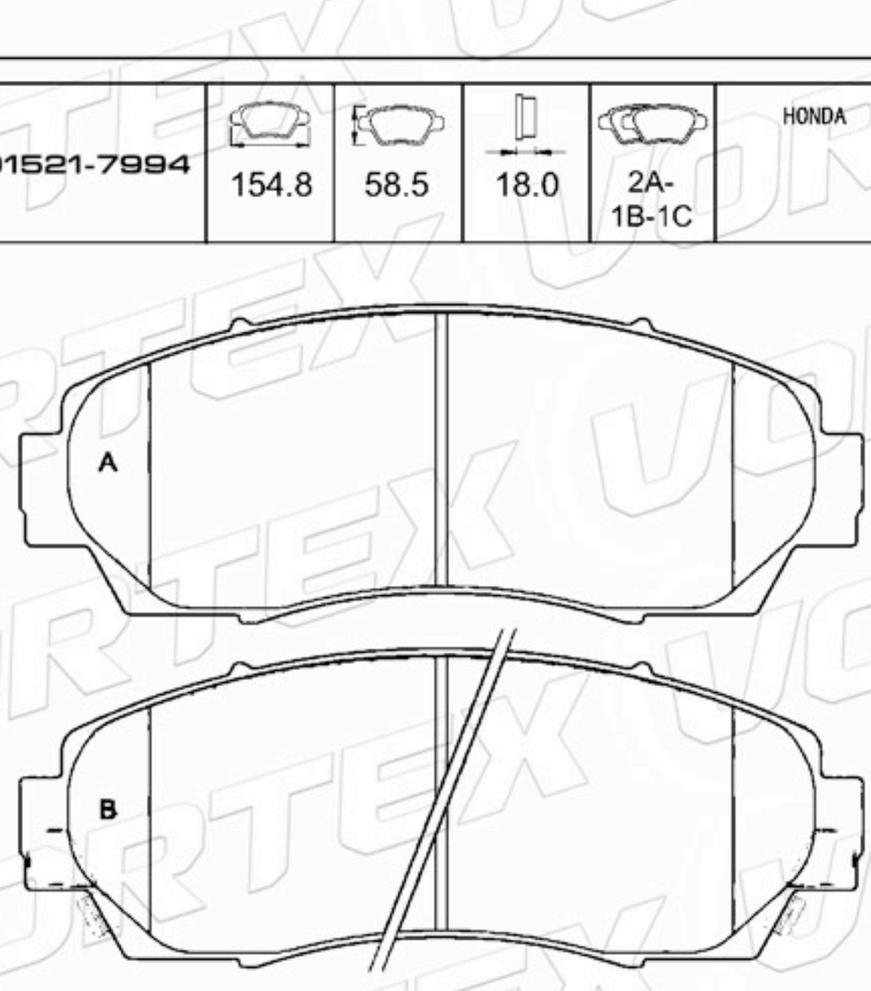

www.vortexautoparts.com
info@vortexautoparts.com
F&F Tower, Oficina 33-A, Calle 50, Ciudad de Panamá

QS 9000 TÜV CERTIFIED ISO-9001 ISO-14001
SGS
GERMAN TECHNOLOGY

Catálogo de Pastillas de Freno

D2181-9425	154.8	58.5	18.0	2A-1B-1C	HONDA

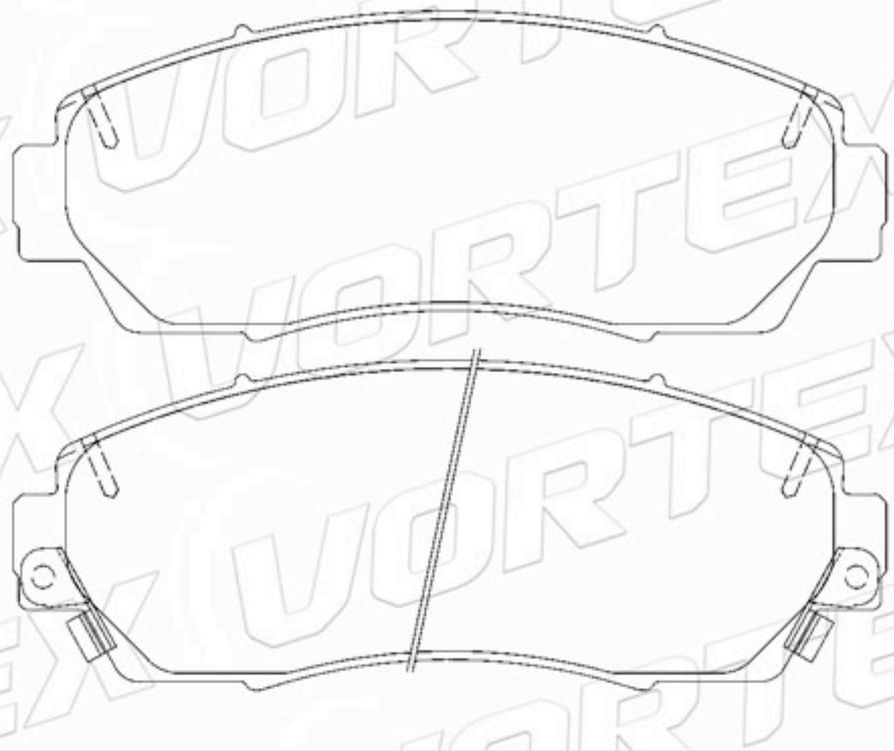

D1088-7993	112.8	46.7	15.5	2A-1B-1C	HONDA

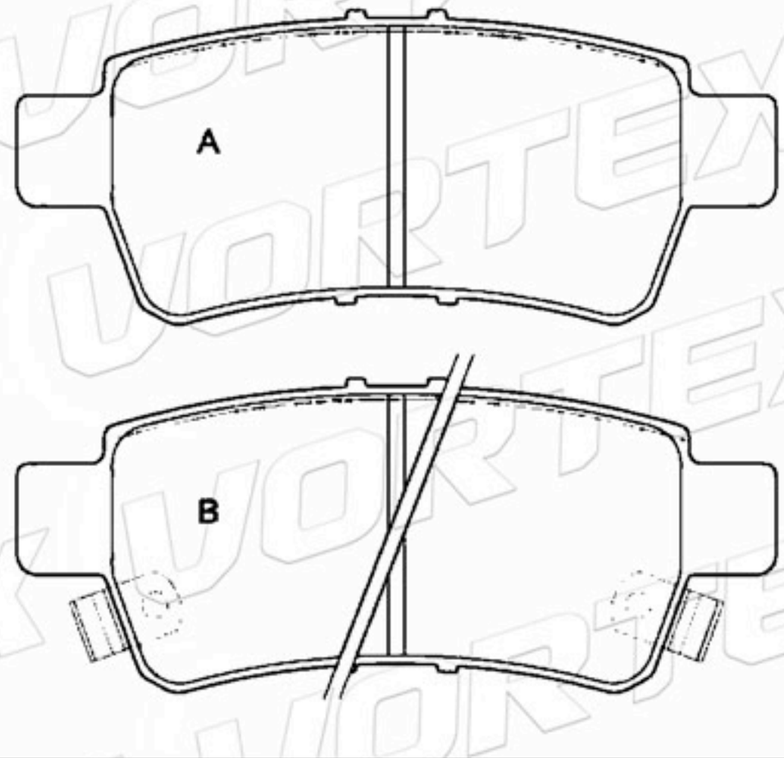

D1179-8295	122.9	58.3	14.4	4	MAZDA

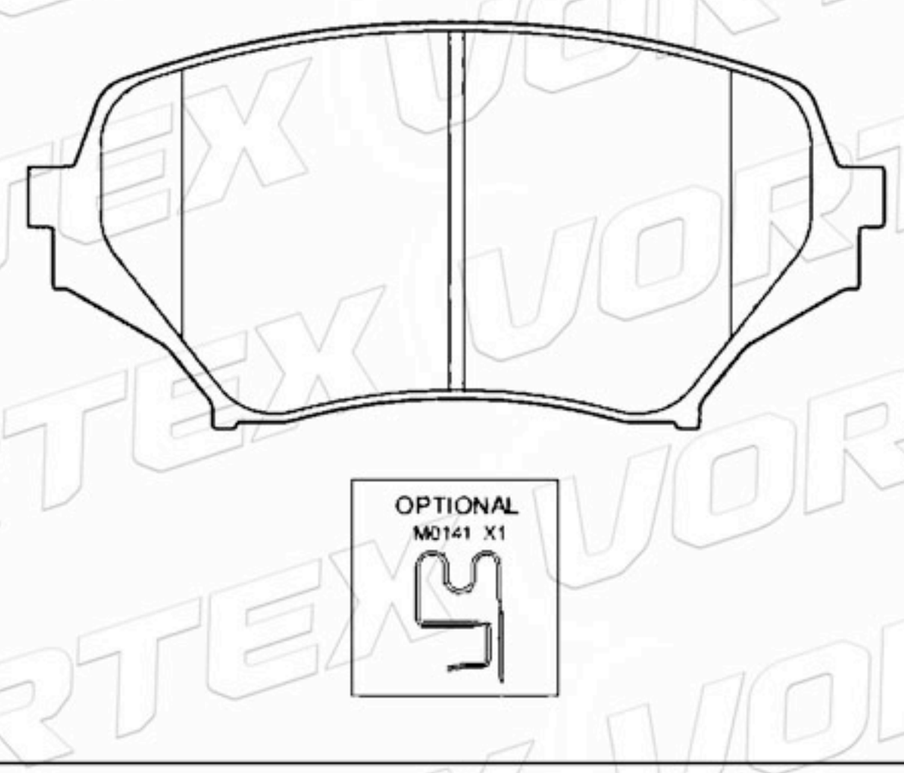

D1180-8296	99.2	45.0	13.8	2A-2B	MAZDA

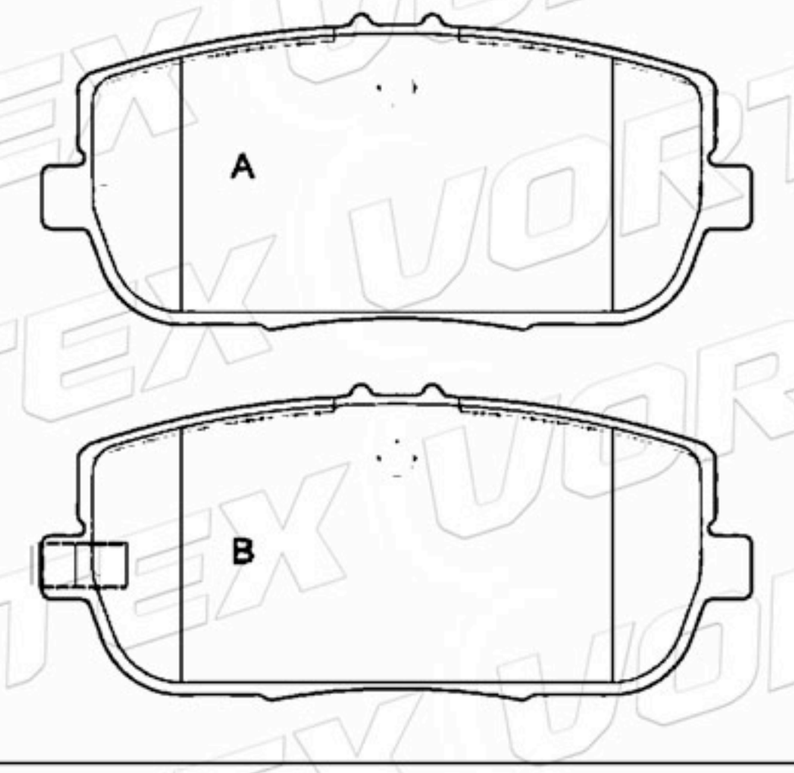

1617277480	113.6	62.7	16.7	4	CITROEN

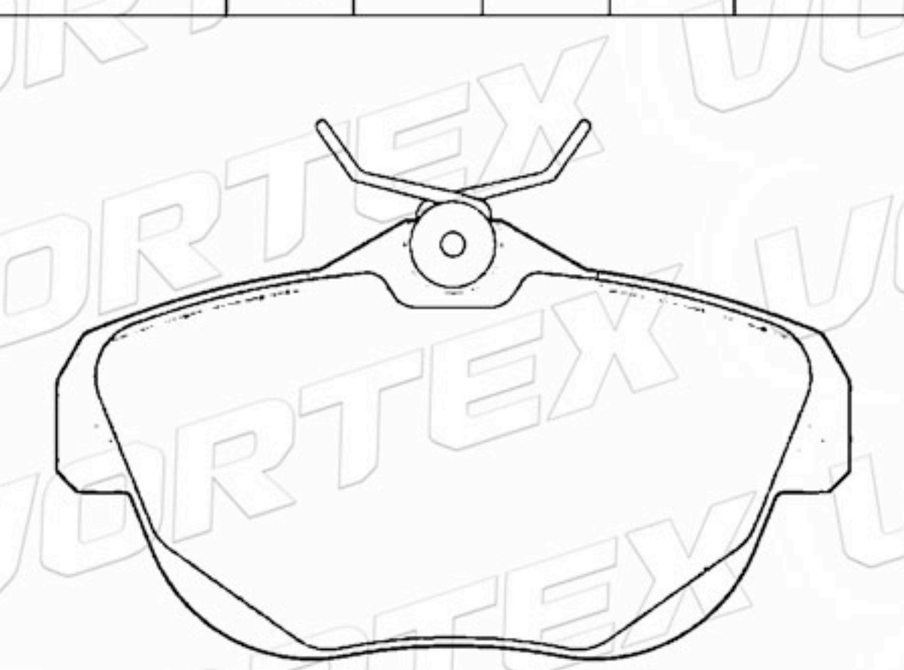

D1170-7427	123.0	58.1	17.3	2A-2B	BMW

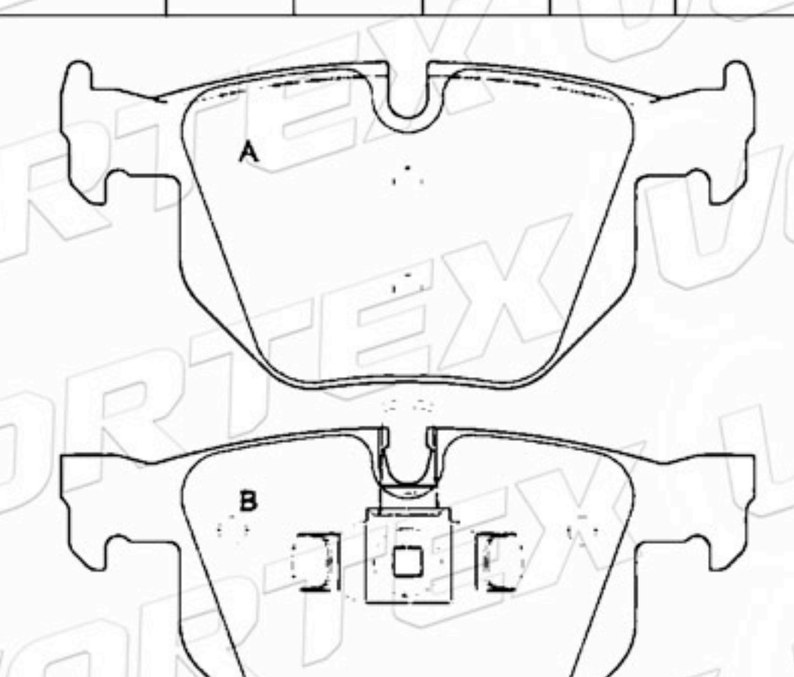

www.vortexautoparts.com
info@vortexautoparts.com
F&F Tower, Oficina 33-A, Calle 50, Ciudad de Panamá

ISO-14001
GERMAN TECHNOLOGY

Catálogo de Pastillas de Freno

D1542-8750	156.3 155.1	66.4 68.8	18.0	2A-2B	RENAULT

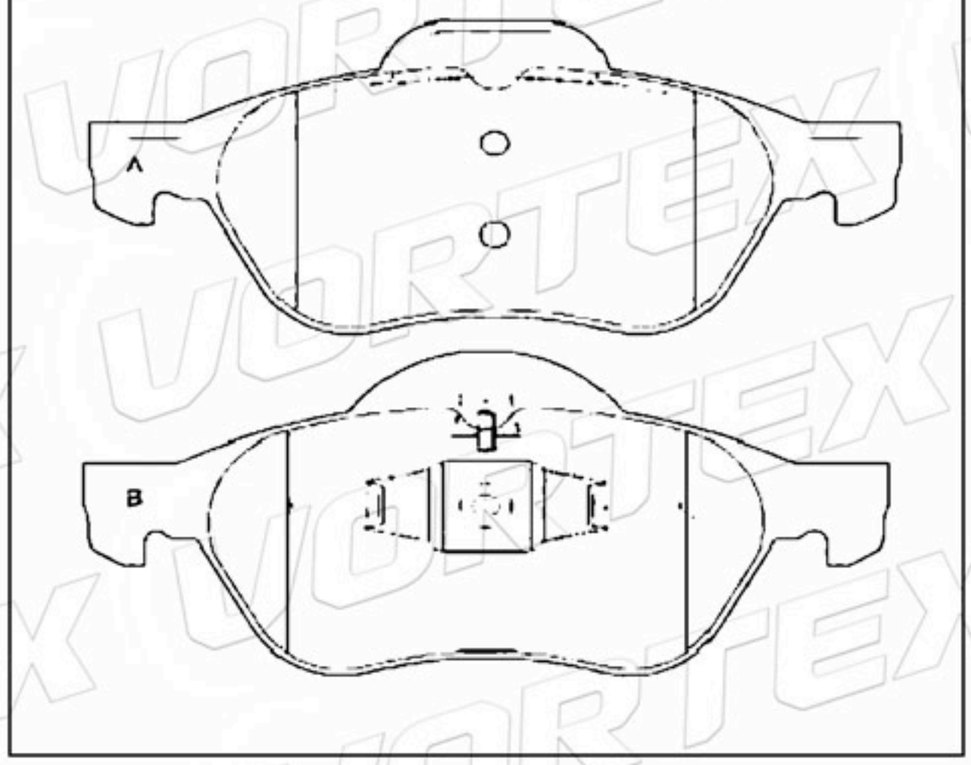

D1121-8227	101.6	79.3	16.5	4	MERCEDES

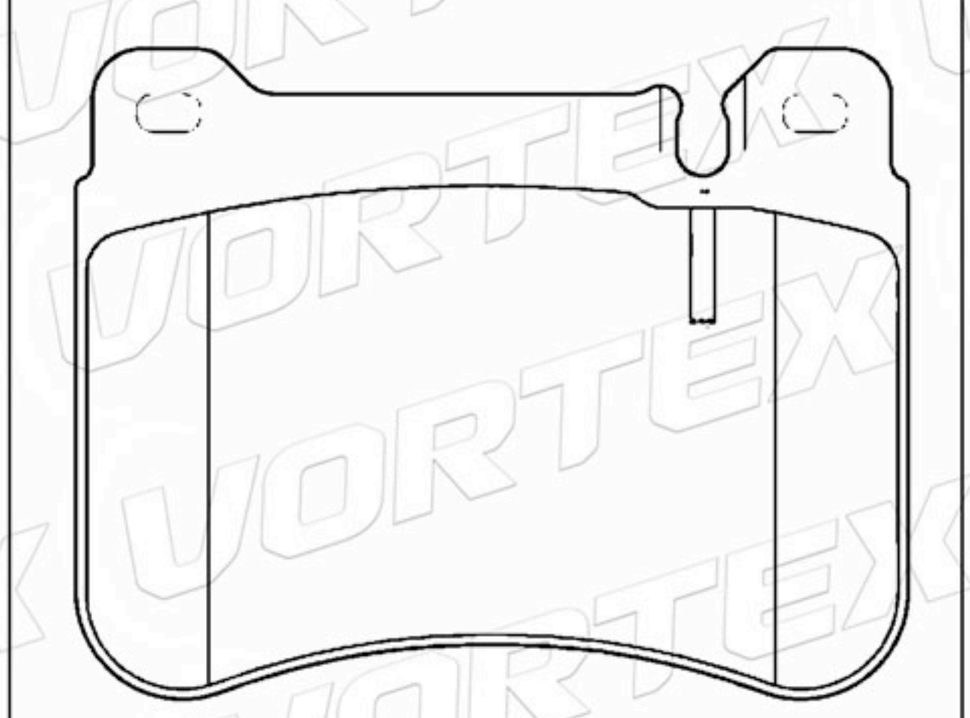

D1071-7976	101.9	50.6	16.3	4	FORD

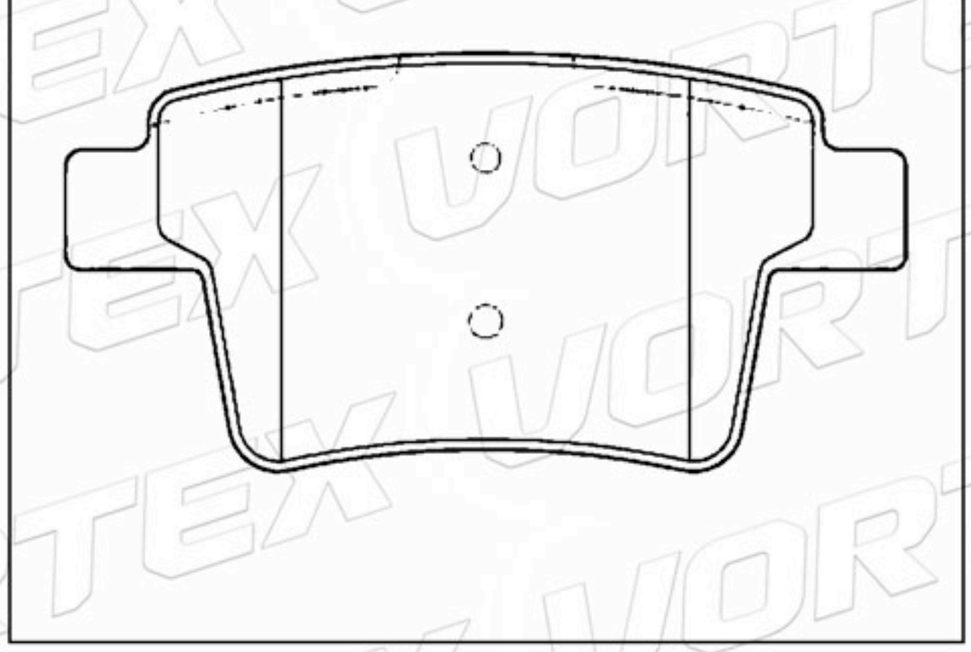

1356392	101.9	50.6	16.3	2A- 1B-1C	FORD

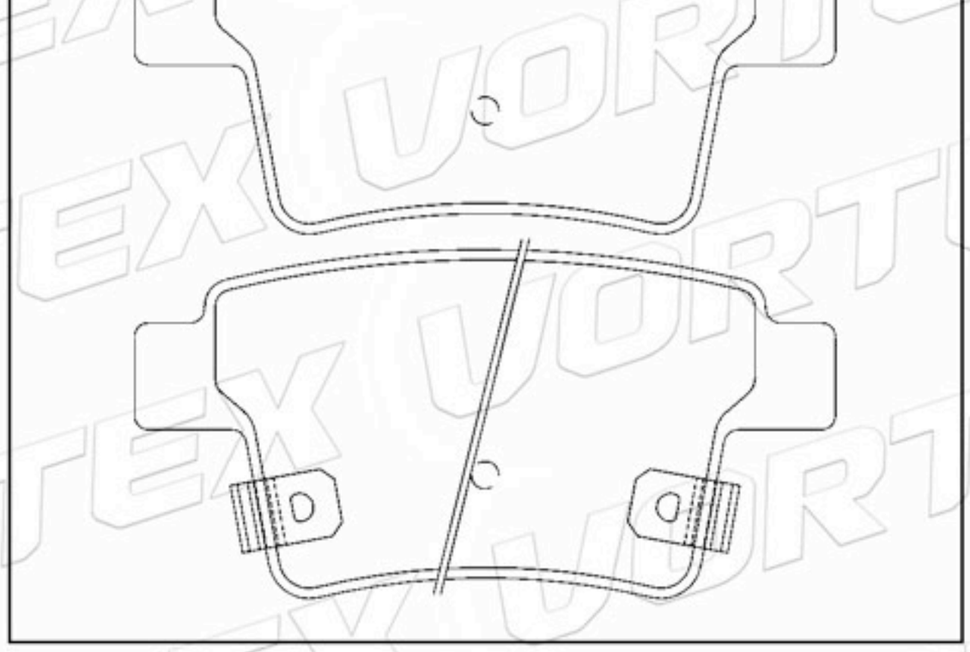

D954-7853	118.6	48.3	14.8	2A- 1B-1C	KIA

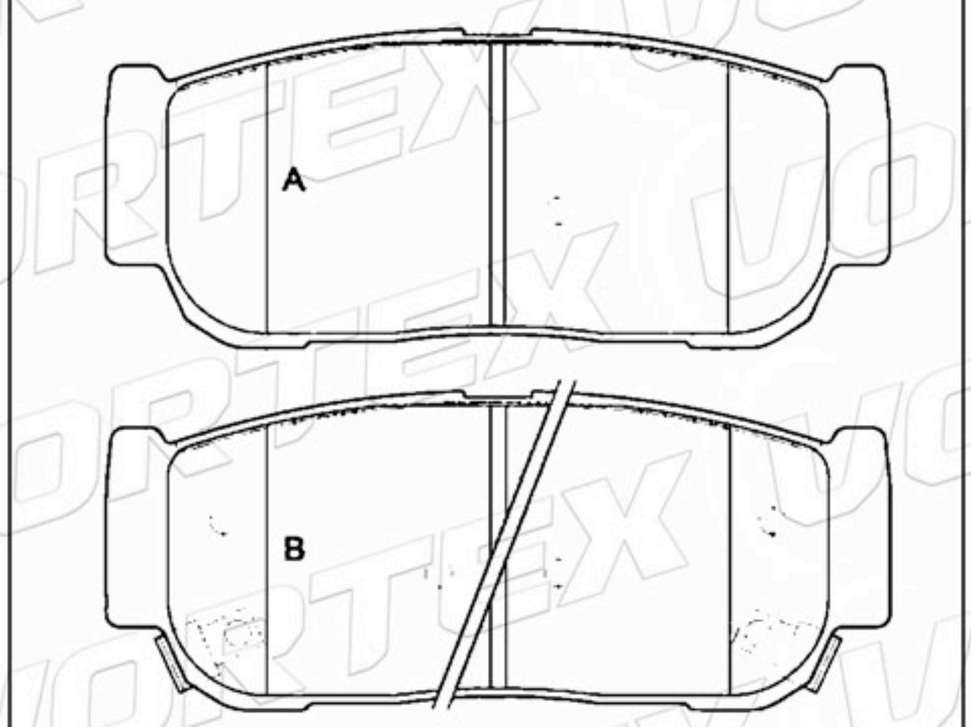

D955-7854	149.0	59.0	17.3	2A- 1B-1C	KIA

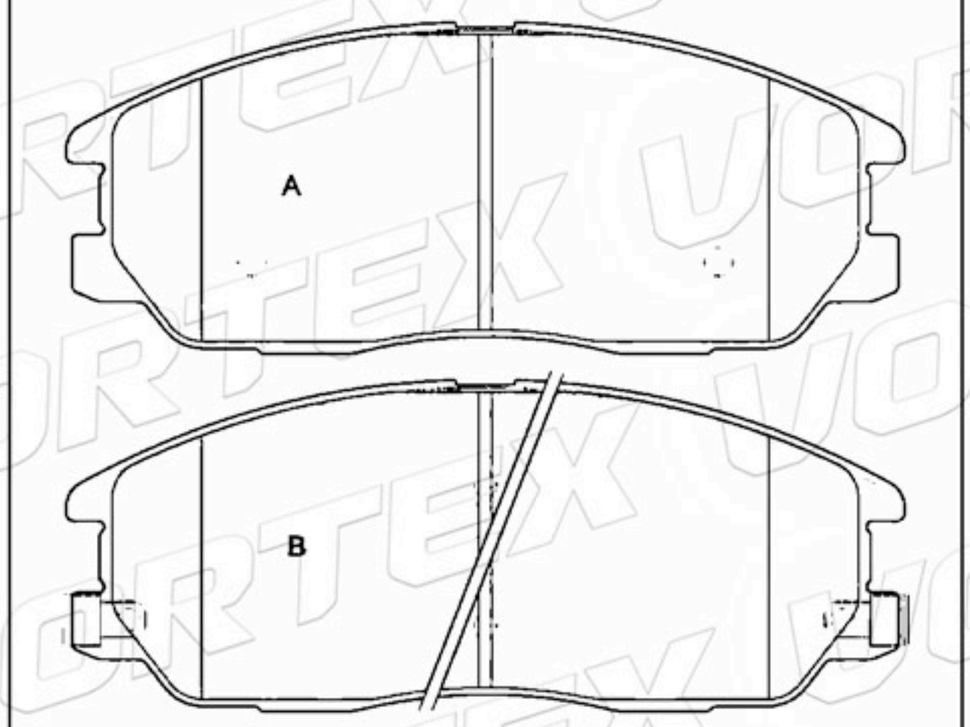

www.vortexautoparts.com
info@vortexautoparts.com
F&F Tower, Oficina 33-A, Calle 50, Ciudad de Panamá

ISO-14001
GERMAN TECHNOLOGY

Catálogo de Pastillas de Freno

D945-7846	157.6	60.2	19.3	4	JEEP

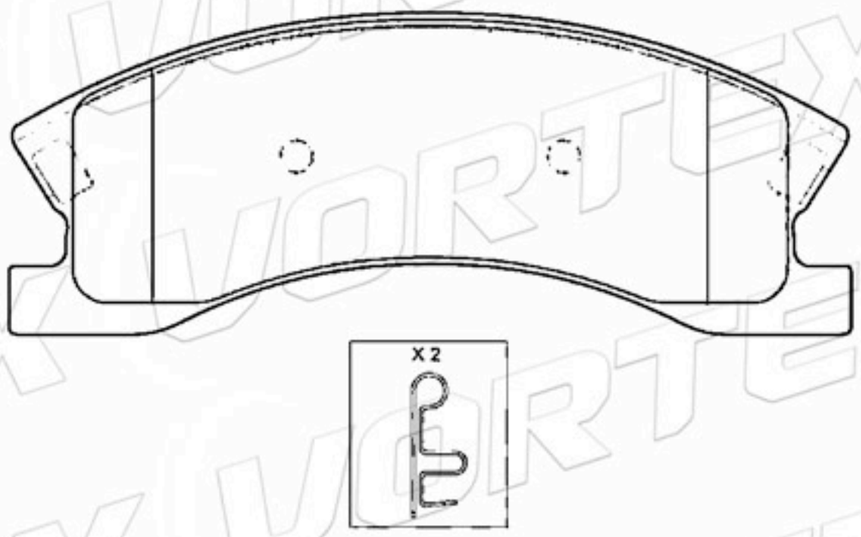

D1004-7905	108.7	39.5	13.0	4	SAAB SUBARU

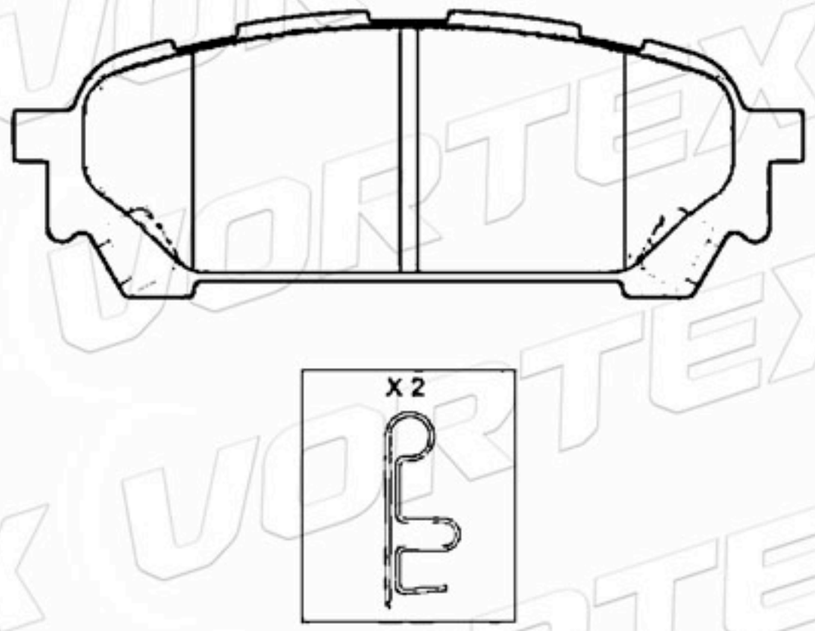

D1182-8298	119.2	69.7	14.2	2A-2B	SUBARU NISSAN

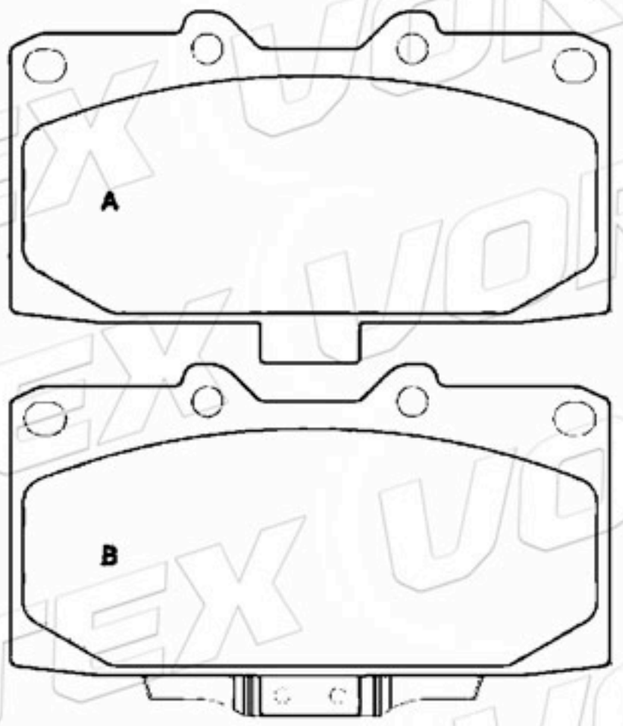

04465-0K040	146.5	52.9	16.3	2A- 1B-1C	TOYOTA

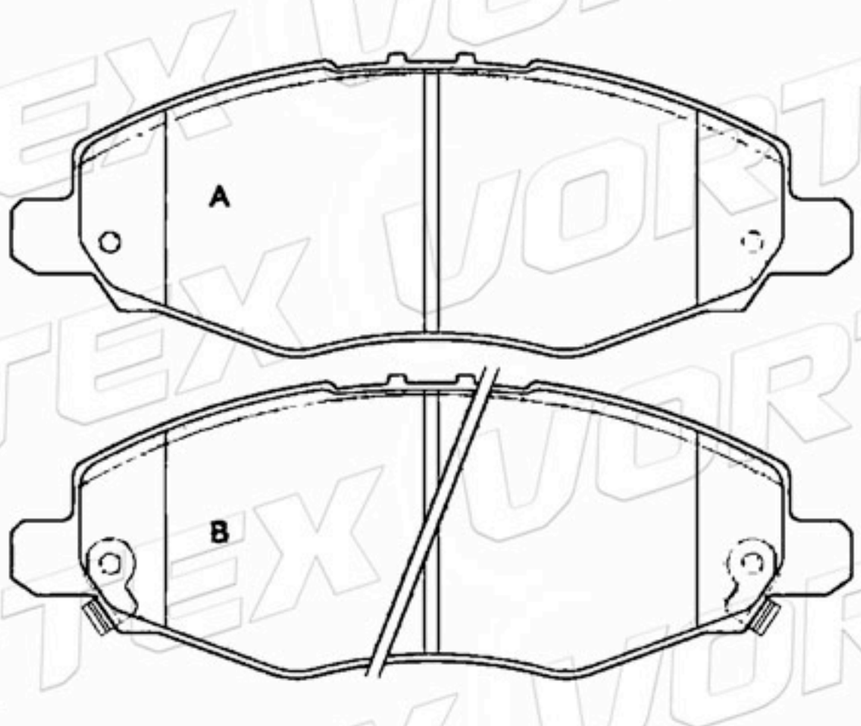

D1528-8736	164.7	65.4	17.2	4	FORD

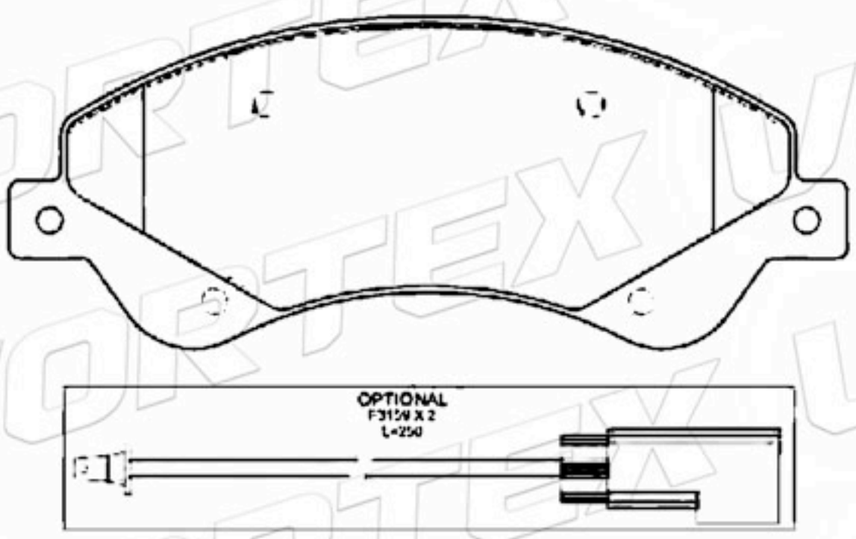

D1555-8767	164.7	66.8	19.0	4	FORD

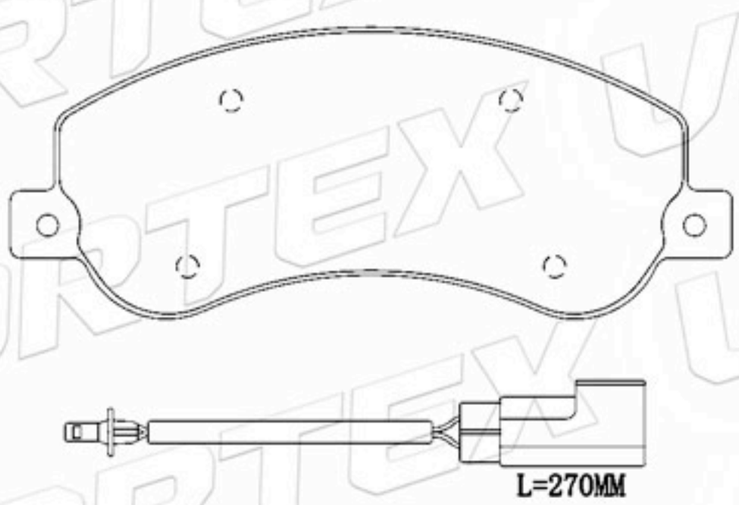

www.vortexautoparts.com
info@vortexautoparts.com
F&F Tower, Oficina 33-A, Calle 50, Ciudad de Panamá

QS 9000 TÜV ISO-9001 ISO-14001
SGS
GERMAN TECHNOLOGY

Catálogo de Pastillas de Freno

D1502-8737	122.8	53.9	17.5	4	FORD

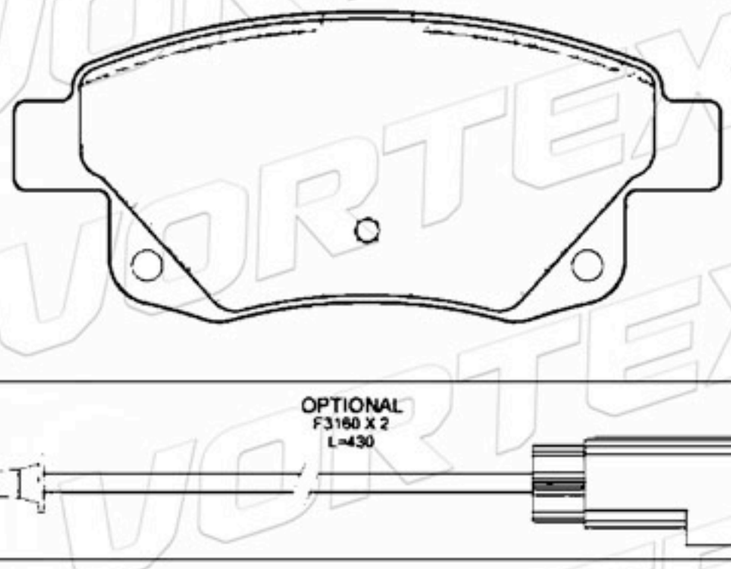

D1058-7965	183.3	54.7	17.8	4	CRHYSLER

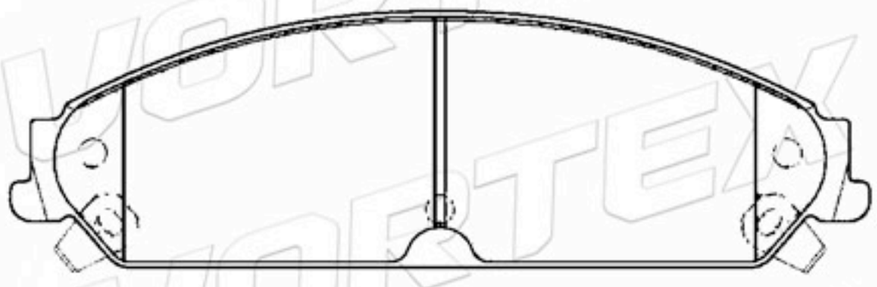

D1057-7964	101.3	57.4	17.8	4	CRHYSLER



D1123-8229	194.3 193.0	70.2	20.3	2A-2B	MERCEDES

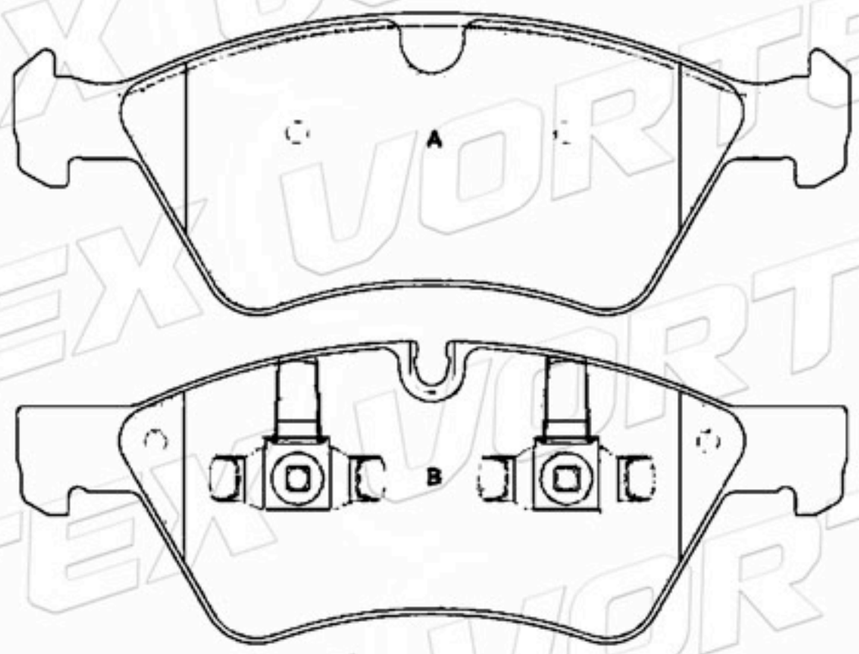

D1122-8228	141.5 140.5	59.5 51.9	17.5	2A-2B	MERCEDES

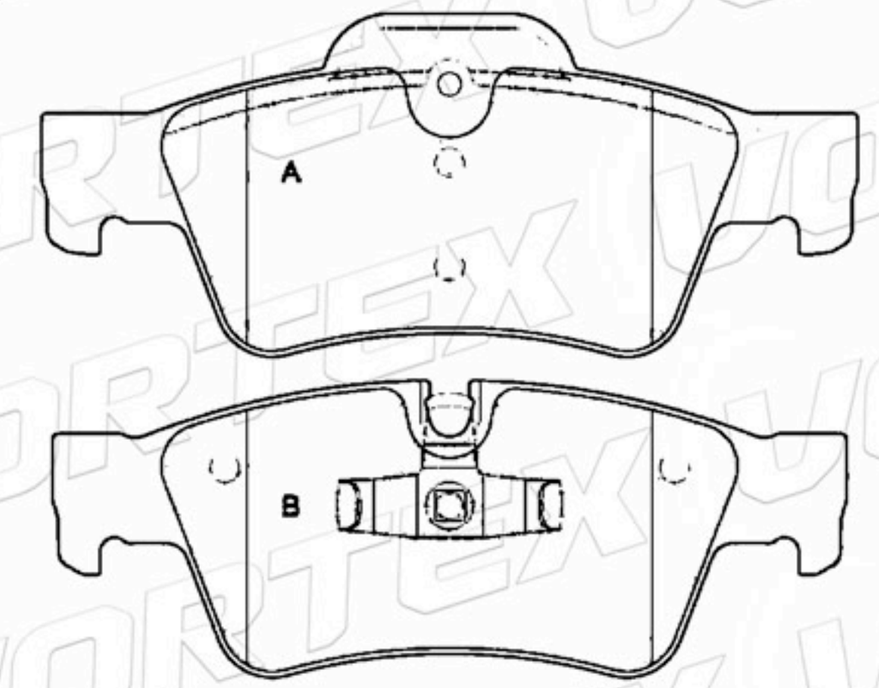

D1013-7917	148.7	60.8	16.4	2A-1B-1C	HYUNDAI KIA SSANGYONG

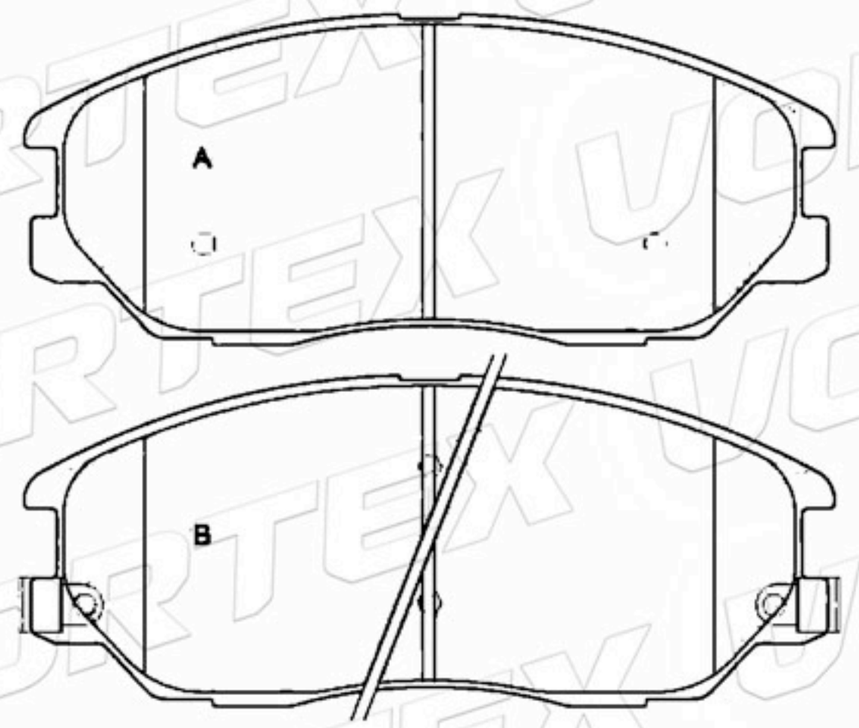

www.vortexautoparts.com
info@vortexautoparts.com
F&F Tower, Oficina 33-A, Calle 50, Ciudad de Panamá

ISO-14001
GERMAN TECHNOLOGY

Catálogo de Pastillas de Freno

7H8698451	141.4 140.6	50.8 53.8	19.1	2A- 1B-1C	VOLKSWAGEN

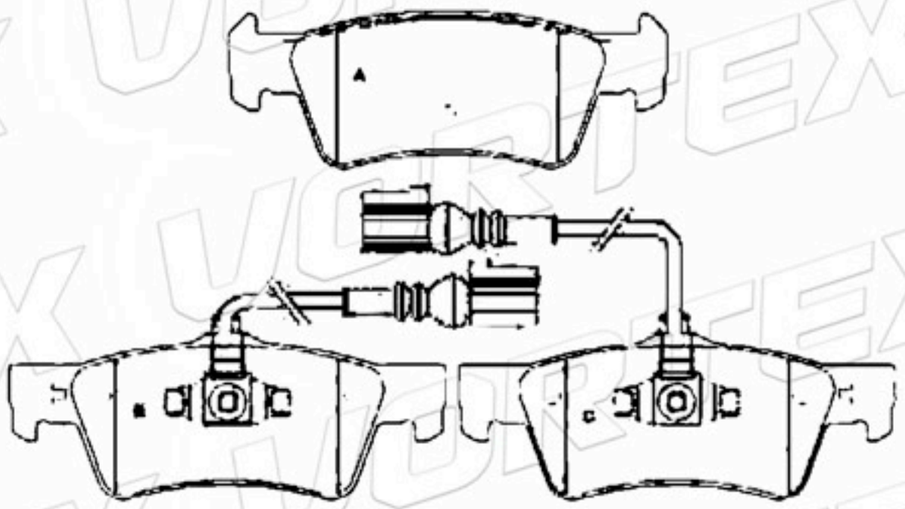

71770048	162.3	67.2	18.1	3A-1B	CITROEN PEUGEOT FIAT

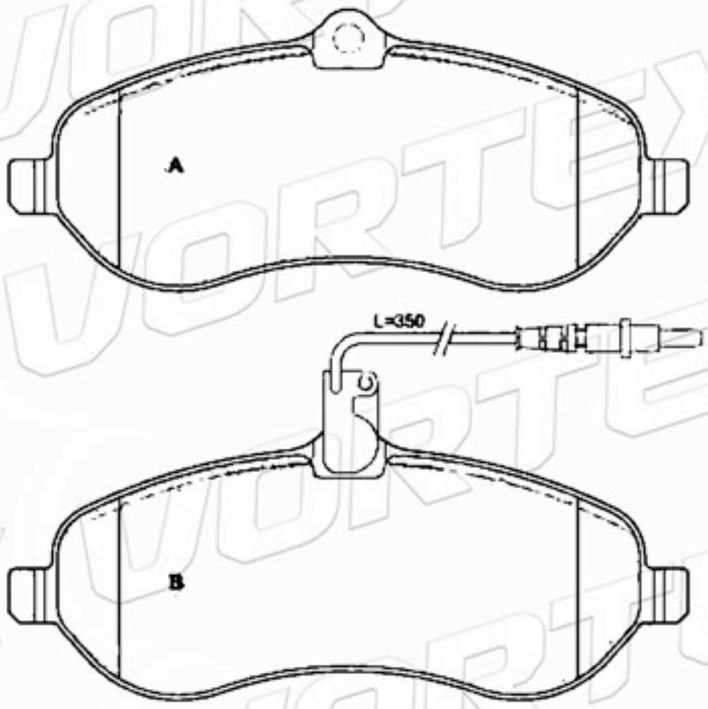

71770052	113.3	58.5	17.0	4	CITROEN PEUGEOT FIAT

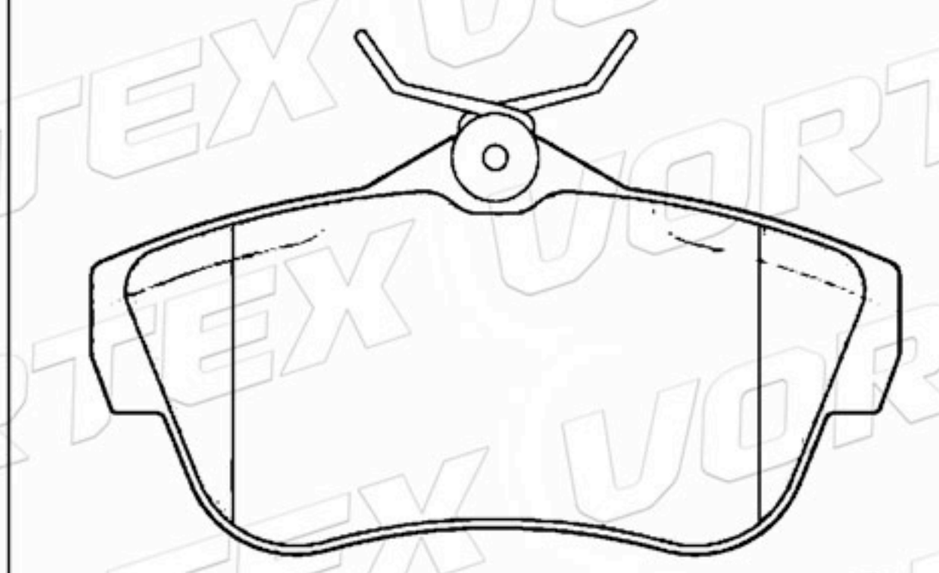

D1489-8689	169.1	61.5	19.2	2A-2B	CITROEN FIAT PEUGEOT

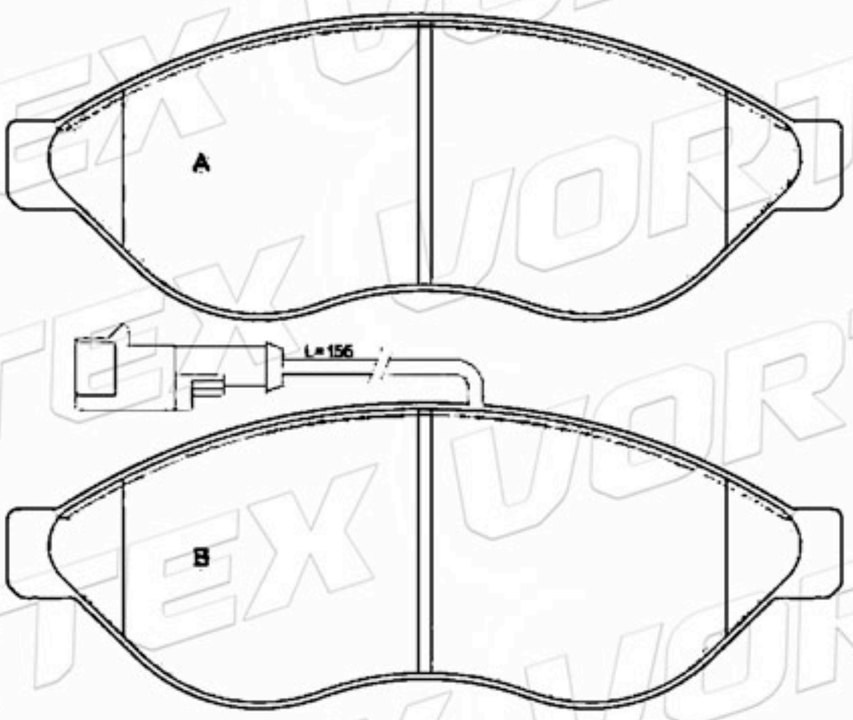

155253633	169.1	61.5	19.2	3A-1B	CITROEN FIAT PEUGEOT

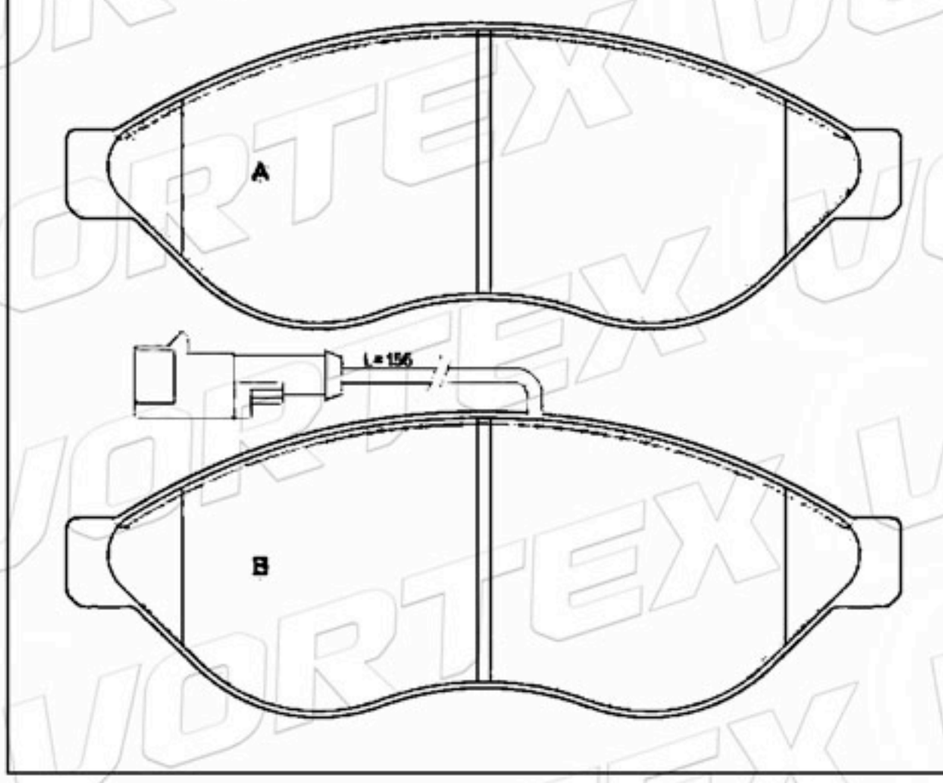

D1490-8690	136.8	48.9	19.0	4	CITROEN FIAT PEUGEOT

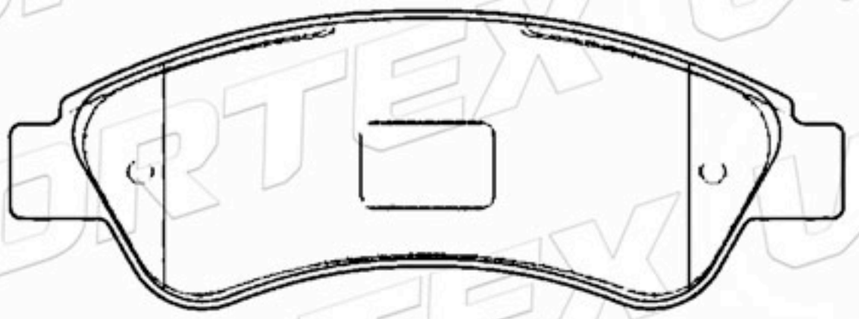

www.vortexautoparts.com
info@vortexautoparts.com
F&F Tower, Oficina 33-A, Calle 50, Ciudad de Panamá

Catálogo de Pastillas de Freno

D0992-7893	156.2 154.9	73.2	19.4	2A-2B	LAND ROVER

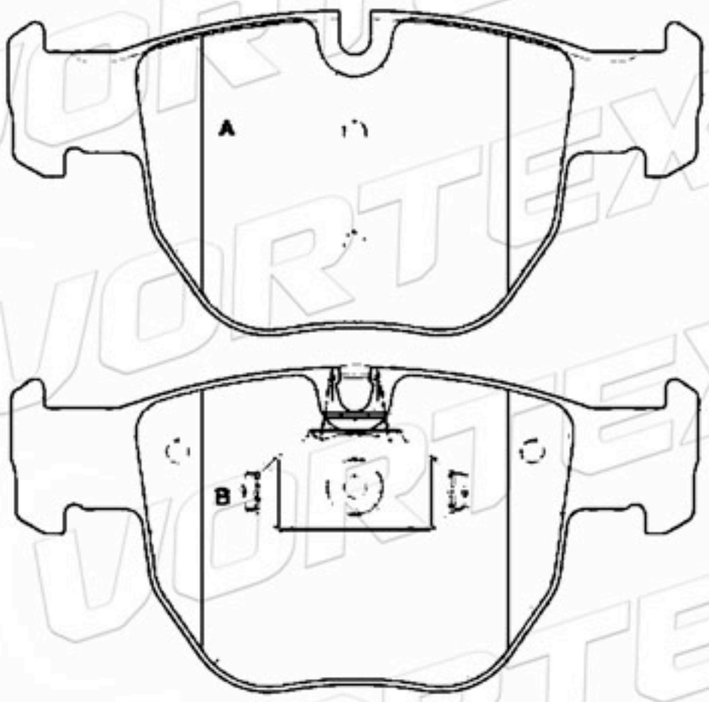

D1263-8380	131.7	77.3	16.5	4	LAND ROVER

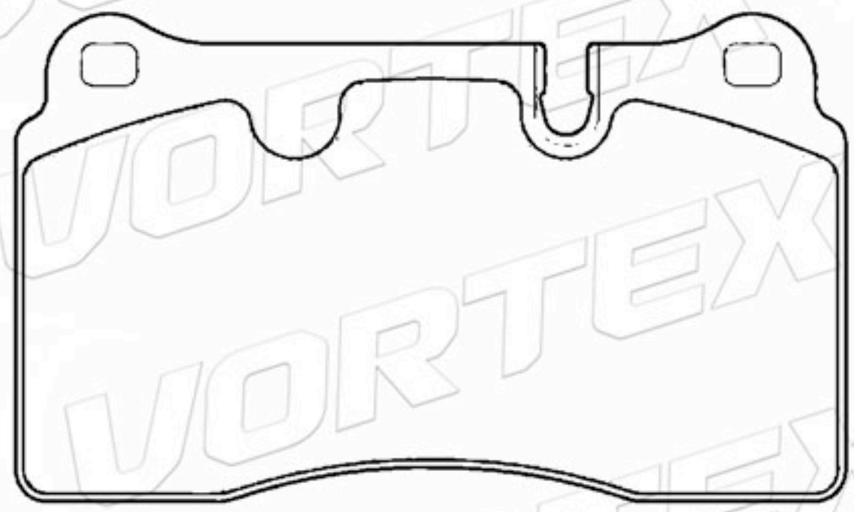

D1129-8238	131.7	77.3	16.5	4	VOLKSWAGEN

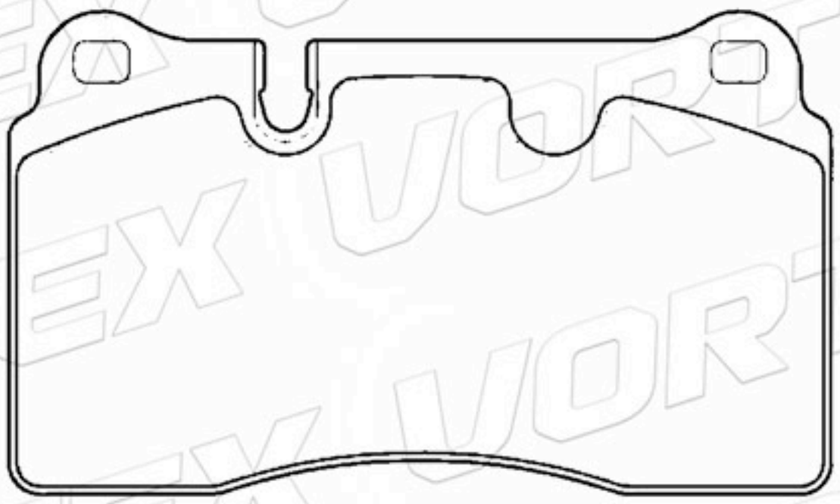

D1268-8383	169.1	73.2	20.1	4	MERCEDES VOLKSWAGEN

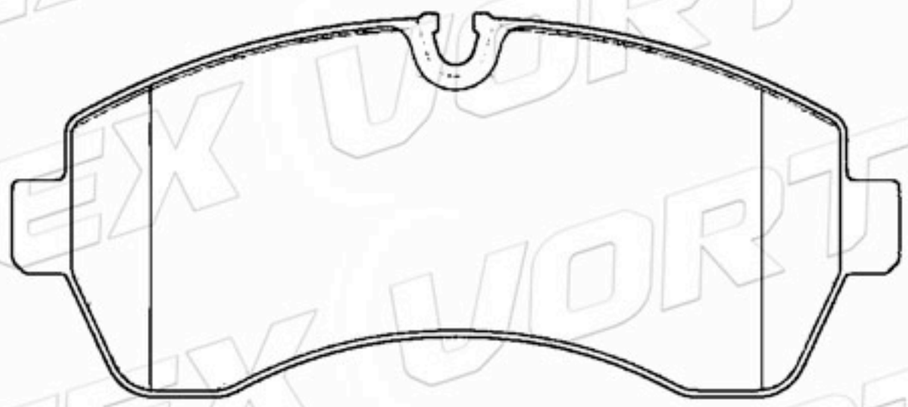

D1699-8383	169.1	73.2	20.1	4	MERCEDES VOLKSWAGEN

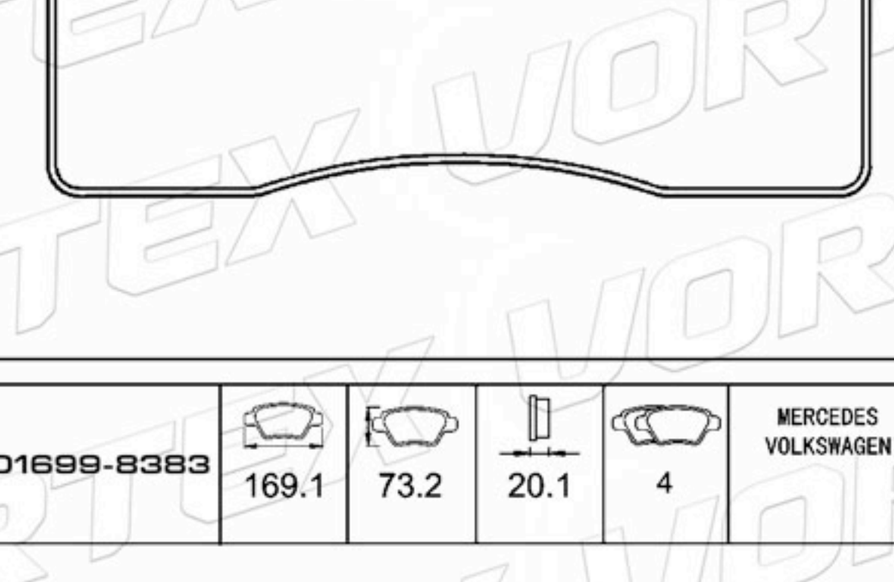

D1318-8432	164.9	78.1	20.8	4	MERCEDES VOLKSWAGEN

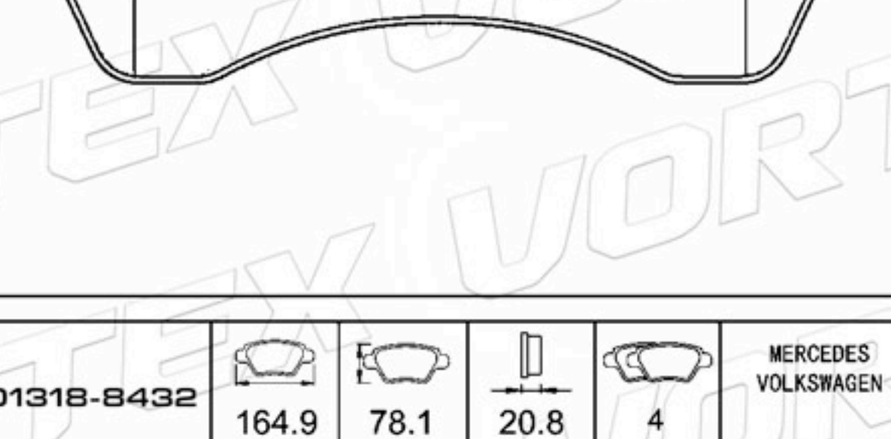

www.vortexautoparts.com
info@vortexautoparts.com
F&F Tower, Oficina 33-A, Calle 50, Ciudad de Panamá

Catálogo de Pastillas de Freno

2E0698451A	164.9	79.0	20.8	4	MERCEDES VOLKSWAGEN

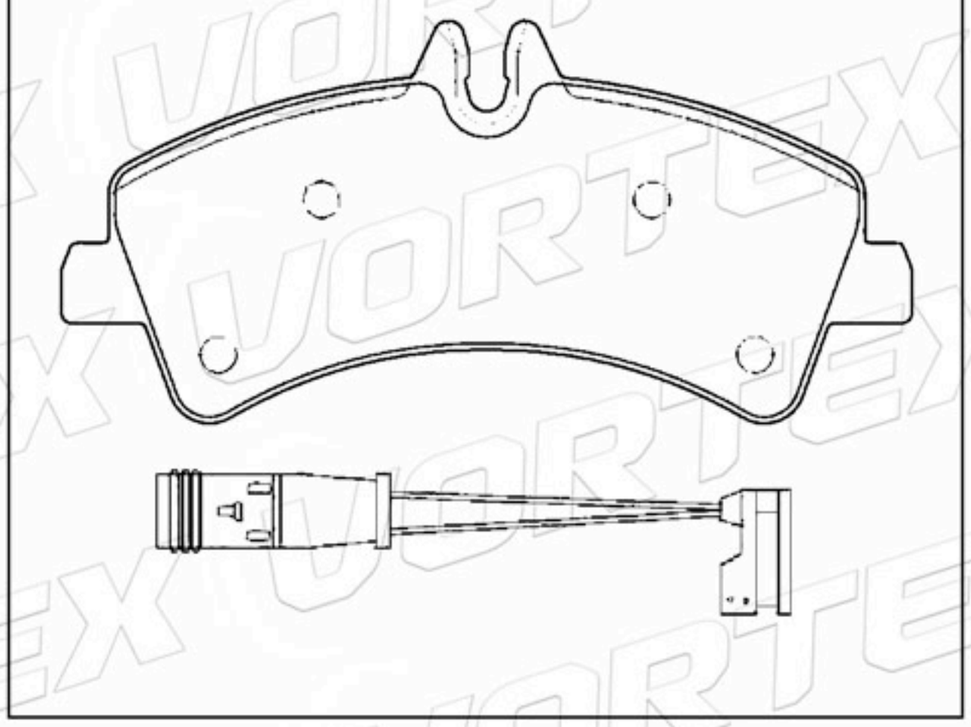

D1316-8430	163.1	67.1	20.3	4	MERCEDES VOLKSWAGEN

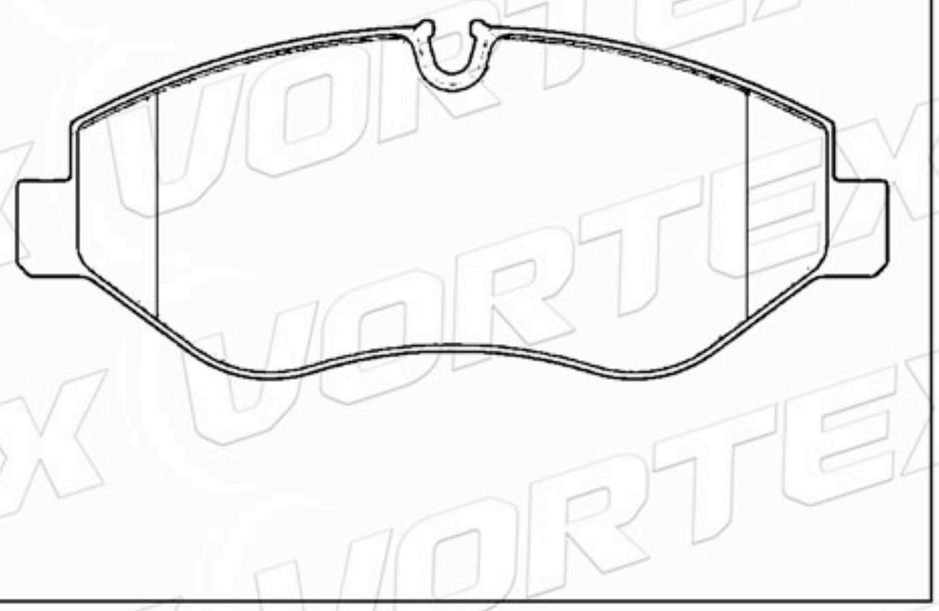

D1693-8430	163.1	67.1	20.3	4	MERCEDES VOLKSWAGEN

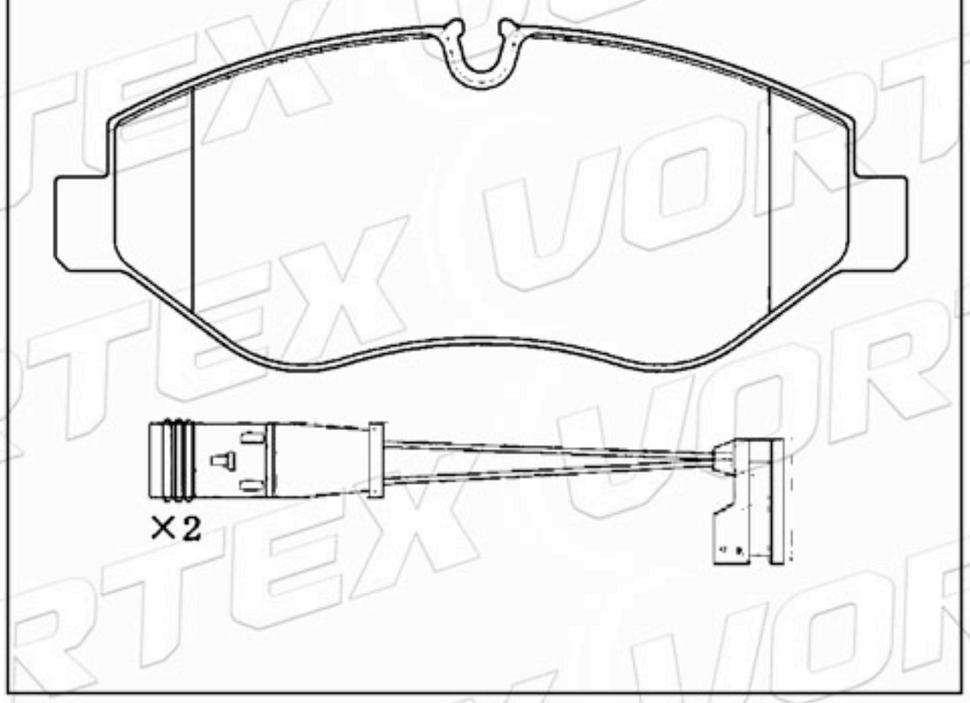

D1317-8431	136.9	63.1	19.0	4	MERCEDES VOLKSWAGEN

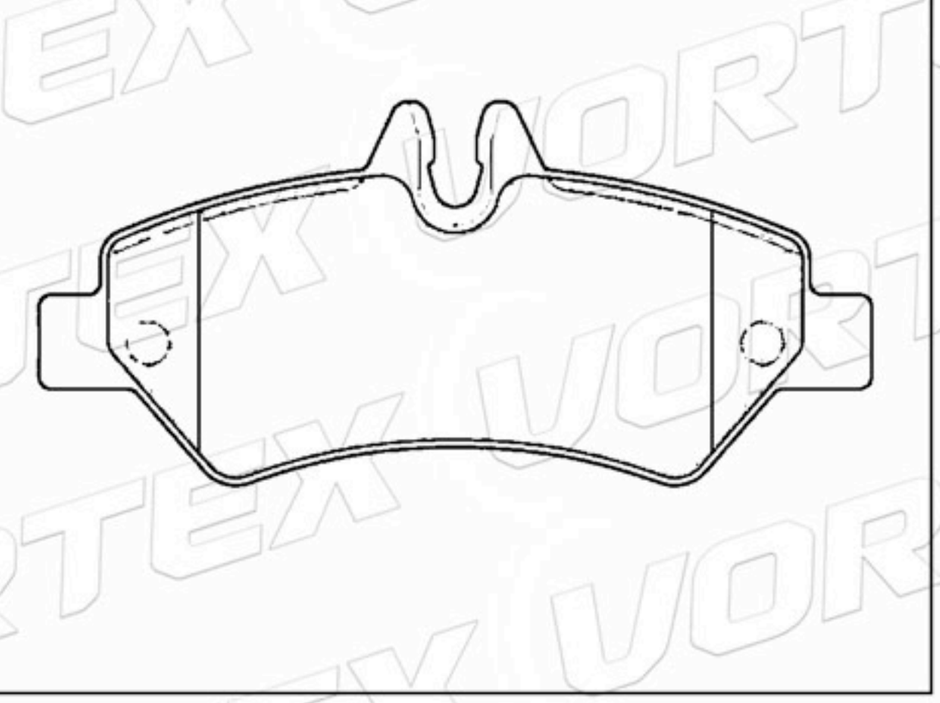

04862 602AB	136.9	63.1	19.0	4	MERCEDES VOLKSWAGEN

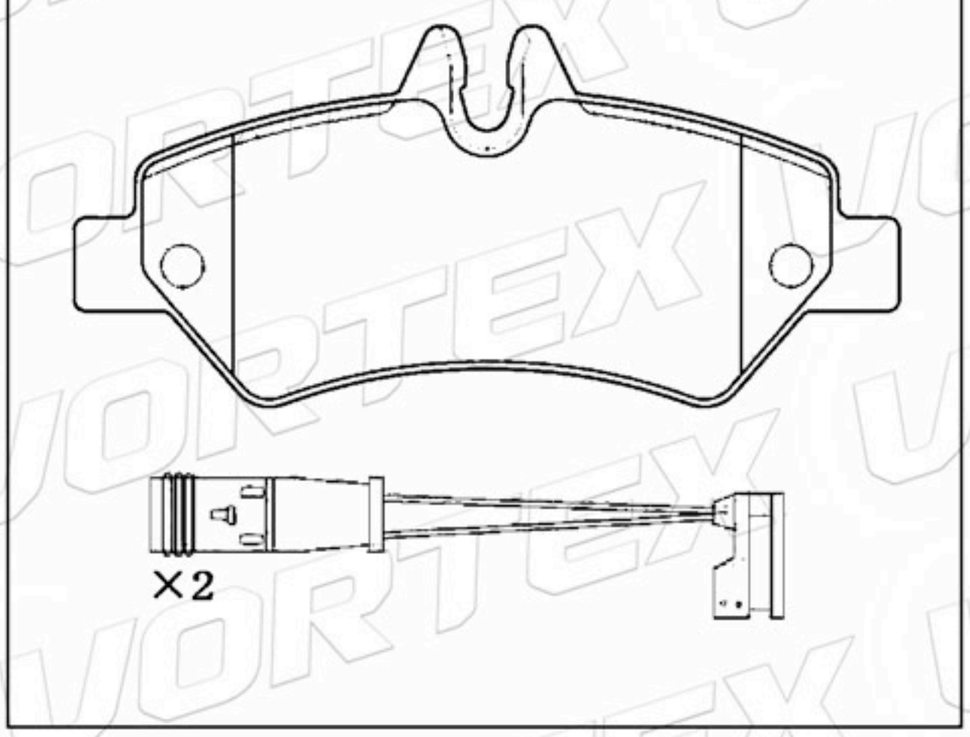

77362179	122.8	53.6	17.8	3A-1B	OPEL

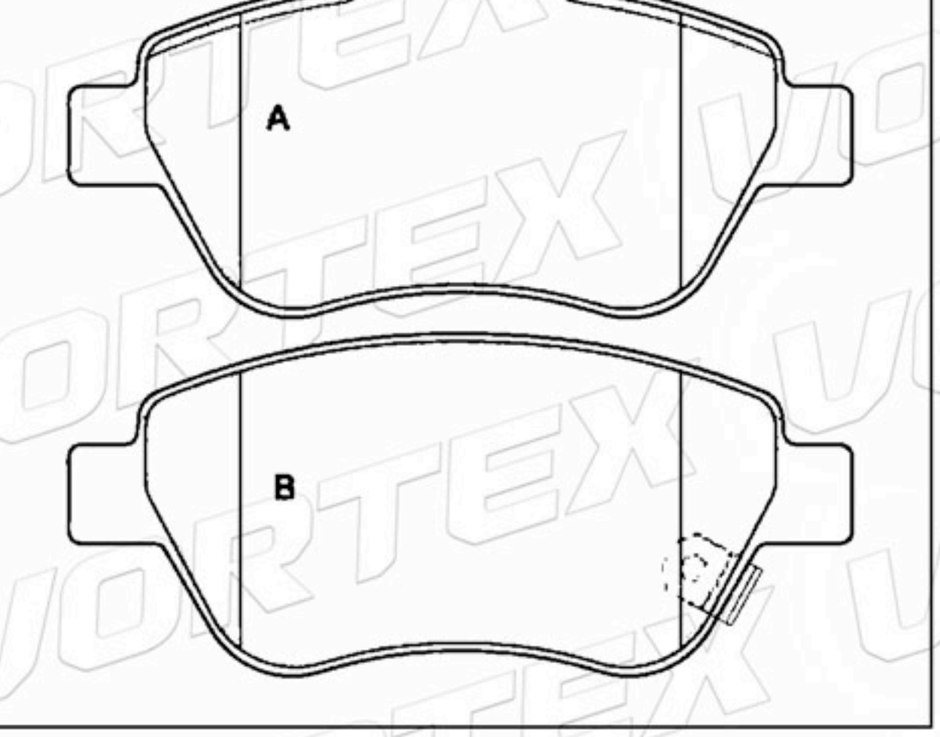

www.vortexautoparts.com
info@vortexautoparts.com
F&F Tower, Oficina 33-A, Calle 50, Ciudad de Panamá

QS 9000 TÜV ISO-9001 ISO-14001
SGS
GERMAN TECHNOLOGY

Catálogo de Pastillas de Freno

77362712	136.8	57.9	19.7	3A-1B	OPEL

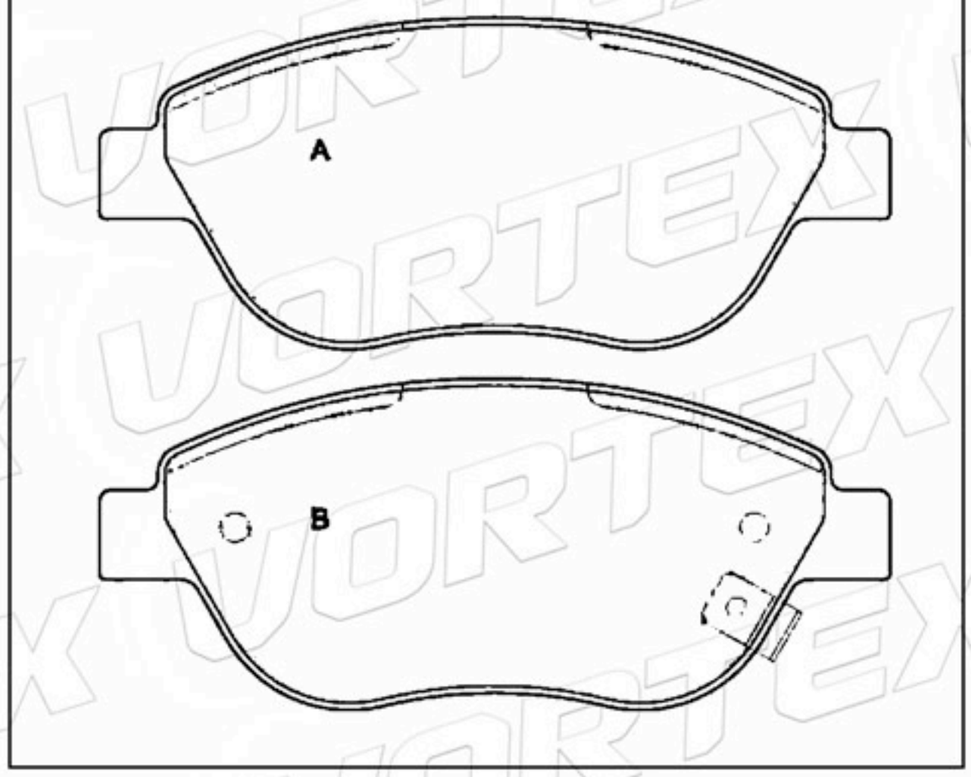

D1519-8728	155.4	51.0	16.0	2A-2B	MITSUBISHI

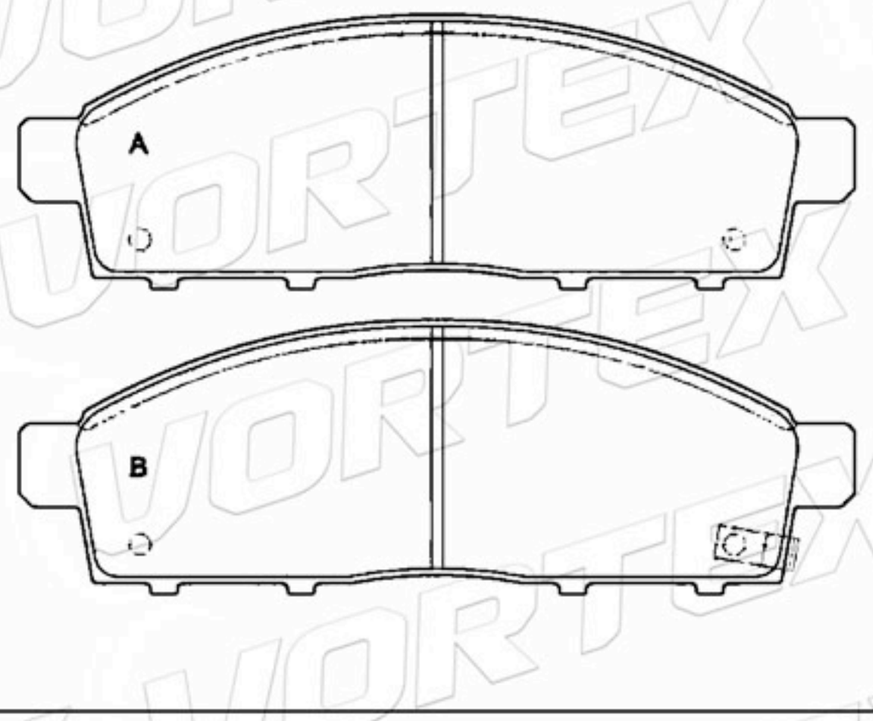

D1306-8421	156.4 155.2	72.0 66.7	19.2 20.2	2A-2B	FORD LAND ROVER VOLVO

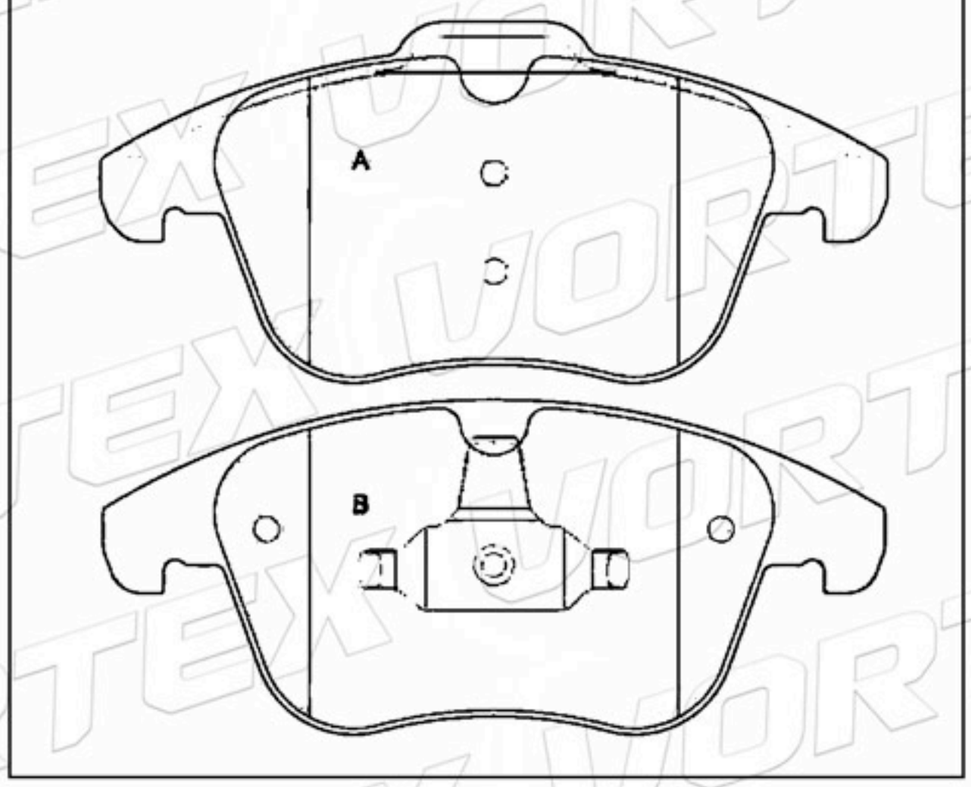

D1307-8422	106.2	48.4	16.9	4	FORD VOLVO

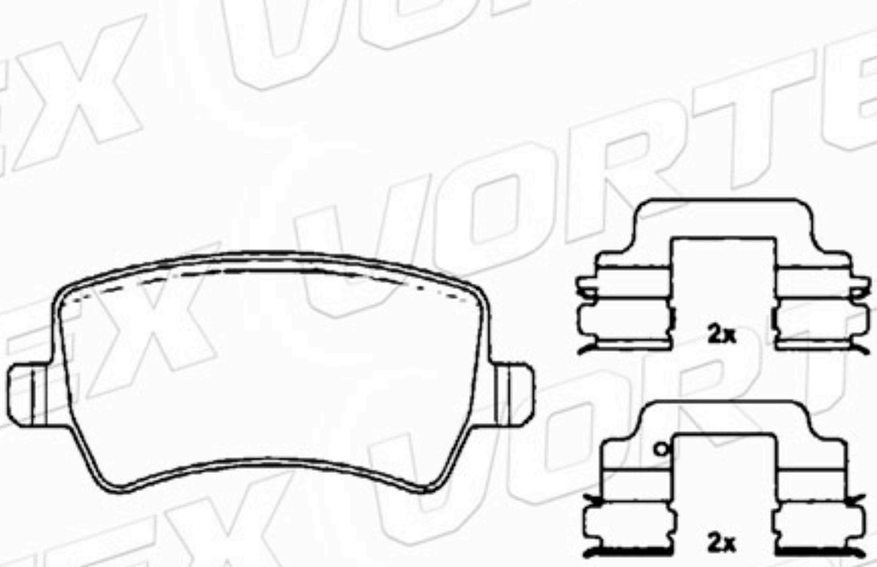

D1307-8422	106.2	48.4	16.9	4	FORD VOLVO

D1305-8357	156.3 155.2	74.2 75.0	18.5 20.0	2A-2B	FORD VOLVO

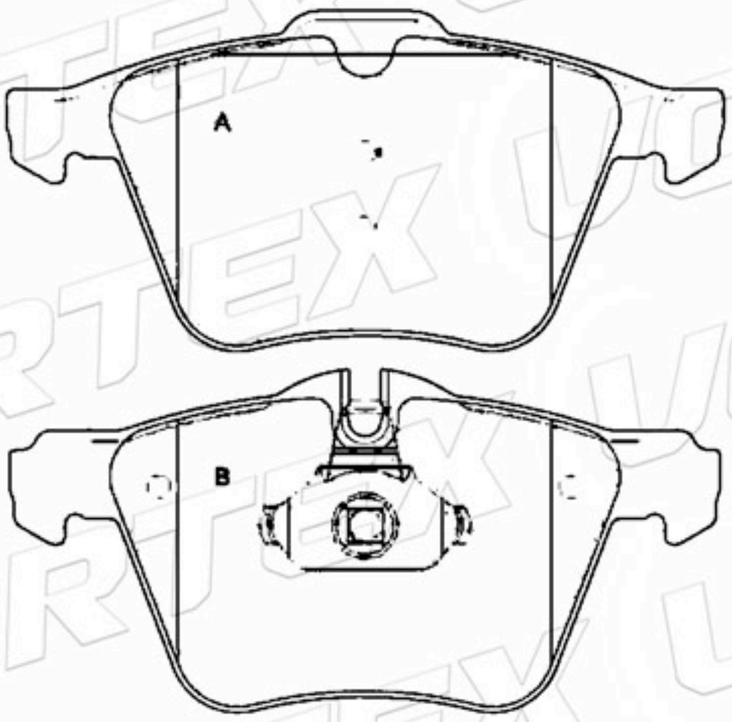

www.vortexautoparts.com
info@vortexautoparts.com
F&F Tower, Oficina 33-A, Calle 50, Ciudad de Panamá

Catálogo de Pastillas de Freno

D1314-8429	95.2	43.2	15.7	4	FORD LAND ROVER VOLVO

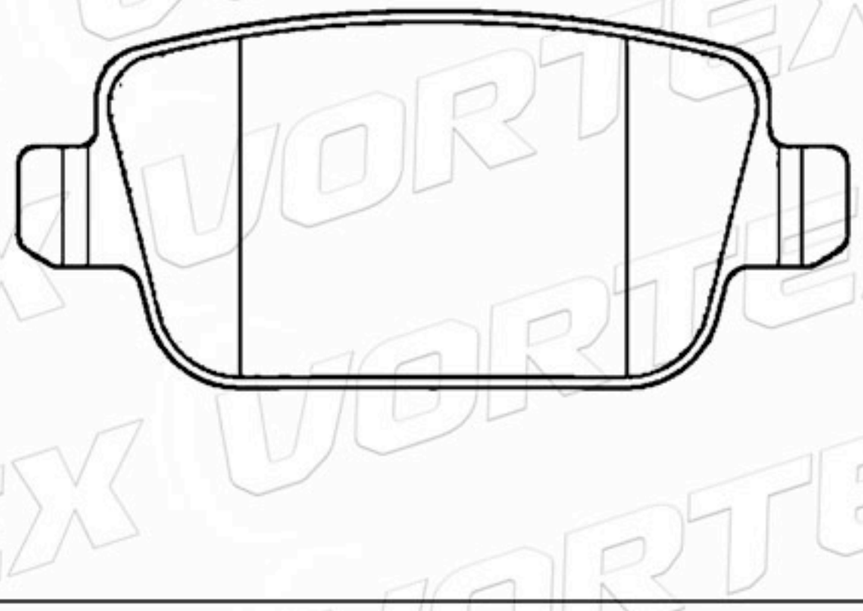

D1003-7904	156.3 155.1	72.9	18.6	2A-2B	OPEL VOLVO

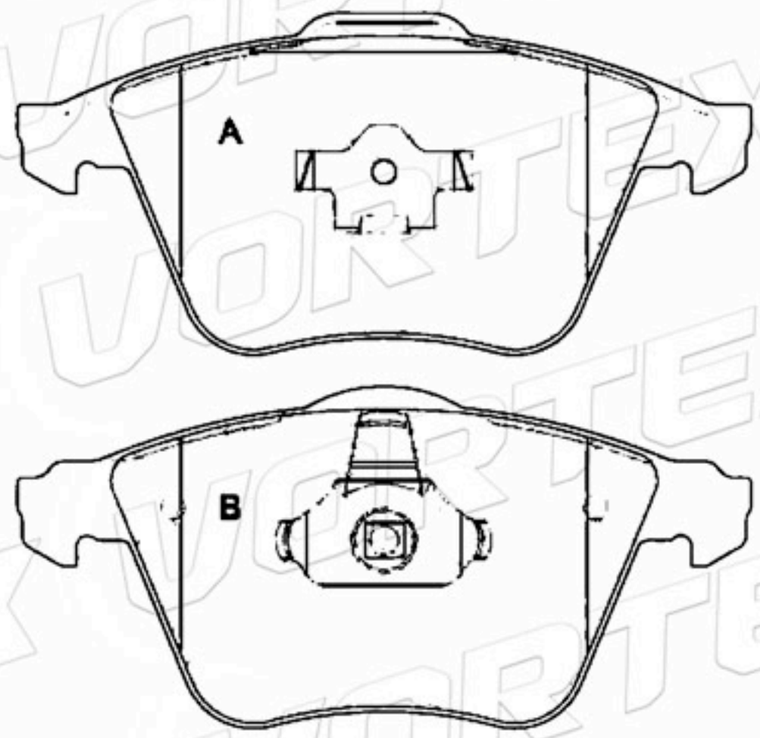

D1277-8393	86.9	70.3	17.1	4	VOLKSWAGEN

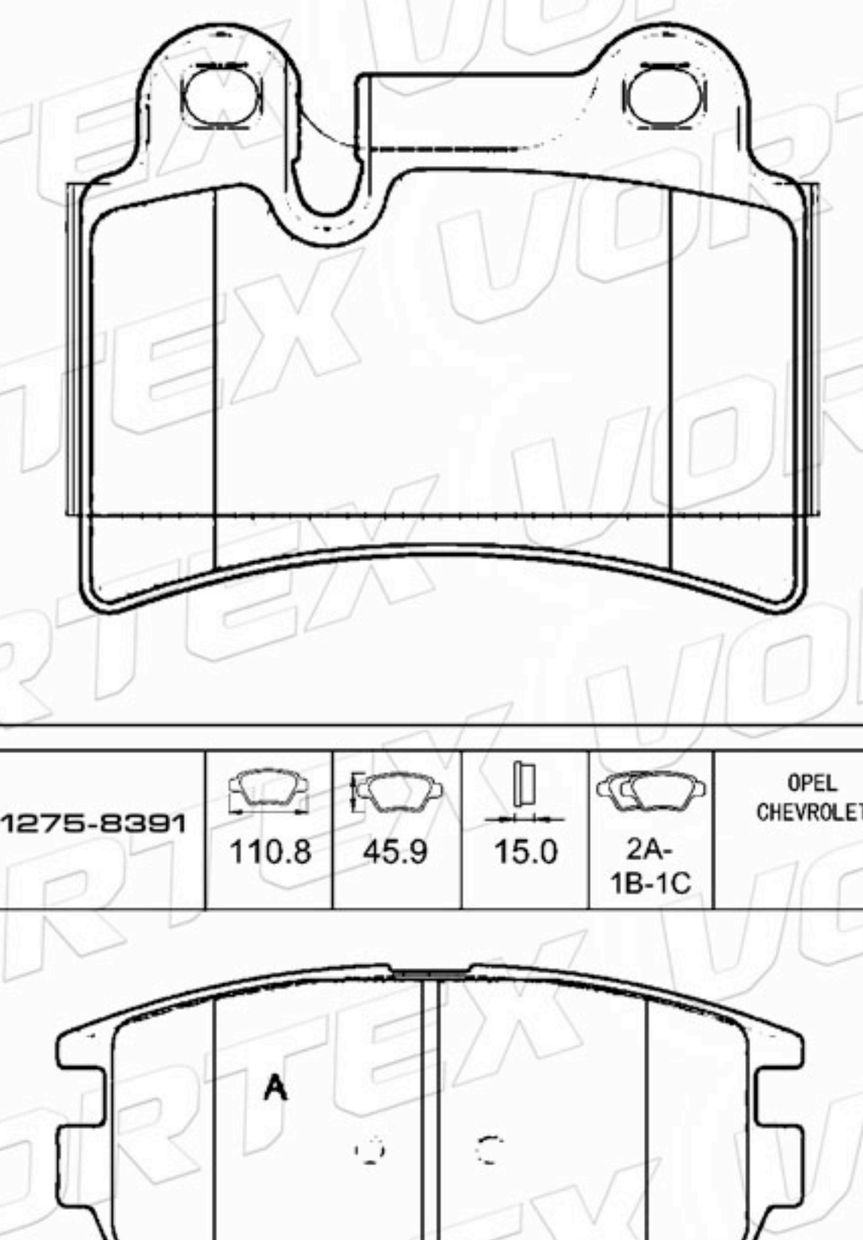

D1264-8381	149.2	62.0	17.0	2A- 1B-1C	OPEL CHEVROLET

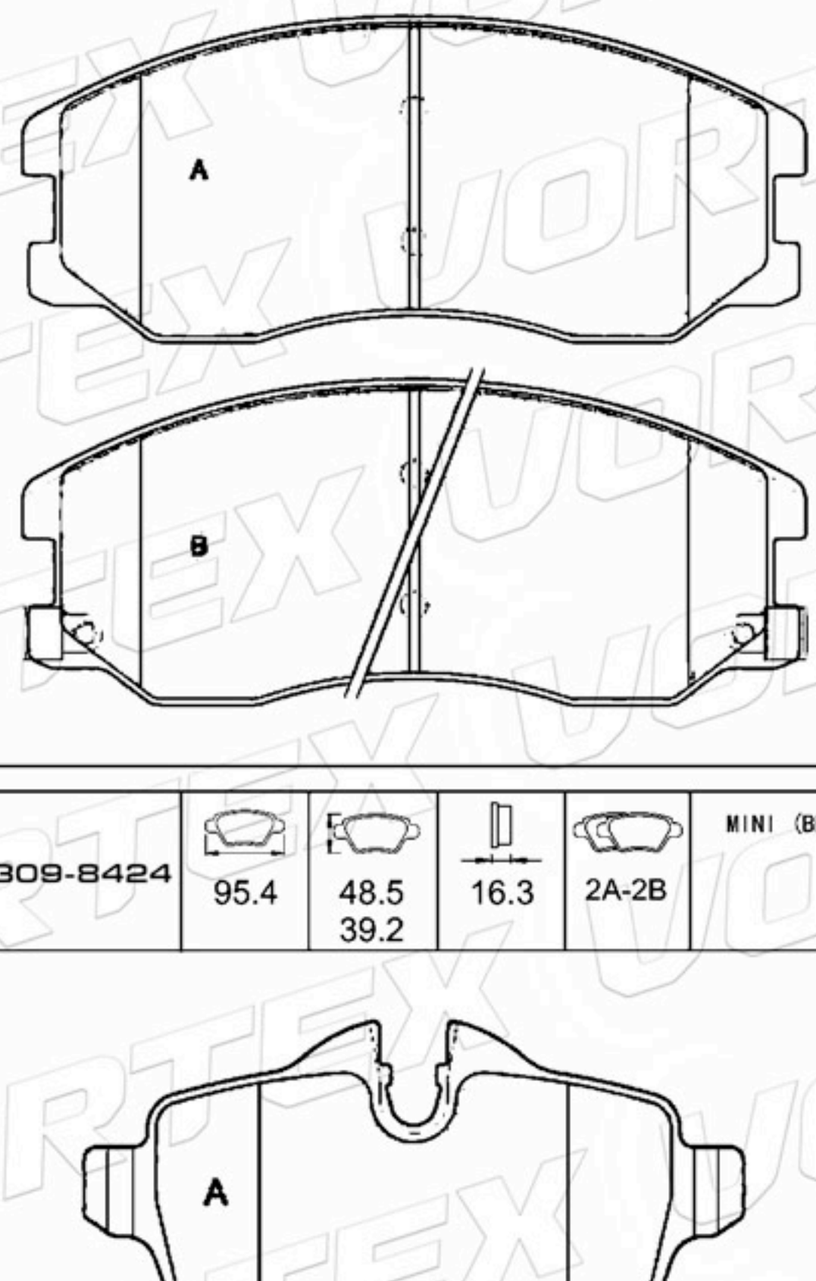

D1275-8391	110.8	45.9	15.0	2A- 1B-1C	OPEL CHEVROLET

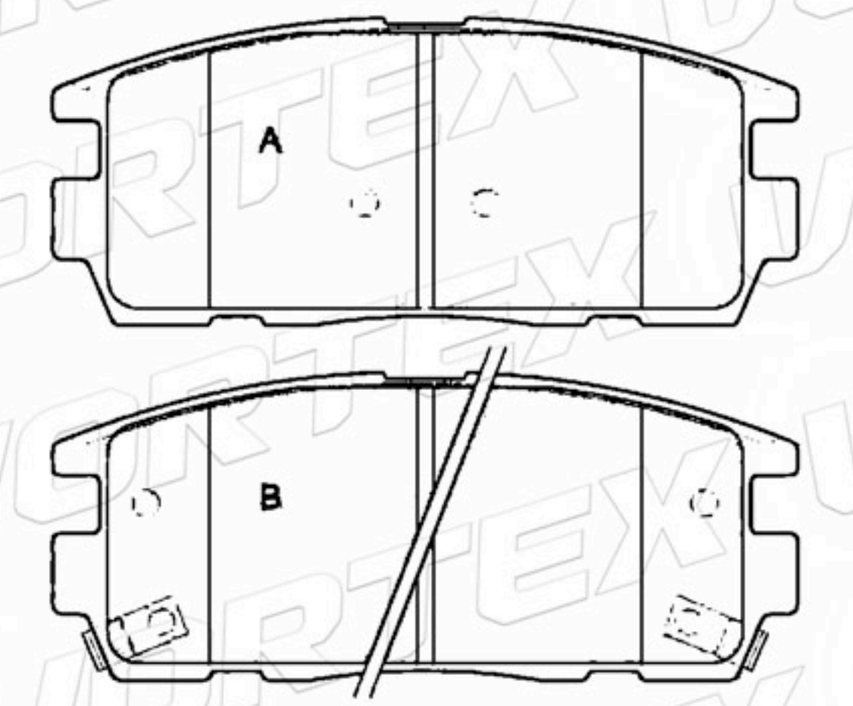

D1309-8424	95.4	48.5 39.2	16.3	2A-2B	MINI (BMW)

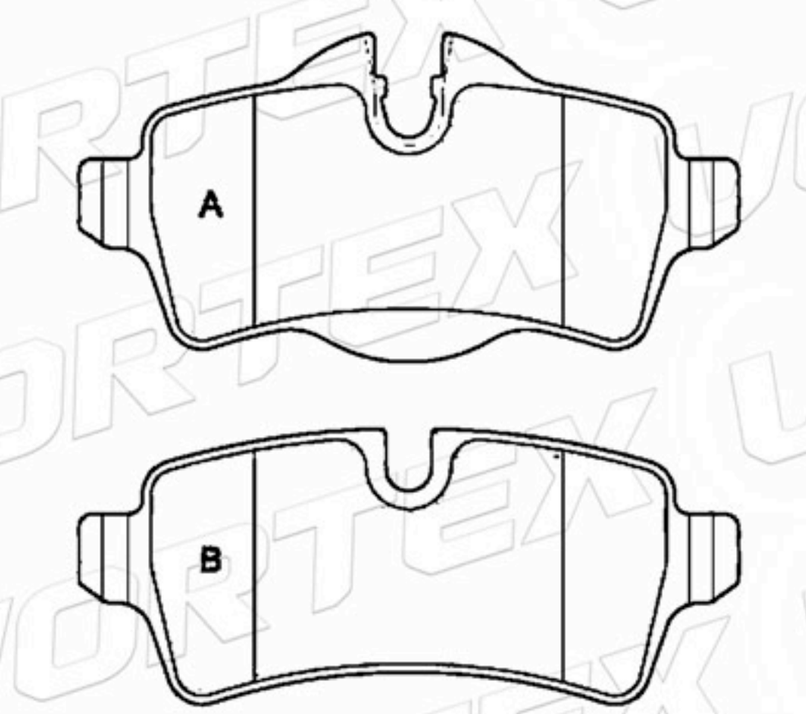

www.vortexautoparts.com
info@vortexautoparts.com
F&F Tower, Oficina 33-A, Calle 50, Ciudad de Panamá

QS 9000 TÜV CERTIFIED ISO-9001 ISO-14001
SGS
GERMAN TECHNOLOGY

Catálogo de Pastillas de Freno

D1069-7974	177.4	63.0	21.5	4	FORD



D1068-7973	177.6	55.5	18.8	4	FORD

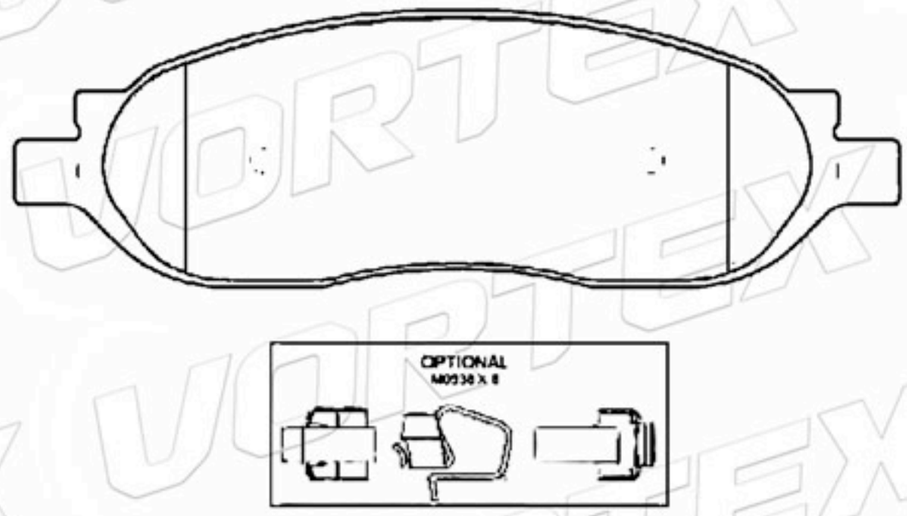

D882-7759	177.0	62.7	17.7	4	FORD

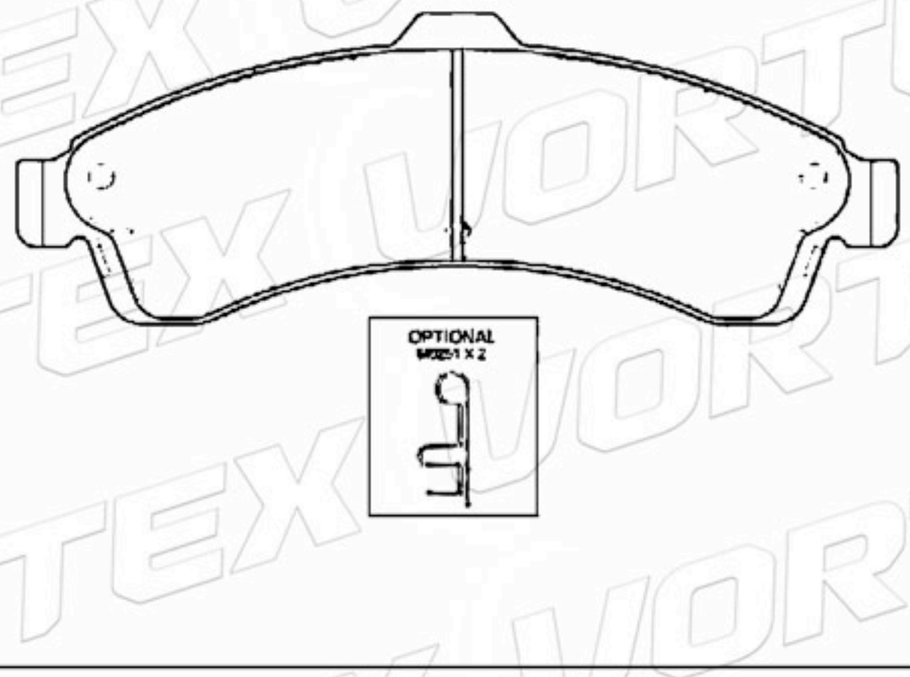

D883-7760	137.7	47.0	18.2	2A- 1B-1C	CHEVROLET

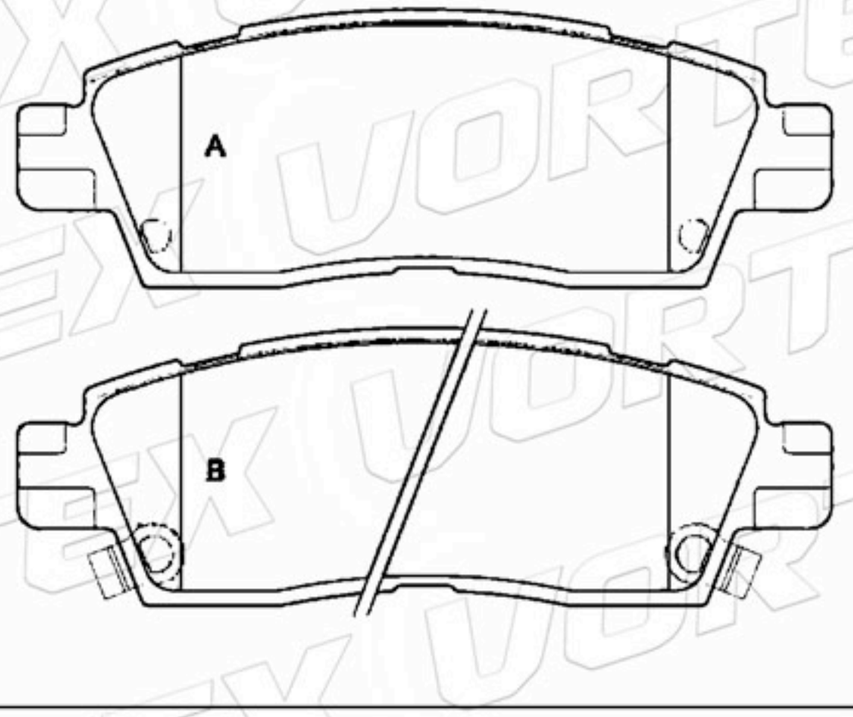

D1084-7991	177.8	61.2	18.5	4	CHEVROLET

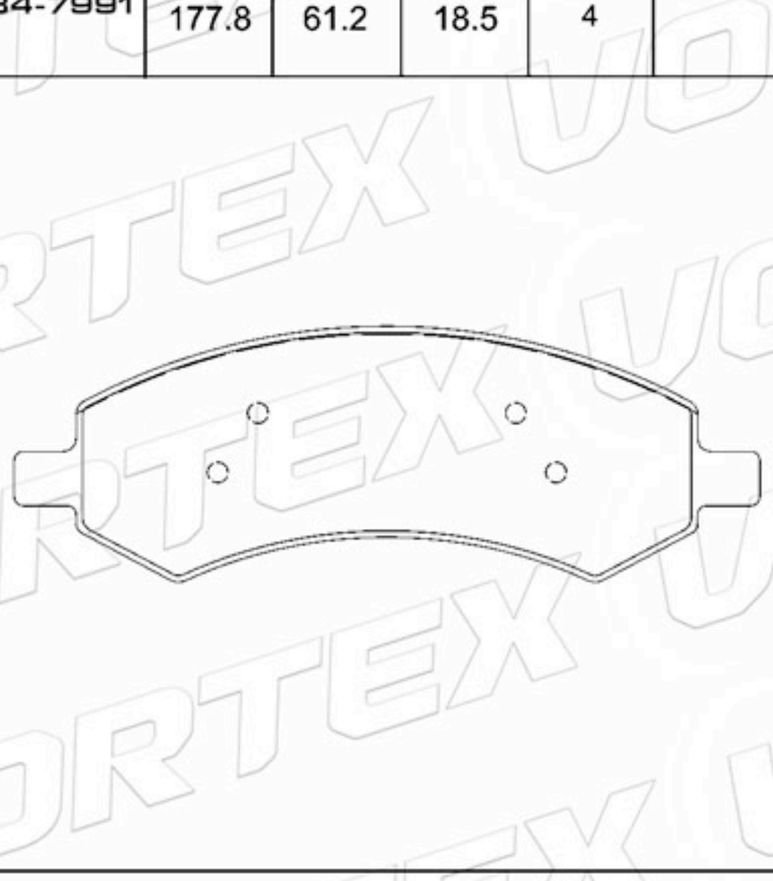

D967-7867	166.4	49.3	15.9	4	DODGE

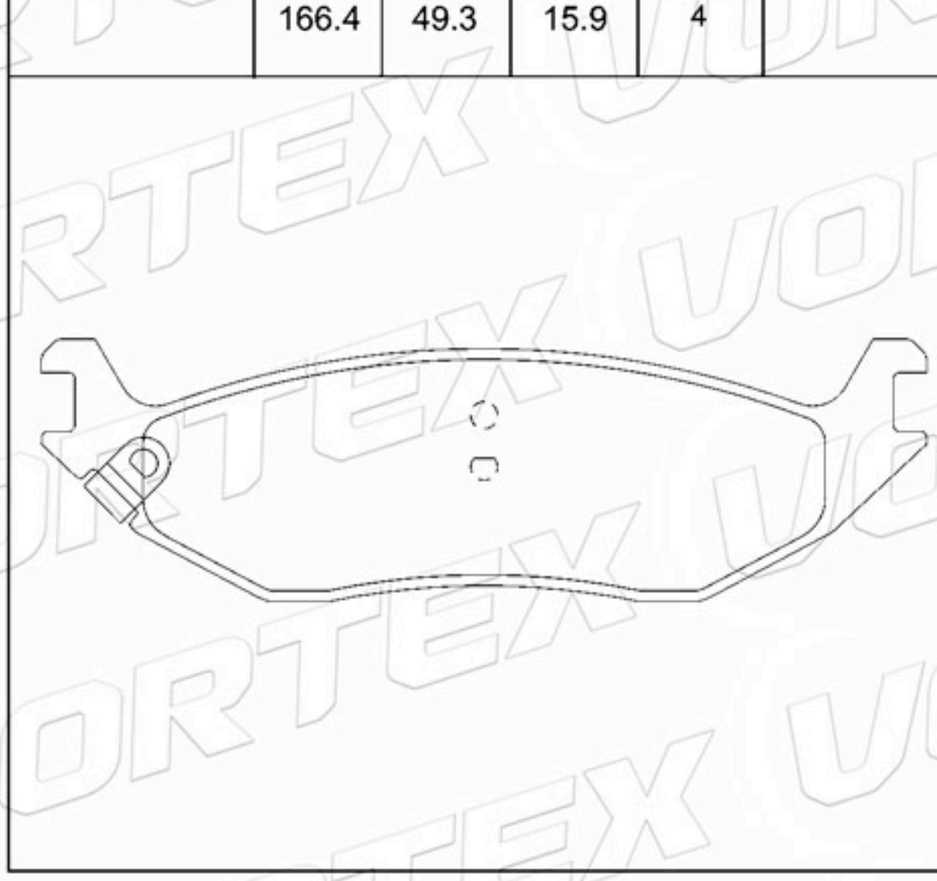

www.vortexautoparts.com
info@vortexautoparts.com
F&F Tower, Oficina 33-A, Calle 50, Ciudad de Panamá

Catálogo de Pastillas de Freno

D898-7867	166.4	49.3	15.5	4	CHRYSLER DODGE

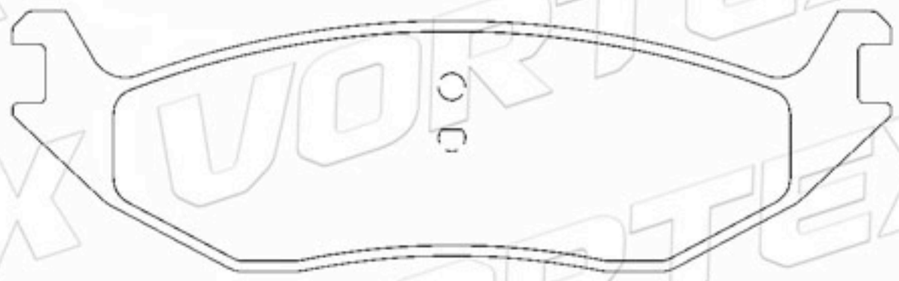

D1081-7986	162.6	54.6	17.0	4	FORD (USA)

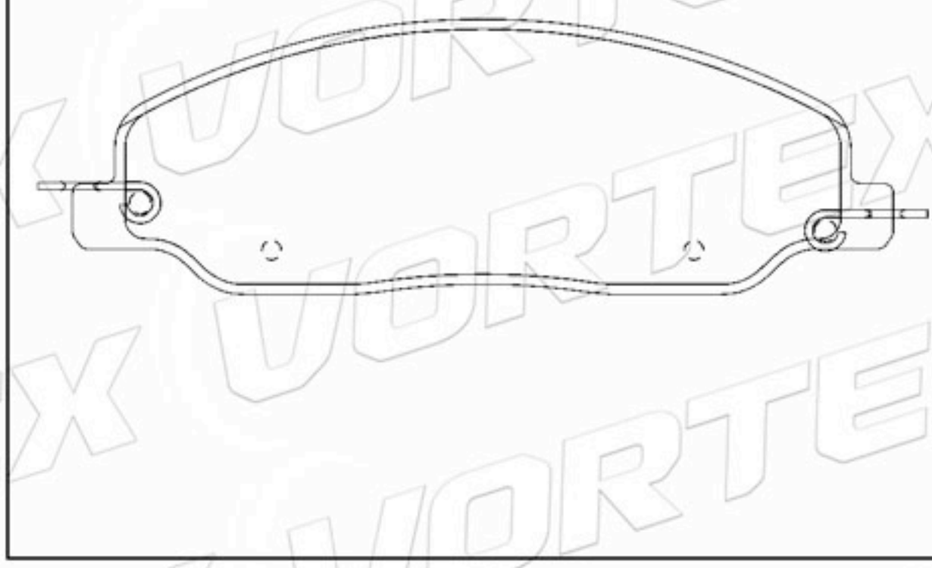

D1202-8322	156.8	60.9	17.0	2A-1B-1C	KIA HYUNDAI

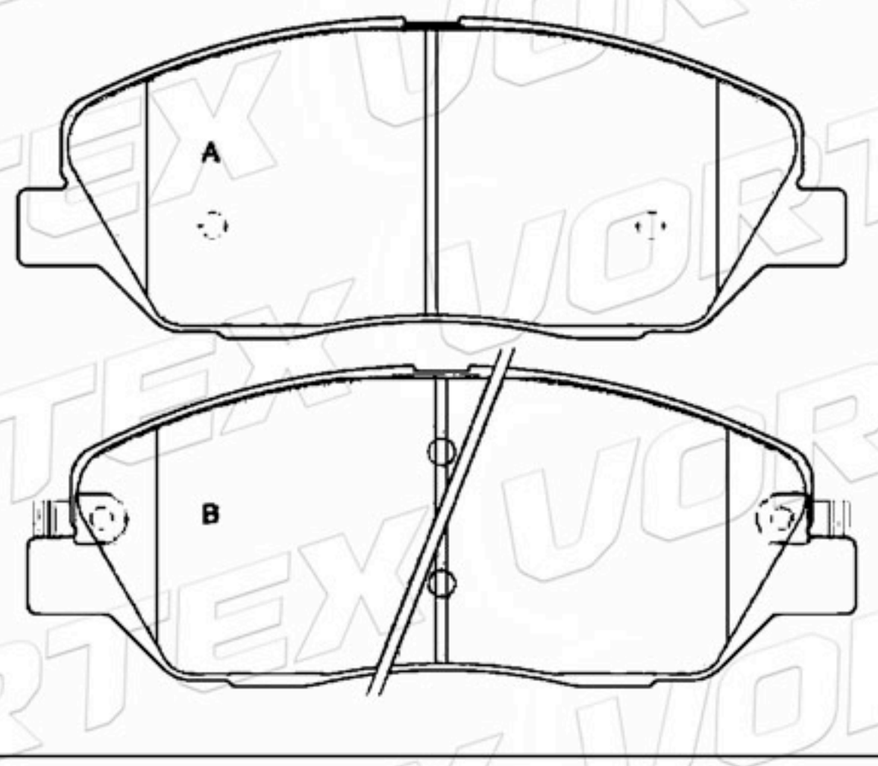

D1297-8414	118.6	47.0	15.6	2A-1B-1C	HYUNDAI

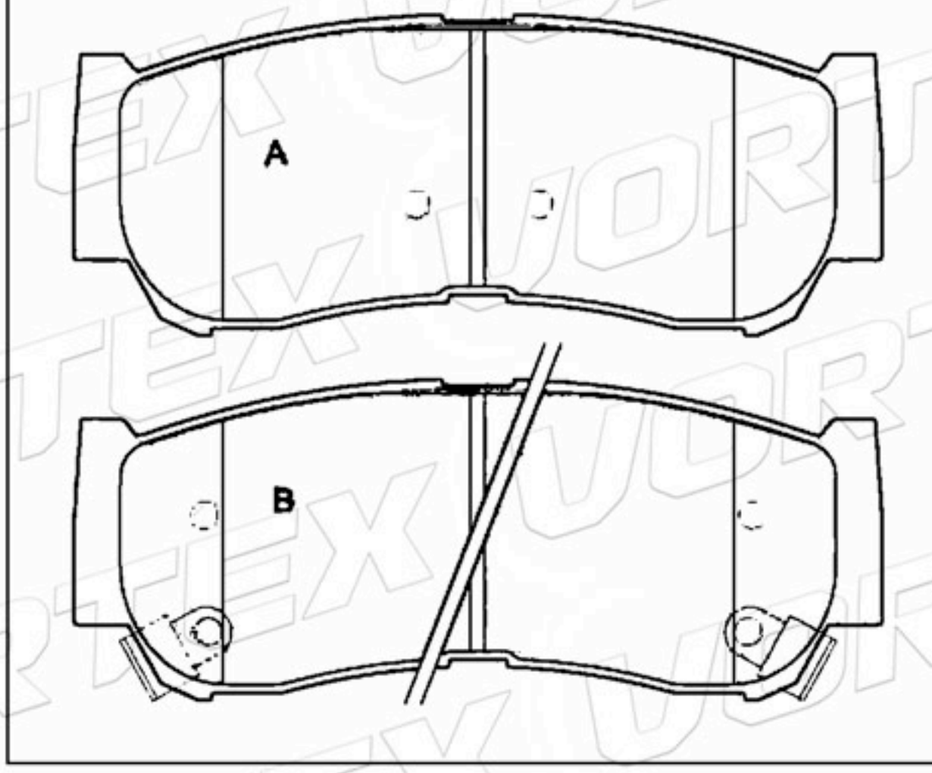

D2347-9579	141.2	72.7	21.0	4	IVECO

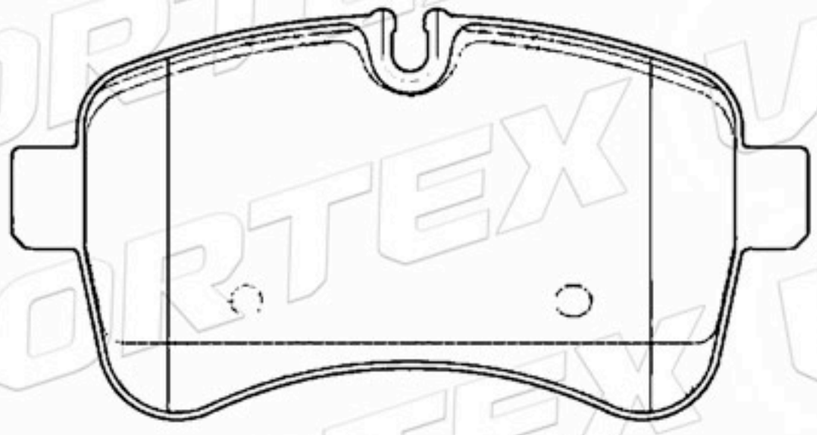

D1454-8653	125.6	51.6	16.5	2A-1B-1C	MAZDA

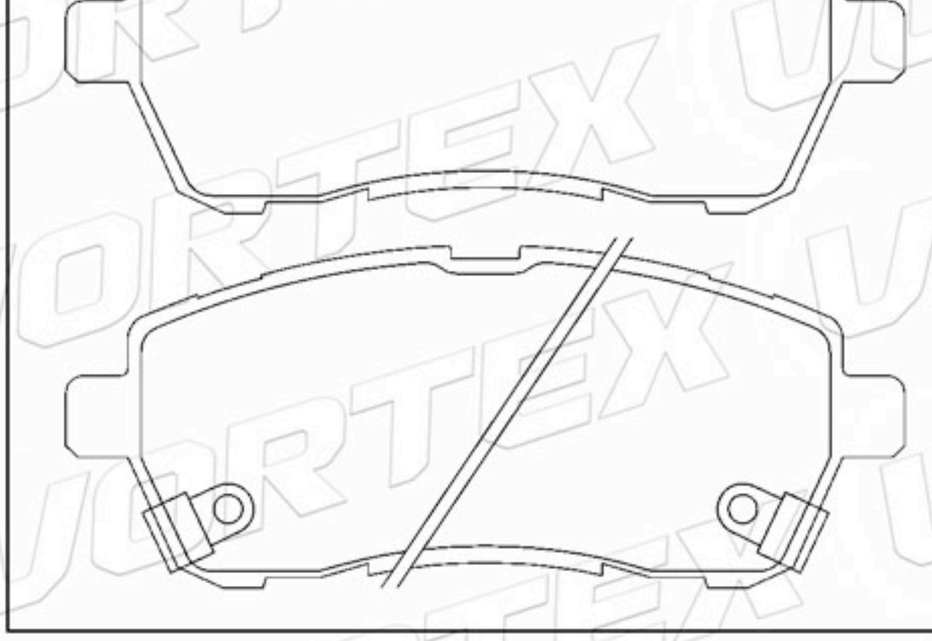

www.vortexautoparts.com
info@vortexautoparts.com
F&F Tower, Oficina 33-A, Calle 50, Ciudad de Panamá

Catálogo de Pastillas de Freno

D1342-8453	188.0	73.4 80.4	19.4	2A-2B	MERCEDES

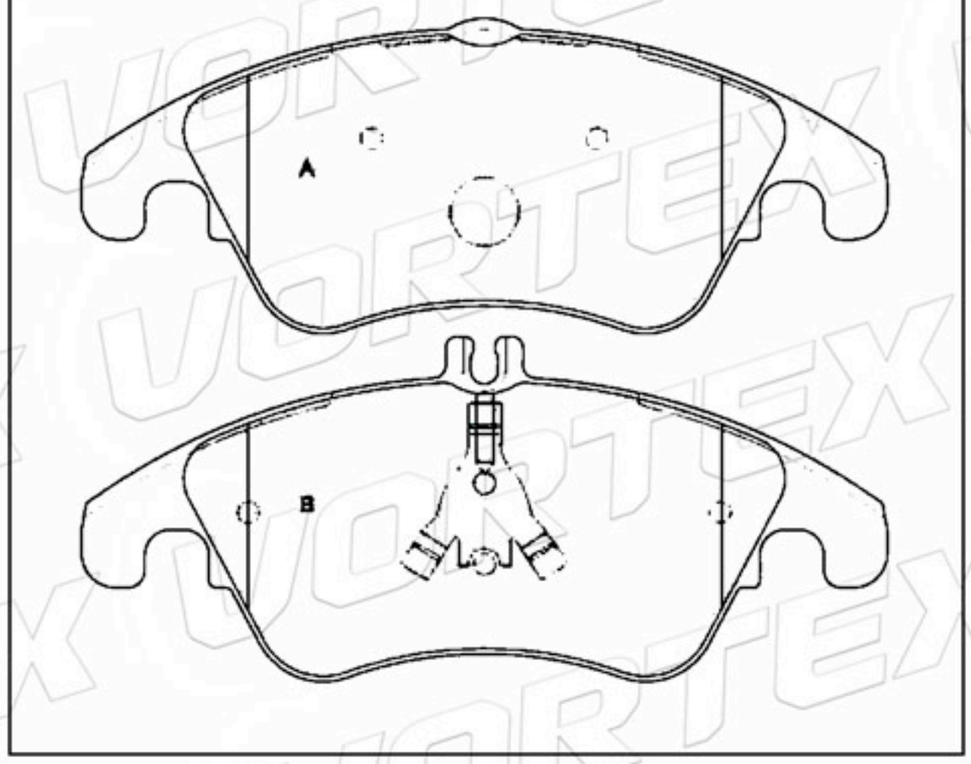

D734-7603	125.0	60.0	19.4	4	MITSUBISHI

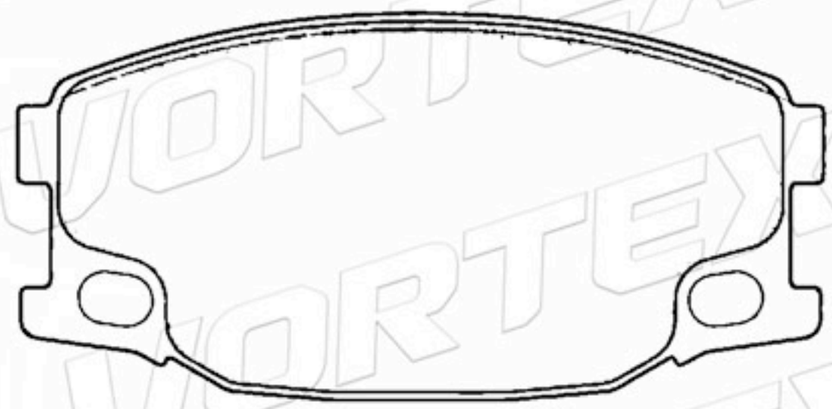

D799-7671	119.3	68.1	17.0	2A-2B	TOYOTA

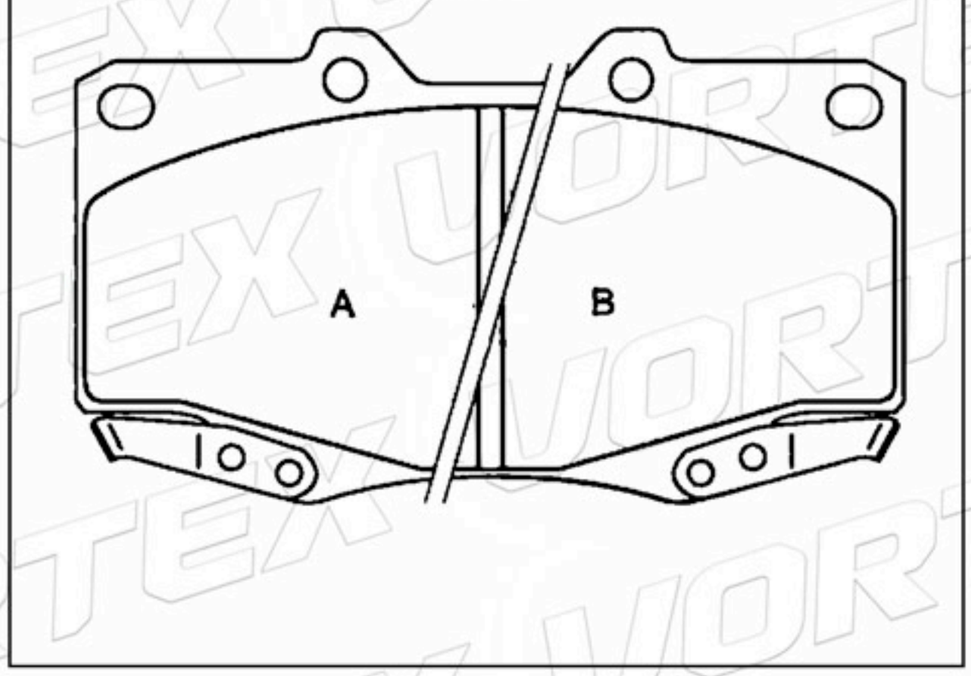

D1951-9177	123.1	43.7	15.0	2A- 1B-1C	TOYOTA

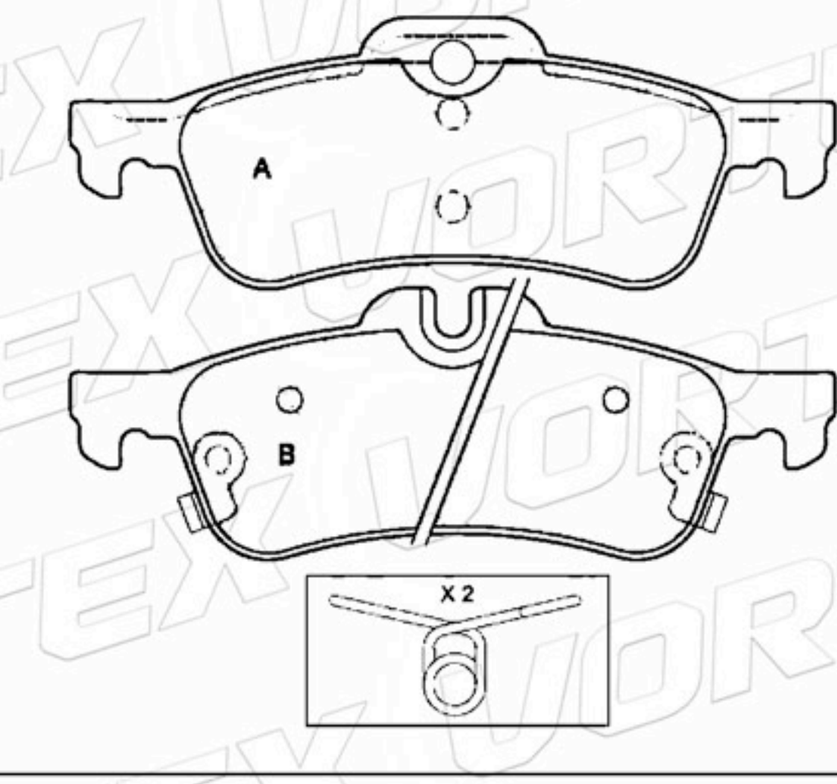

D1374-8449	141.8	58.9	17.0	4	NISSAN

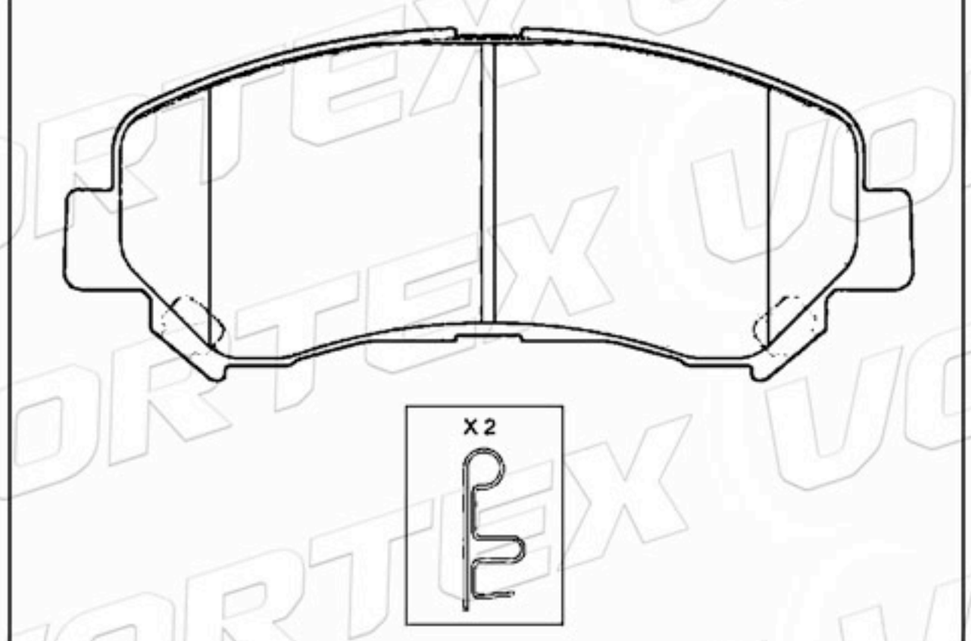

D1354-8463	98.6	42.6	14.4	2A- 1B-1C	TOYOTA

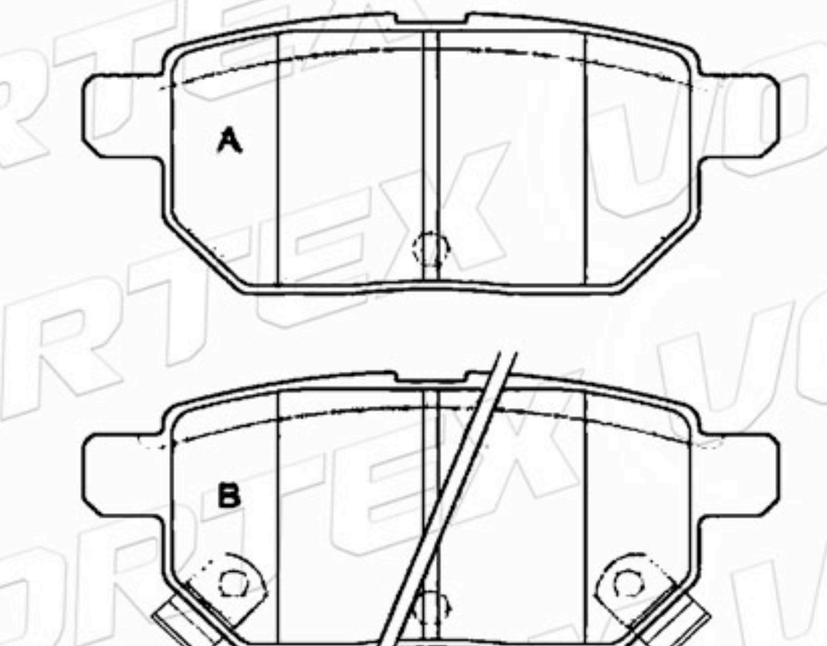

www.vortexautoparts.com
info@vortexautoparts.com
F&F Tower, Oficina 33-A, Calle 50, Ciudad de Panamá

Catálogo de Pastillas de Freno

D1540-8748	169.1	69.1	19.1	3A-1B	FIAT CITROEN PEUGEOT

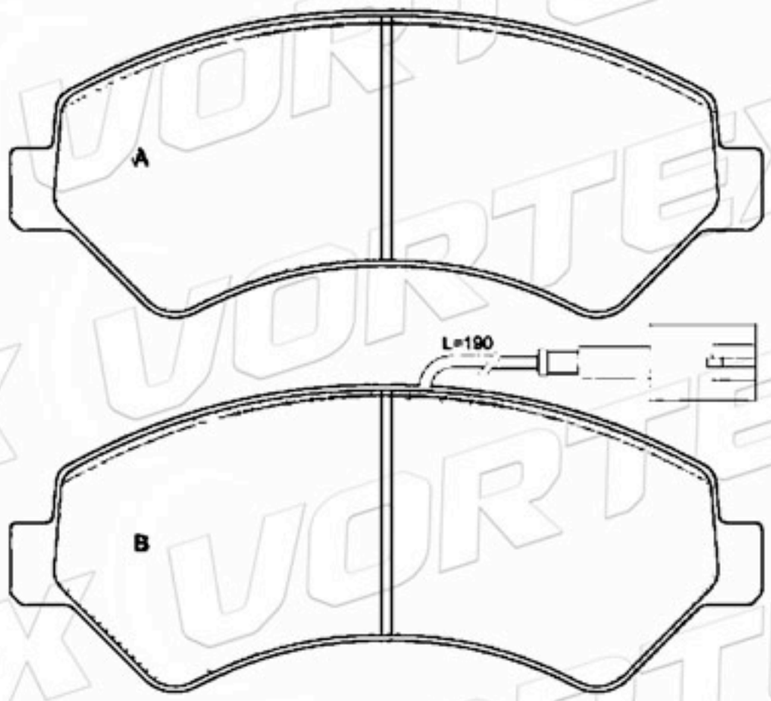

425463	169.1	69.1	19.1	2A-2B	FIAT CITROEN PEUGEOT

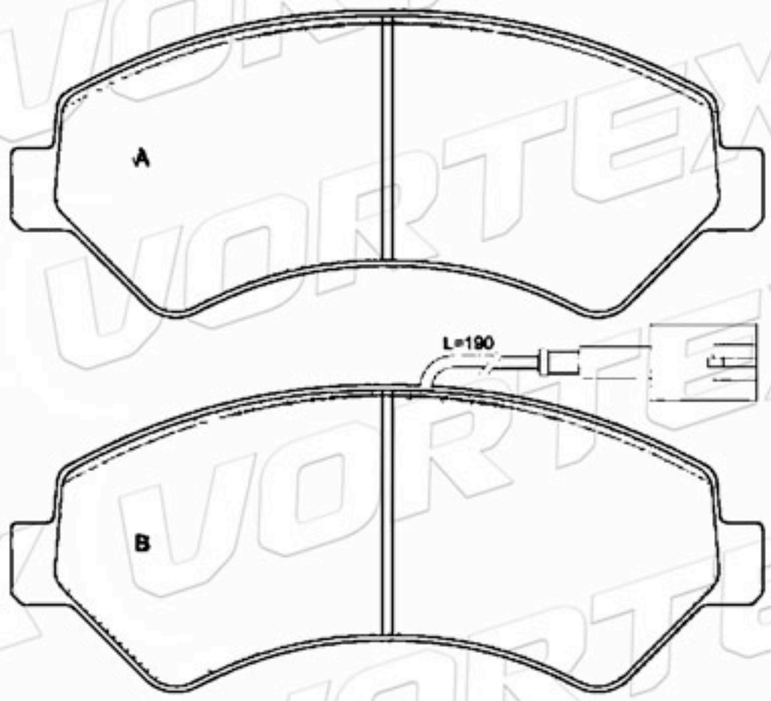

D1316-8430	163.1	66.7	20.9	4	IVECO

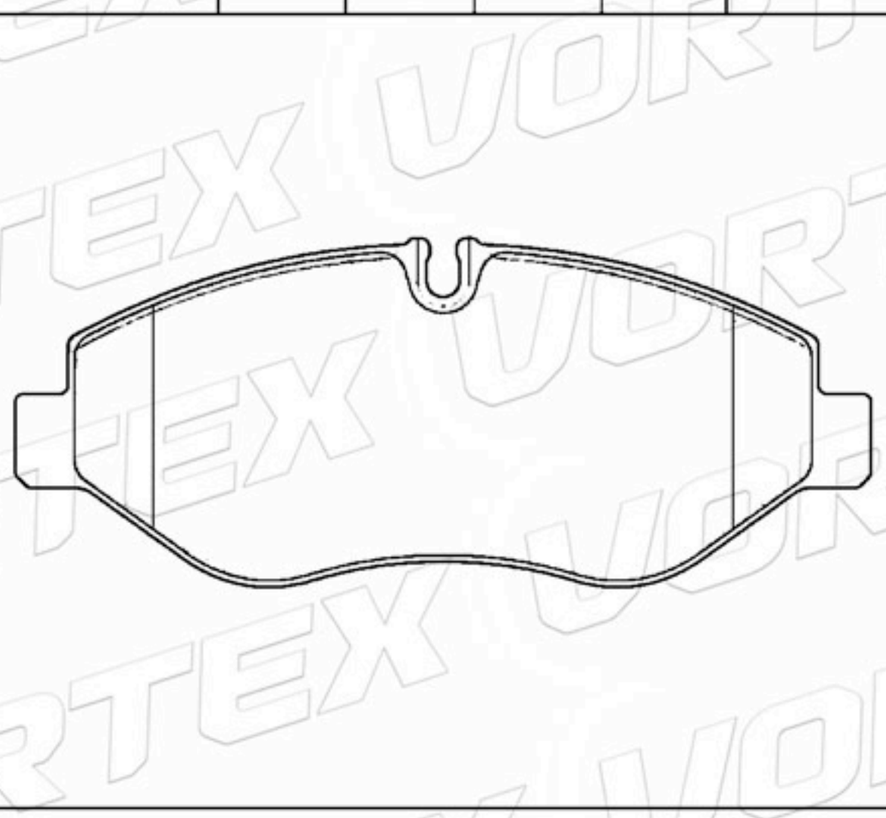

D1693-8430	163.1	66.7	20.9	2A-2B	IVECO

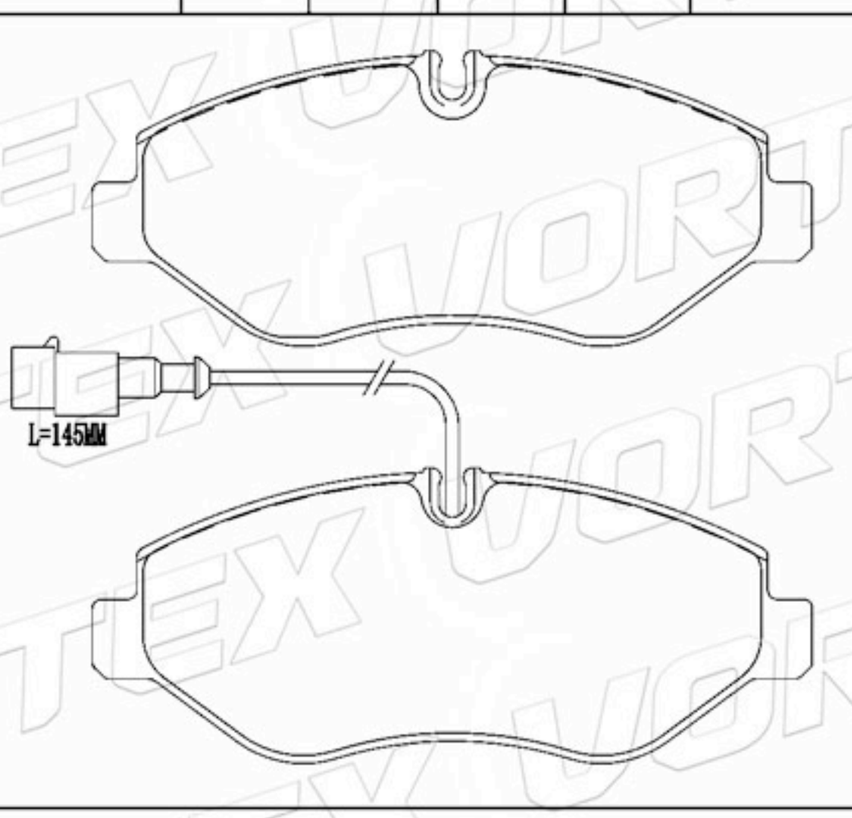

D1488-8688	122.8	51.4	17.8	2A-2B	FIAT

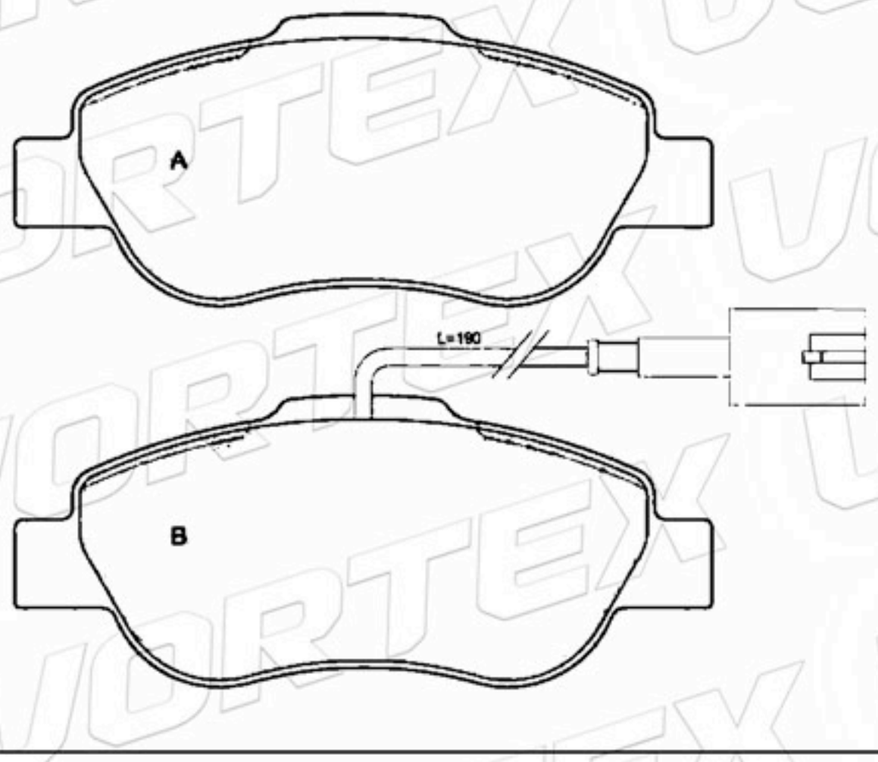

D1616-8829	122.8	51.4	17.8	3A-1B	FIAT

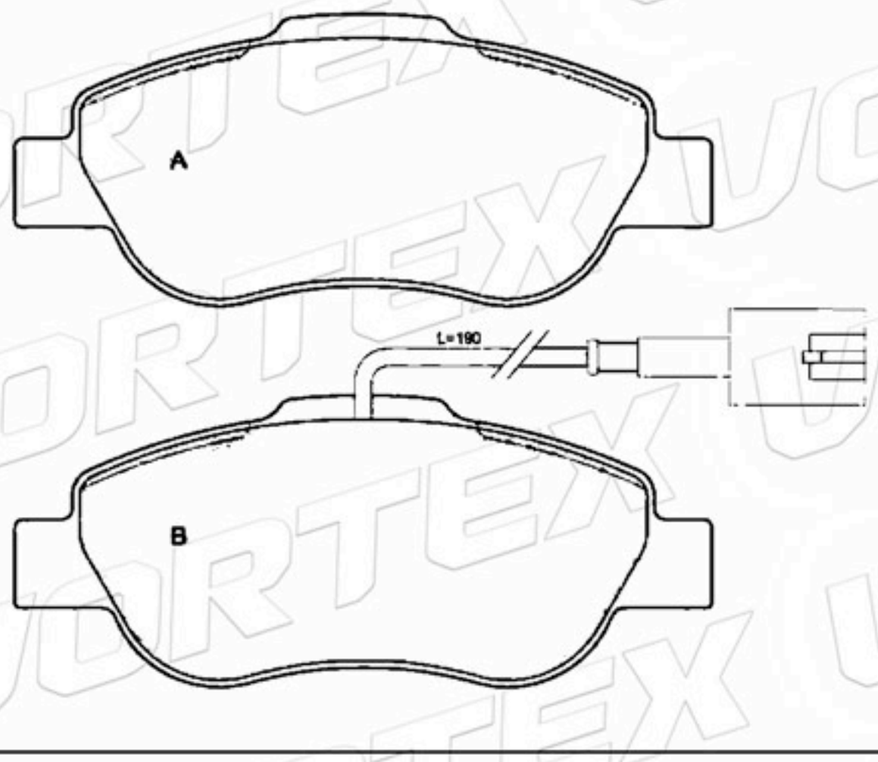

www.vortexautoparts.com
info@vortexautoparts.com
F&F Tower, Oficina 33-A, Calle 50, Ciudad de Panamá

Catálogo de Pastillas de Freno

1675620	114.9	54.7	17.0	4	FIAT

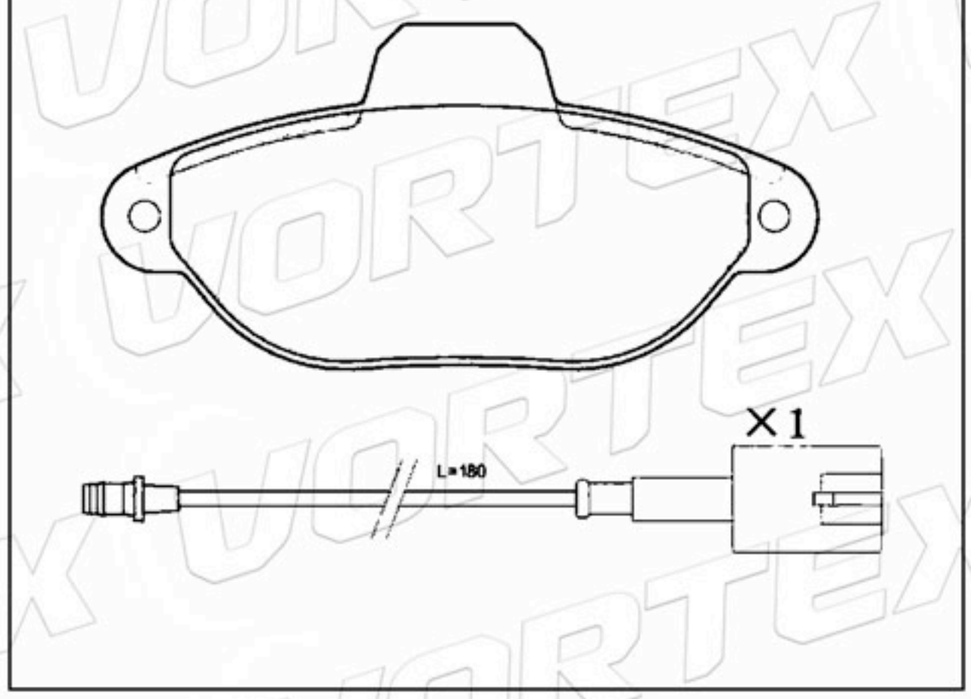

5892736	114.9	54.7	17.0	4	FIAT

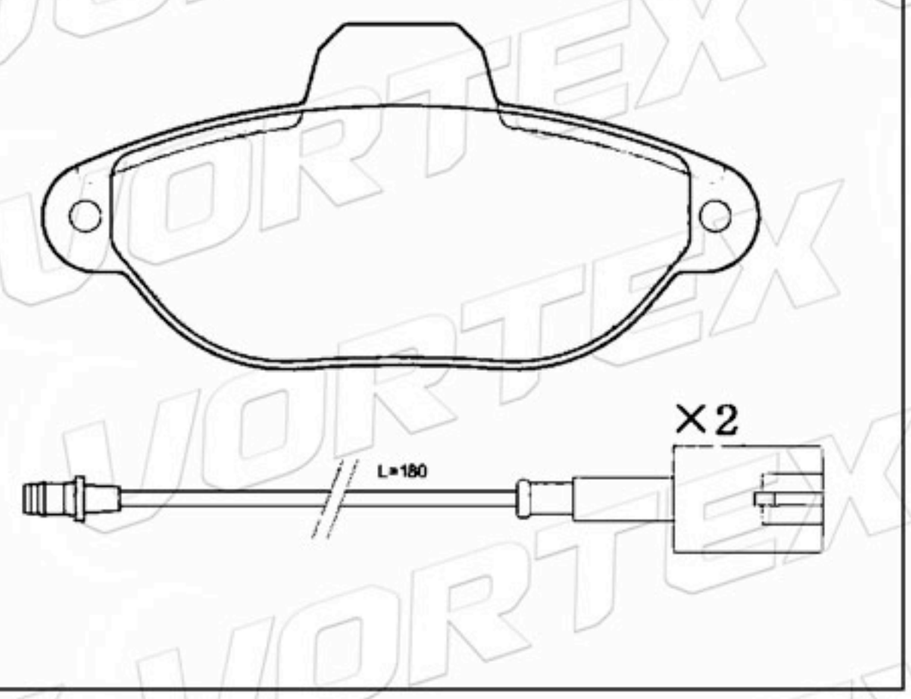

D1340-8451	146.0	71.5	20.6	2A- 1B-1C	MERCEDES

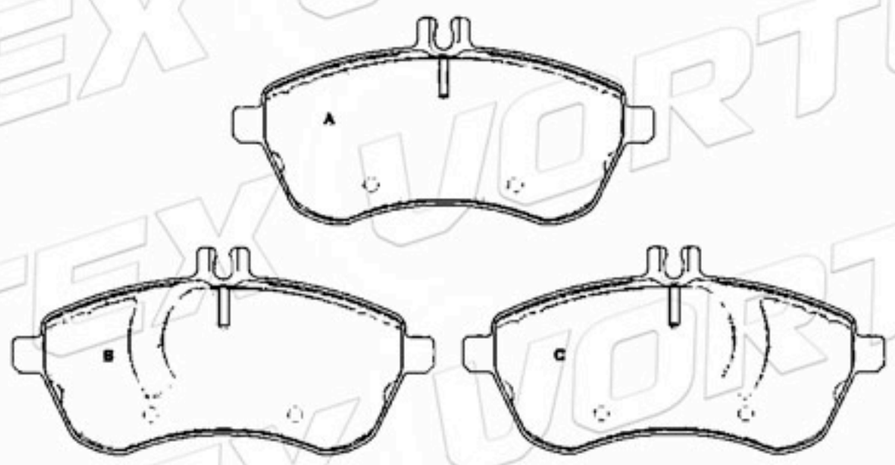

D1341-8452	122.5	52.4 54.6	17.8	2A-2B	MERCEDES

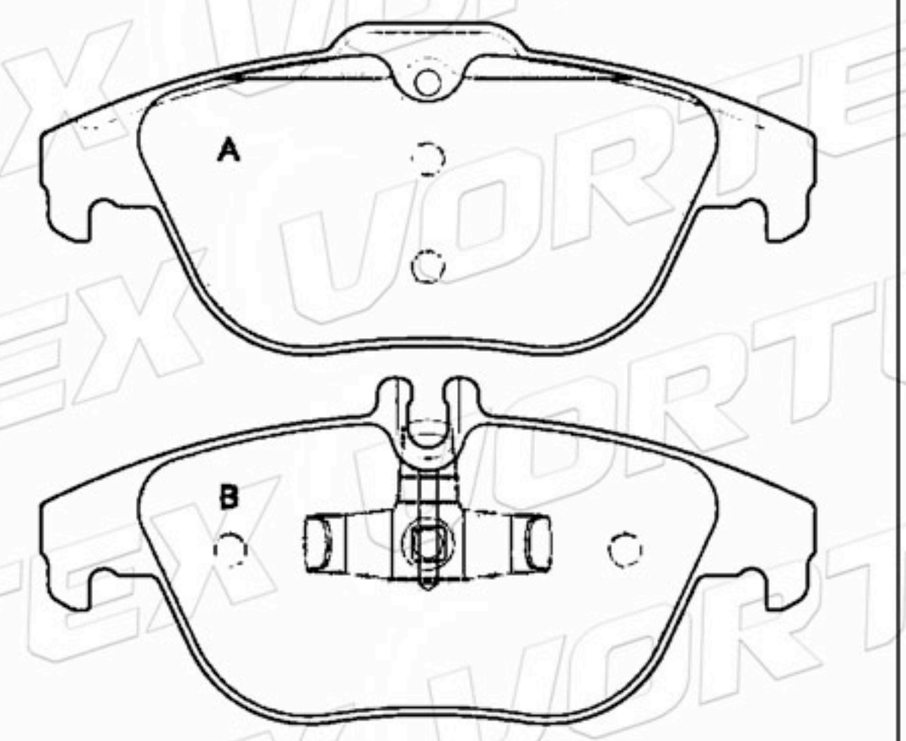

D1717-8942	155.1	64.5 57.8	18.6 19.1	2A-2B	CITROEN

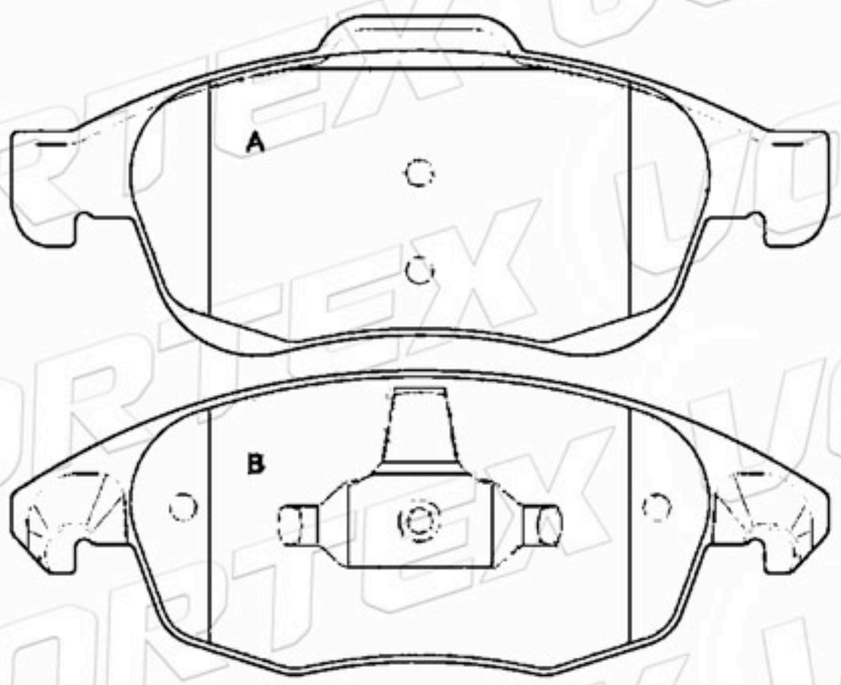

D1535-8743	155.1	72.2 66.9	19.5 18.7	2A-2B	CITROEN

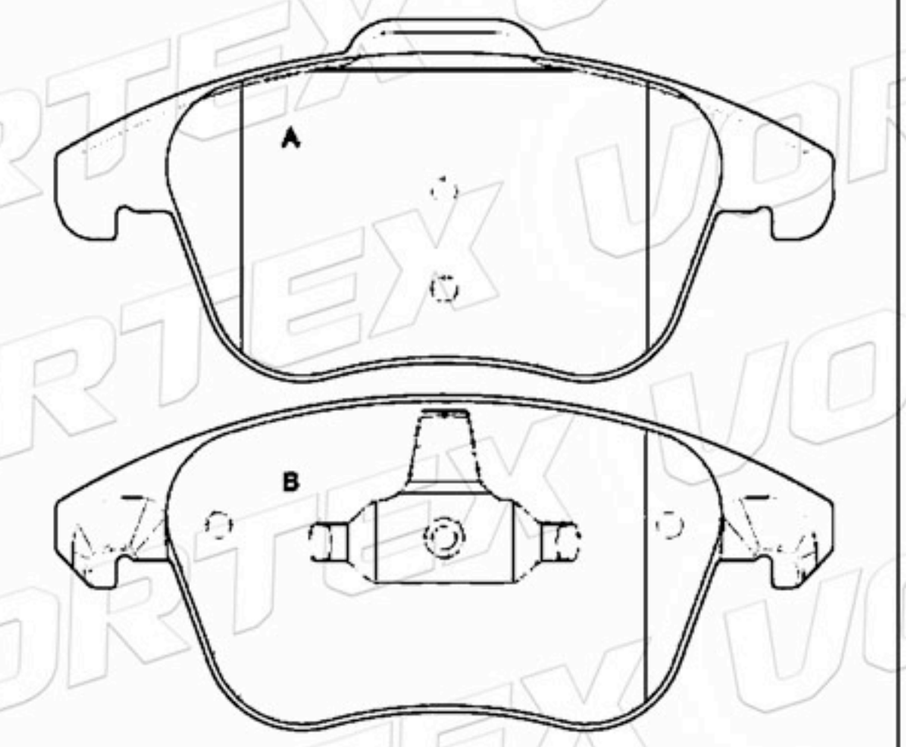

www.vortexautoparts.com
info@vortexautoparts.com
F&F Tower, Oficina 33-A, Calle 50, Ciudad de Panamá

Catálogo de Pastillas de Freno

D1071-7976	102.3	48.4	16.3	4	CITROEN

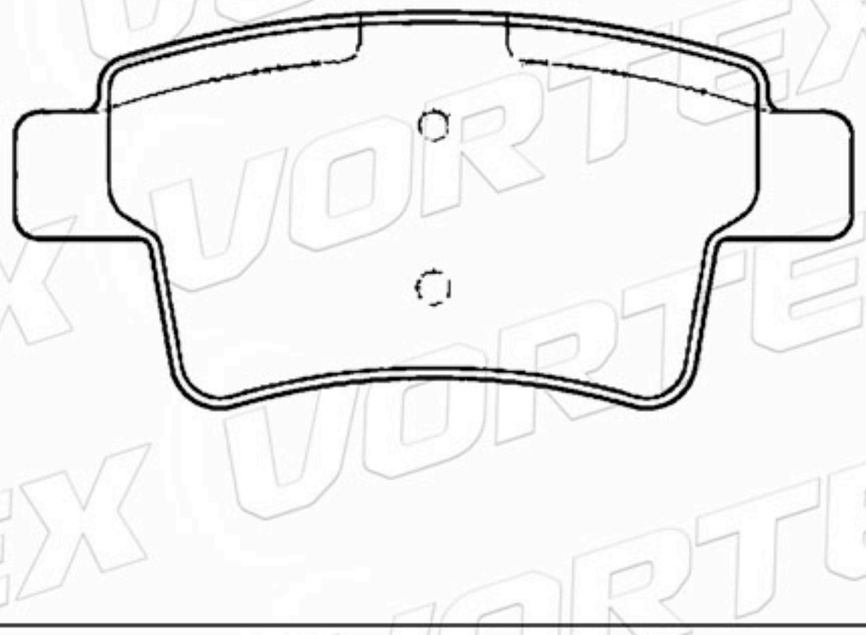

D1258-8377	138.9	58.0	17.5	4	MAZDA

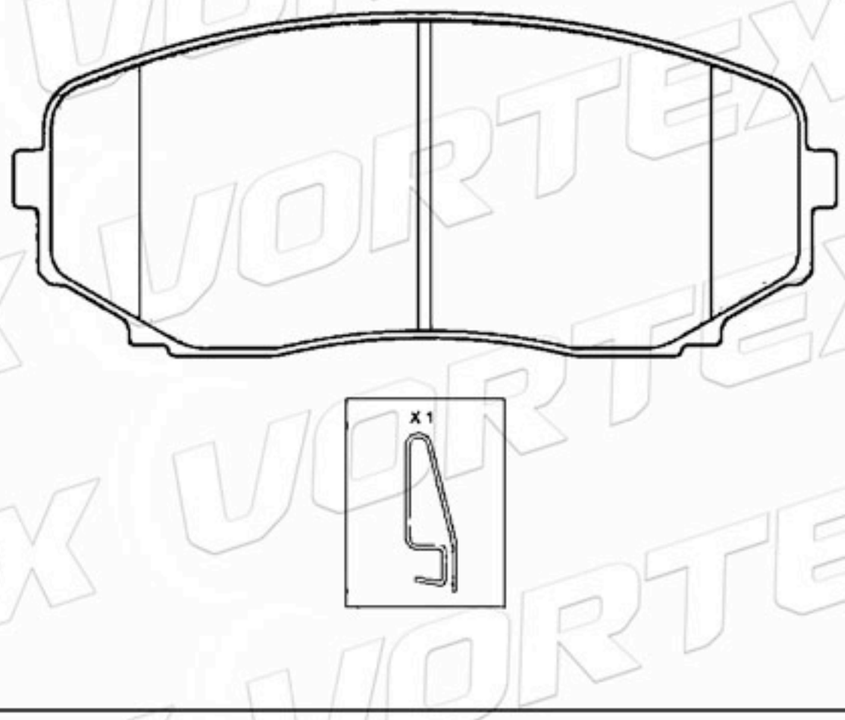

D1259-8378	110.7	46.1	17.9	4	MAZDA

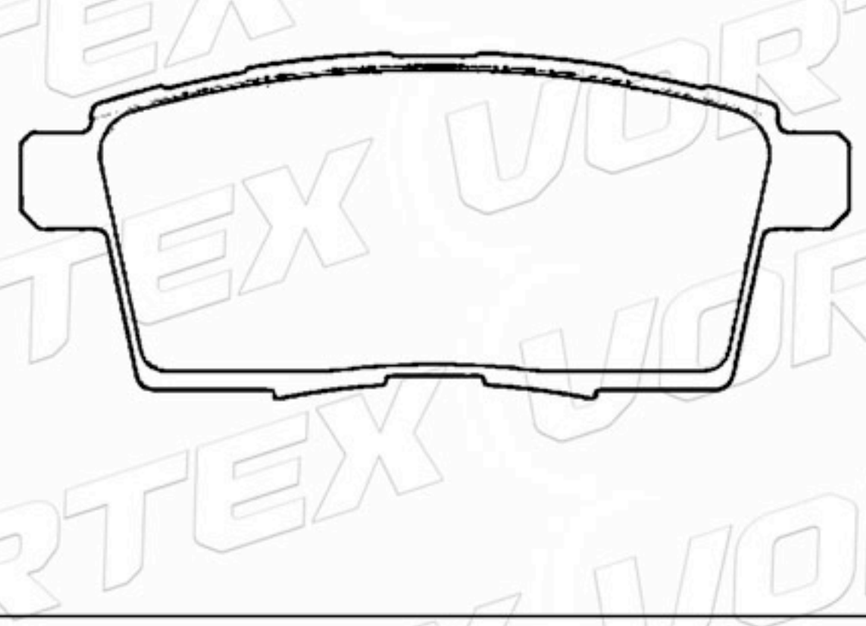

D1581-8793	163.1	67.1	21.0	2A-2B	NISSAN RENAULT

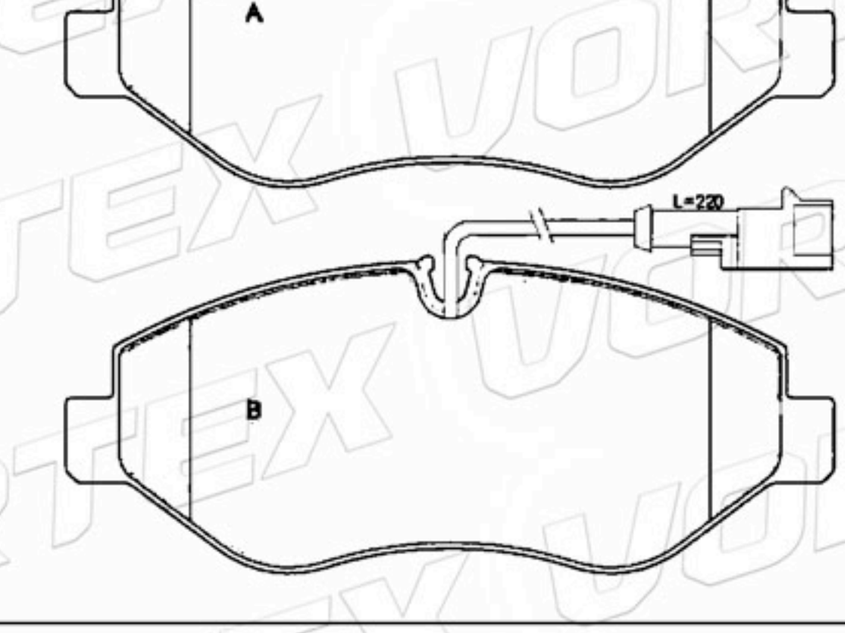

D1345-8456	144.3	49.1	15.0	2A-1B-1C	NISSAN

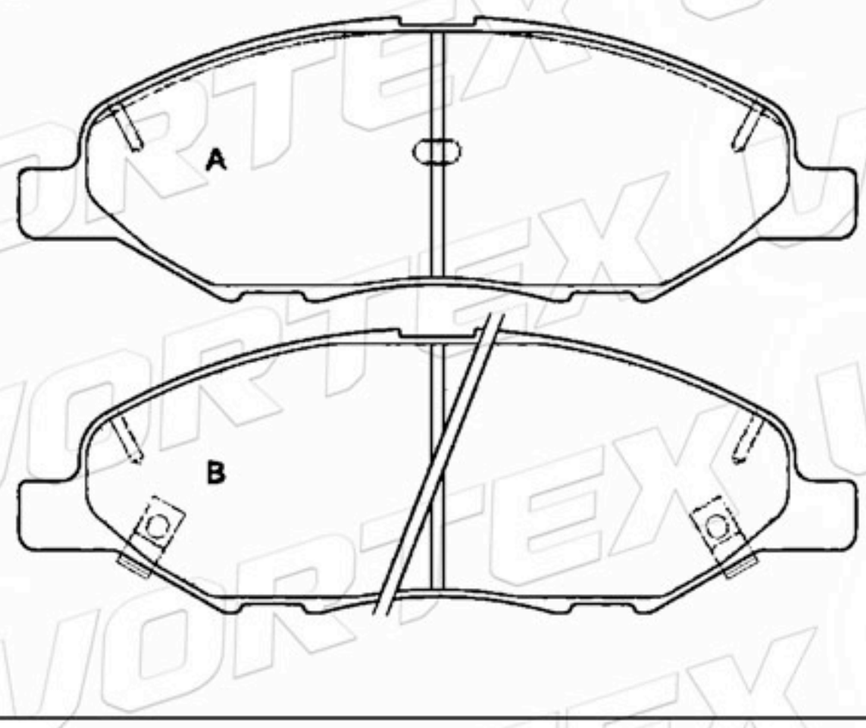

D1566-8775	164.4	63.3	17.6	2A-1B-1C	KIA

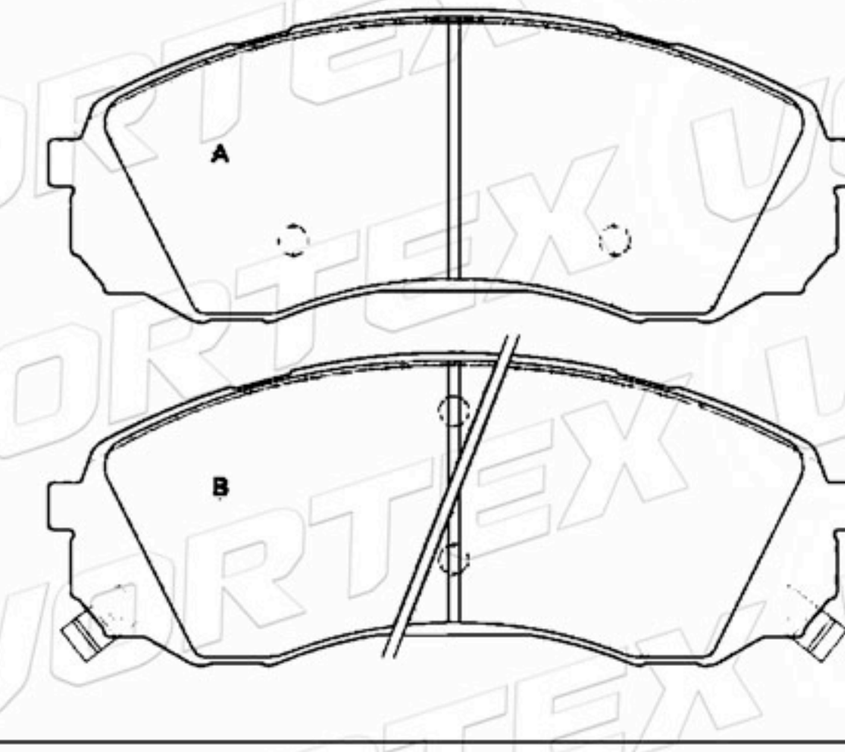

www.vortexautoparts.com
info@vortexautoparts.com
F&F Tower, Oficina 33-A, Calle 50, Ciudad de Panamá

QS 9000 TÜV ISO-9001 ISO-14001
SGS
GERMAN TECHNOLOGY

Catálogo de Pastillas de Freno

D1302-8418	110.7	47.7	14.9	2A-1B-1C	KIA

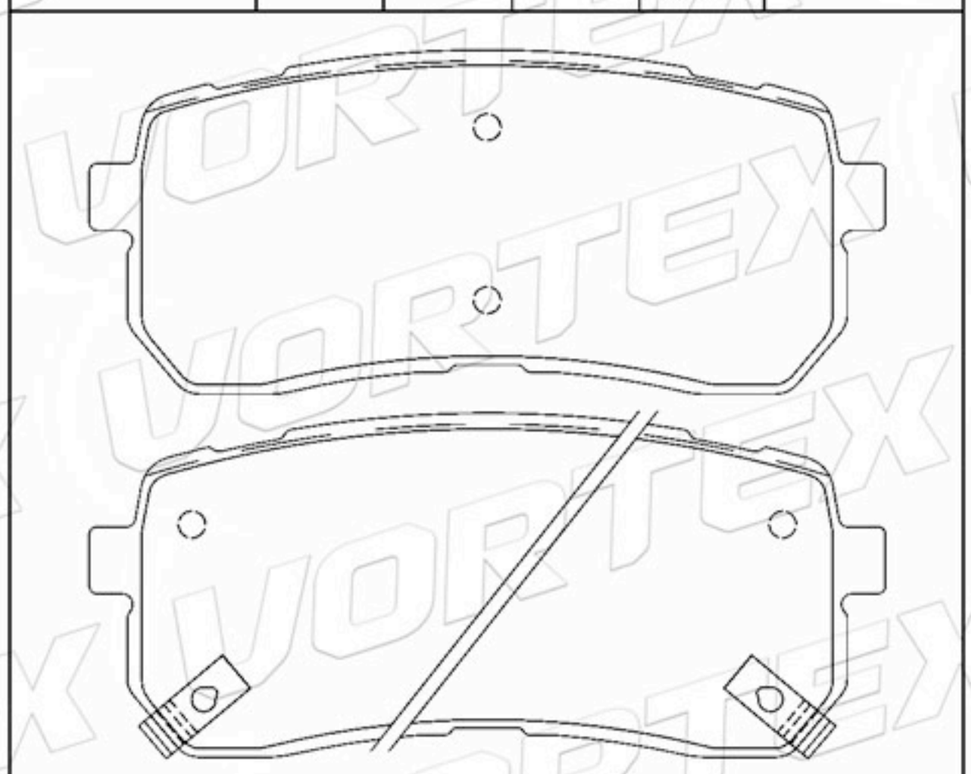

D2309-8418	110.7	47.7	14.9	2A-1B-1C	KIA

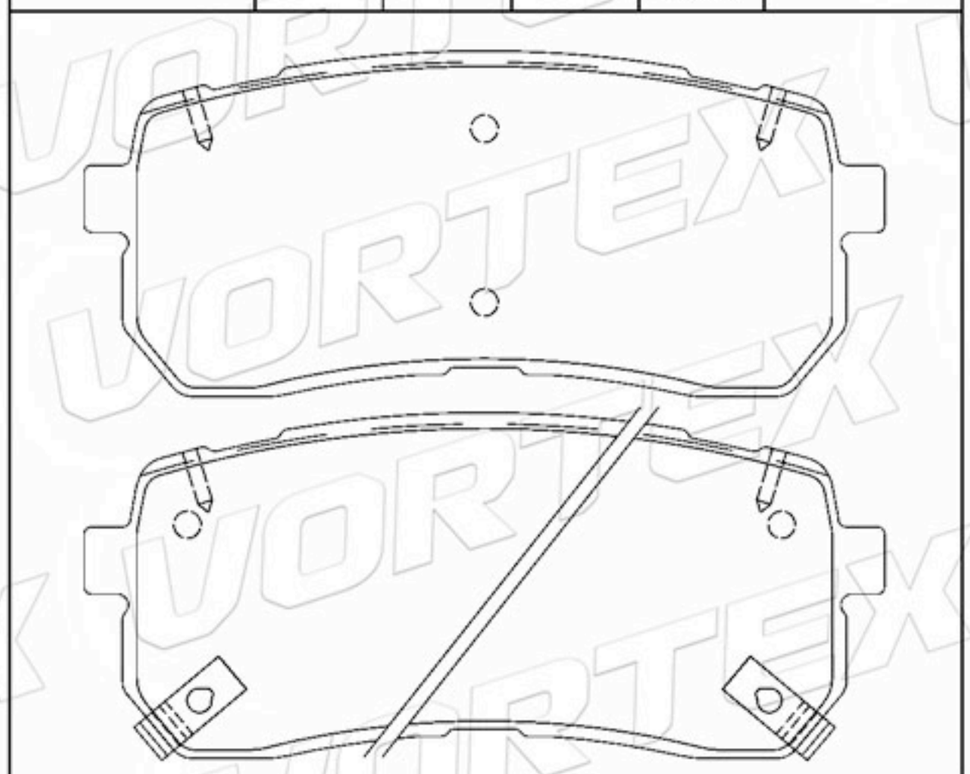

77364332	116.5	55.2	16.5	3A-1B	LANCIA

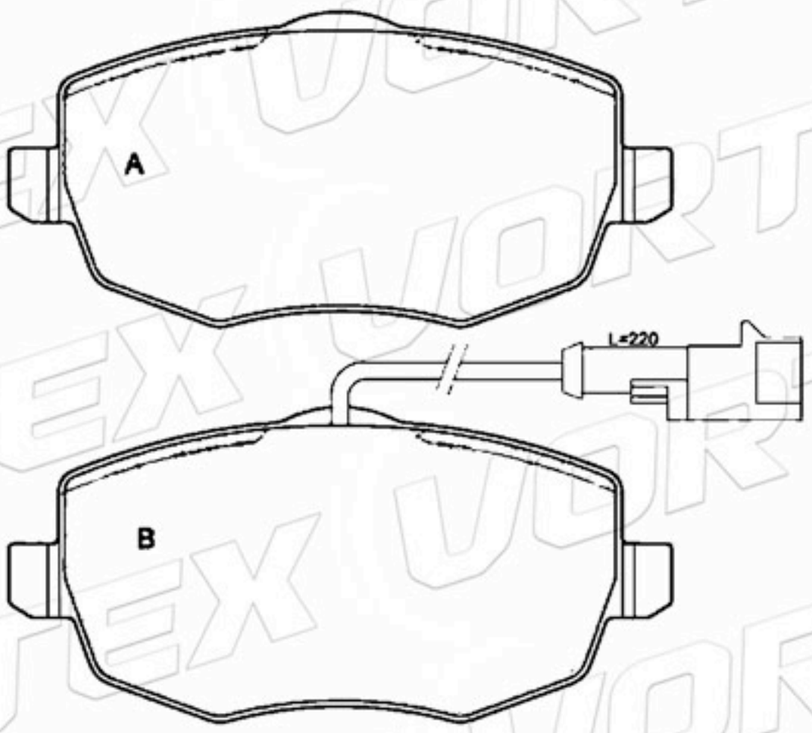

D1972-9199	150.8	62.5 65.3	19.5	2A-1B-1C	TOYOTA

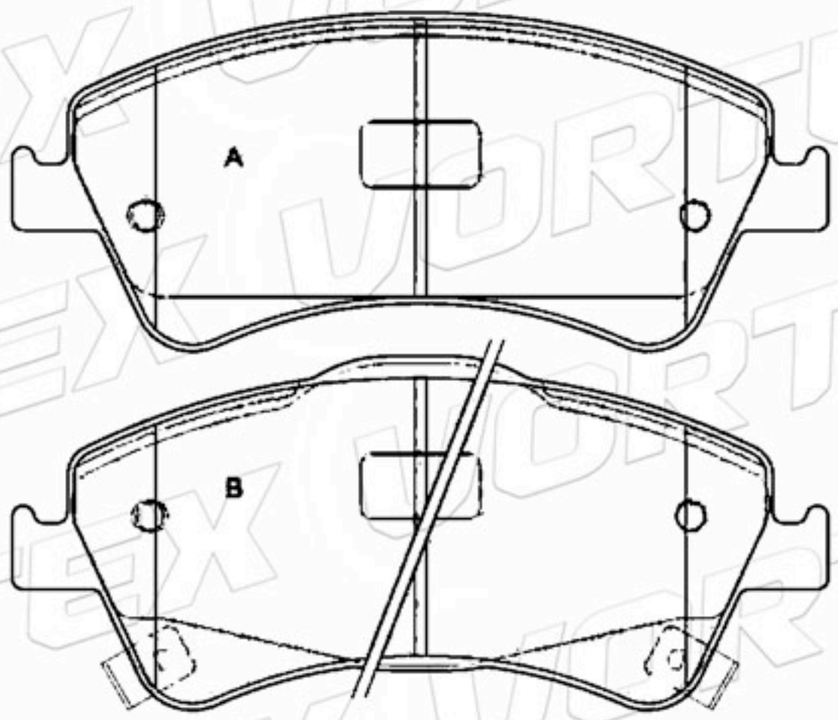

D1571-8780	136.7	57.9 61.4	19.2	2A-1B-1C	TOYOTA

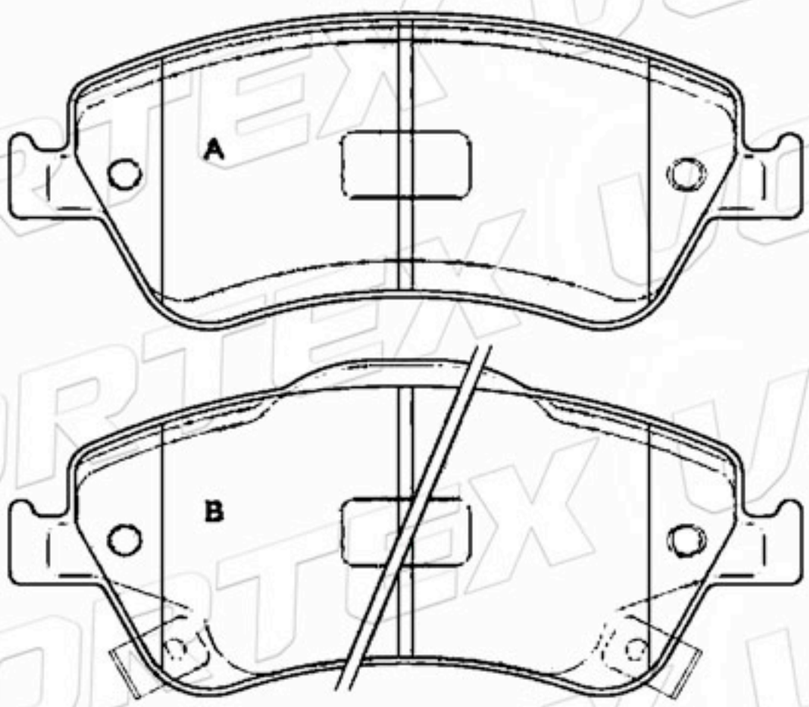

D1572-8781	102.2	45.9	16.5	2A-1B-1C	TOYOTA

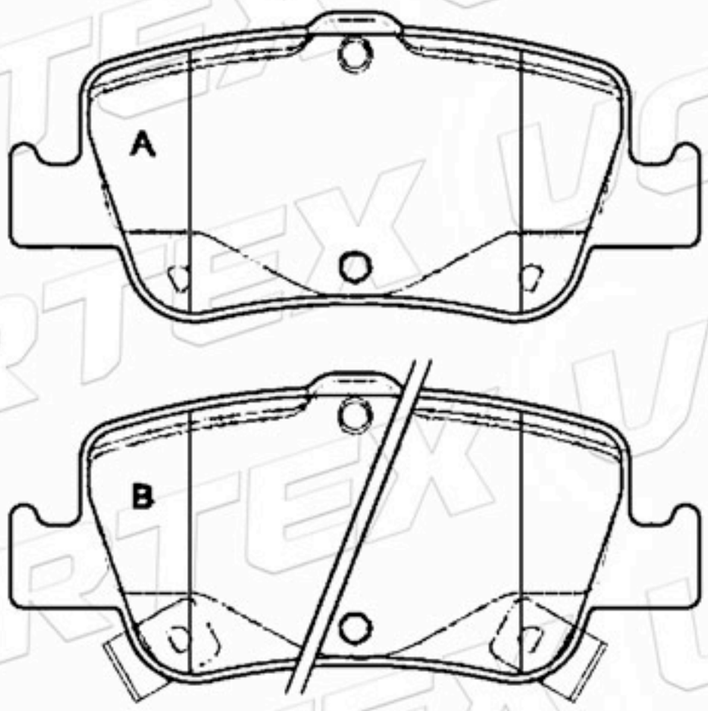

Catálogo de Pastillas de Freno

D815-7318	137.1	53.1	17.0	2A-2B	FIAT NISSAN SUZUKI

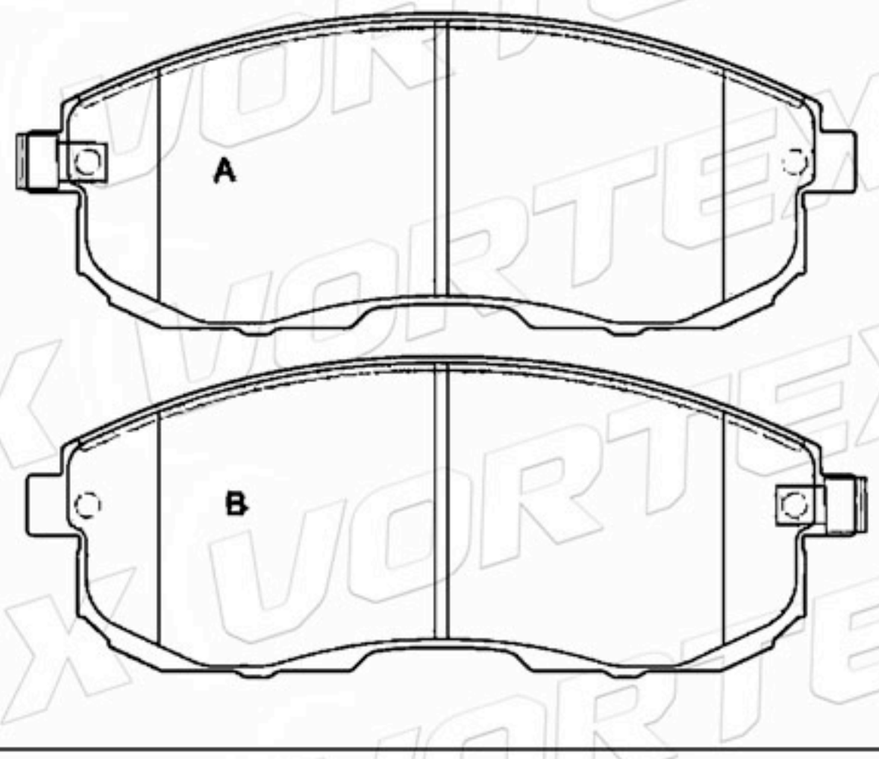

D1164-8277	136.6	58.8	17.5	2A- 1B-1C	MAZDA

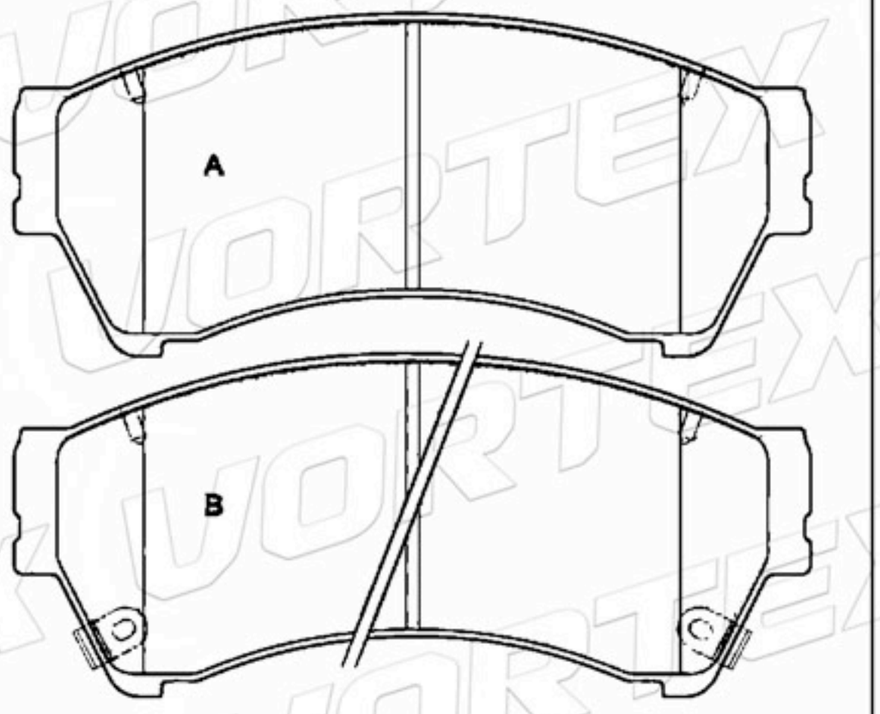

D921-7822	182.5	56.8	15.2	4	CADILLAC

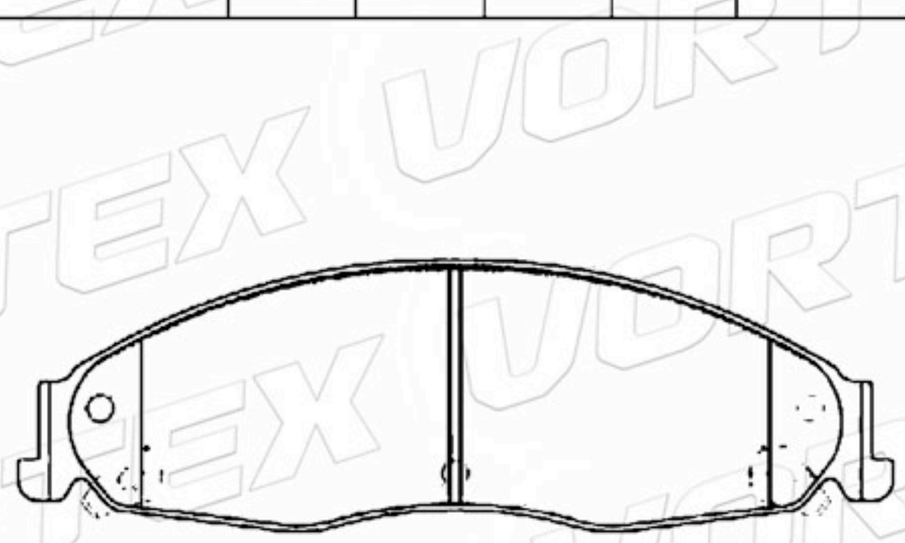

D922-7823	122.6	38.2	16.5	2A- 1B-1C	CADILLAC

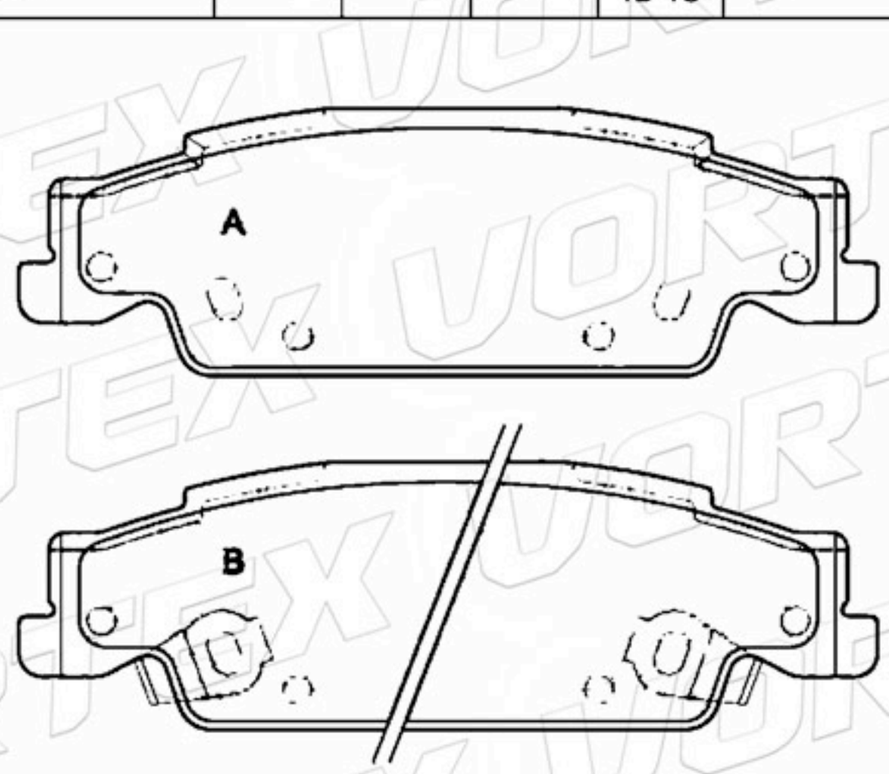

D869-7744	155.4	62.0	19.6	2A-2B	CHRYSLER

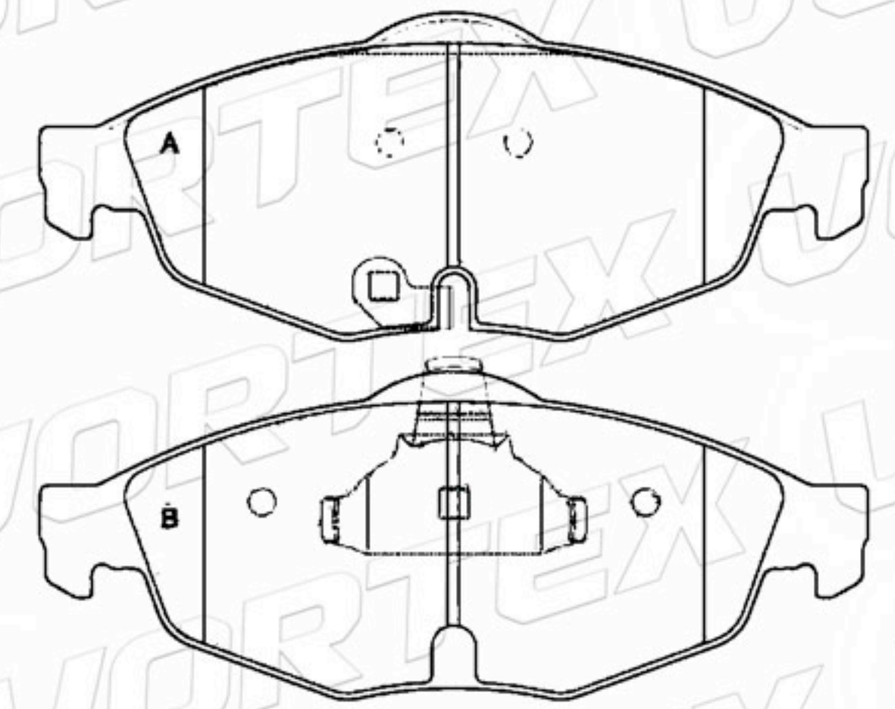

D1322-8434	187.8	72.3 73.5	18.4	2A-2B	AUDI

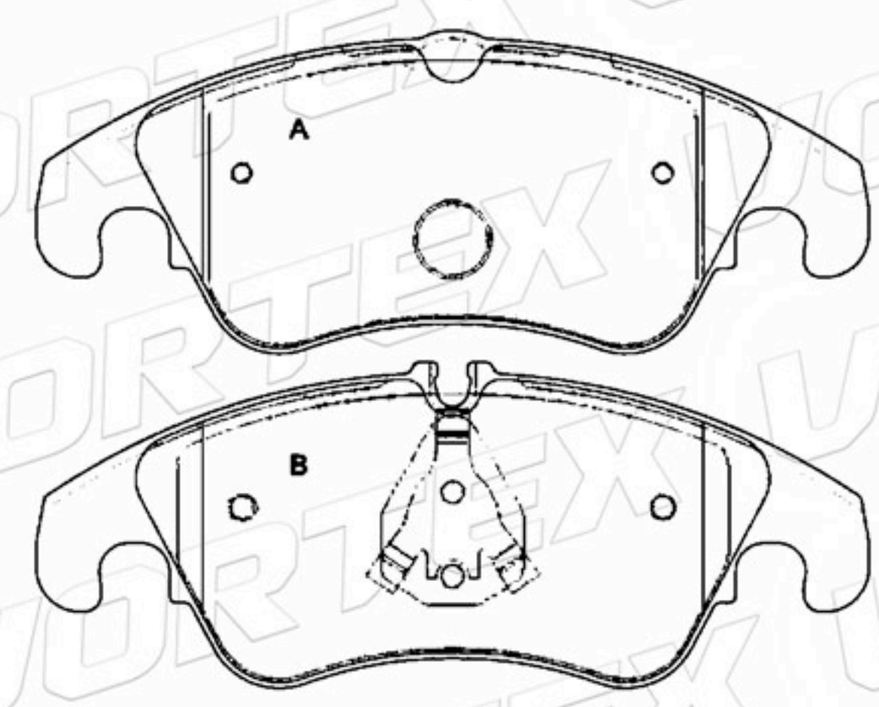

www.vortexautoparts.com
info@vortexautoparts.com
F&F Tower, Oficina 33-A, Calle 50, Ciudad de Panamá

QS 9000 TÜV ISO-9001 ISO-14001
SGS
GERMAN TECHNOLOGY

Catálogo de Pastillas de Freno

8K0698151	187.8	72.3 73.5	18.4	2A-2B	AUDI

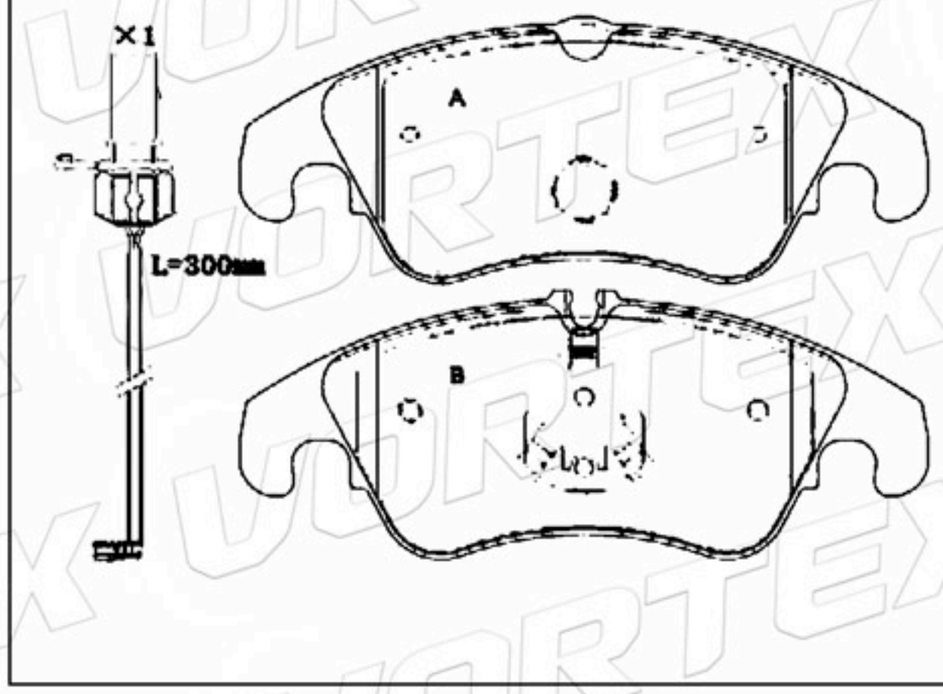

4G0698151D	187.8	72.3 73.5	18.4	2A-2B	AUDI

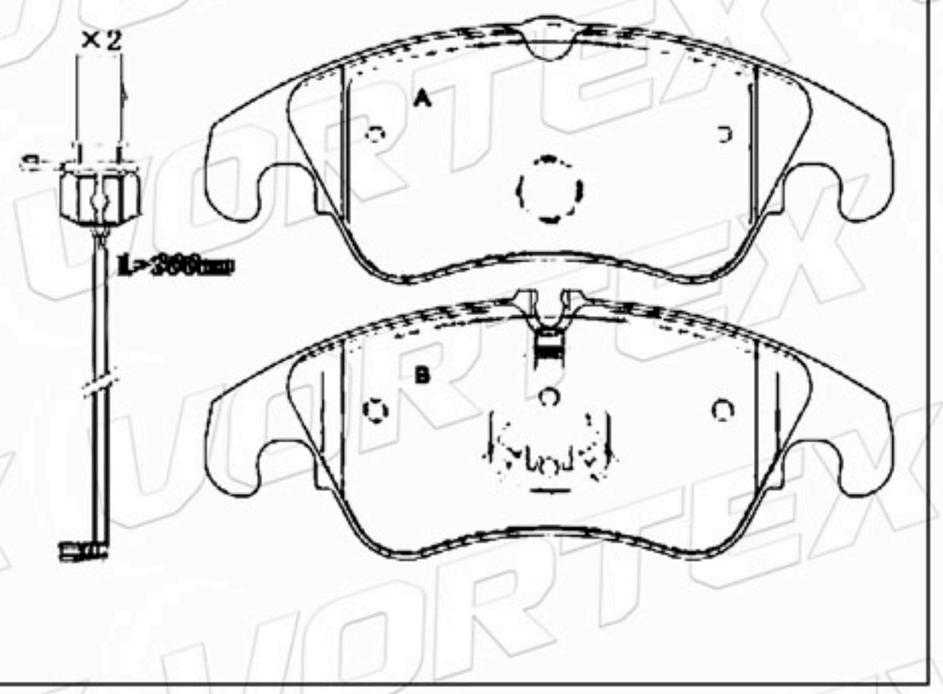

D1535-8743	155.2	71.6 66.4	19.7 20.7	2A- 1B-1C	AUDI

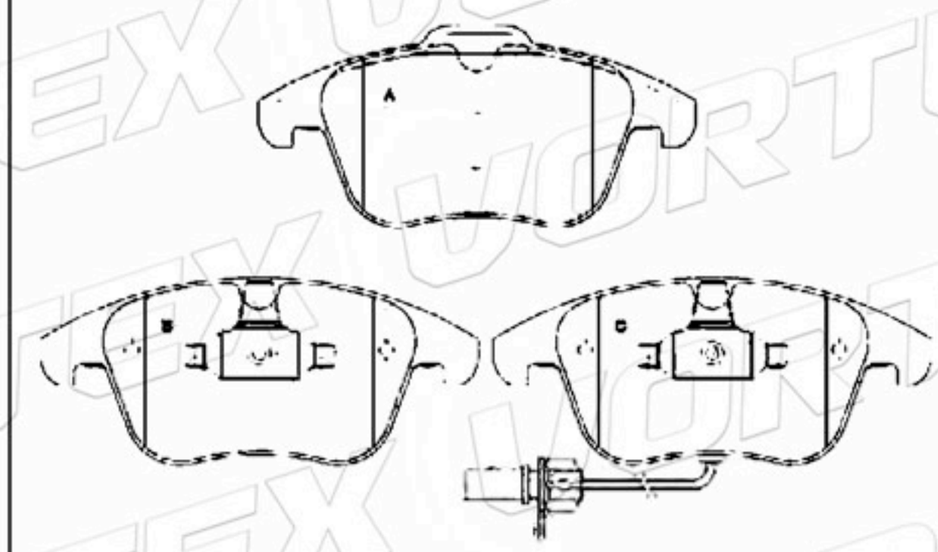

D1386-8494	116.4	58.5	17.5	4	AUDI

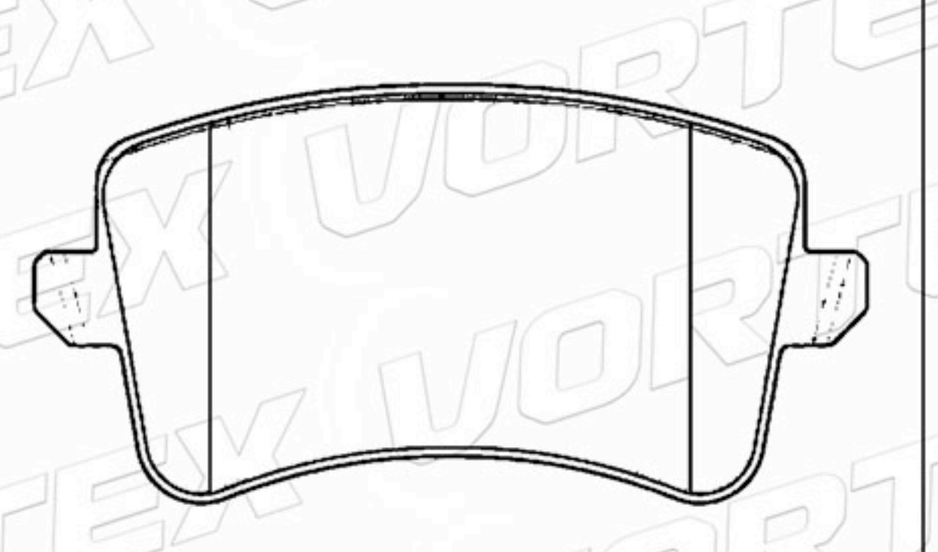

D888-7766	157.0	58.4	17.0	2A-2B	NISSAN RENAULT

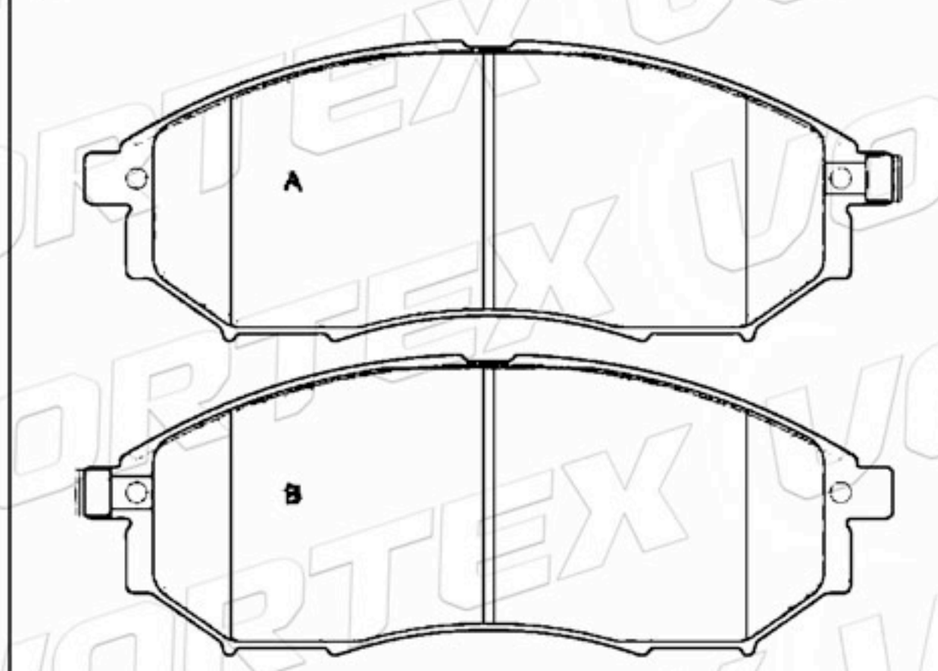

D1288-8405	105.4	39.0	13.7	2A- 1B-1C	NISSAN RENAULT

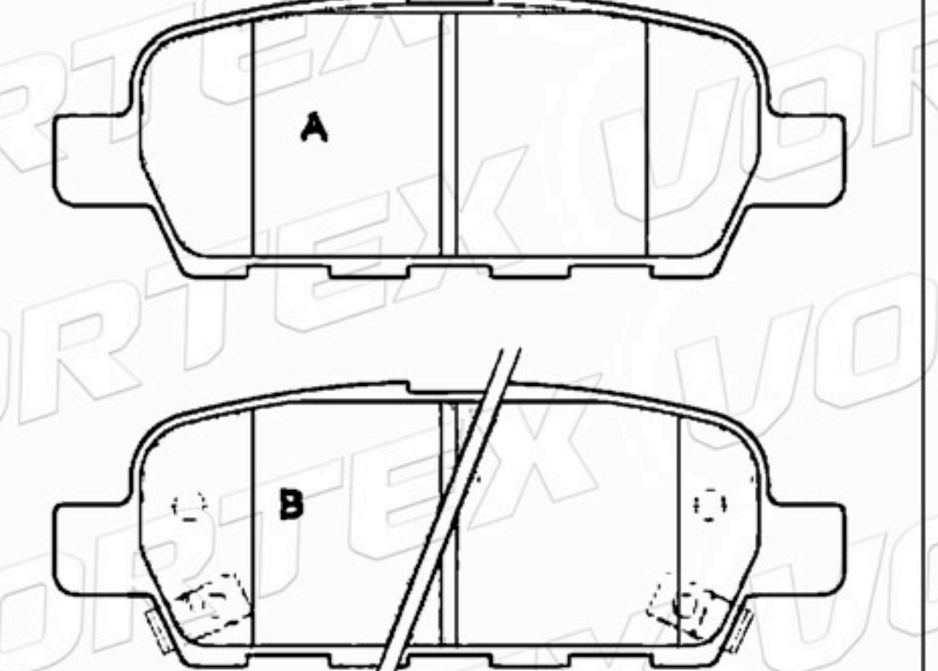

www.vortexautoparts.com
info@vortexautoparts.com
F&F Tower, Oficina 33-A, Calle 50, Ciudad de Panamá

QS 9000 TÜV CERTIFIED ISO-9001 ISO-14001
SGS
GERMAN TECHNOLOGY

Catálogo de Pastillas de Freno

D1946-9170	151.0	56.8 60.4	19.0	2A- 1B-1C	HONDA

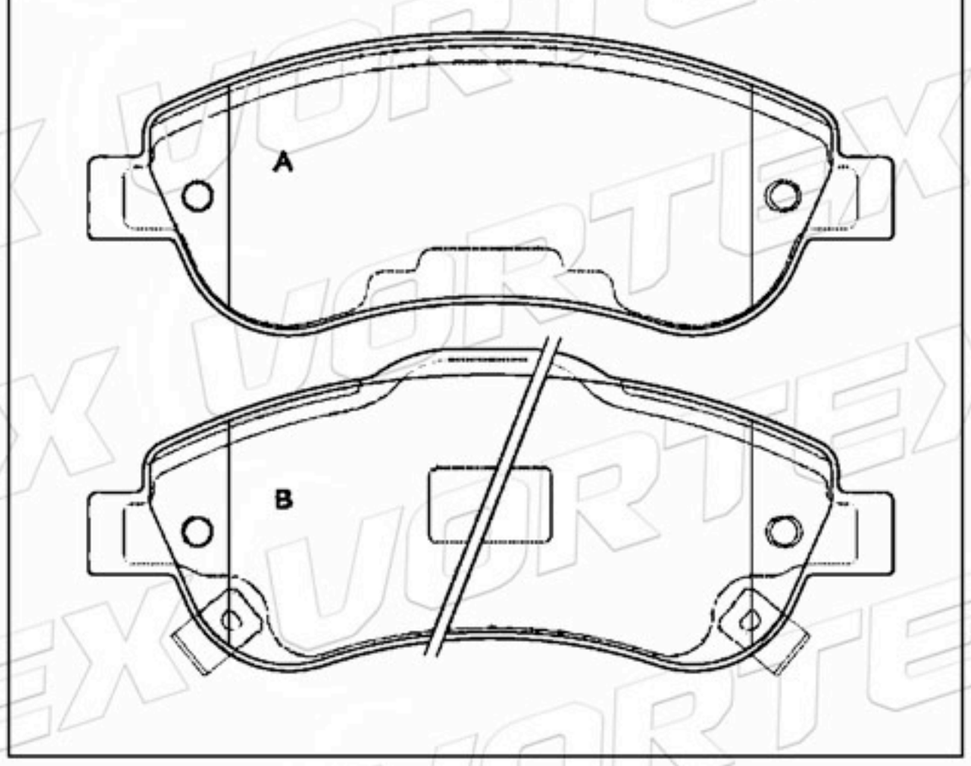

43022-SWW-G03	108.7	42.2	16.5	2A- 1B-1C	HONDA

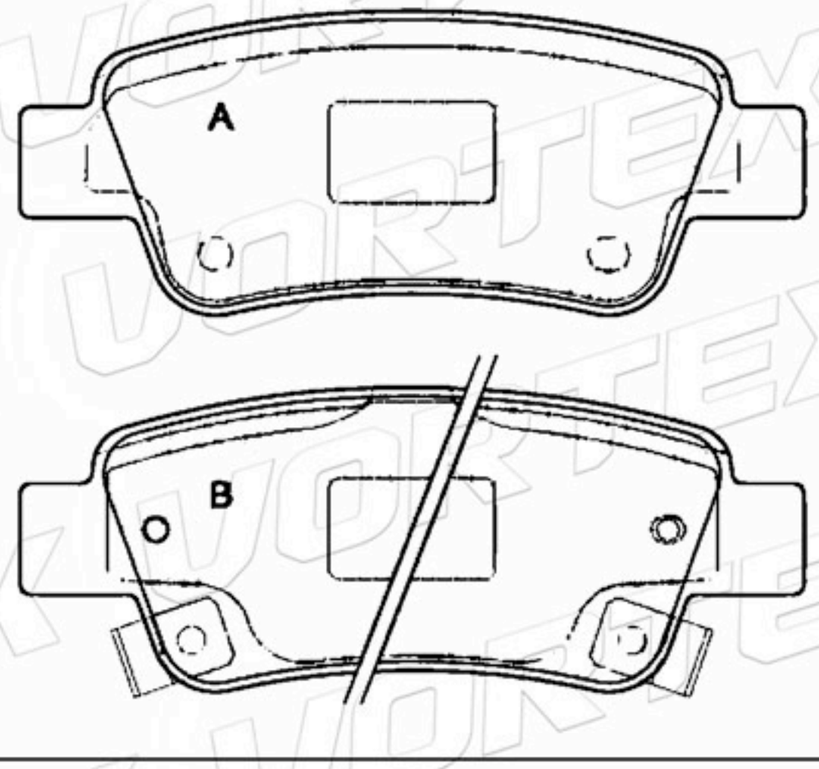

68299392AA	124.6	70.4	15.2	2A- 1B-1C	ALFA ROMEO FIAT

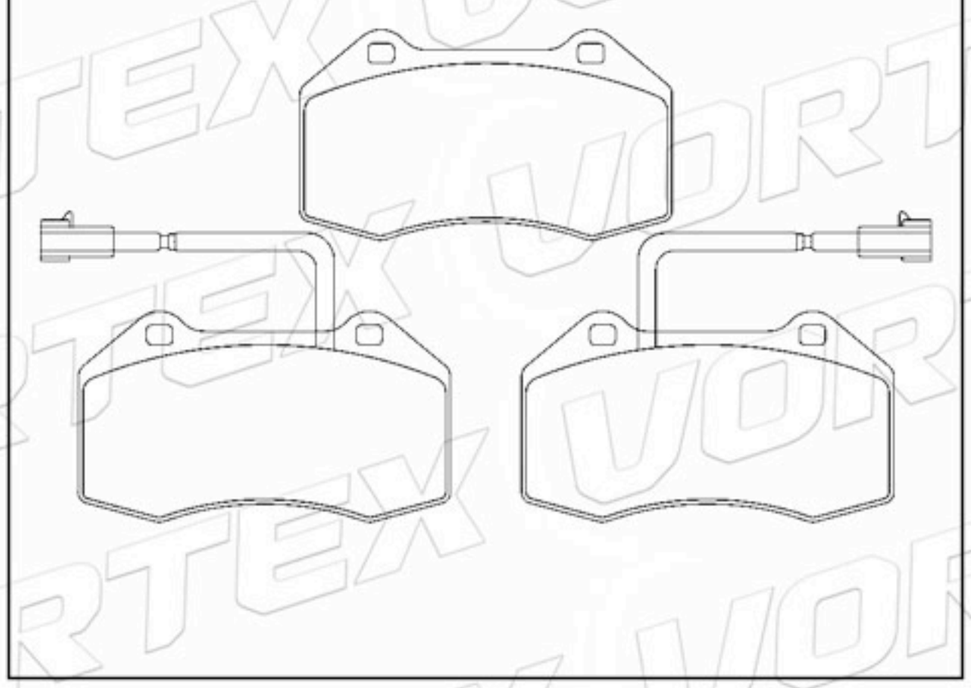

68243338AA	124.6	70.4	15.2	3A-1B	ALFA ROMEO FIAT

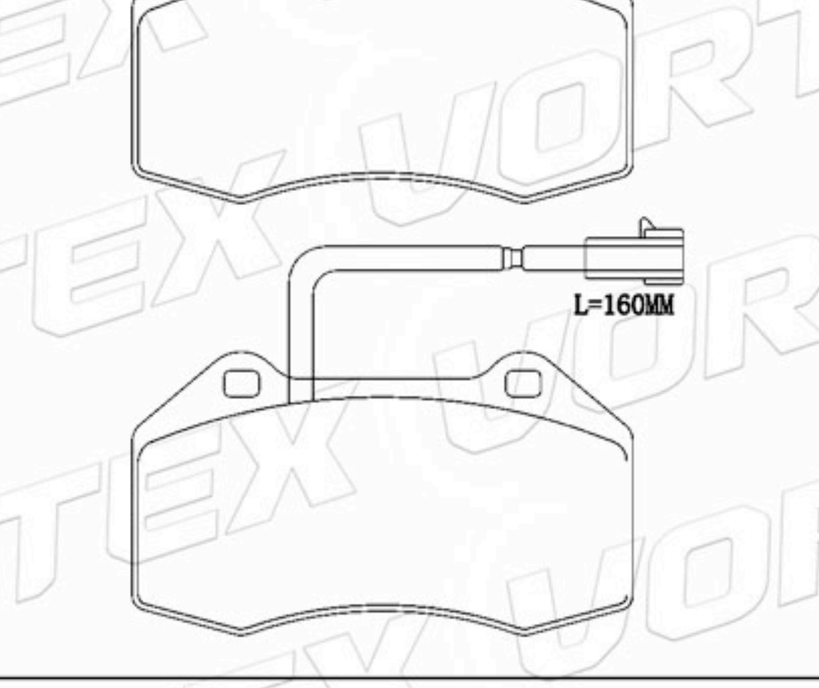

D1651-8489	124.6	70.4	15.2	4	RENAULT

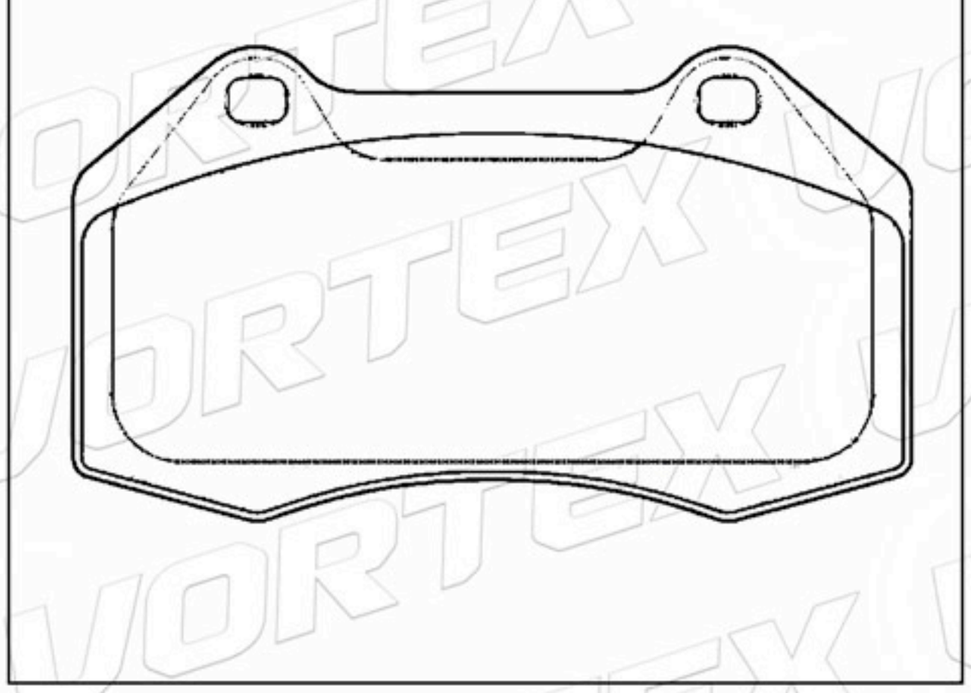

D1542-8750	156.4 155.4	68.5 71.0	18.3	2A-2B	RENAULT

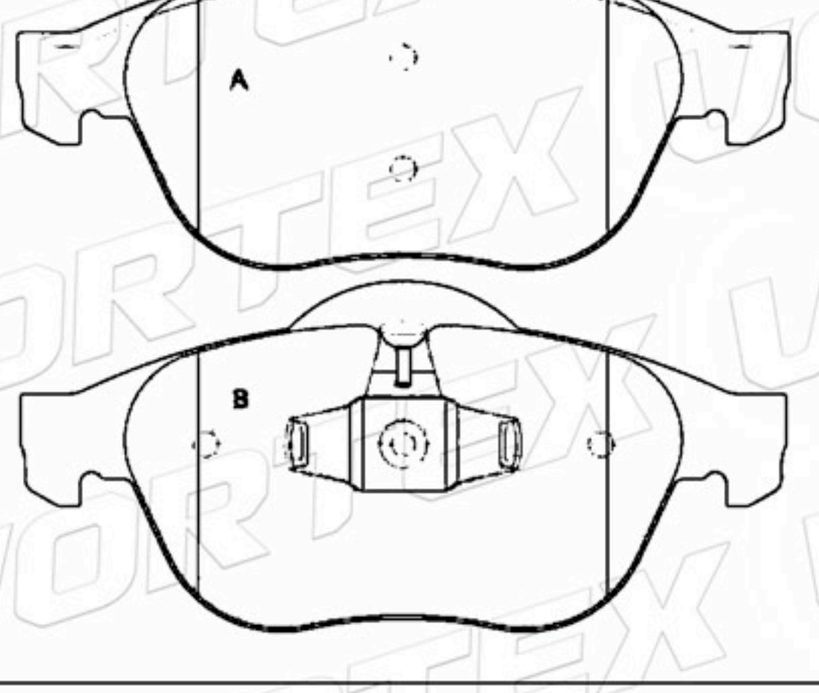

www.vortexautoparts.com
info@vortexautoparts.com
F&F Tower, Oficina 33-A, Calle 50, Ciudad de Panamá

Catálogo de Pastillas de Freno

D1582-8794	109.6	50.0	19.9	2A-2B	NISSAN RENAULT

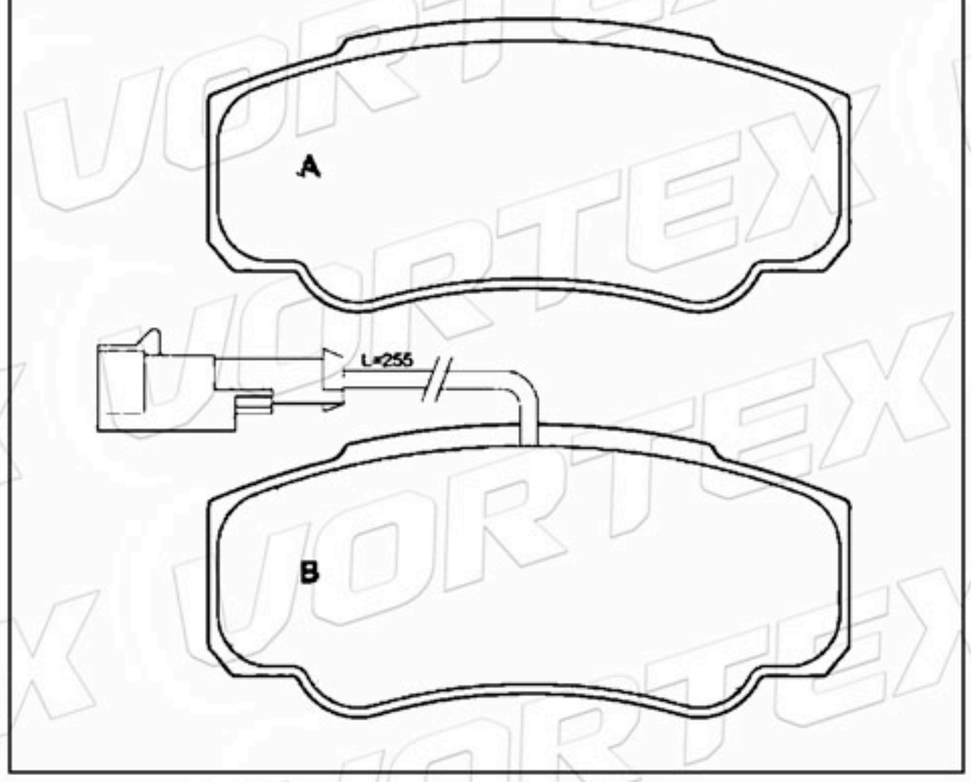

D1295-8412	137.8	61.0	16.6	2A-1B-1C	KIA

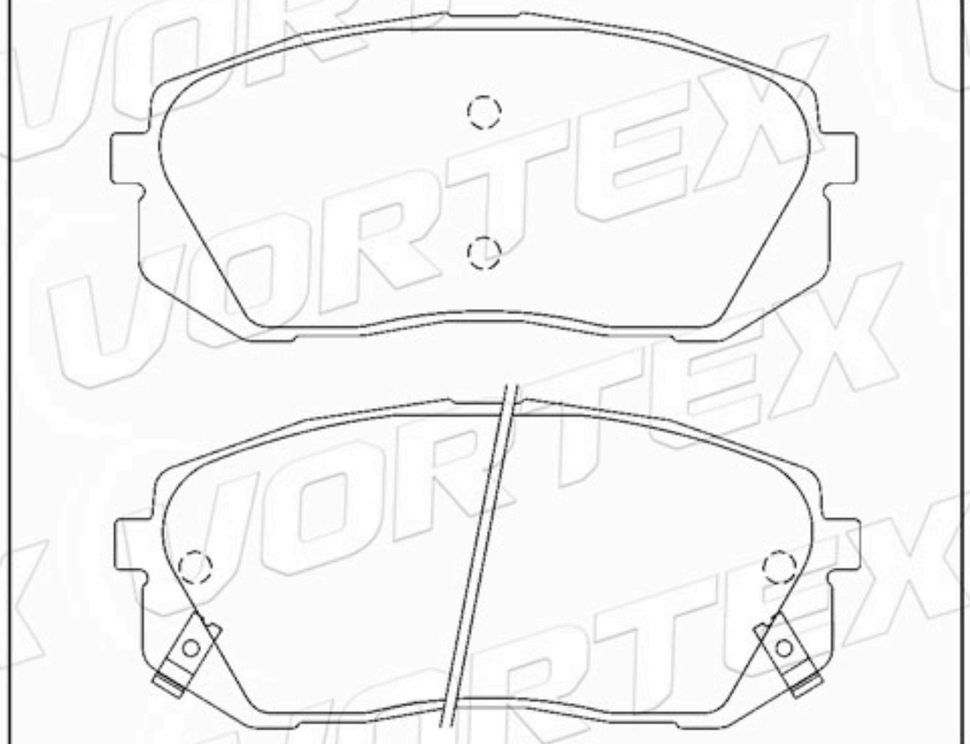

D1803-9035	137.8	61.0	16.6	2A-1B-1C	KIA

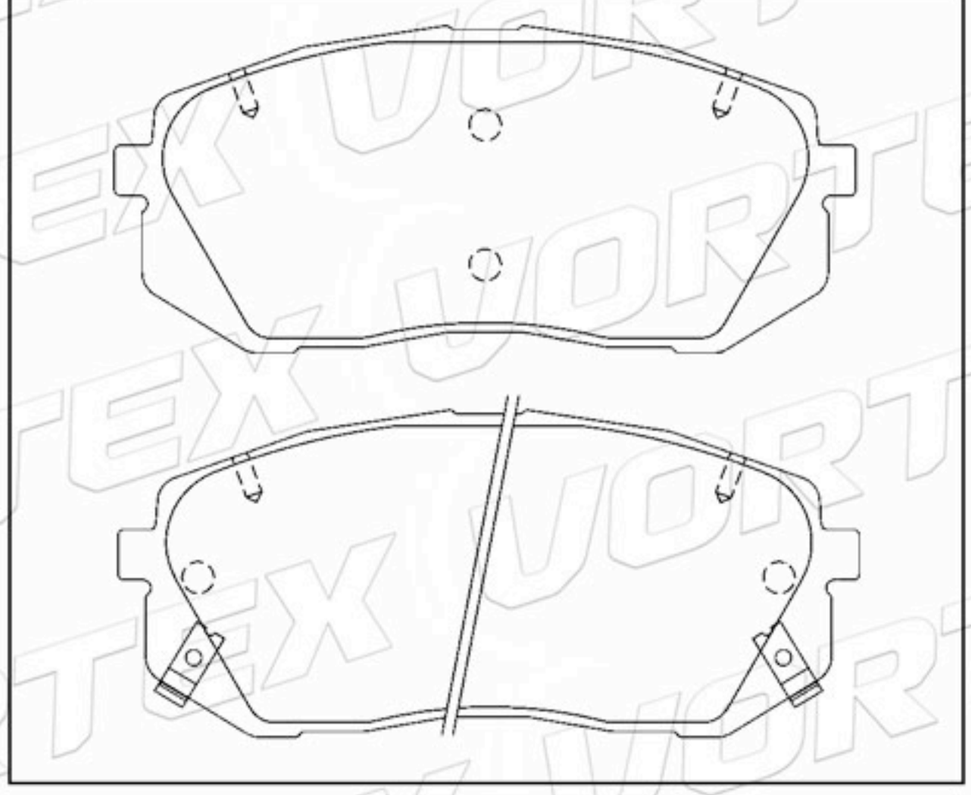

D1296-8413	100.6	44.0	16.0	2A-1B-1C	KIA

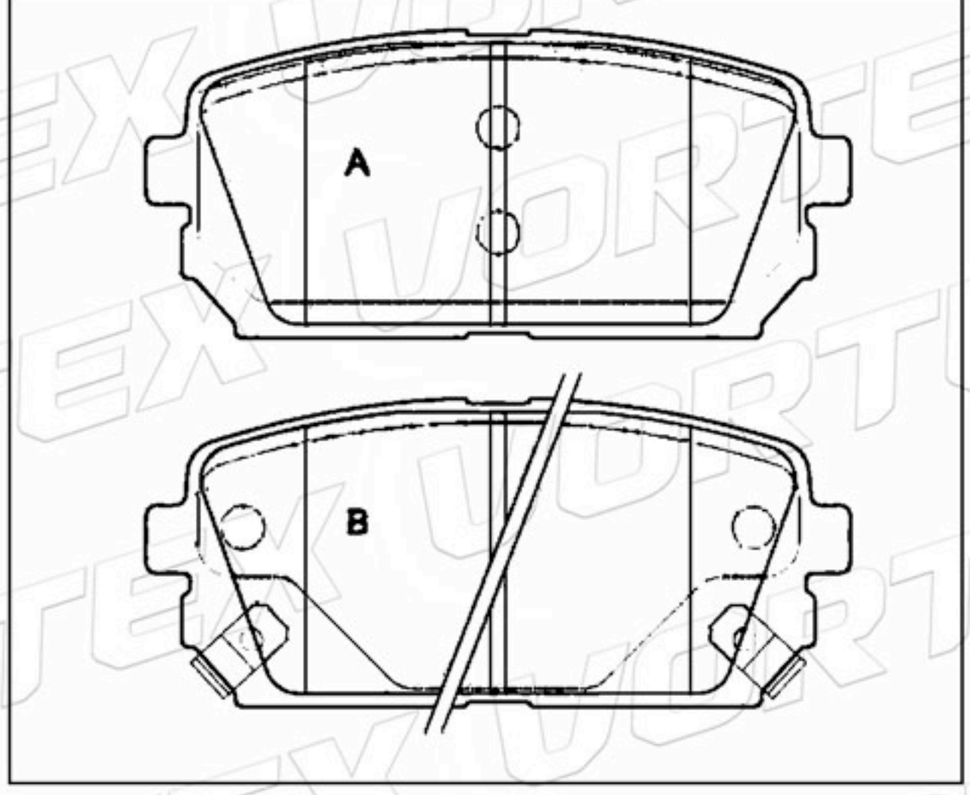

D1622-8834	164.6	68.0	20.0	2A-2B	NISSAN RENAULT

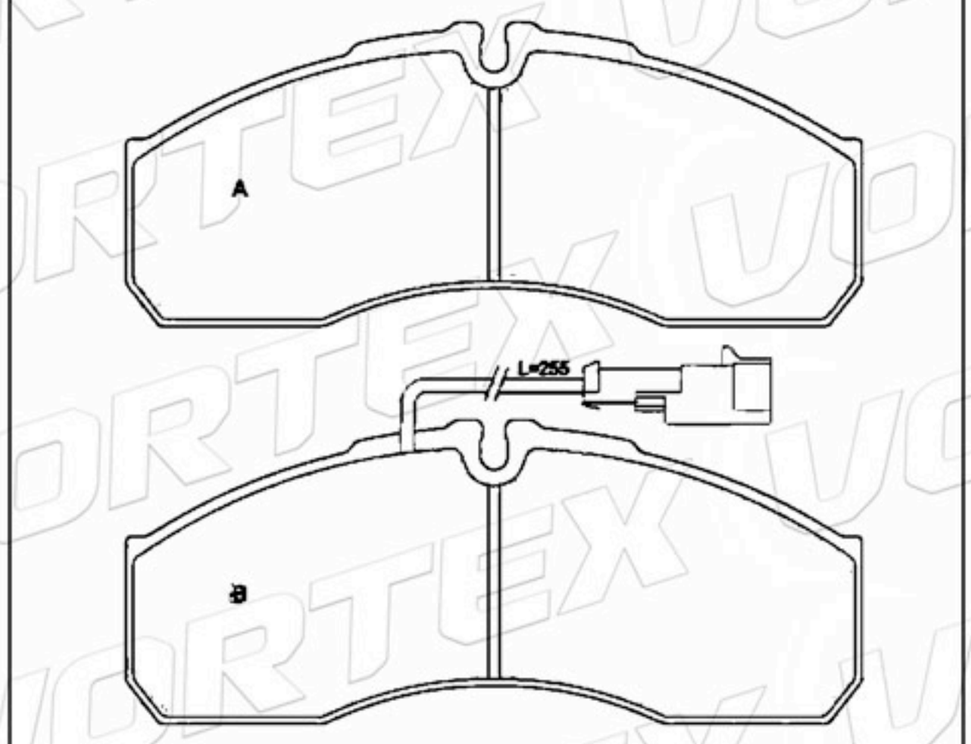

D1487-8835	164.8	66.5	20.0	2A-2B	NISSAN RENAULT

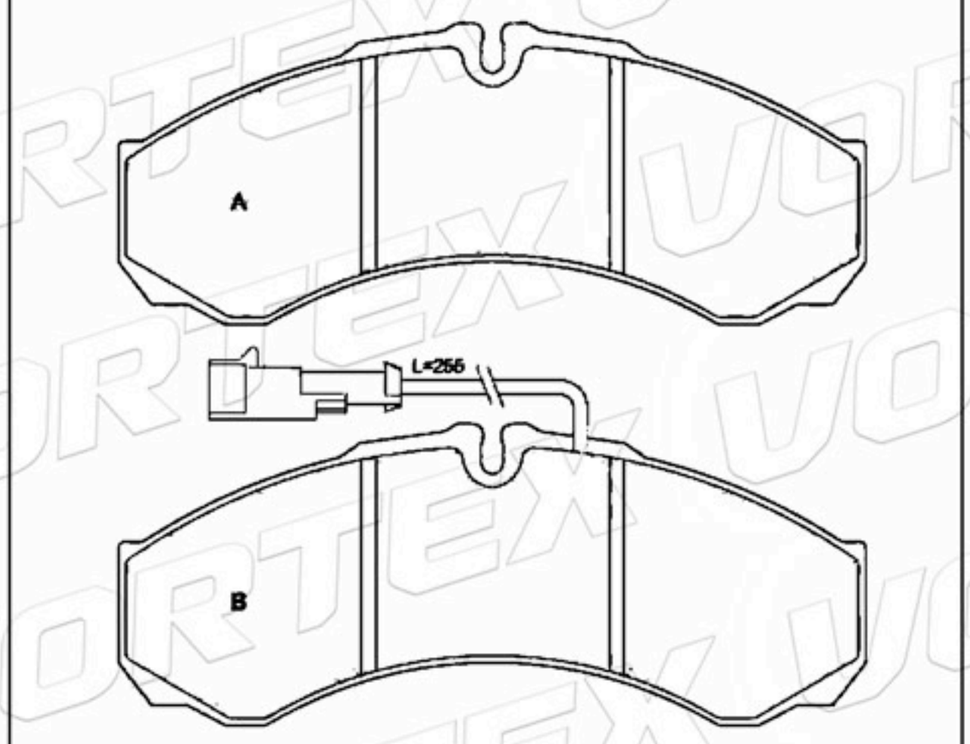

www.vortexautoparts.com
info@vortexautoparts.com
F&F Tower, Oficina 33-A, Calle 50, Ciudad de Panamá

QS 9000 TÜV CERTIFIED ISO-9001 ISO-14001
SGS
GERMAN TECHNOLOGY

Catálogo de Pastillas de Freno

D1223-8343	141.5	75.8	18.0	4	MERCEDES

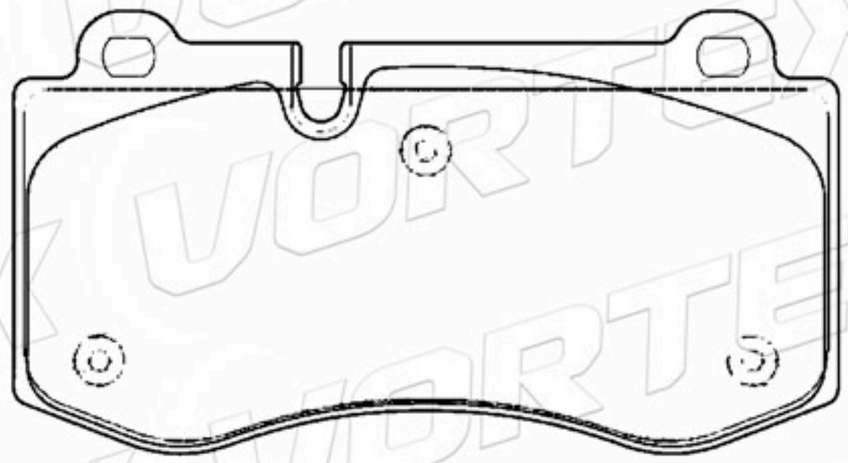

D1171-7286	123.0	48.1 47.9	17.3	2A-2B	BMW

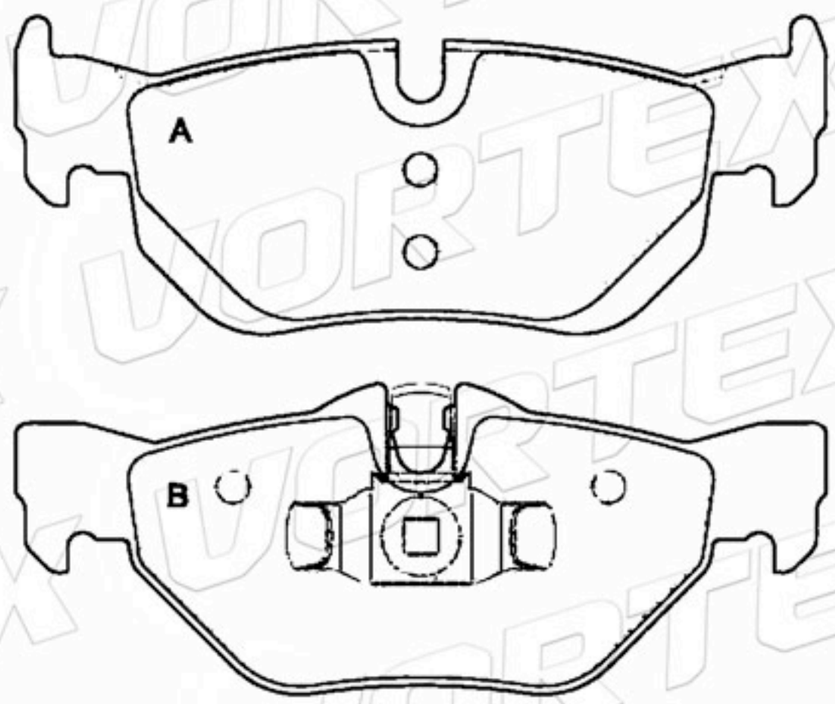

D1696-8922	151.0	61.5	18.0	4	PEUGEOT

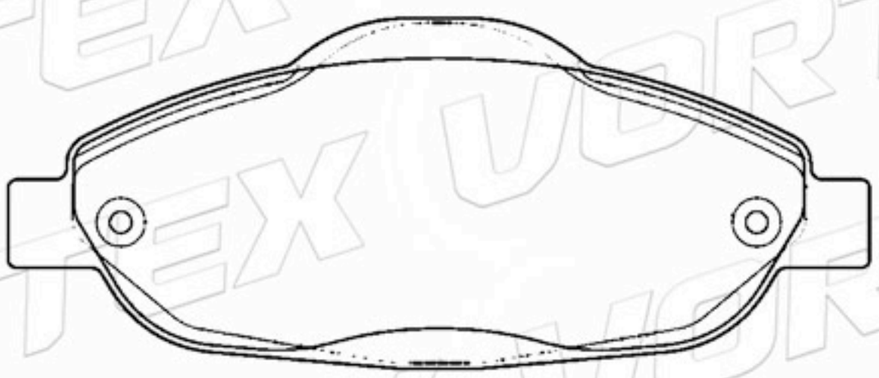

D2358-9588	184.0	64.6	22.7	4	IVECO

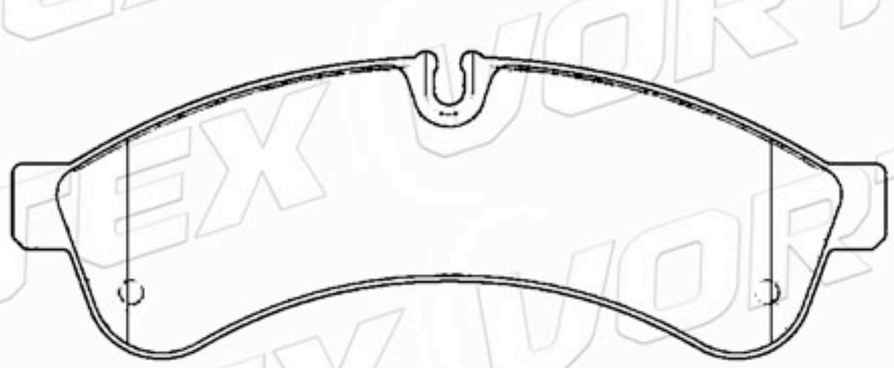

D1348-8213	105.4	56.4	17.0	4	VOLKSWAGEN

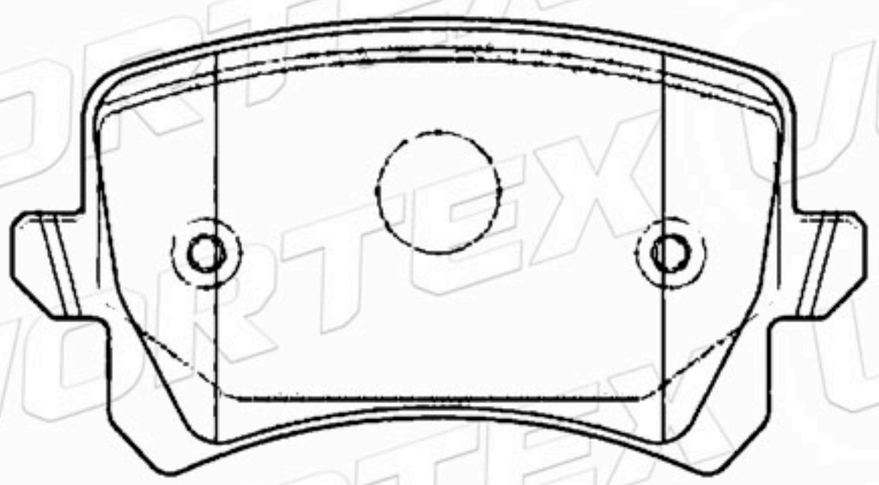

41060-00Q2J	131.2	61.9	18.5	4	RENAULT



www.vortexautoparts.com
info@vortexautoparts.com
F&F Tower, Oficina 33-A, Calle 50, Ciudad de Panamá

Catálogo de Pastillas de Freno

7701 209869	95.4	43.9	16.0	4	RENAULT

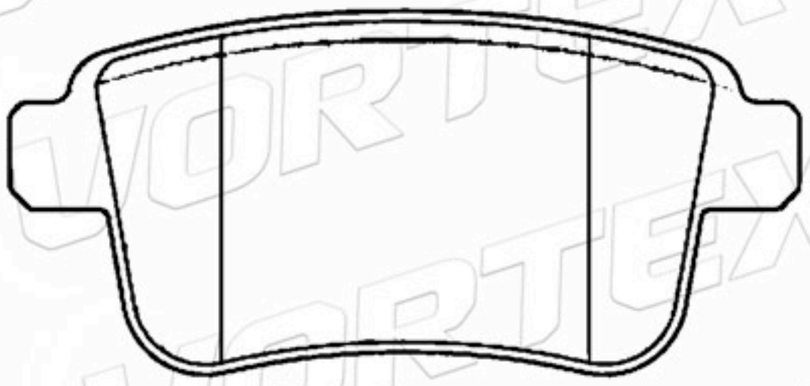

D2009-9239	154.8	55.0 62.2	18.0	2A- 1B-1C	HONDA

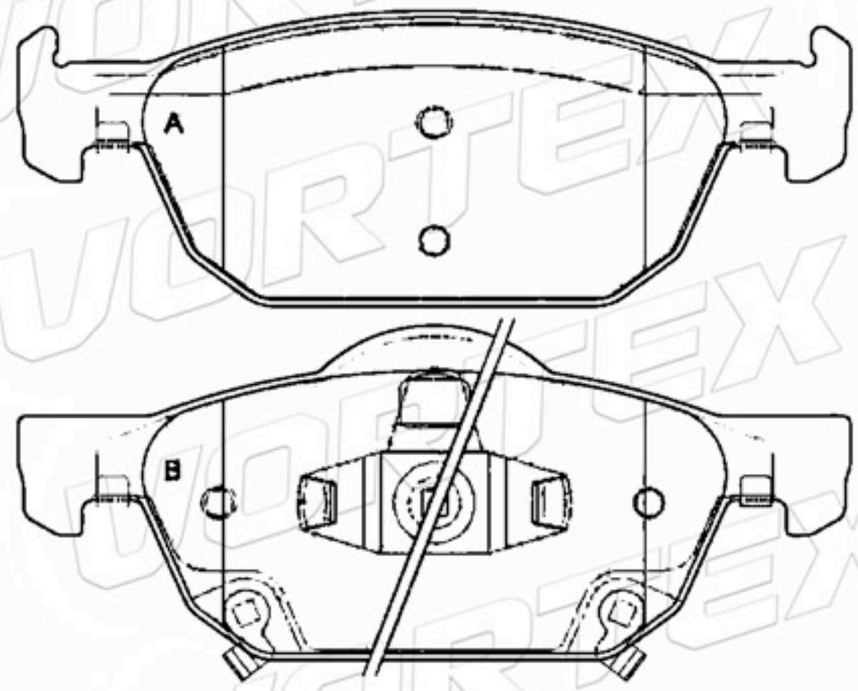

D1336-8447	93.4	47.0	14.8	2A- 1B-1C	HONDA

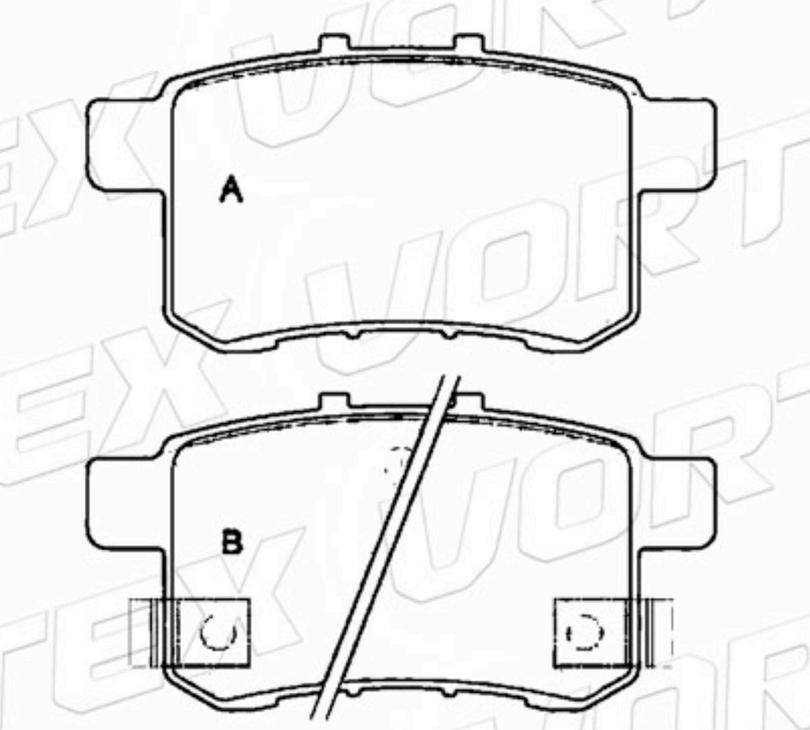

D1451-8447	93.4	47.0	14.8	2A- 1B-1C	HONDA

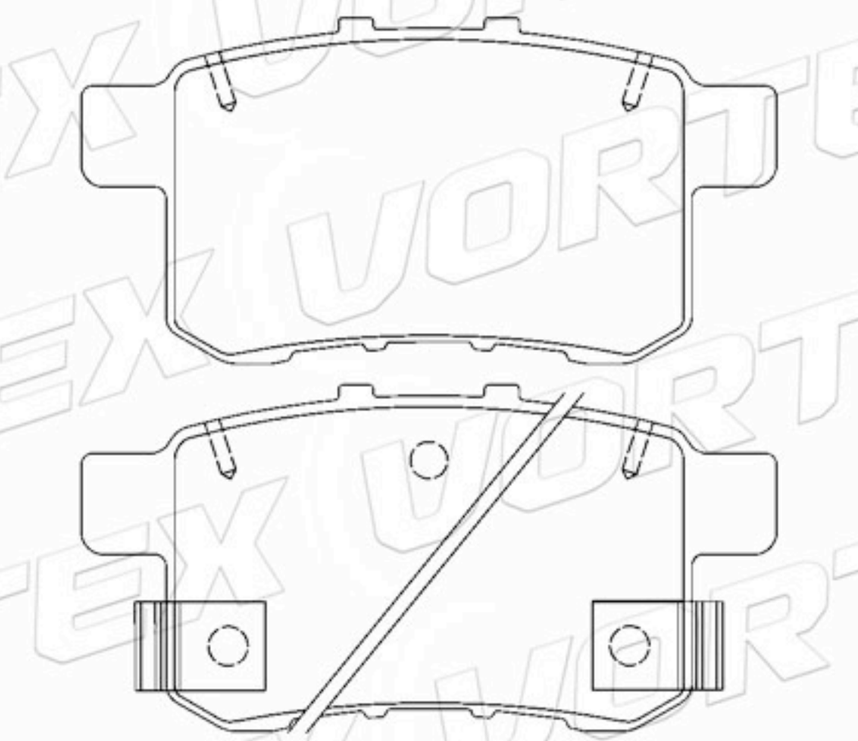

D1294-8411	171.1 170.2	76.8	19.8 20.3	2A-2B	BMW

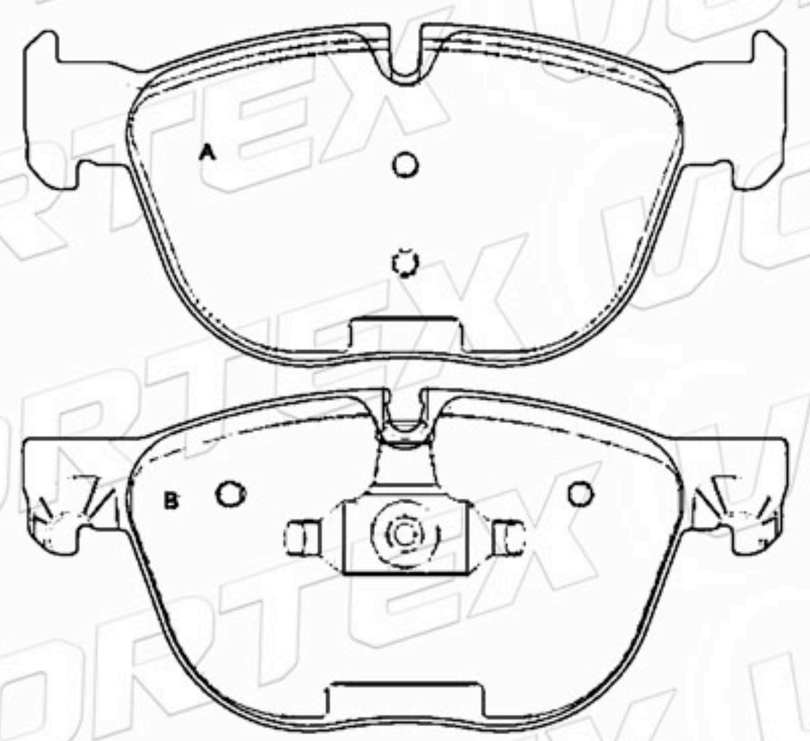

7L6698451	140.6 141.4	50.8 53.8	19.1	2A- 1B-1C	VOLKSWAGEN

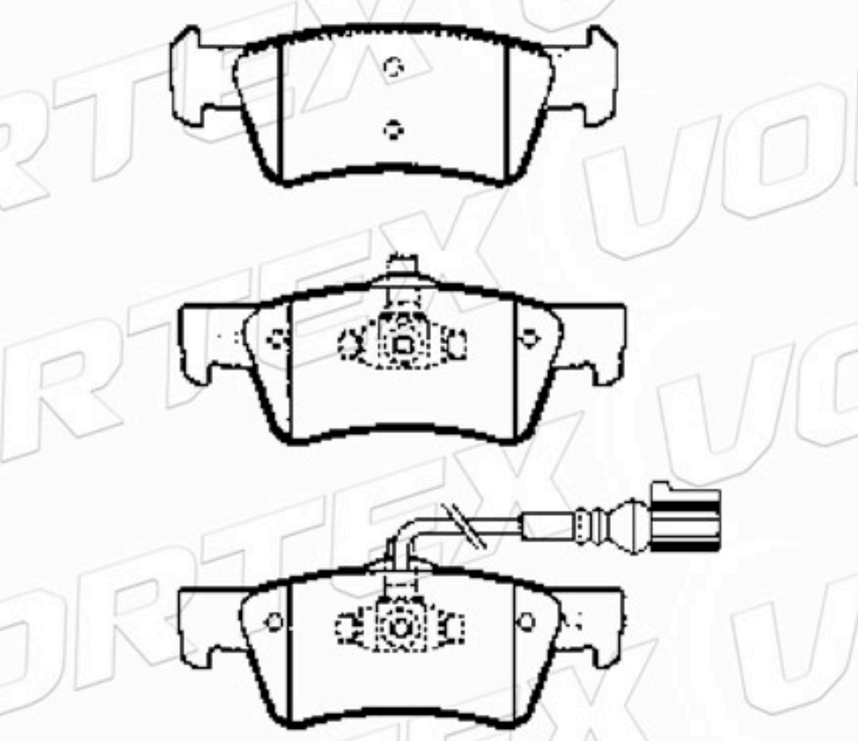

www.vortexautoparts.com
info@vortexautoparts.com
F&F Tower, Oficina 33-A, Calle 50, Ciudad de Panamá

Catálogo de Pastillas de Freno

7L6 698 451	140.6 141.4	50.8 53.8	19.1	2A-2B	VOLKSWAGEN

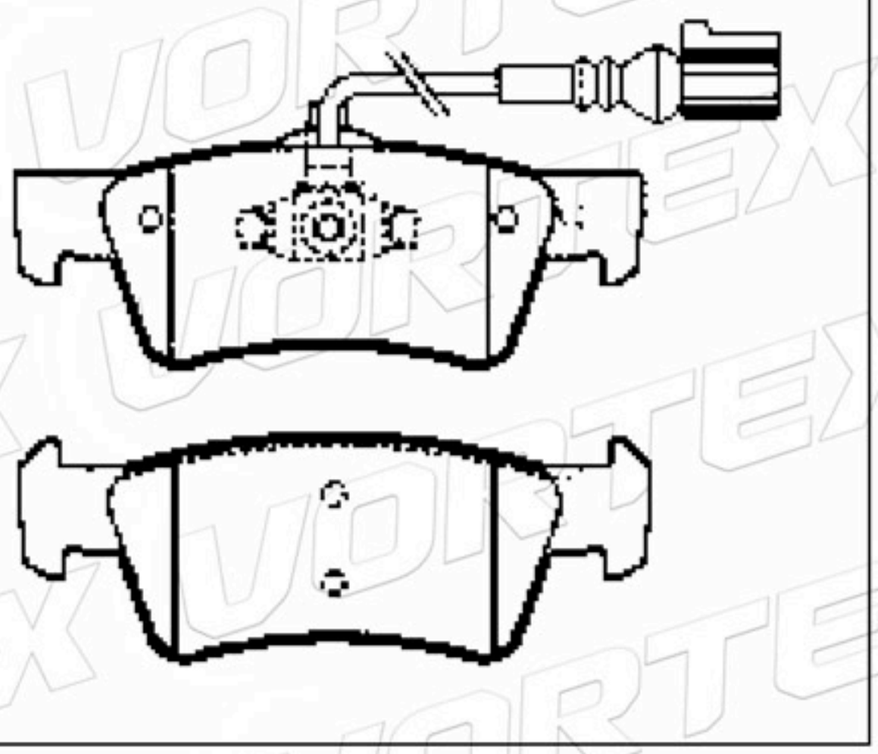

D2051-9282	151.8	64.8	17.0	2A- 1B-1C	HONDA

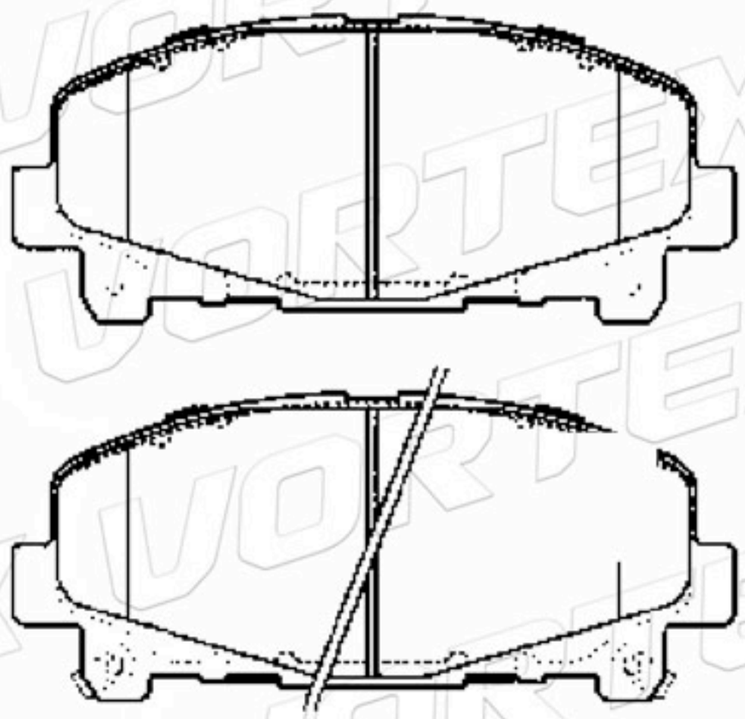

D1086-7418	88.8	47.5	15.3	2A- 1B-1C	HONDA

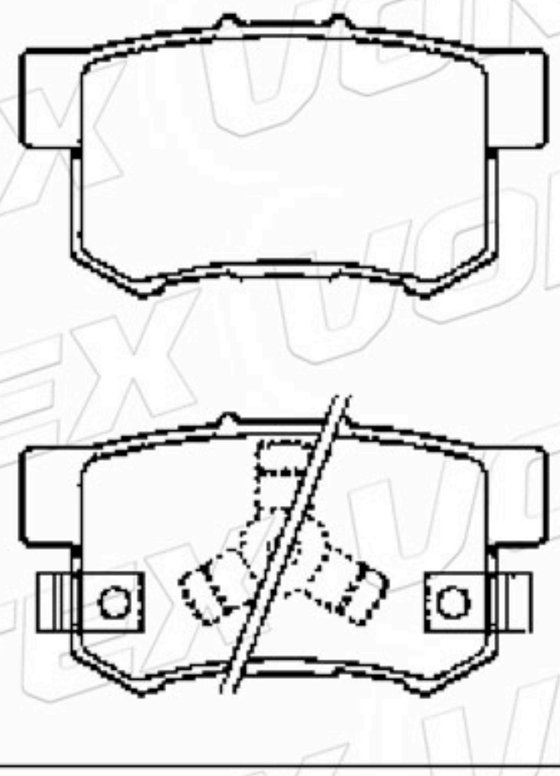

D1710-8934	140.1	52.0	16.0	4	TOYOTA

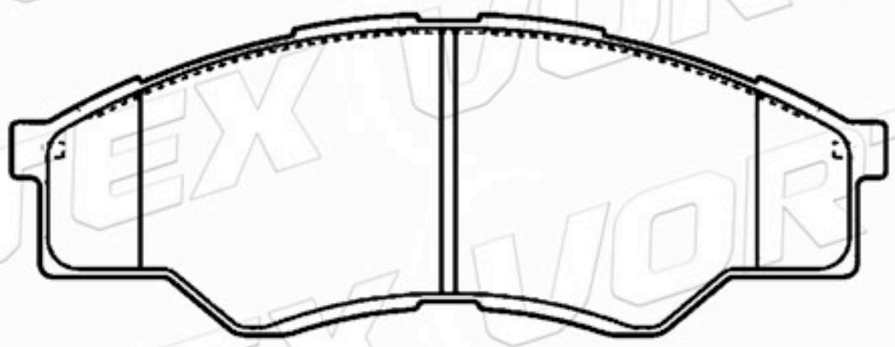

D1421-8536	131.5	59.6	19.3	1A-1B -2C	OPEL

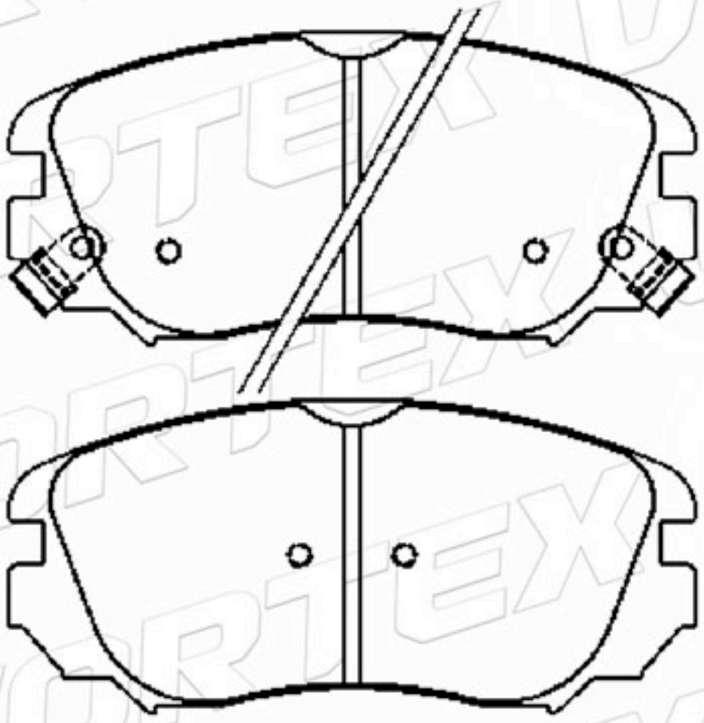

D1404-8512	141.9	66.7	19.3	2A- 1B-1C	OPEL

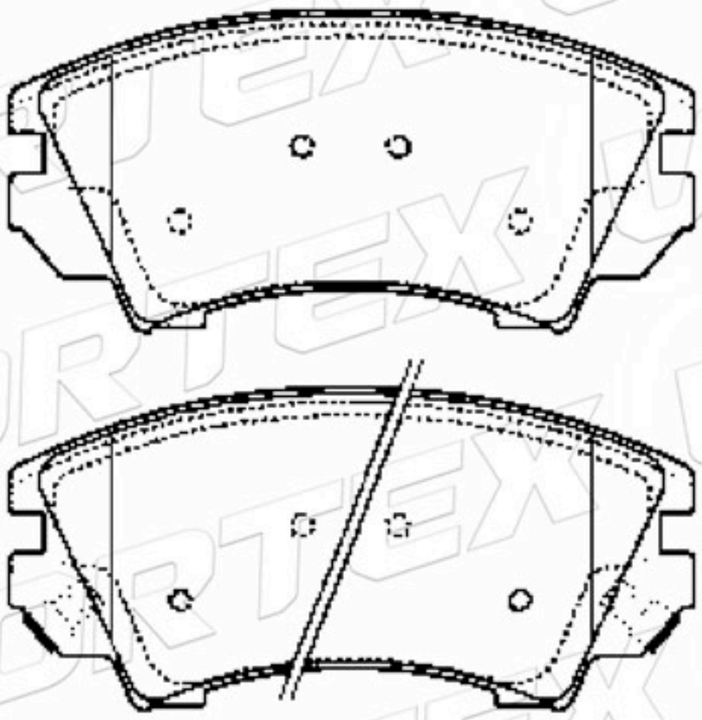

Catálogo de Pastillas de Freno

D1558-8770	184.6	66.5	17.3	2A-1B-1C	OPEL

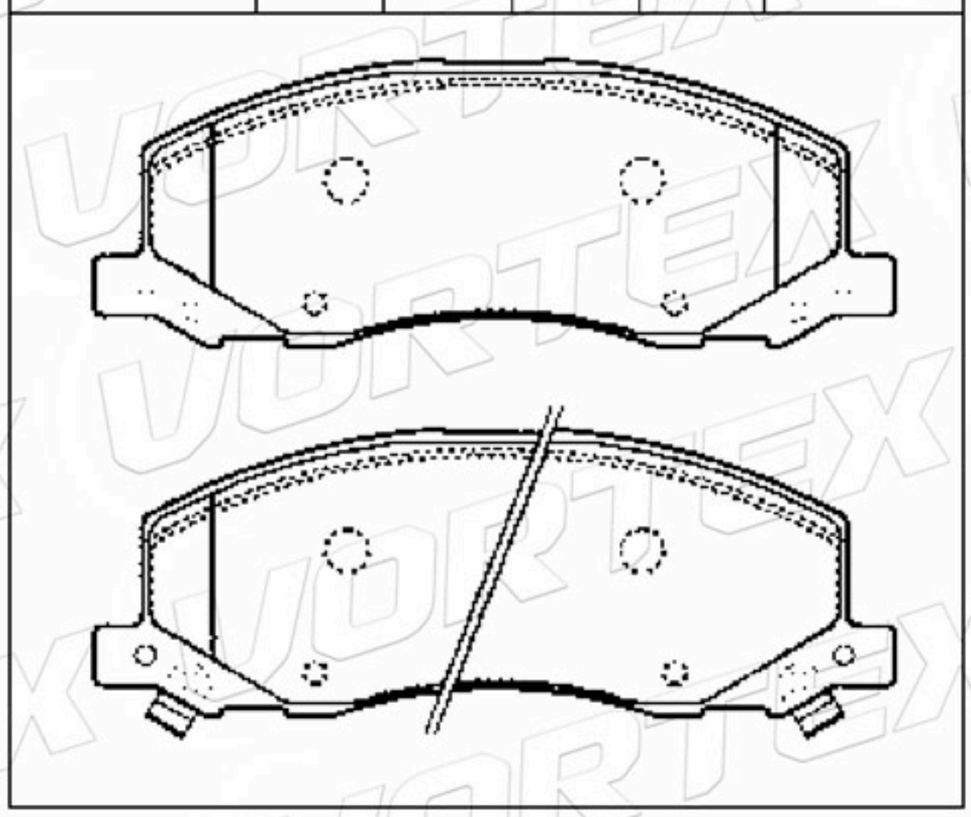

D1430-8547	106.4	47.4	17.4	2A-2B	OPEL

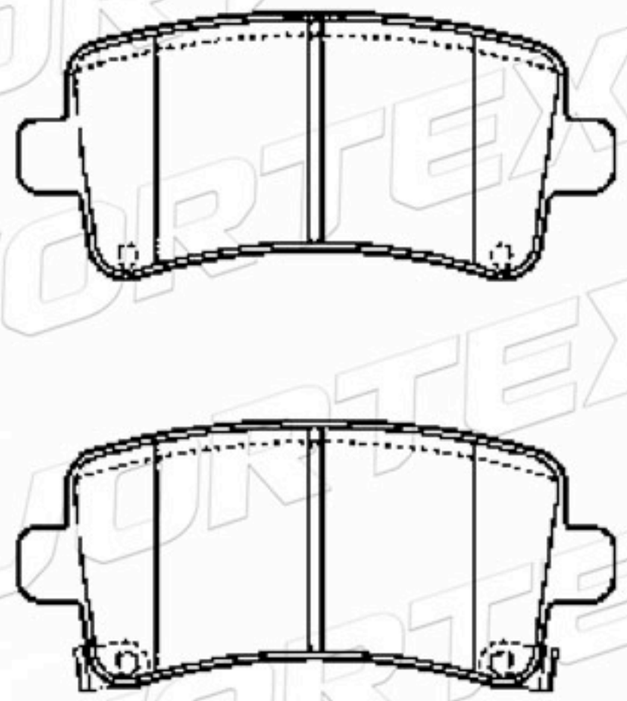

D1225-8344	108.7	42.5	14.6	4	SUZUKI

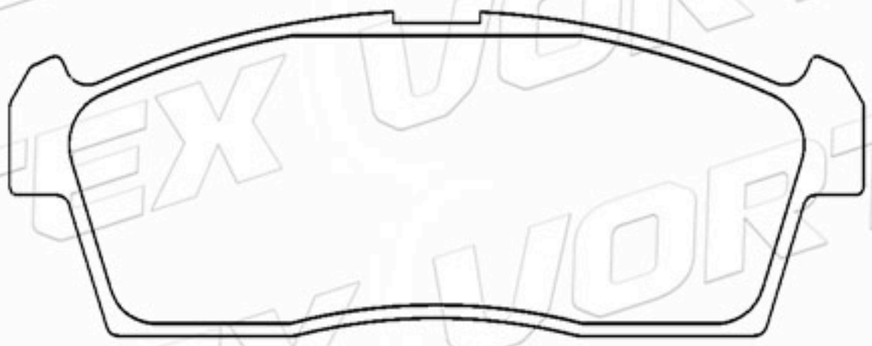

D1303-8419	143.6	83.4	17.9	2A-1B-1C	TOYOTA

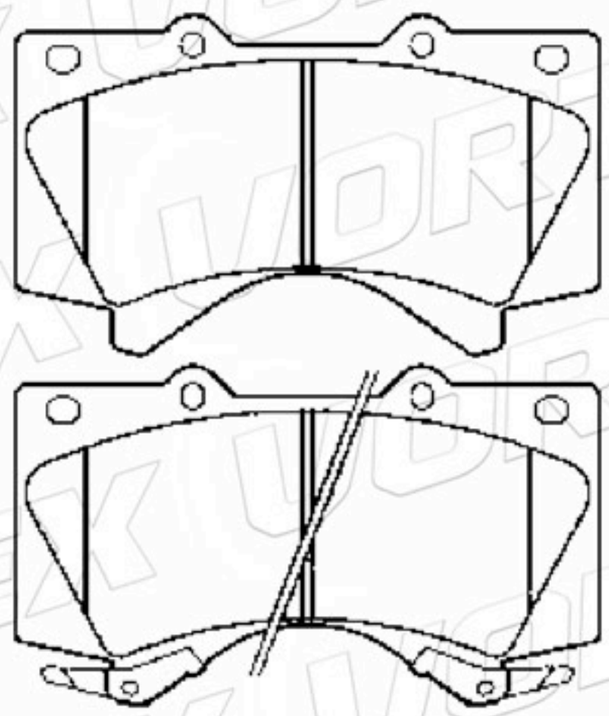

D1304-8420	116.2	44.7	17.3	4	TOYOTA

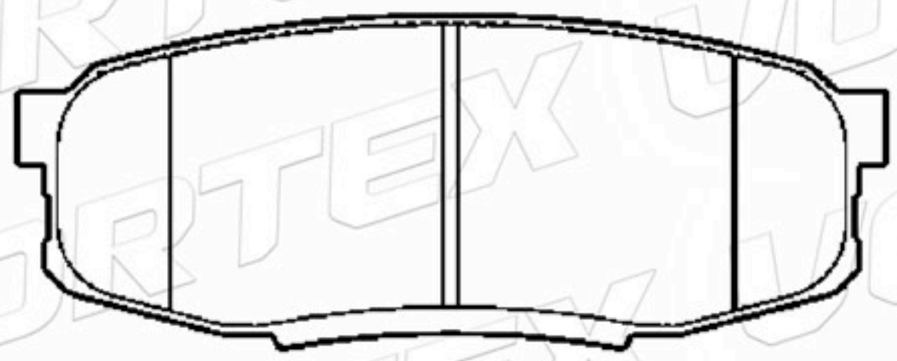

D1542-8750	155.2 156.3	63.0 68.2	18.0	2A-2B	RENAULT

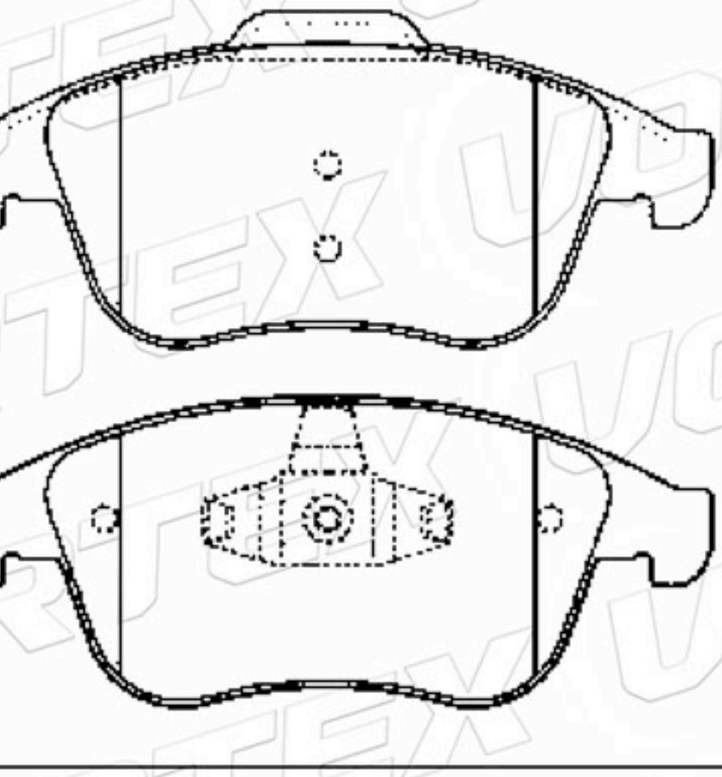

www.vortexautoparts.com
info@vortexautoparts.com
F&F Tower, Oficina 33-A, Calle 50, Ciudad de Panamá

Catálogo de Pastillas de Freno

D1820-9056	106.1	45.8	16.0	4	RENAULT

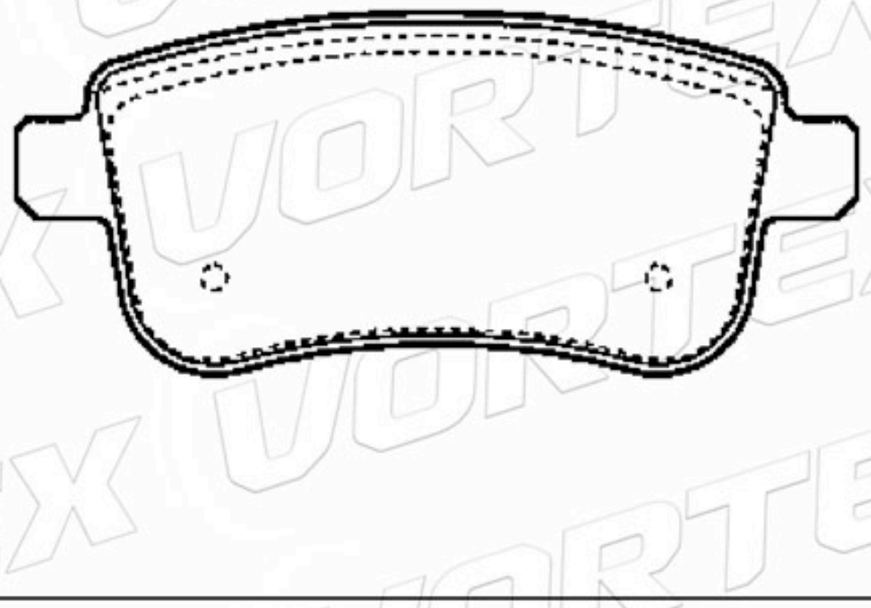

D1820-9056	106.1	45.8	16.0	4	RENAULT

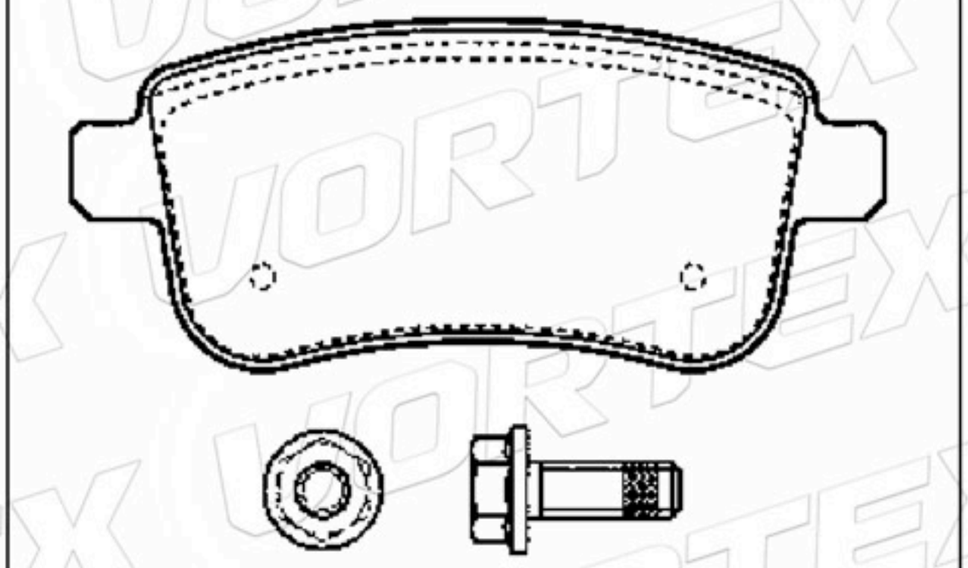

D1406-8514	165.1	68.3 79.4	20.3	2A-2B	MERCEDES

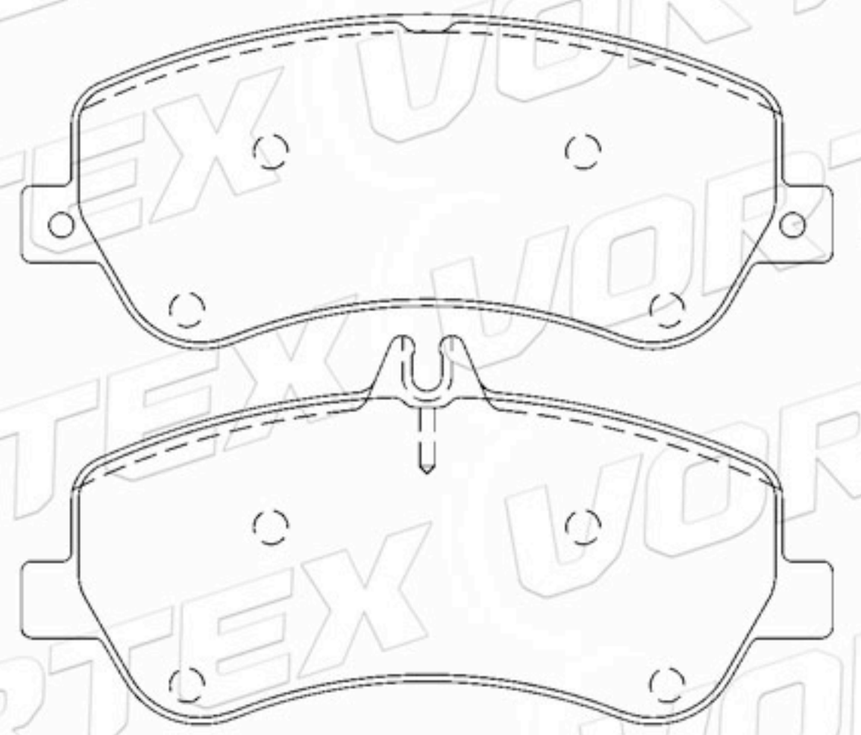

D1926-9151	87.0	52.9	17.0	4	CITROEN PEUGEOT

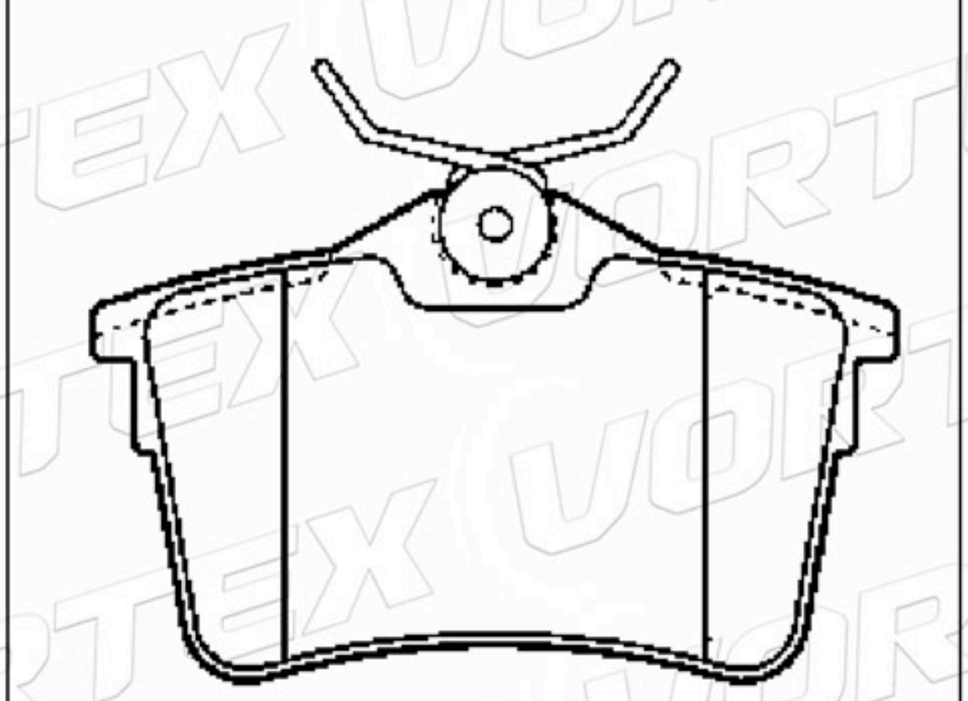

1608681680	103.8	56.0	17.5	4	PEUGEOT

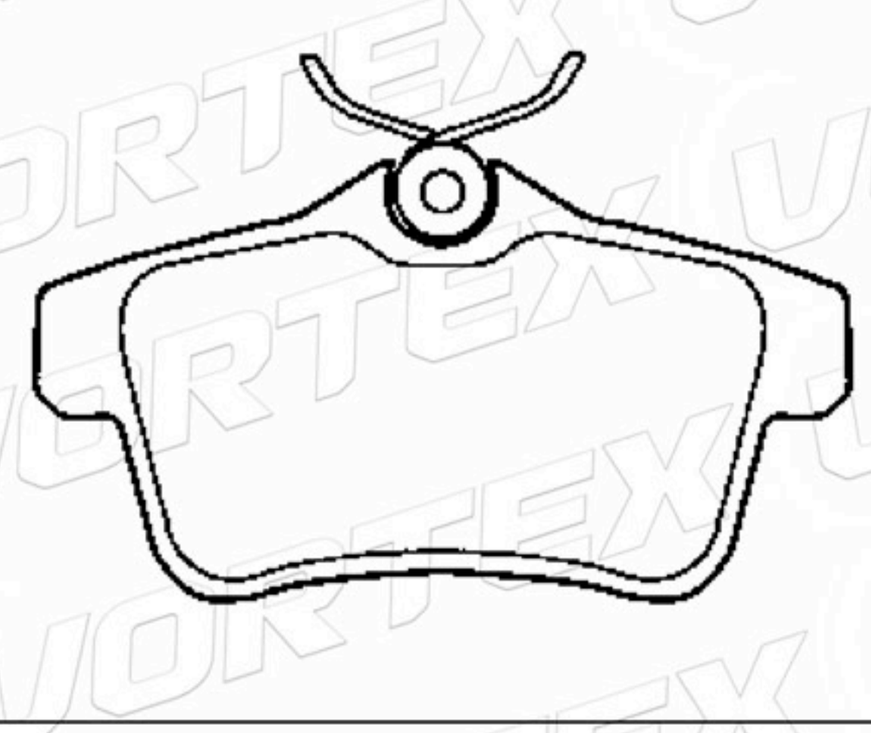

D1403-8311	121.0	75.7	14.8	4	MINI (BMW)

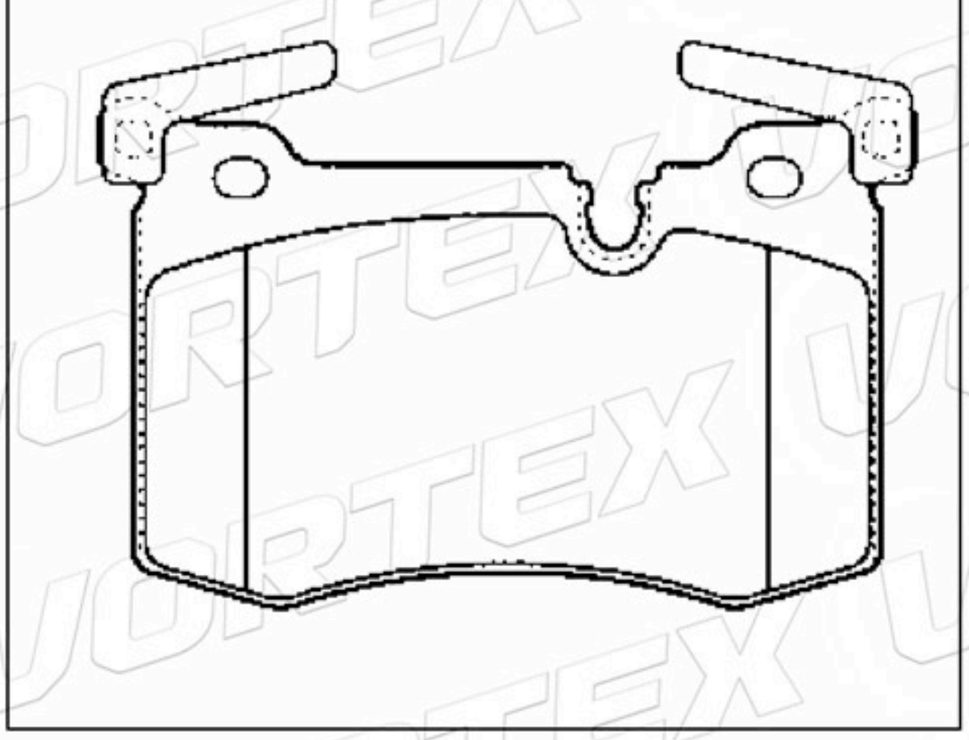

www.vortexautoparts.com
info@vortexautoparts.com
F&F Tower, Oficina 33-A, Calle 50, Ciudad de Panamá

ISO-14001
GERMAN TECHNOLOGY

Catálogo de Pastillas de Freno

D1056-7962	150.6	56.4	18.8	4	CHRYSLER

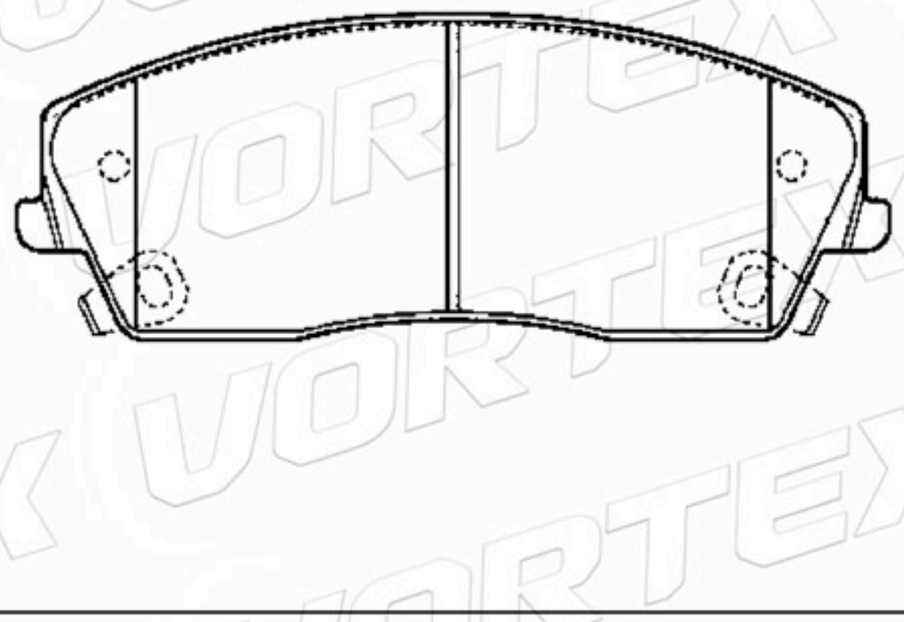

D512-7303	133.6	42.4	15.0	2A-2B	CHRYSLER

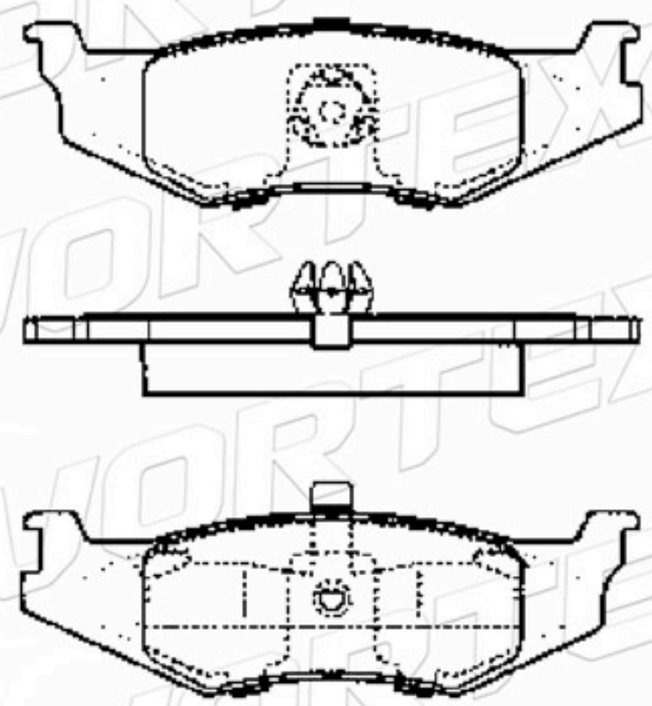

77362205	151.6 150.2	52.5	18.0	2A-2B	DACIA

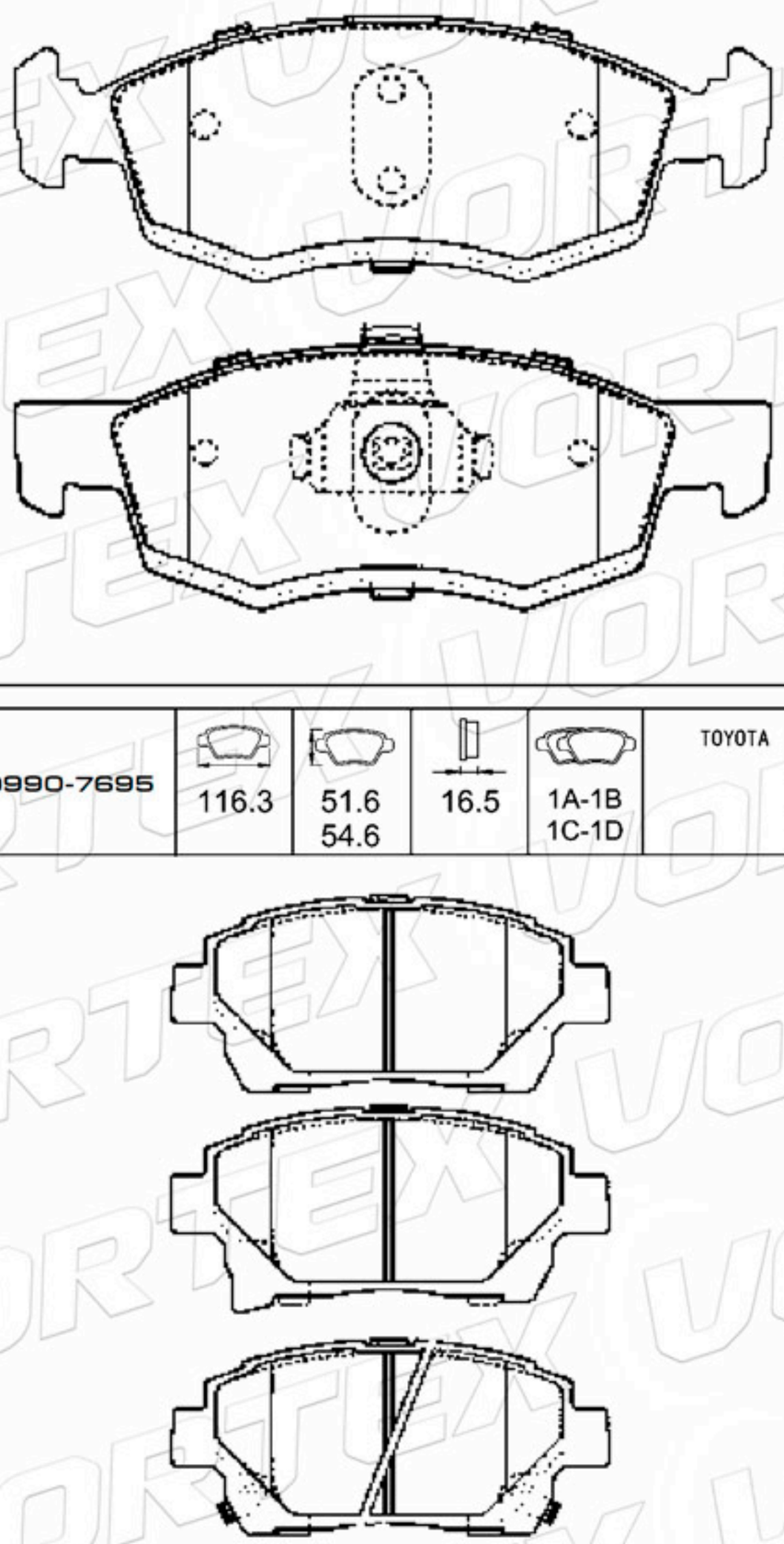

D1627-8844	155.2	59.4 64.5	18.0	2A-2B	RENAULT

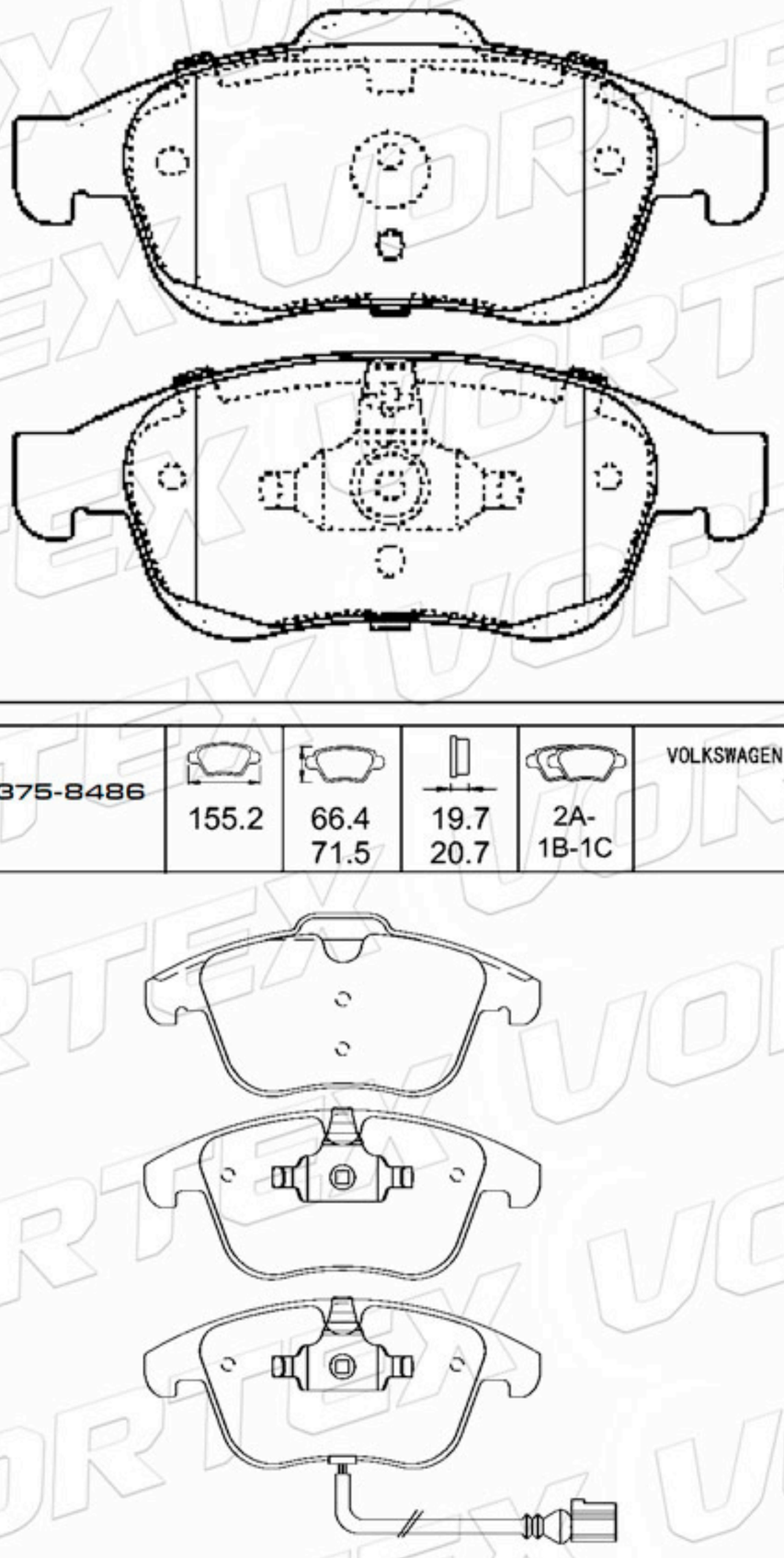

D990-7695	116.3	51.6 54.6	16.5	1A-1B 1C-1D	TOYOTA

D1375-8486	155.2	66.4 71.5	19.7 20.7	2A- 1B-1C	VOLKSWAGEN

www.vortexautoparts.com
info@vortexautoparts.com
F&F Tower, Oficina 33-A, Calle 50, Ciudad de Panamá

Catálogo de Pastillas de Freno

D1415-8405	105.5	39.0	14.2	3A-1B	NISSAN SUZUKI

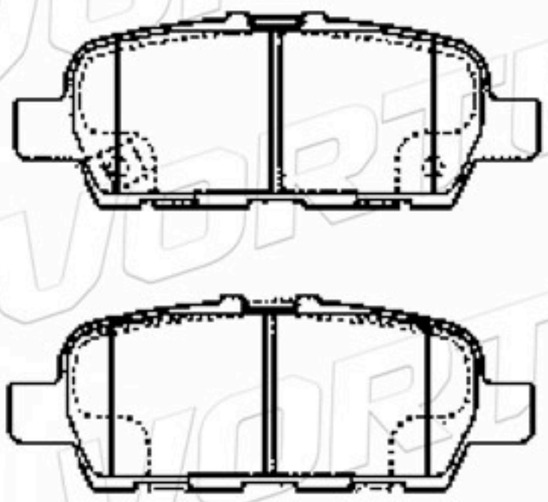

D1327-8389	146.5	64.0	16.5	2A-2B	CHRYSLER DODGE

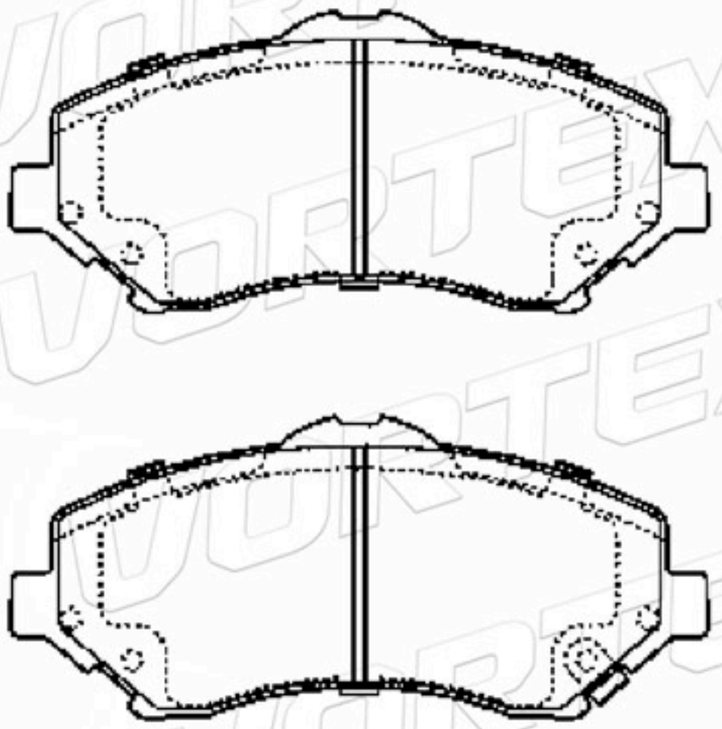

D1326-8438	116.6	52.7	16.8	2A-1B-1C	CHRYSLER DODGE

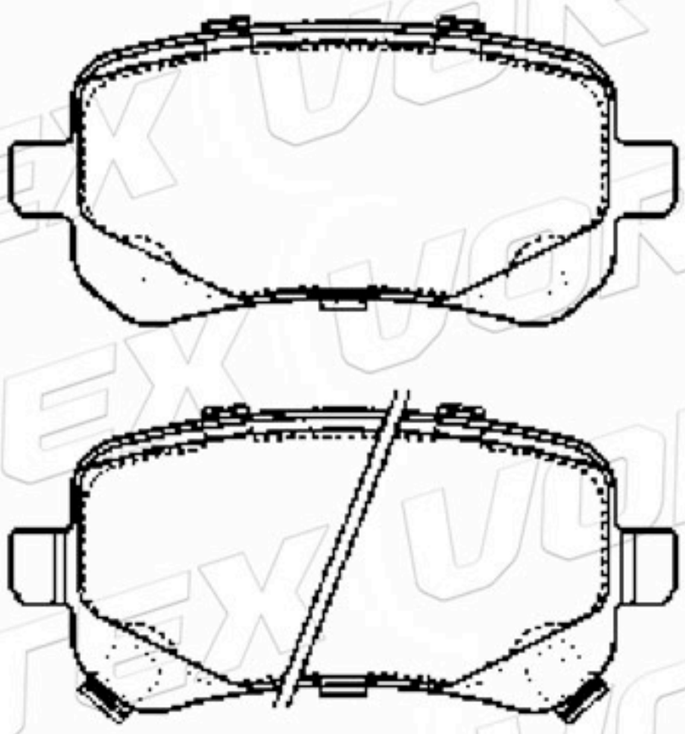

D1274-8390	116.4	45.5	16.0	2A-2B	JEEP

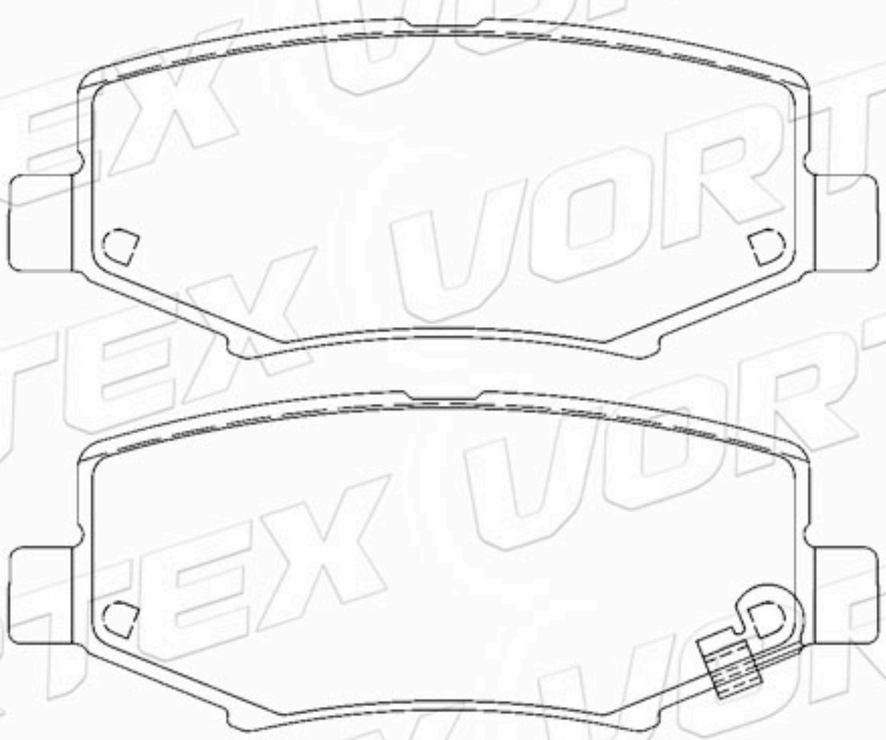

D1031-7936	144.0	56.5	17.0	2A-1B-1C	CHEVROLET

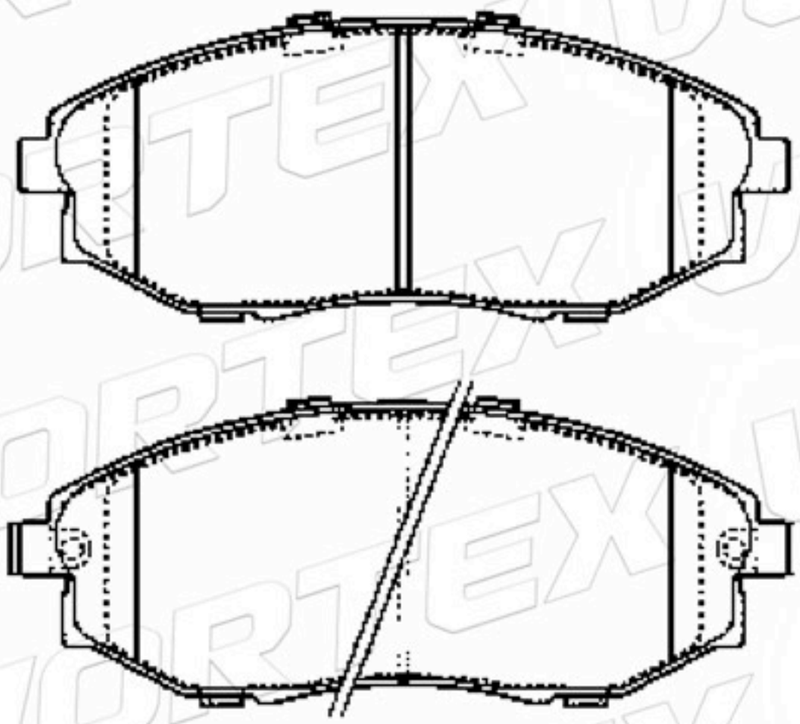

D1030-7935	120.9	38.6	14.8	2A-1B-1C	CHEVROLET

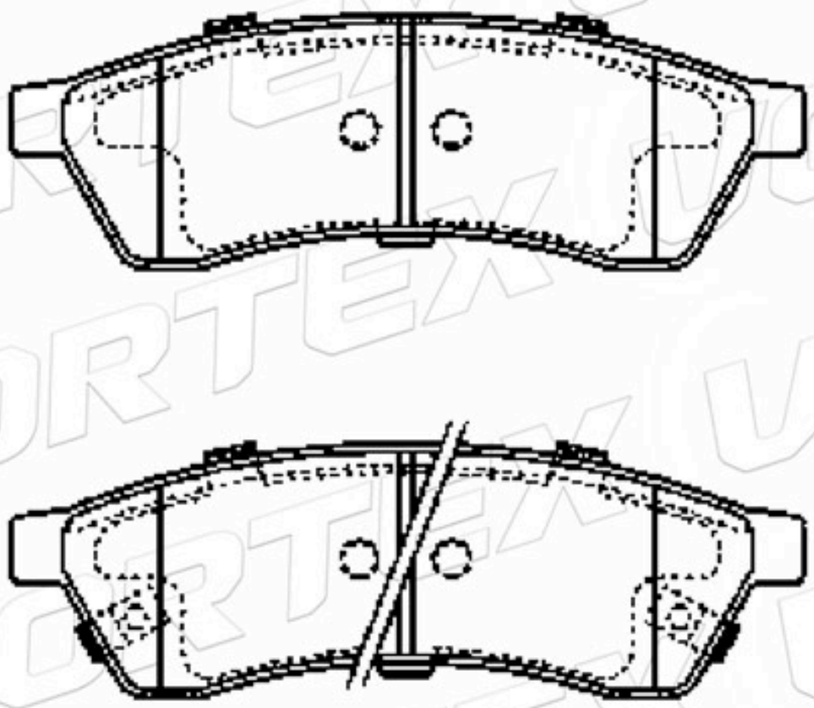

www.vortexautoparts.com
info@vortexautoparts.com
F&F Tower, Oficina 33-A, Calle 50, Ciudad de Panamá

Catálogo de Pastillas de Freno

D1125-8223	131.5	60.2	17.5	2A-1B-1C	HYUNDAI

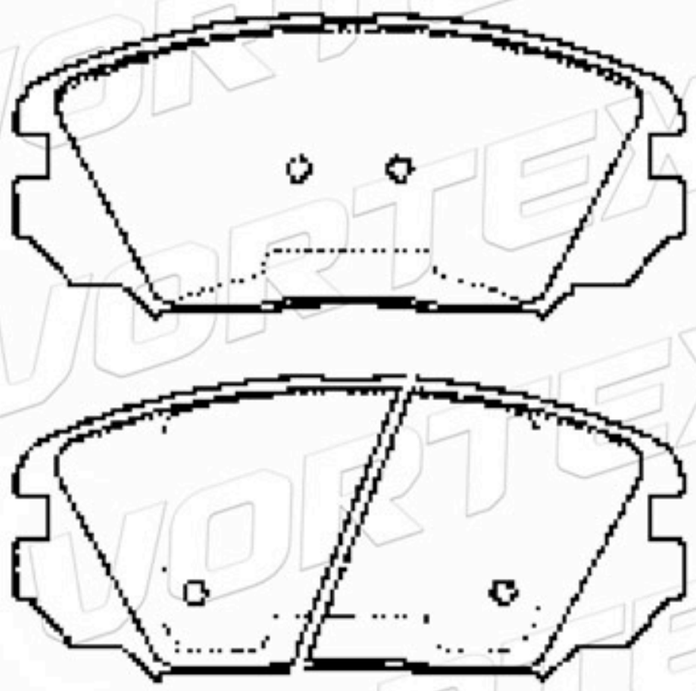

D1388-8497	155.0 156.3	69.6 70.7	20.3	2A-2B	FIAT

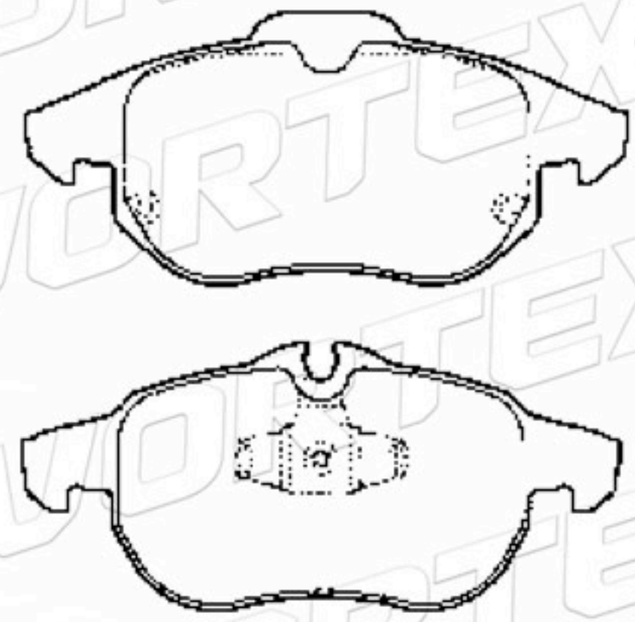

D1260-7799	155.1	68.3	20.3	2A-2B	BMW

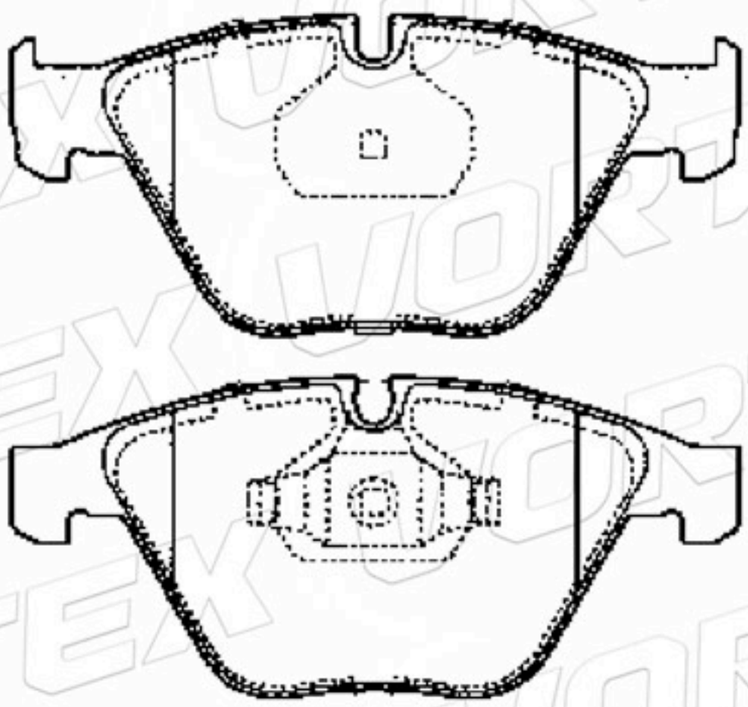

D1497-8697	148.0	60.3	18.8	2A-1B-1C	OPEL CHEVROLET

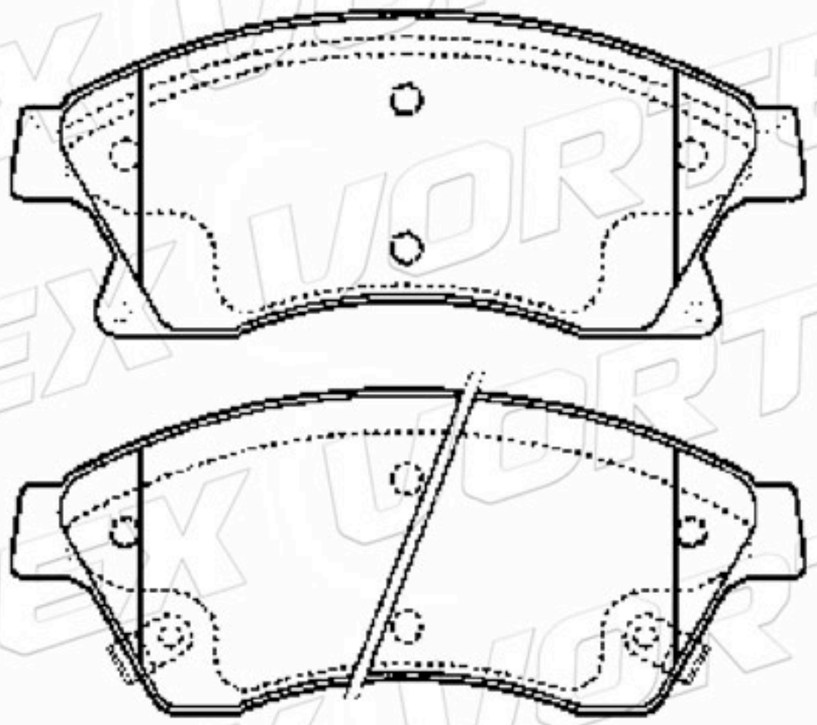

D1470-8667	148.0	61.1	18.8	2A-1B-1C	OPEL CHEVROLET

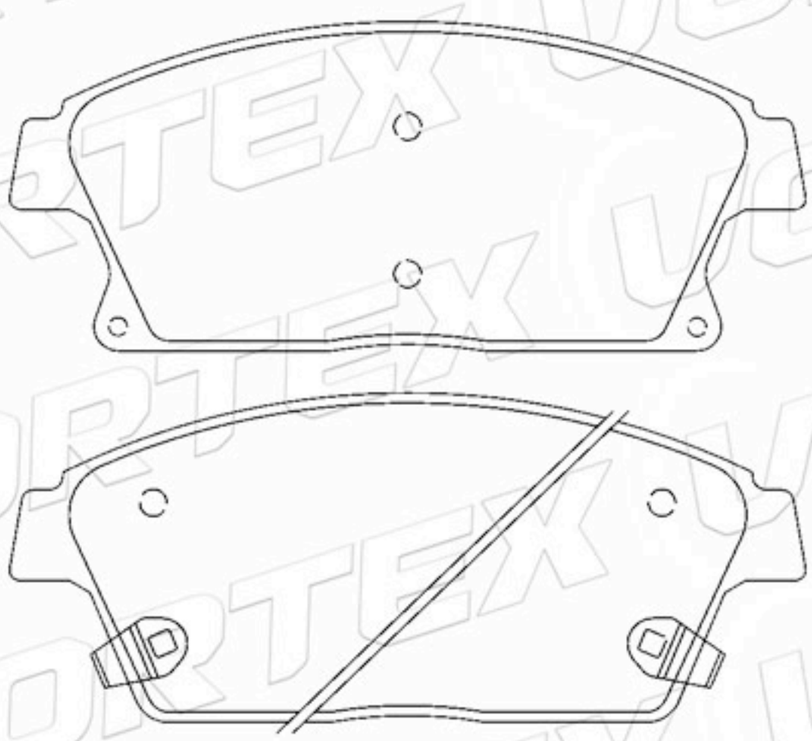

D1468-8668	116.6	42.7	16.3	2A-1B-1C	OPEL CHEVROLET

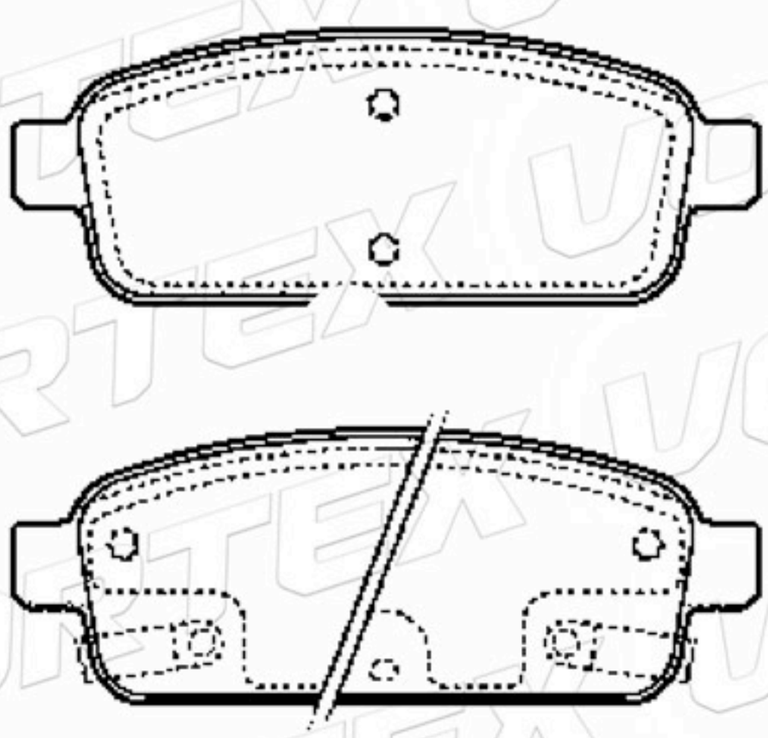

www.vortexautoparts.com
info@vortexautoparts.com
F&F Tower, Oficina 33-A, Calle 50, Ciudad de Panamá

ISO-14001
GERMAN TECHNOLOGY

Catálogo de Pastillas de Freno

D1536-8745	150.8	54.9	19.5	3A-1B	OPEL

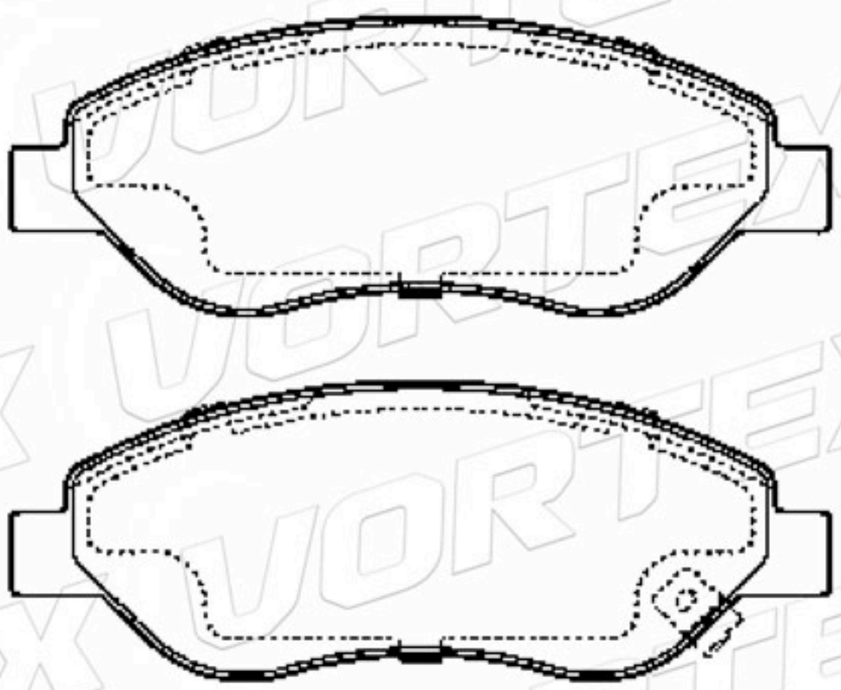

D1124-8231	110.5	40.0	16.0	2A-1B-1C	SUBARU

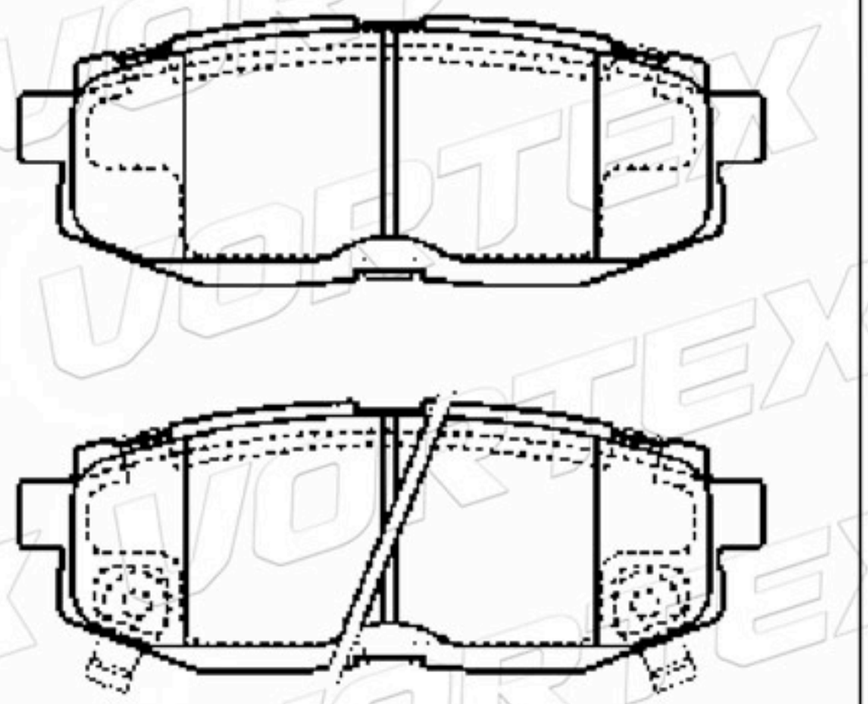

D1381-8490	193.0	79.3	19.7	2A-2B	BMW

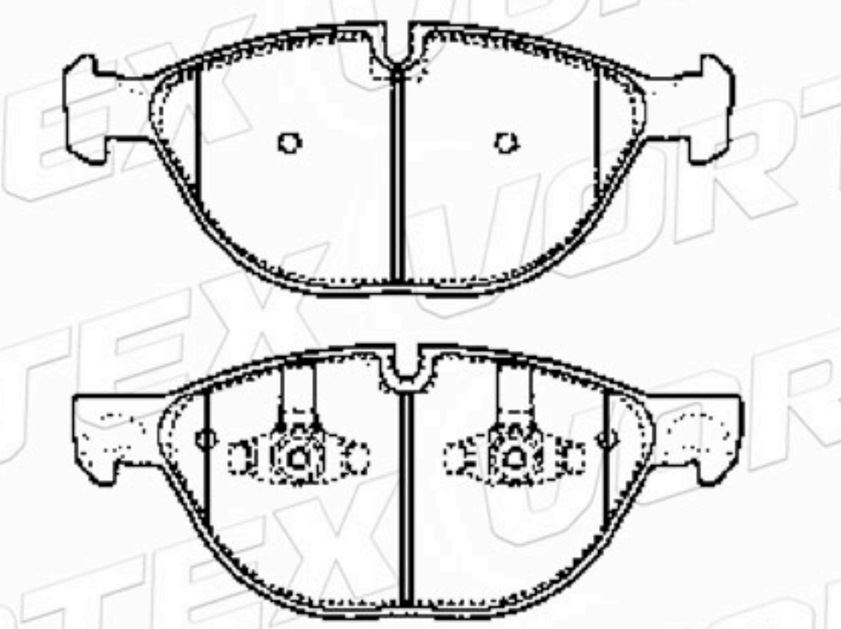

D1610-8823	139.7	67.9	17.3	2A-2B	BMW

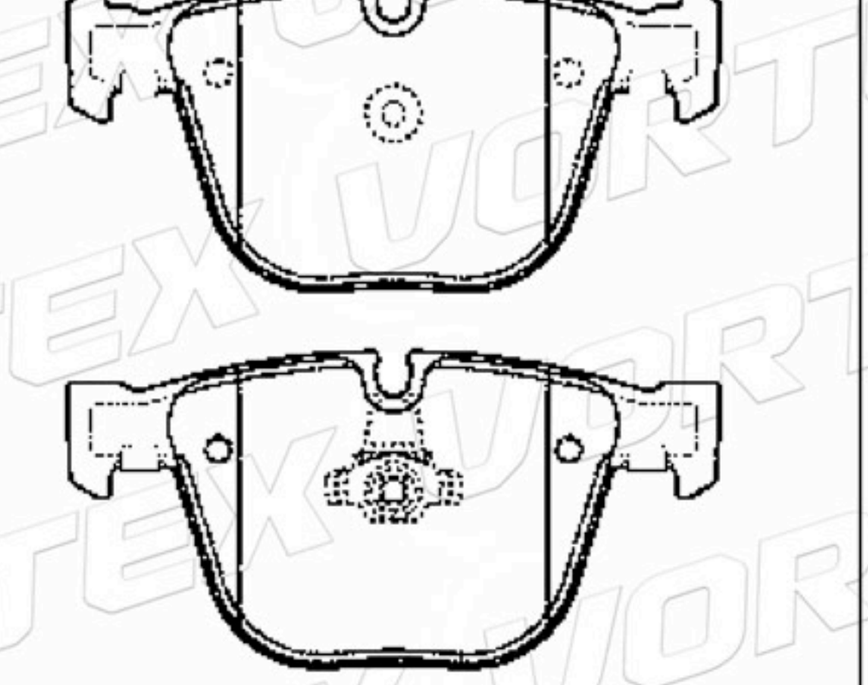

D2017-9248	167.3	54.0	16.5	2A-2B	GREAT WALL

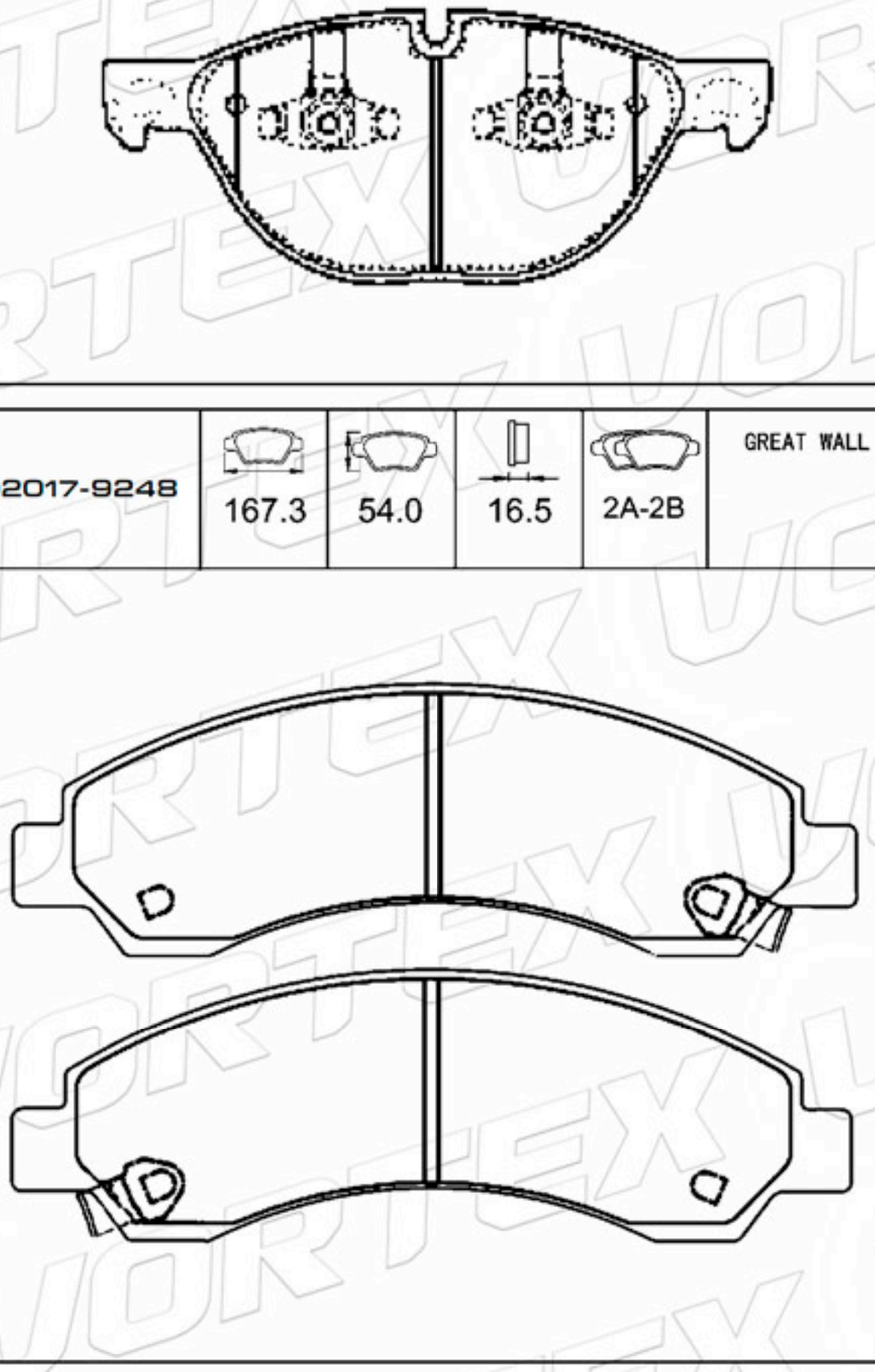

77367733	109.7	80.7	15.8	3A-1B	ALFO ROMEO

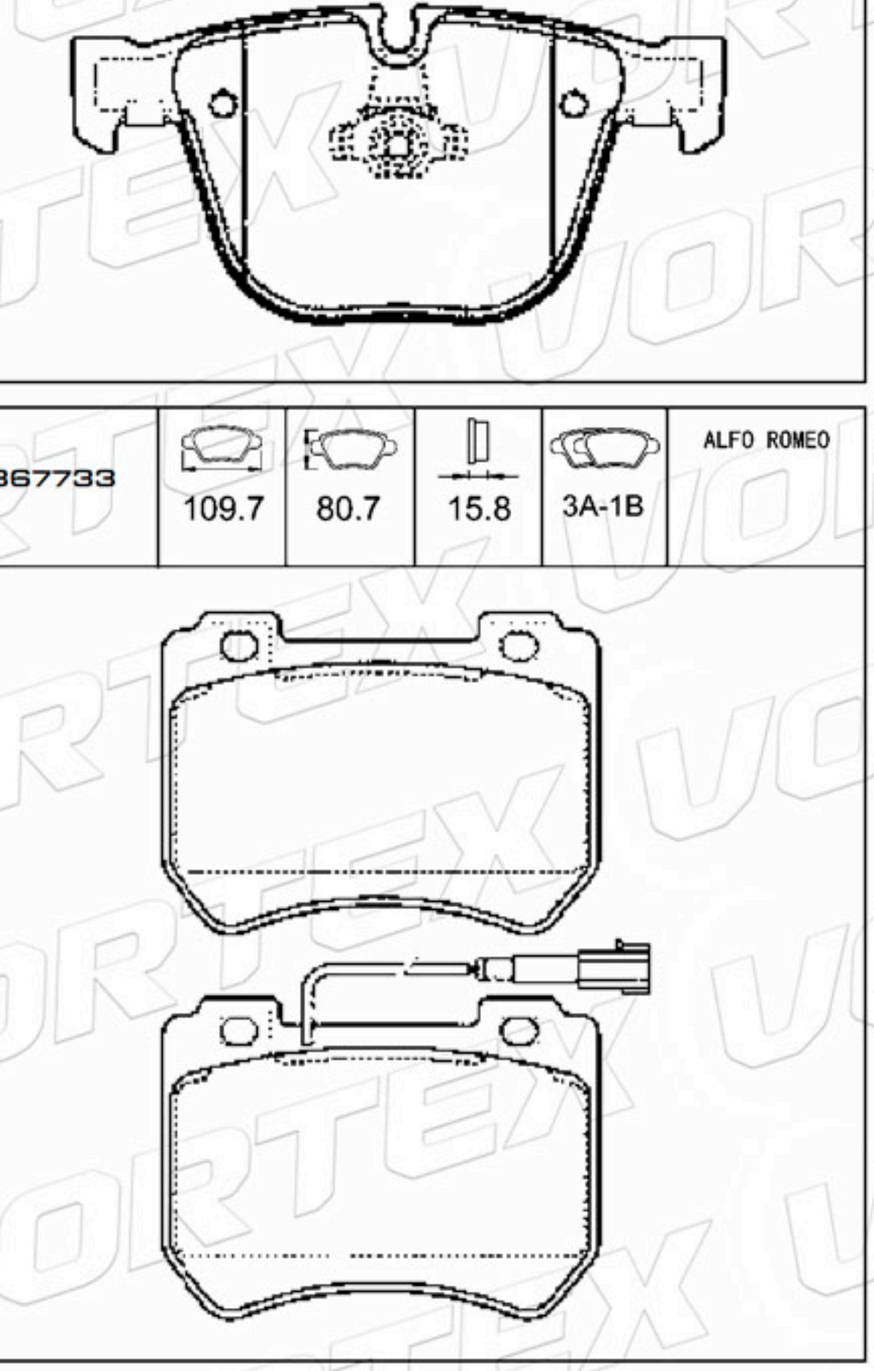

www.vortexautoparts.com
info@vortexautoparts.com
F&F Tower, Oficina 33-A, Calle 50, Ciudad de Panamá

QS 9000 TÜV CERTIFIED ISO-9001 ISO-14001
SGS
GERMAN TECHNOLOGY

Catálogo de Pastillas de Freno

D1721-9142	155.2 156.4	69.0 71.5	20.3	2A- 1B-1C	FIAT LANCIA

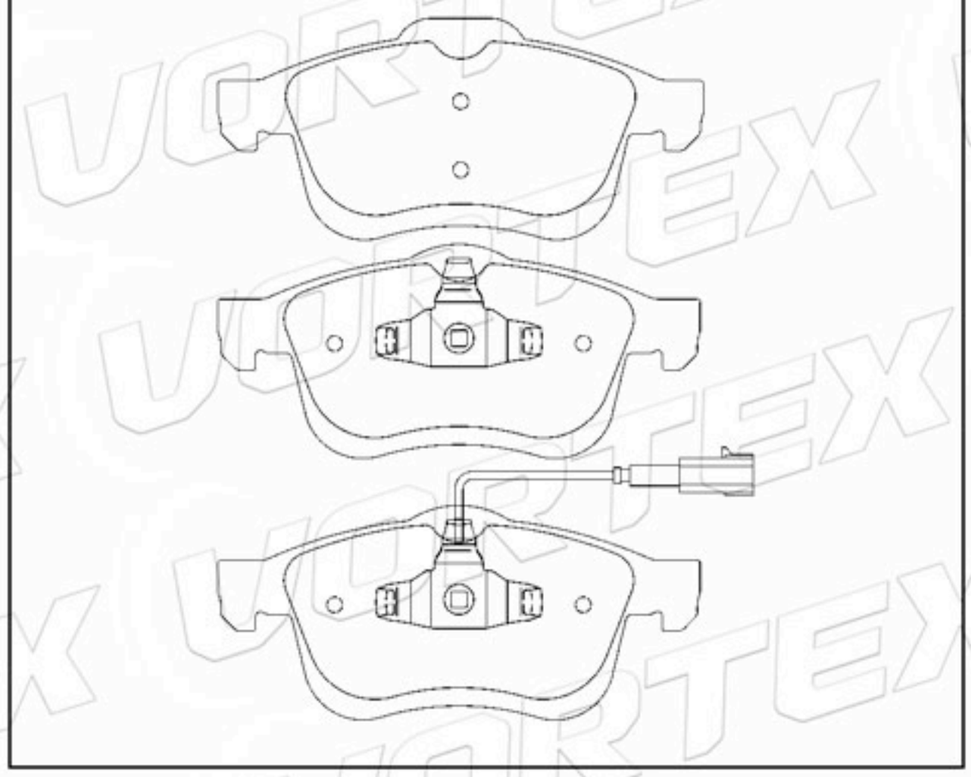

D1721-8945	155.2 156.4	69.0 71.5	20.3	2A-2B	FIAT LANCIA

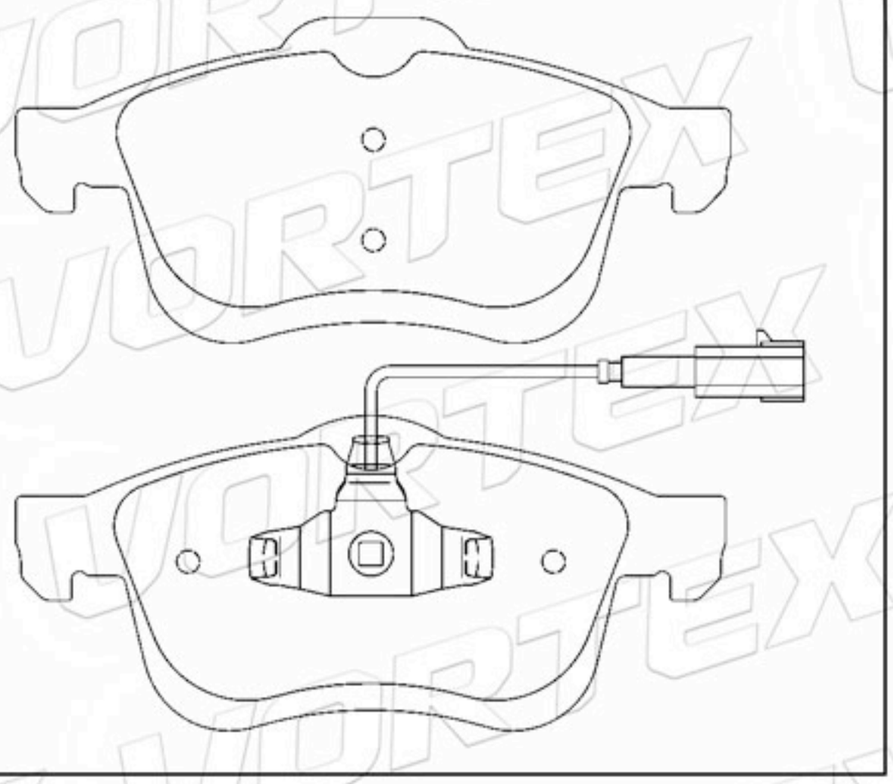

D1426-8543	189.9	95.6	16.6	4	LAND ROVER

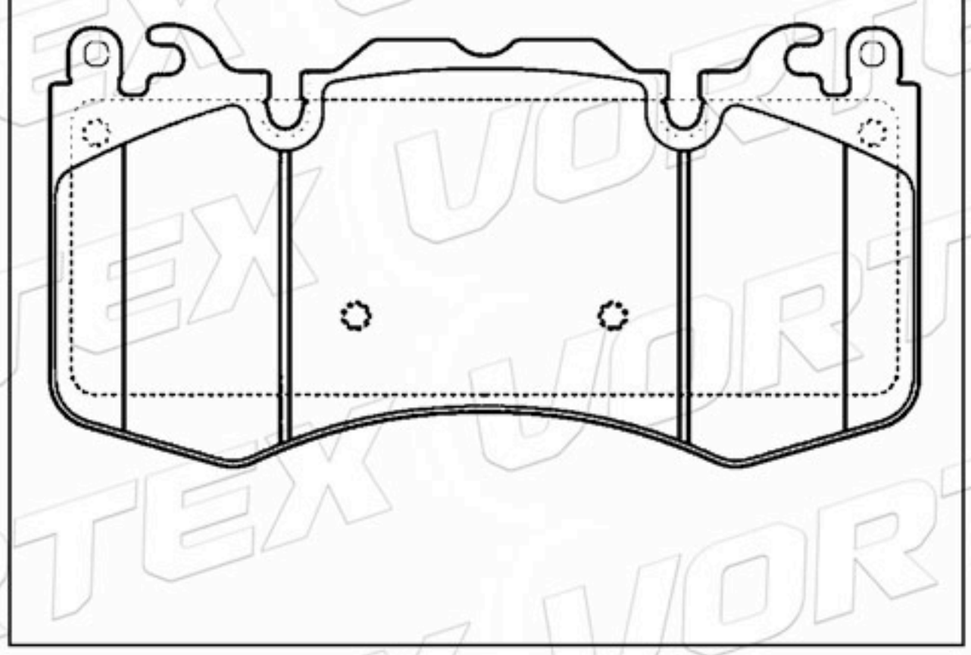

D1425-8542	192.7	72.2	18.5	1A-1B 1C-1D	LAND ROVER

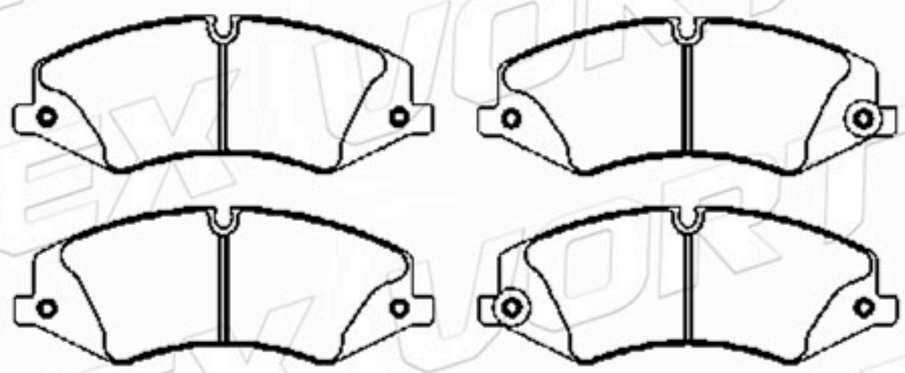

D1427-8544	116.6	63.0	17.1	4	LAND ROVER

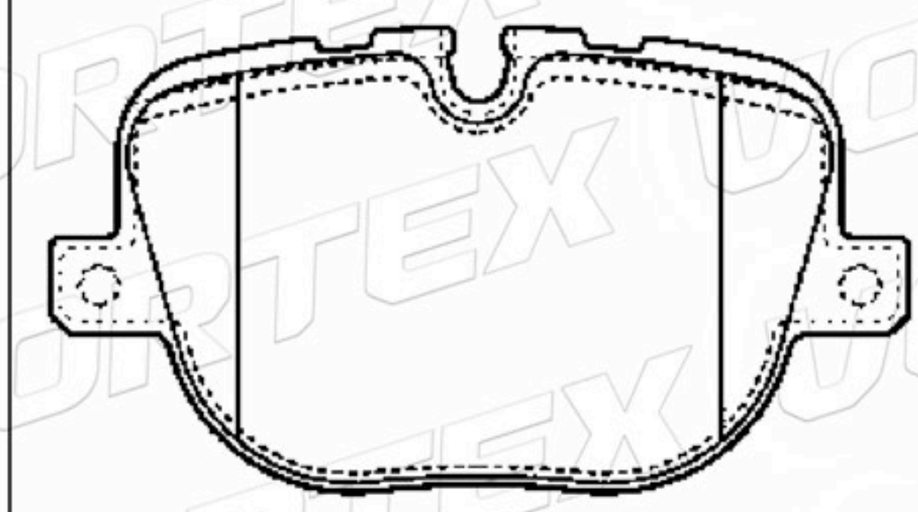

D1099-8203	116.5	46.5	17.1	4	LAND ROVER

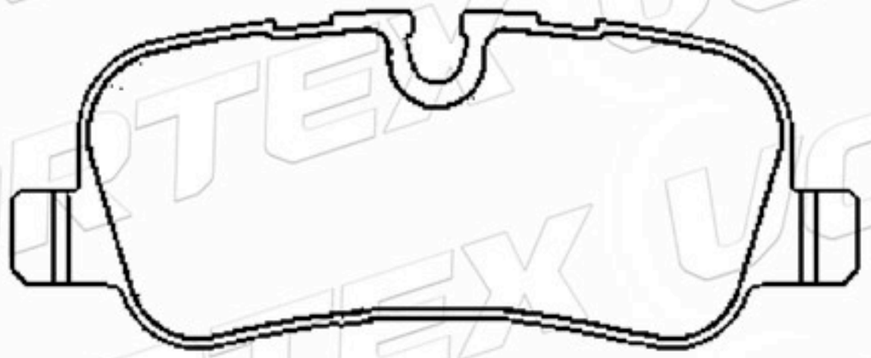

www.vortexautoparts.com
info@vortexautoparts.com
F&F Tower, Oficina 33-A, Calle 50, Ciudad de Panamá

Catálogo de Pastillas de Freno

D1118-8224	118.5	77.7	17.5	2A-2B	LEXUS

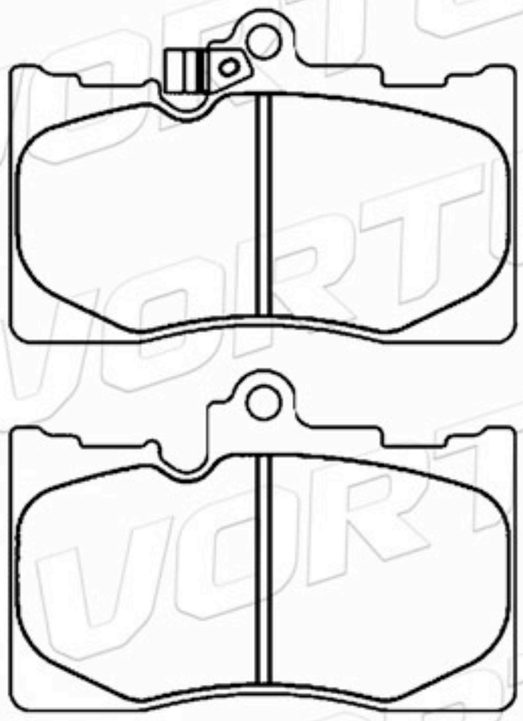

D1429-8546	135.0	114.0	19.5	4	BMW

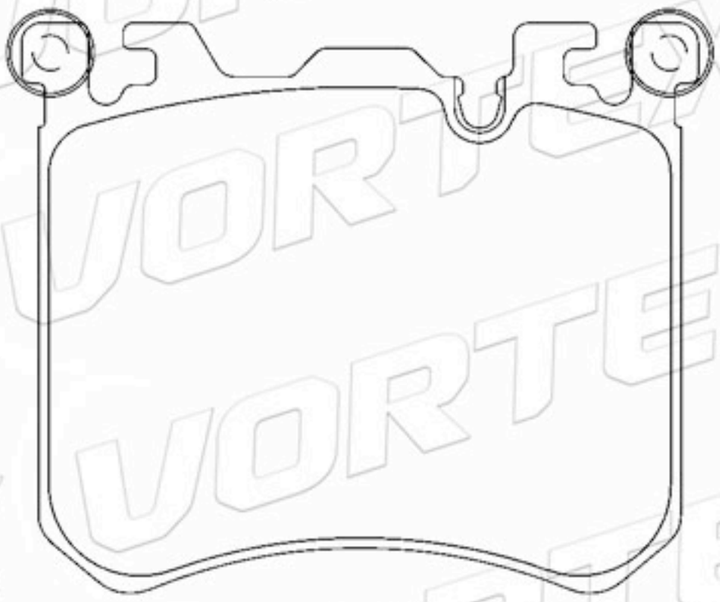

D1113-8217	88.0	58.2	15.5	1A-1B -2C	LEXUS

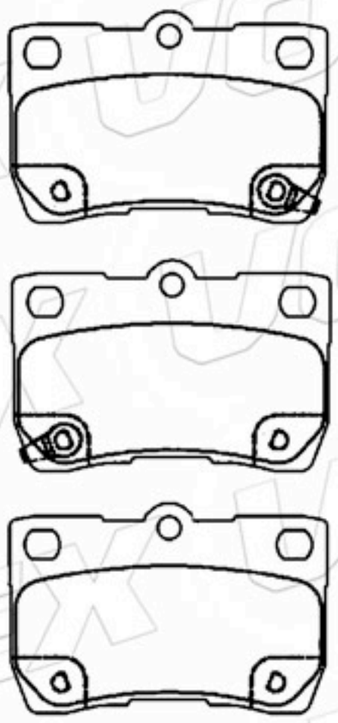

77367923	150.9	61.3	19.5	1A-1B -2C	TOYOTA

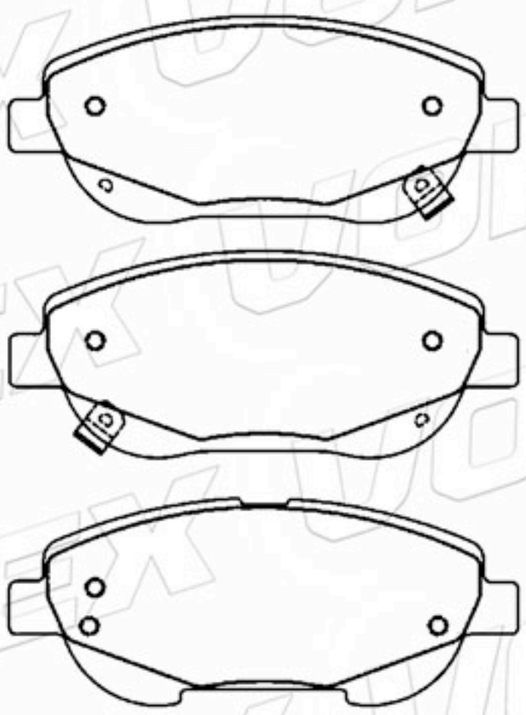

D1972-9199	150.8	62.5 65.3	19.5	1A-1B -2C	TOYOTA

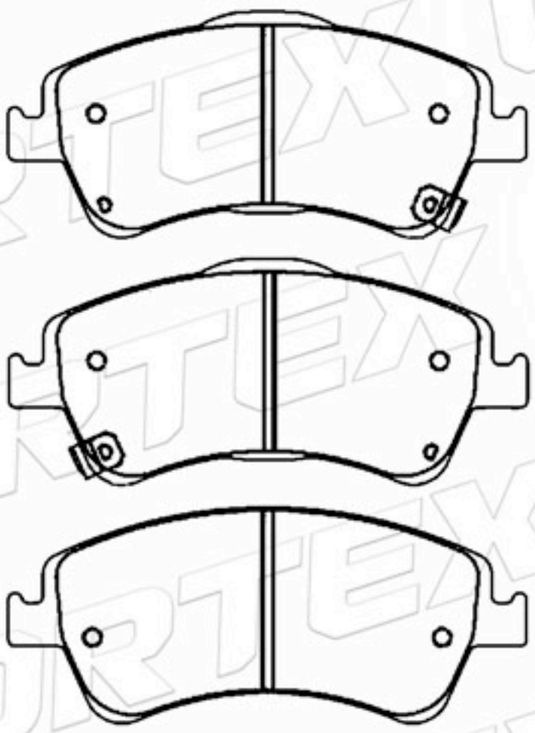

04466-05040	109.0	49.9	17.0	1A-1B -2C	TOYOTA

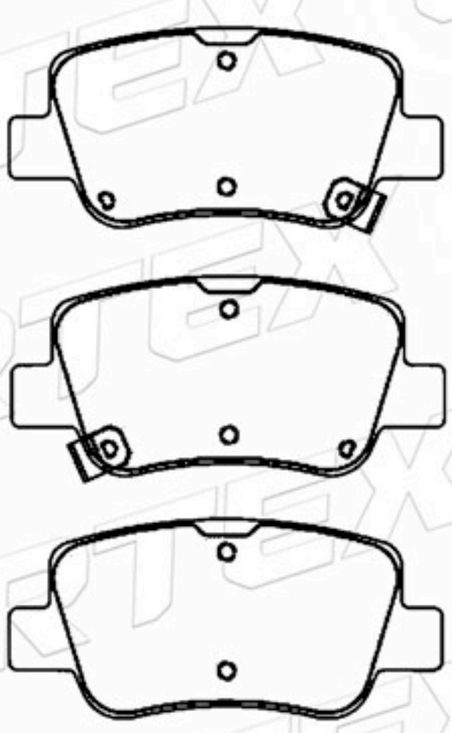

www.vortexautoparts.com
info@vortexautoparts.com
F&F Tower, Oficina 33-A, Calle 50, Ciudad de Panamá

Catálogo de Pastillas de Freno

D2077-9313	101.8	48.7	16.5	1A-1B -2C	TOYOTA

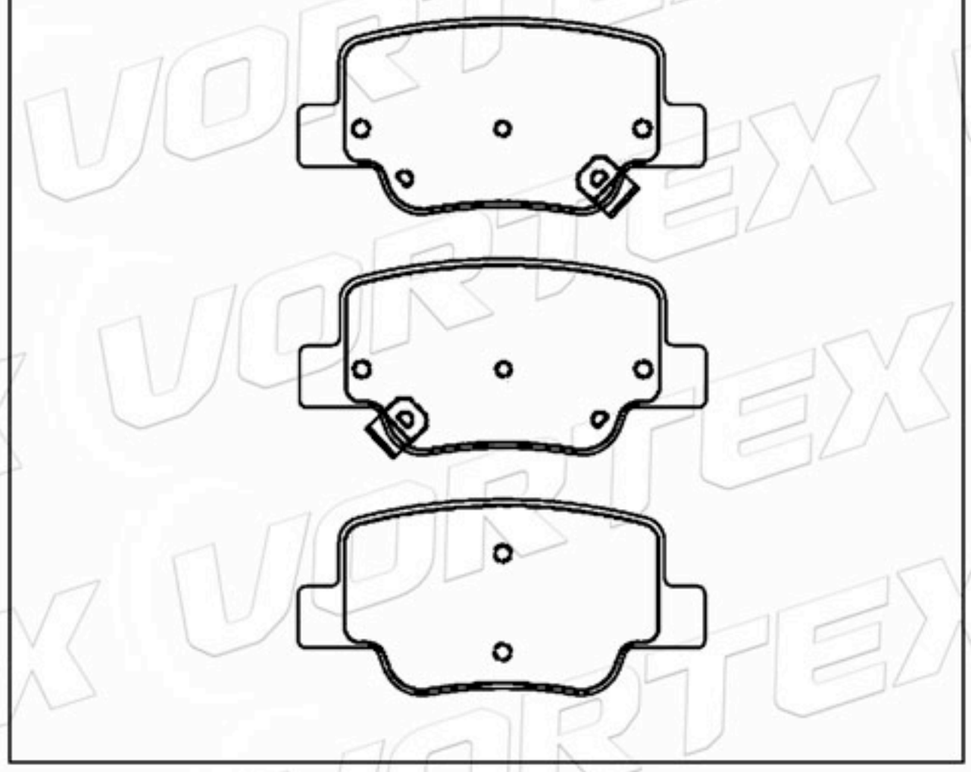

77365651	122.8	53.6	17.8	2A-2B	FIAT

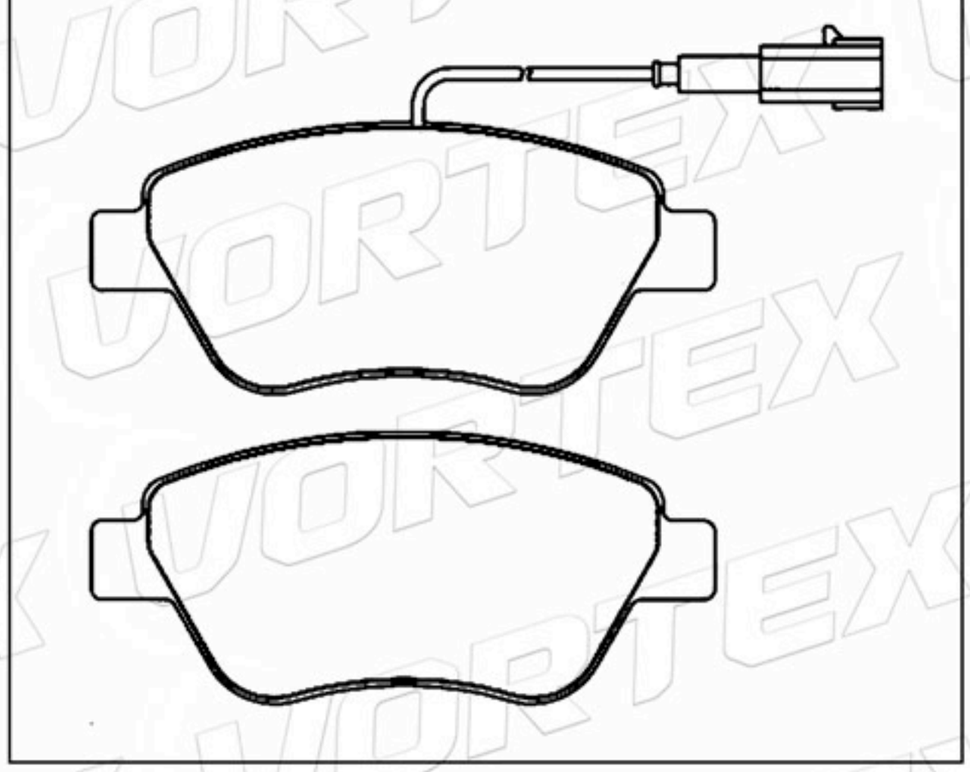

D1541-8872	136.8	57.9	19.2	2A-2B	FIAT

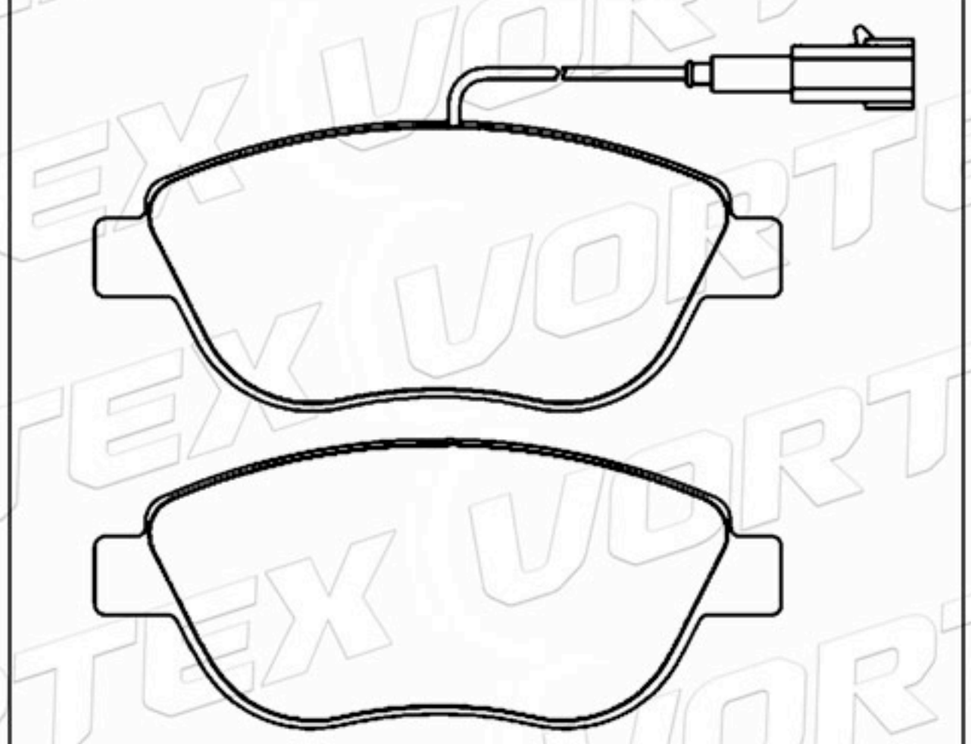

D1537-8746	101.9	47.5	17.2	4	FIAT

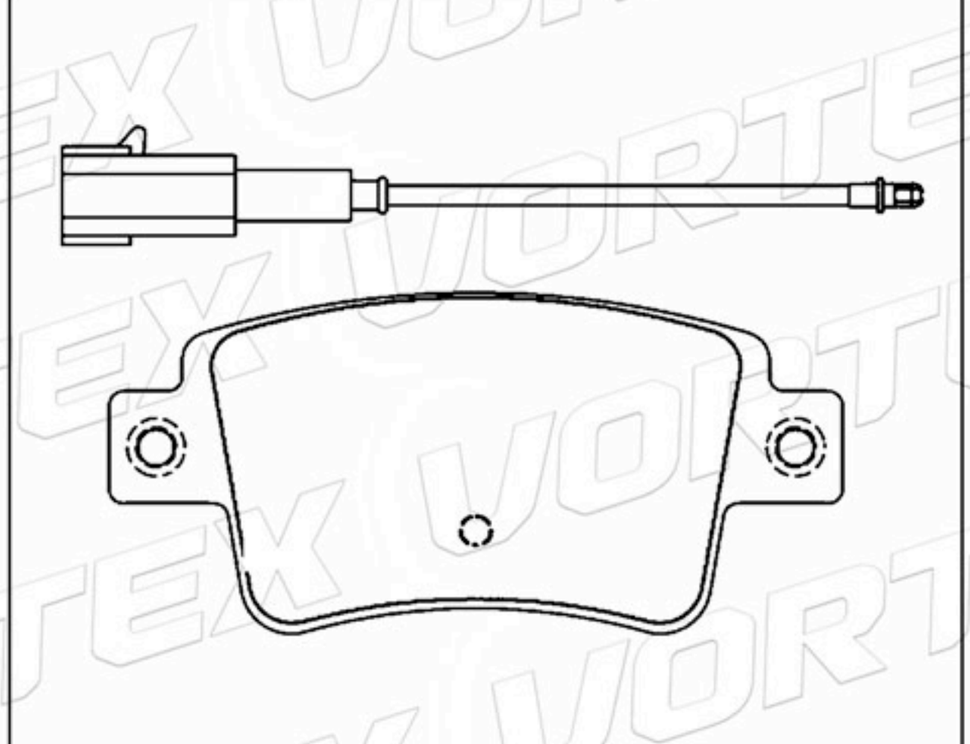

D1933-9156	136.8	59.2	18.5	4	CITROEN

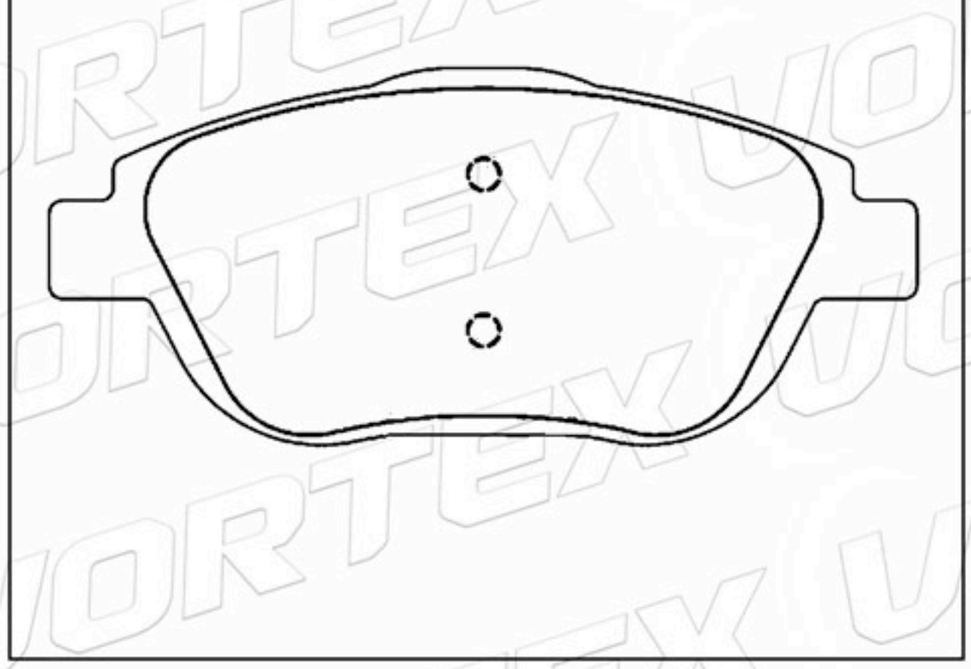

D1456-8656	109.3	53.4	17.7	4	AUDI VOLKSWAGEN

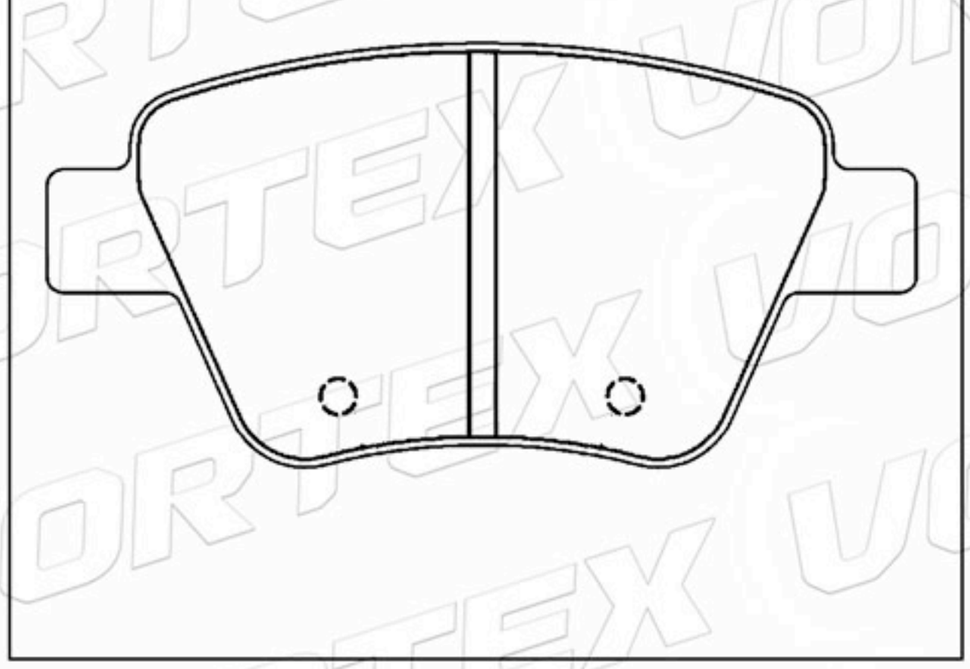

www.vortexautoparts.com
info@vortexautoparts.com
F&F Tower, Oficina 33-A, Calle 50, Ciudad de Panamá

ISO-14001

Catálogo de Pastillas de Freno

D1756-8984	155.2 156.3	63.0 68.3	18.0	2A-2B	RENAULT

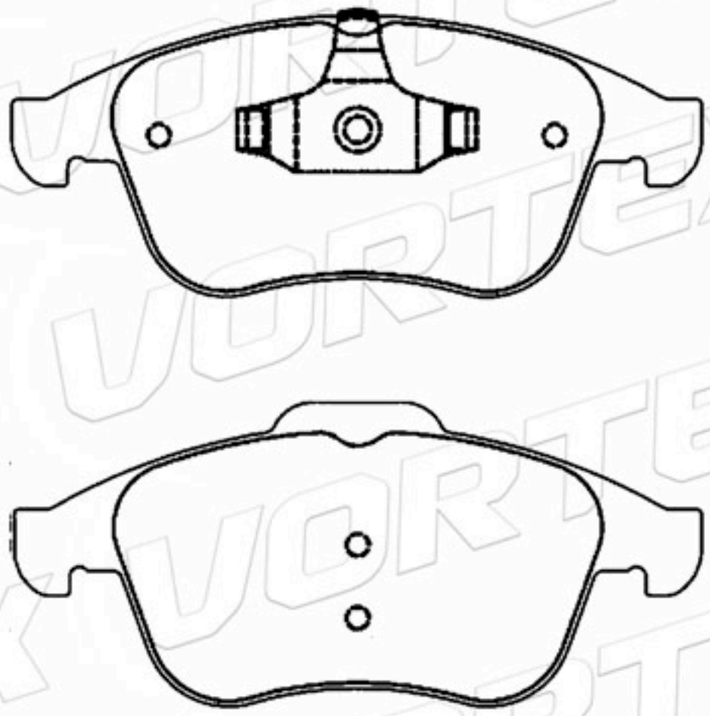

D1765-8984	155.2 156.3	63.0 68.3	18.0	2A-2B	RENAULT

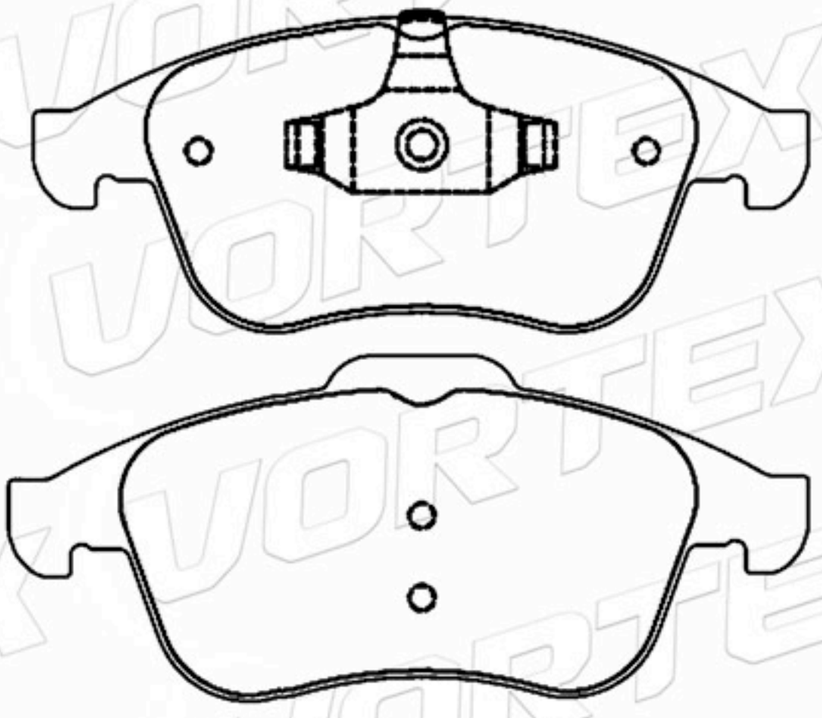

D1966-9191	180.2	75.0	17.0	2A-2B	CITROEN PEUGEOT

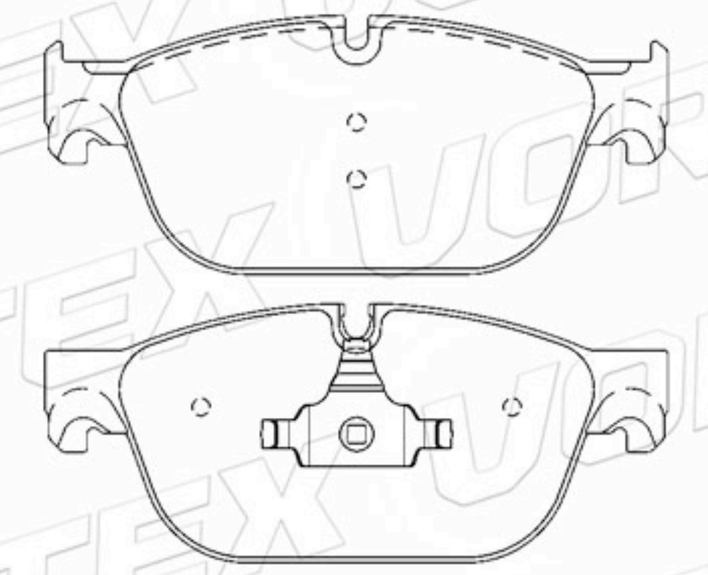

D1966-9191	180.2	75.0	17.0	2A-2B	CITROEN PEUGEOT

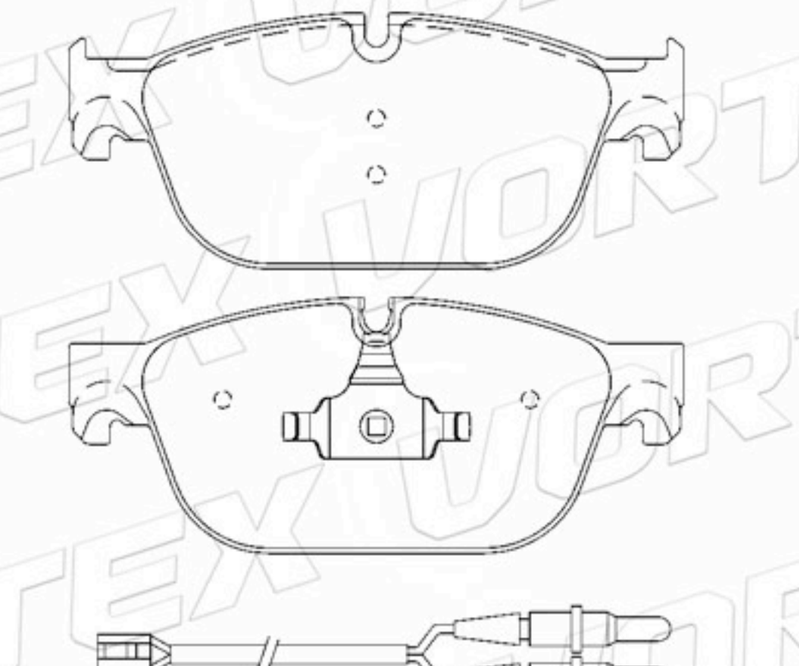

D1987-9215	149.5	52.5	17.2	2A-2B	FIAT

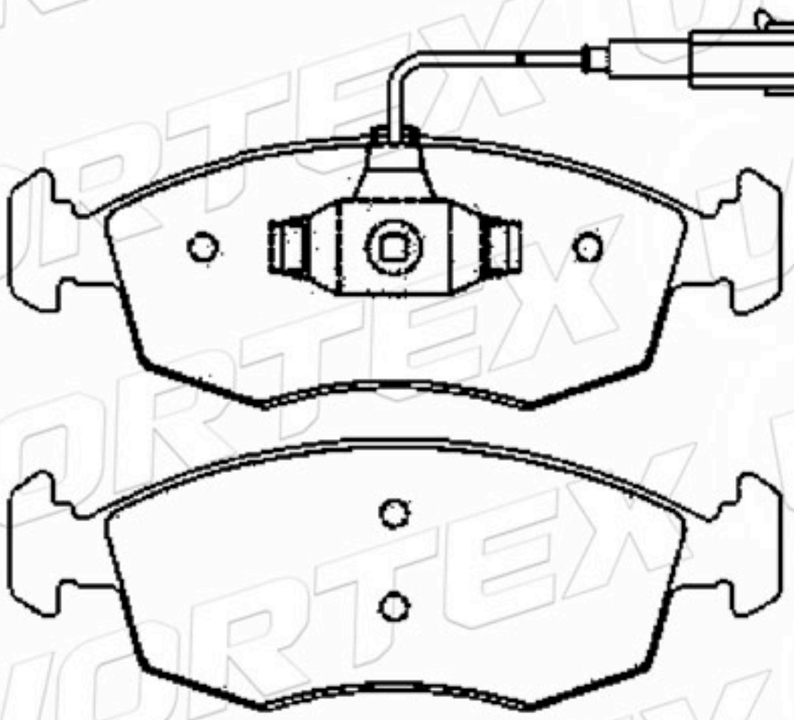

277942100114	121.4	45.3	16.0	4	ROVER TATA



www.vortexautoparts.com
info@vortexautoparts.com
F&F Tower, Oficina 33-A, Calle 50, Ciudad de Panamá

Catálogo de Pastillas de Freno

D1387-8496	117.0	48.3	15.5	1A-1B -2C	KIA

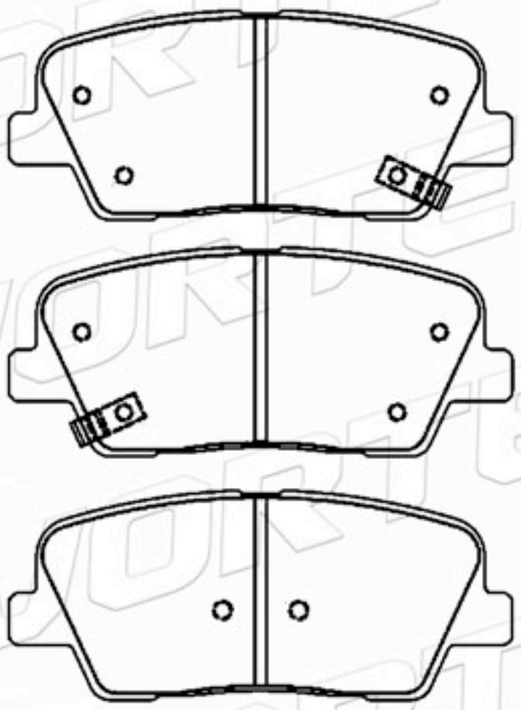

D1387-8496	117.0	48.3	15.5	2A-1B-1C	KIA

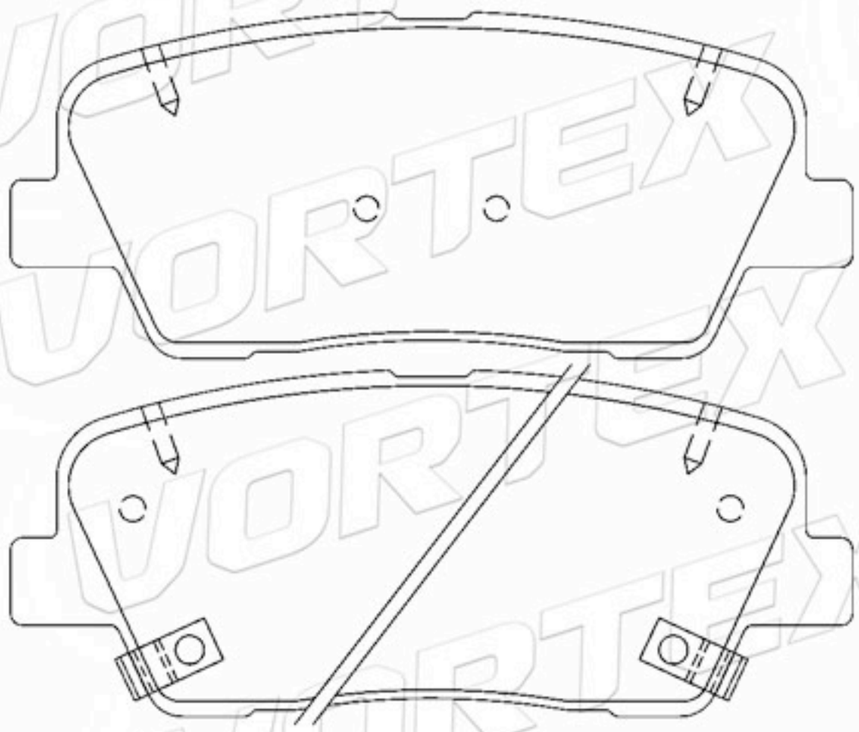

77365355	155.2	59.4 64.5	19.0	2A-2B	ALFO ROMEO

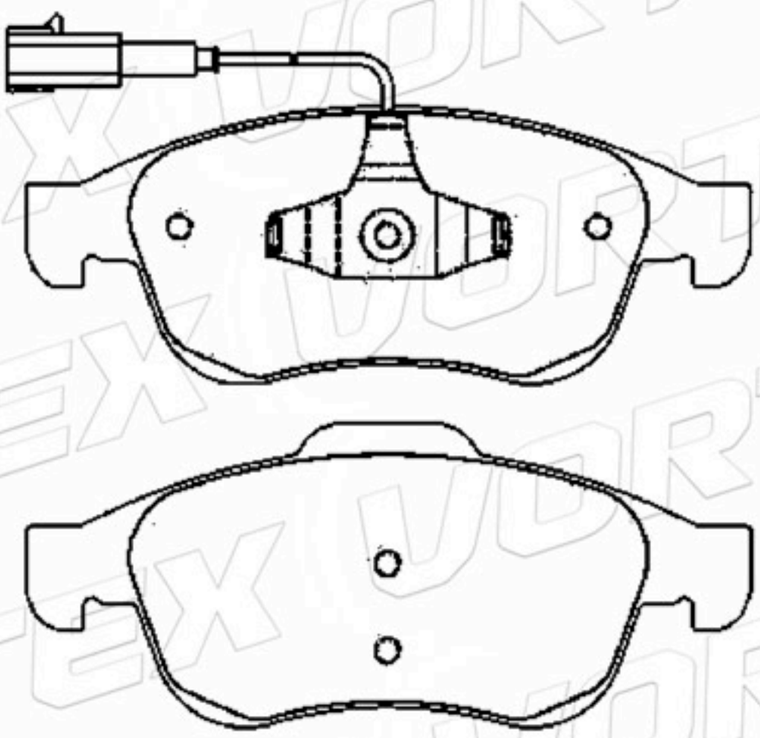

77366753	116.6	49.8	17.8	2A-2B	ALFO ROMEO

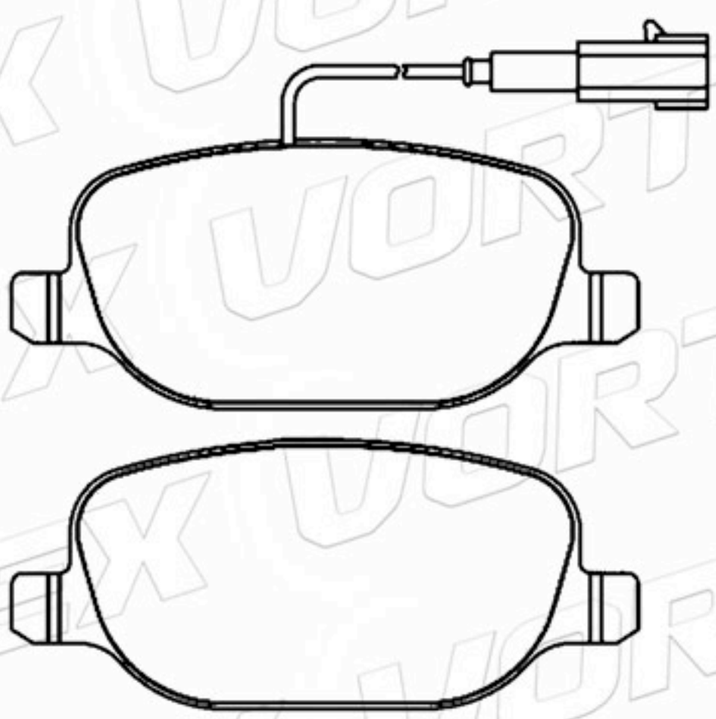

D1722-8946	95.6	48.1	17.0 17.8	2A-2B	ALFO ROMEO

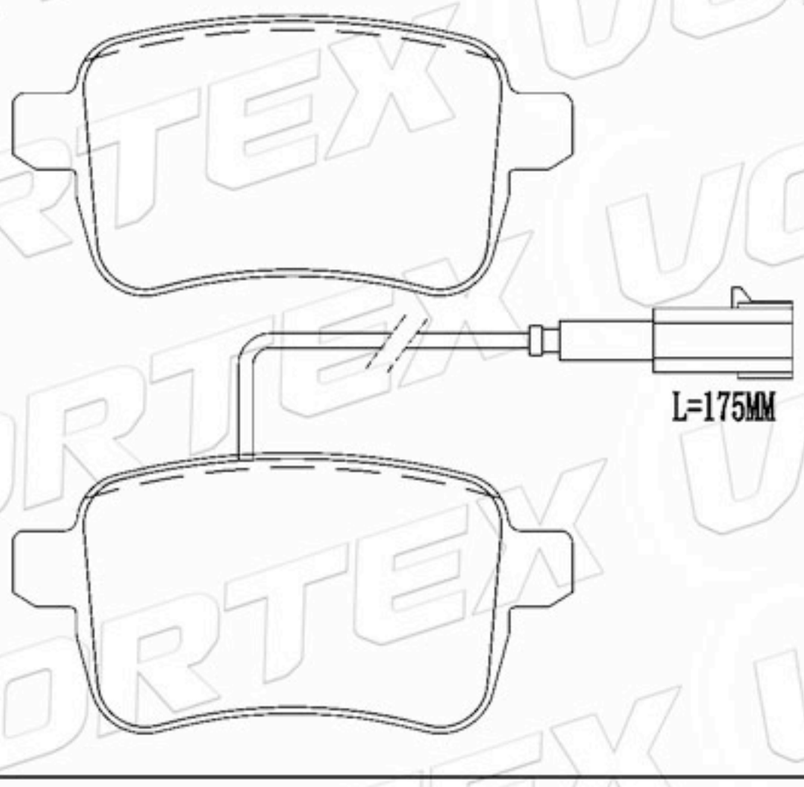

D1984-9212	163.5	64.7	18.2	1A-3B	NISSAN OPEL RENAULT

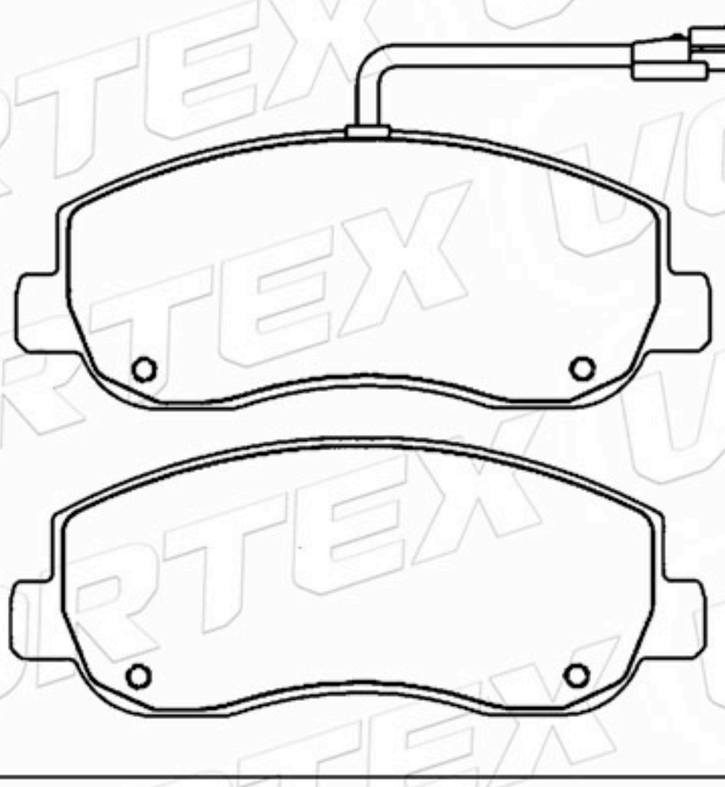

www.vortexautoparts.com
info@vortexautoparts.com
F&F Tower, Oficina 33-A, Calle 50, Ciudad de Panamá

Catálogo de Pastillas de Freno

440606011R	163.5	62.8	18.2	1A-3B	OPEL RENAULT

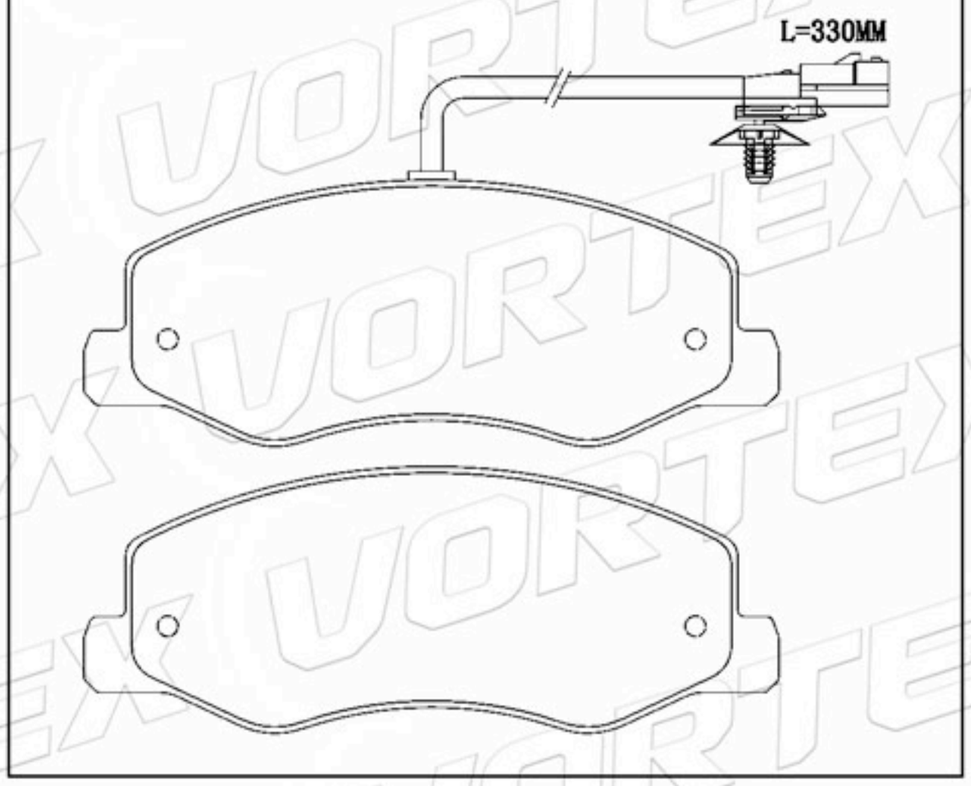

D1985-9213	128.6	59.8	18.2	1A-3B	NISSAN OPEL RENAULT

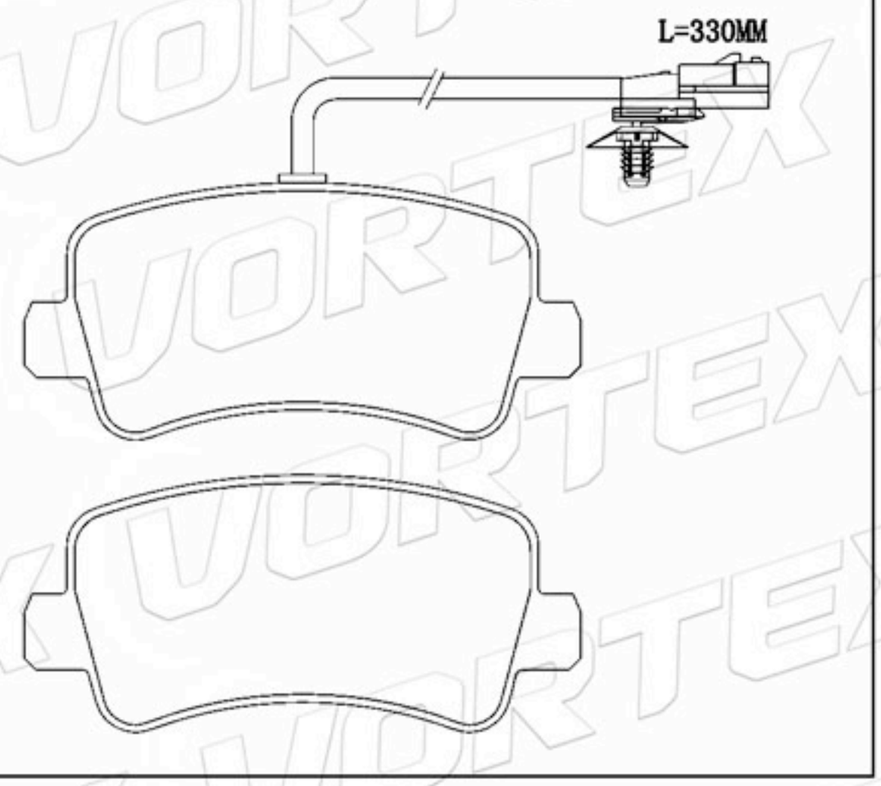

D1677-8906	151.8	60.8	17.4	1A-1B -2C	ISUZU

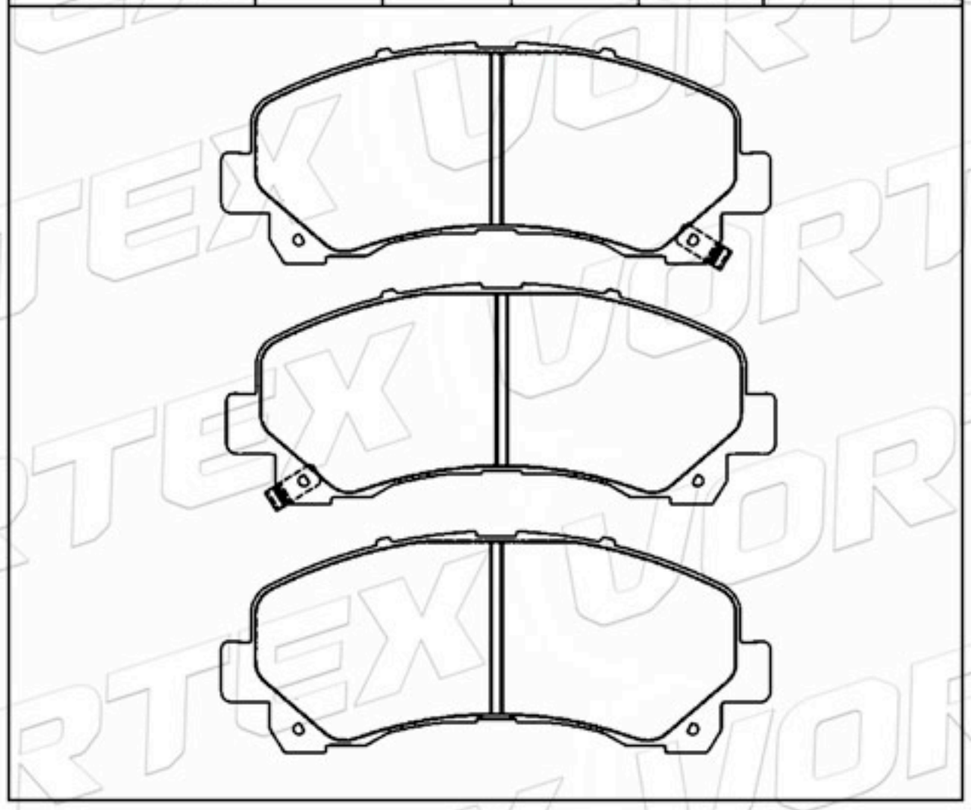

D1493-8693	155.1 156.3	69.0 71.5	20.0	2A-2B	ALFA ROMEO

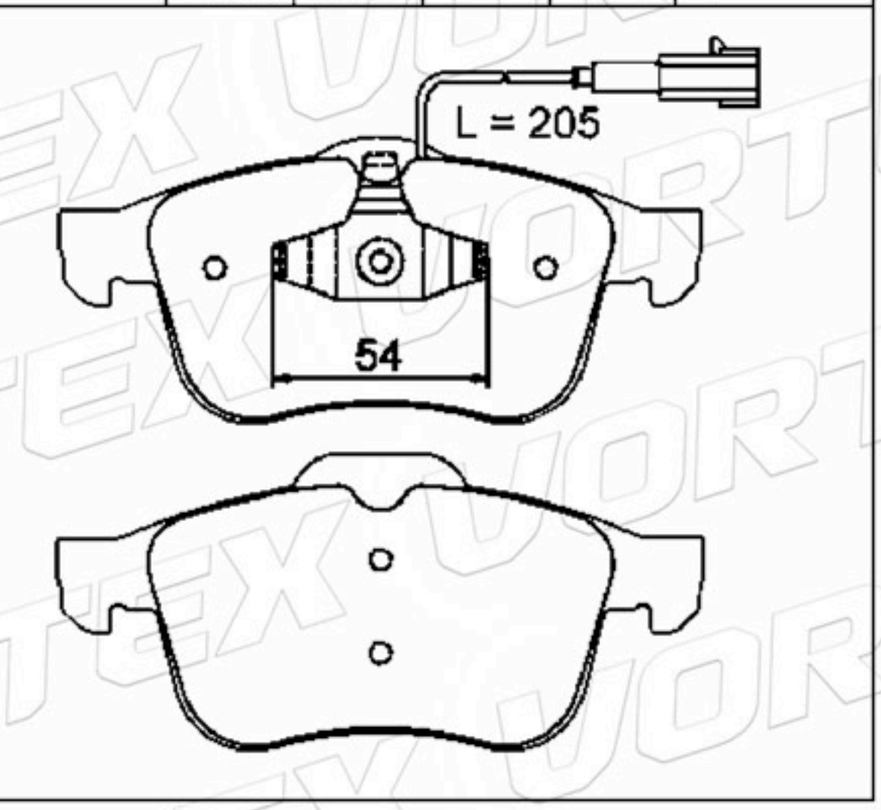

D1165-8278	131.6	77.3	16.5	4	VOLKSWAGEN

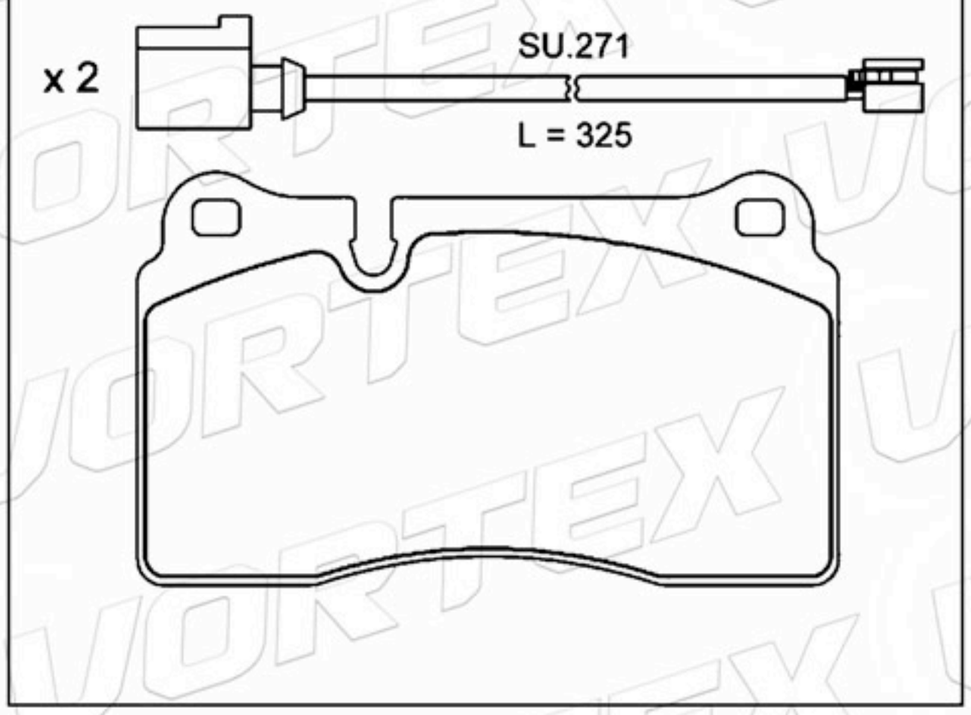

77365927	149.3	52.5	17.5	2A-2B	FIAT LANCIA

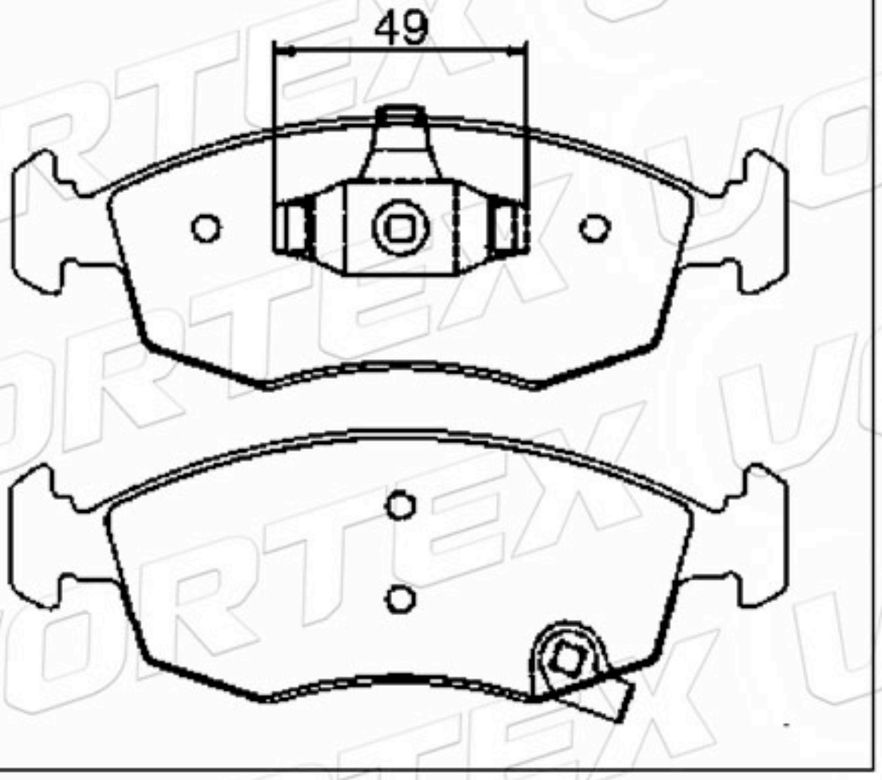

www.vortexautoparts.com
info@vortexautoparts.com
F&F Tower, Oficina 33-A, Calle 50, Ciudad de Panamá

Catálogo de Pastillas de Freno

D1394-8502	136.3	56.3	16.0	2A-1B-1C	HONDA

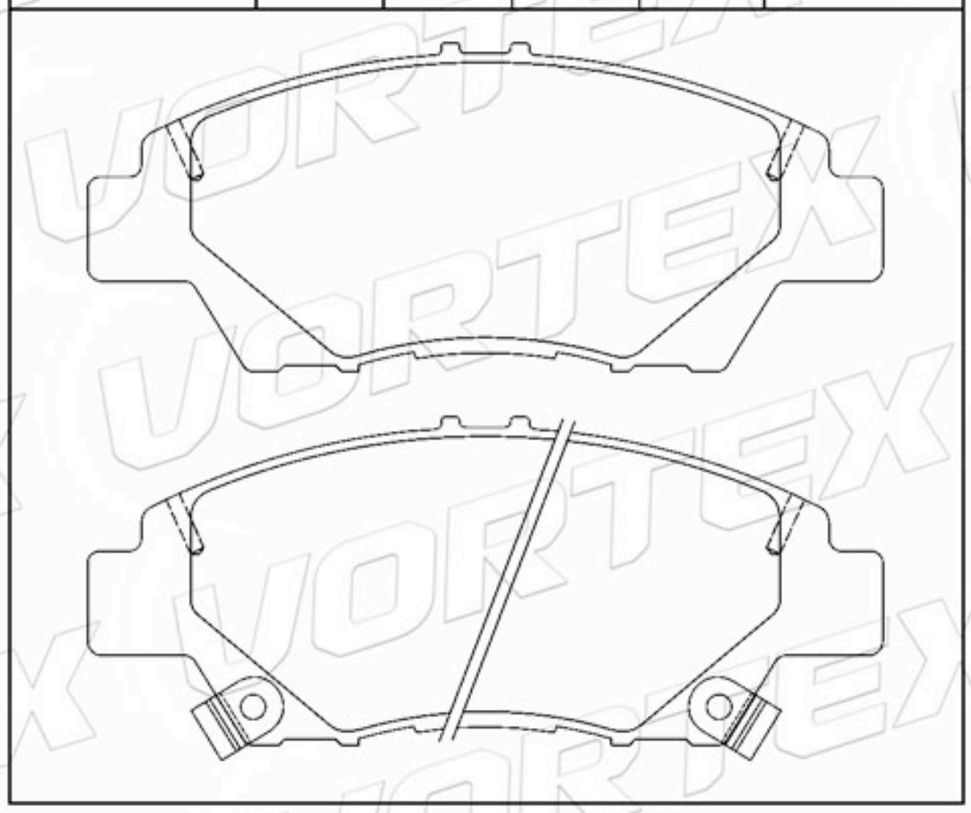

D1504-8705	154.6 155.0	63.5	19.0 20.0	2A-2B	BMW

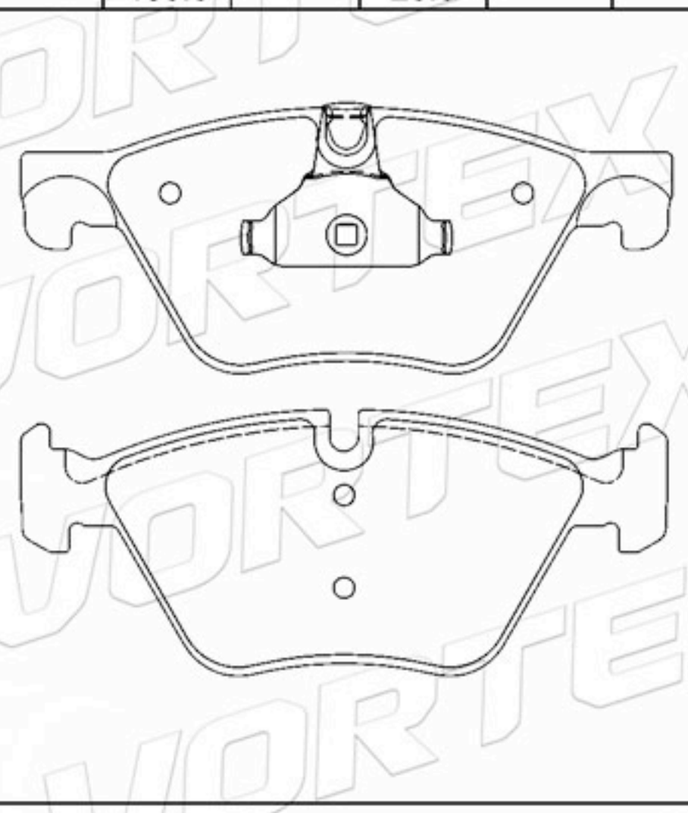

D919-7820	139.7	67.9	17.3	2A-2B	BMW

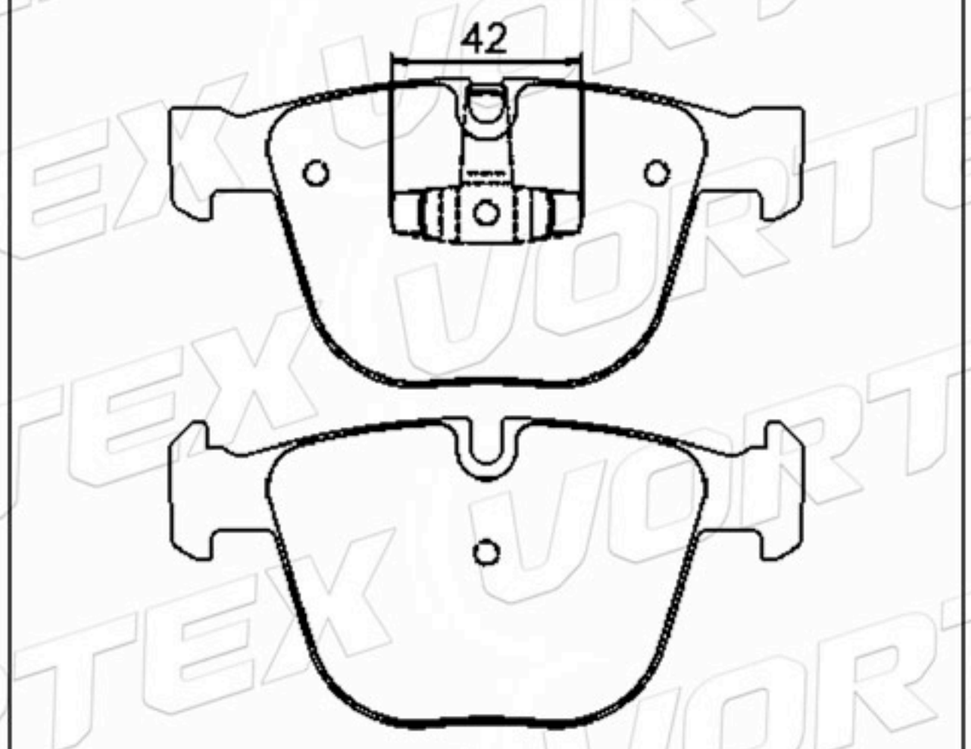

D1473-8672	106.0	56.0 63.0	18.0	2A-2B	BMW

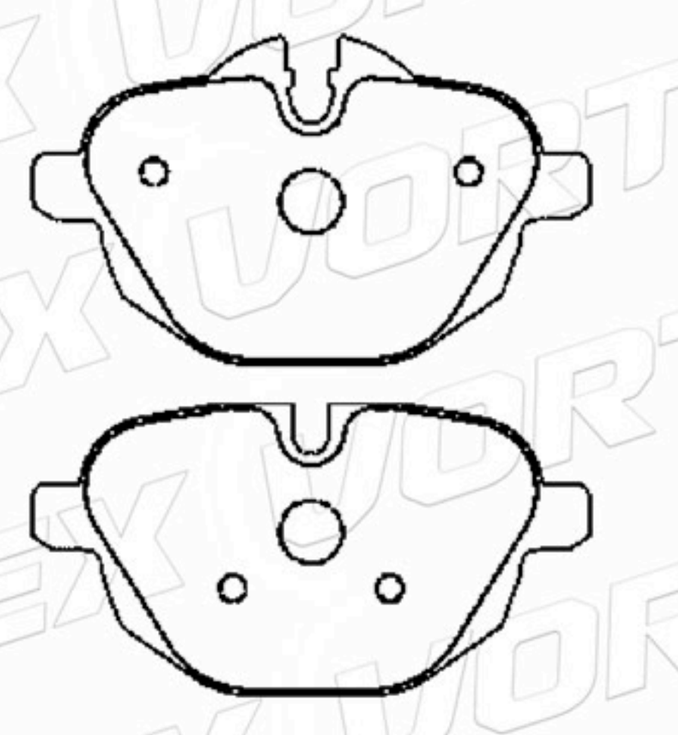

D1469-8669	116.0	72.1 65.5	18.0	2A-2B	BMW

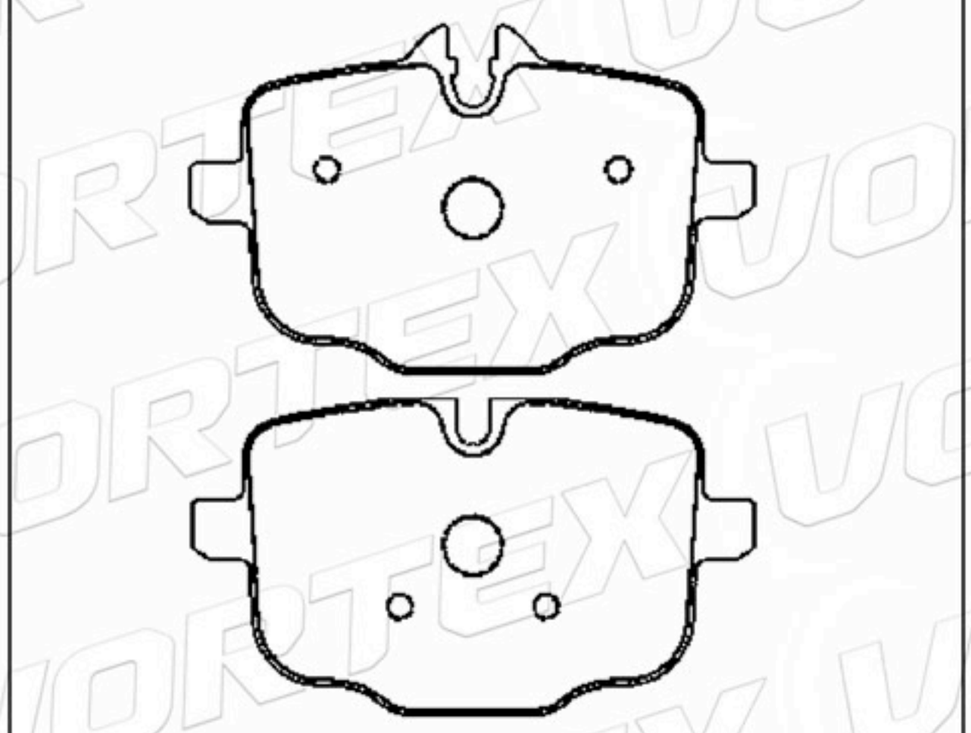

D1409-8518	192.2 193.0	79.3	19.0 20.2	2A-2B	BMW

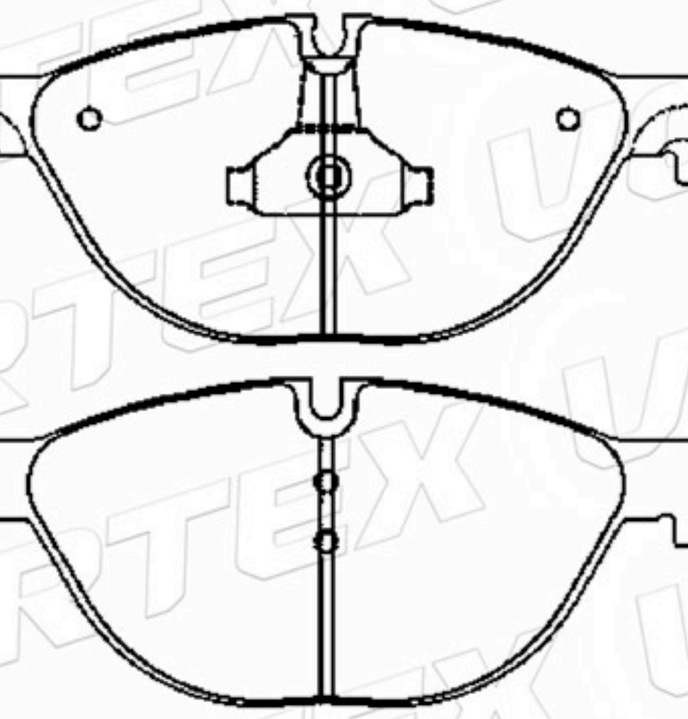

www.vortexautoparts.com
info@vortexautoparts.com
F&F Tower, Oficina 33-A, Calle 50, Ciudad de Panamá

Catálogo de Pastillas de Freno

D1505-8706	155.1 155.3	68.5	18.9 20.3	2A-2B	BMW

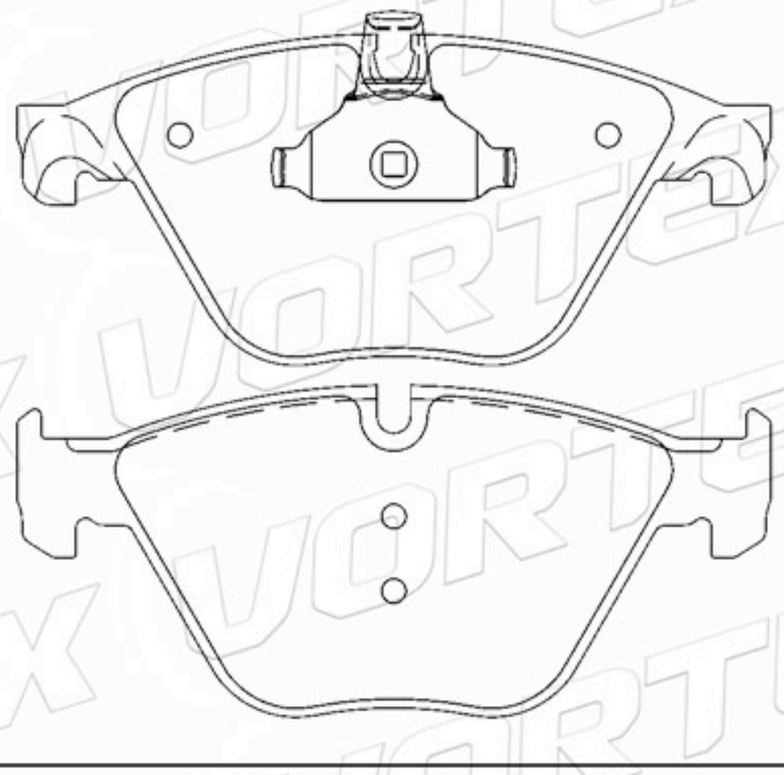

D1561-8772	148.3	70.0	19.2	2A-2B	BMW

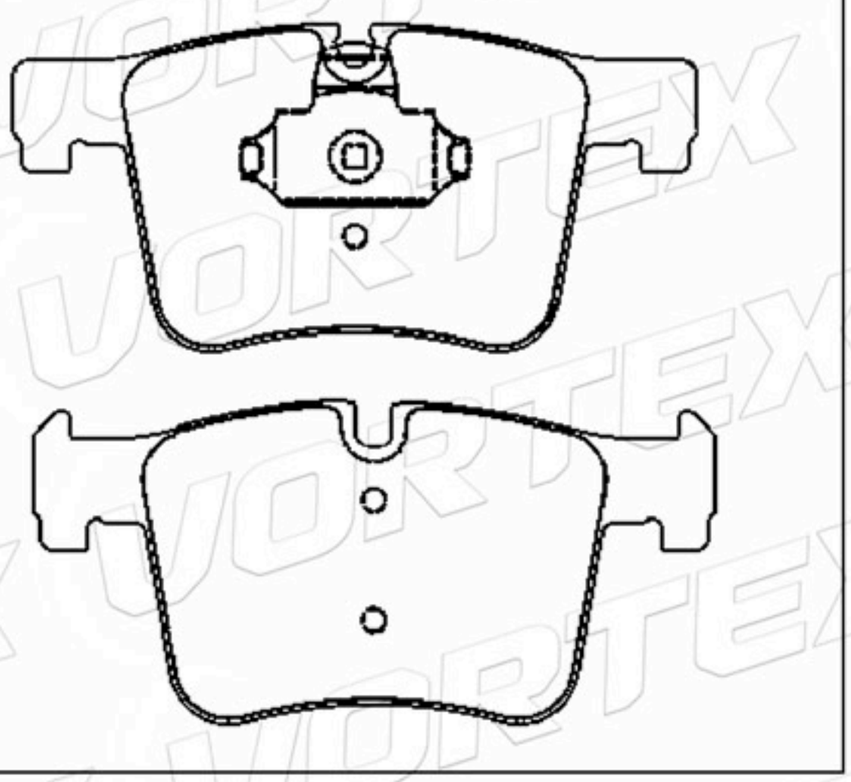

D1260-7799	155.0	68.5	20.3	2A-2B	BMW

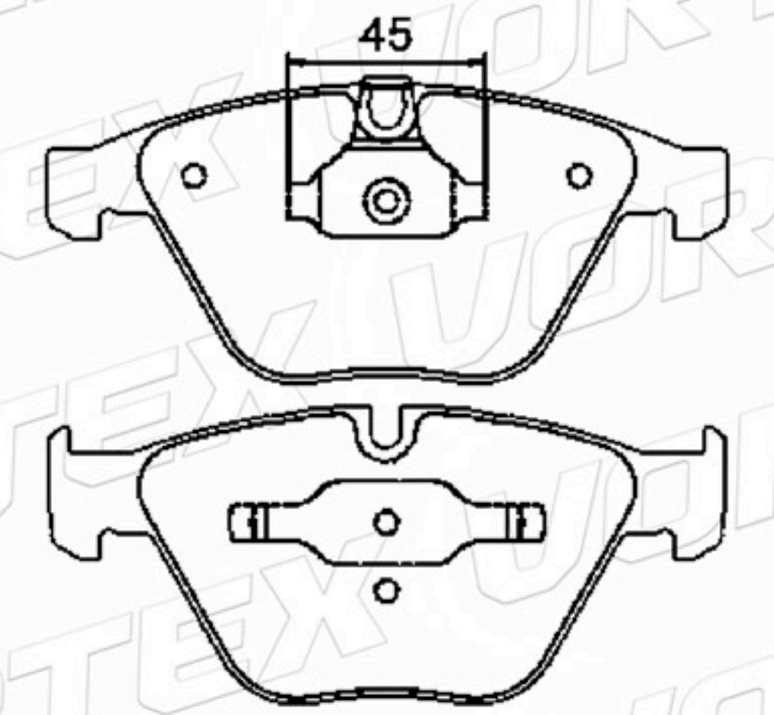

D1614-8827	108.5	45.2	14.3	3A-1B	SUZUKI

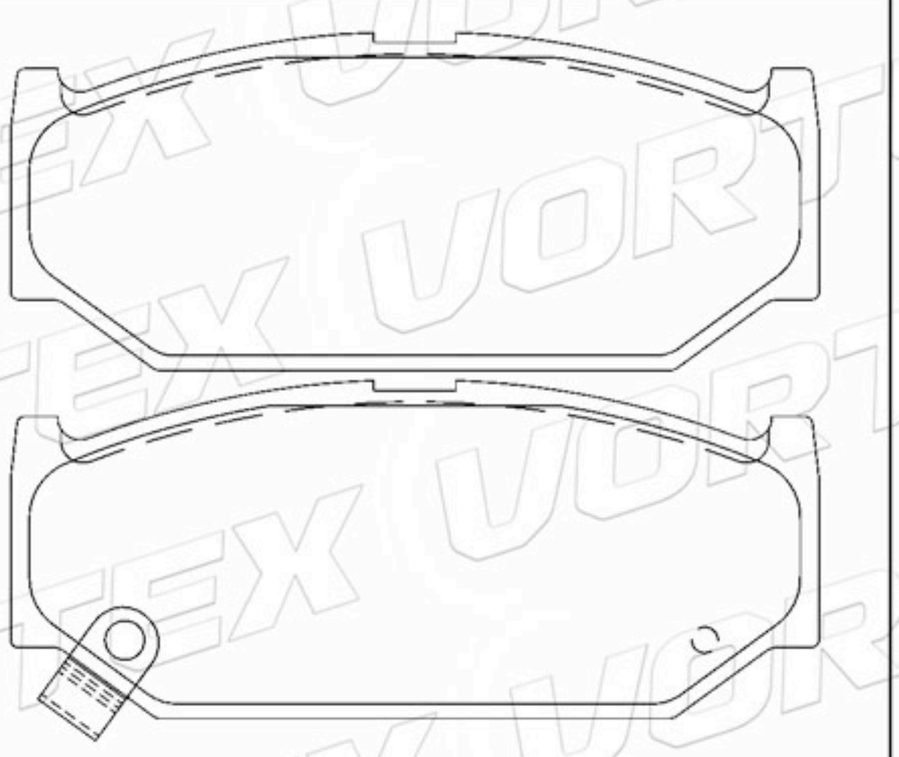

D1313-8428	99.8	41.2	15.4	1A-1B -2C	KIA HYUNDAI

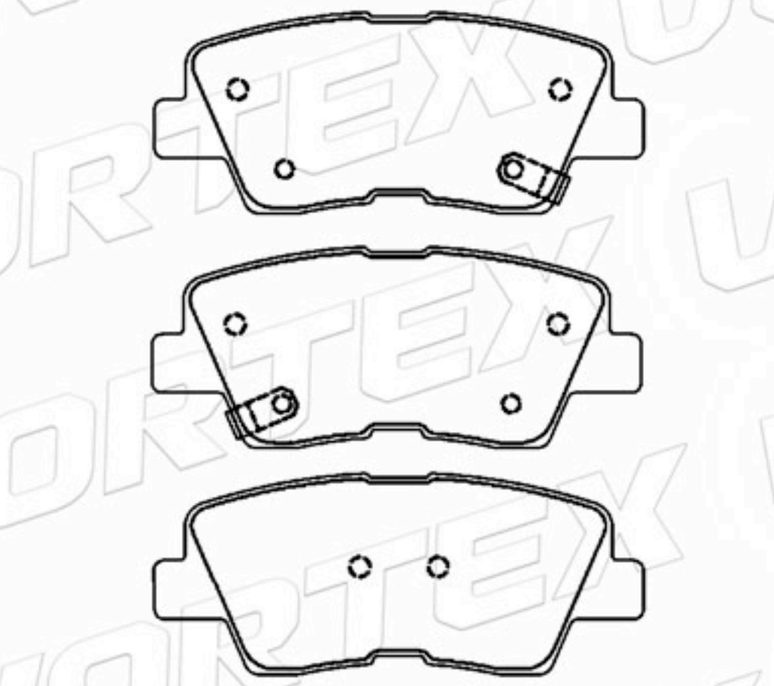

D1349-8459	209.5	94.4	16.2	4	PORSCHE VW

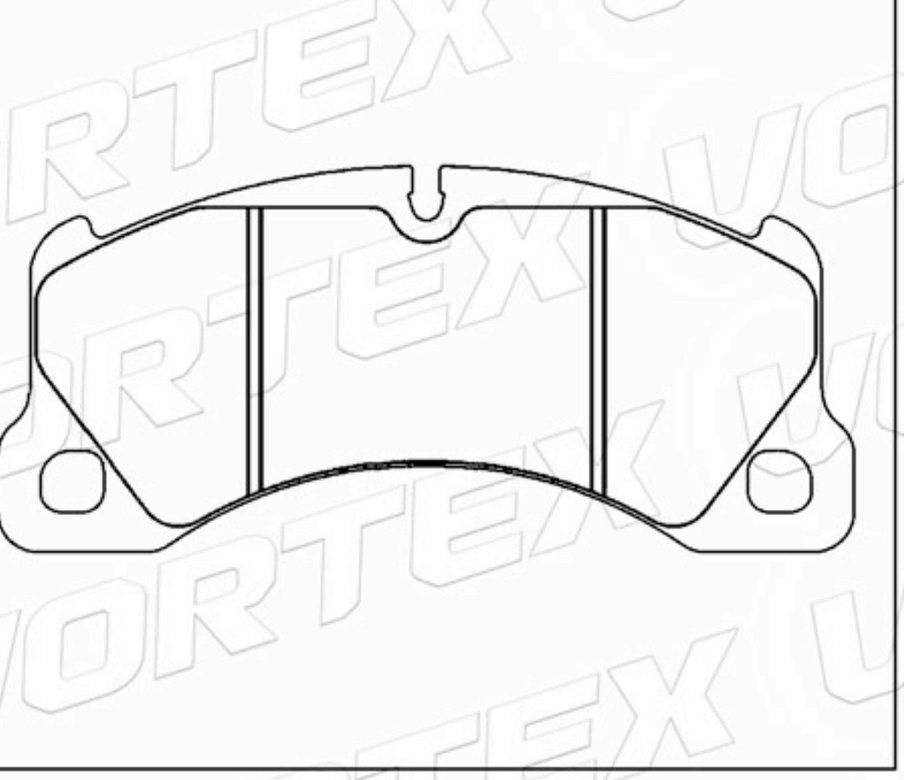

www.vortexautoparts.com
info@vortexautoparts.com
F&F Tower, Oficina 33-A, Calle 50, Ciudad de Panamá

QS 9000 TÜV ISO-9001 ISO-14001 SGS GERMAN TECHNOLOGY

Catálogo de Pastillas de Freno

D1350-8460	132.0	77.0	16.6	4	PORSCHE VW

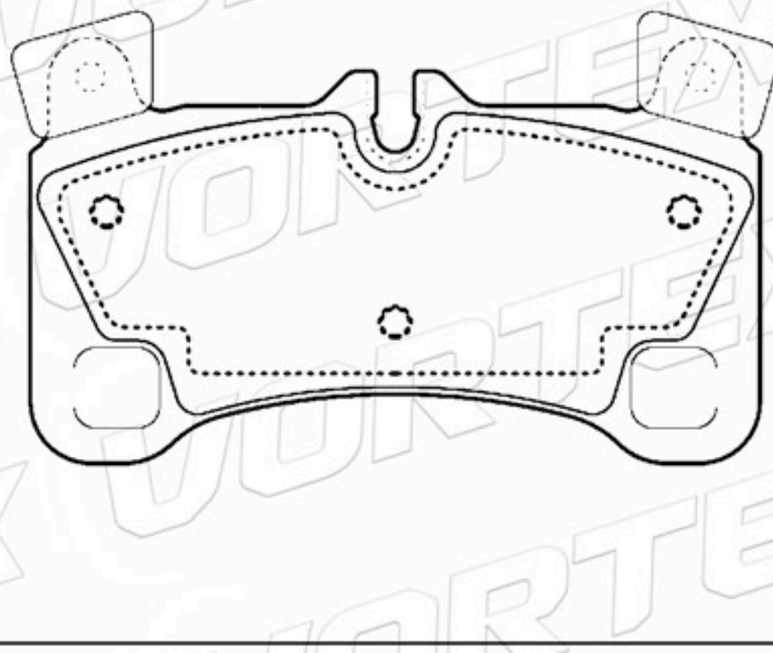

D1453-8643	187.4	76.0	17.2	4	PORSCHE VW

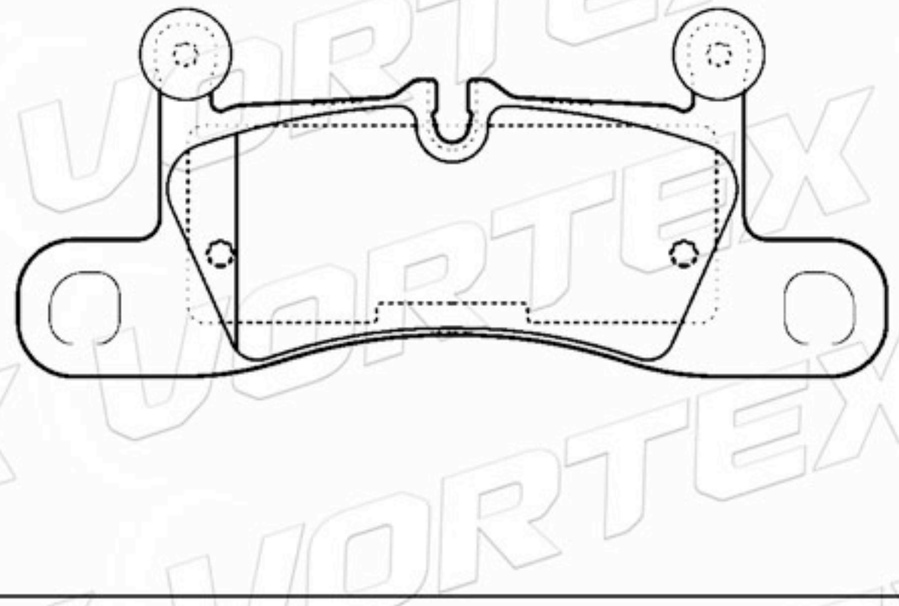

D1455-8655	193.3 194.4	64.0	19.2	2A- 1B-1C	JEEP

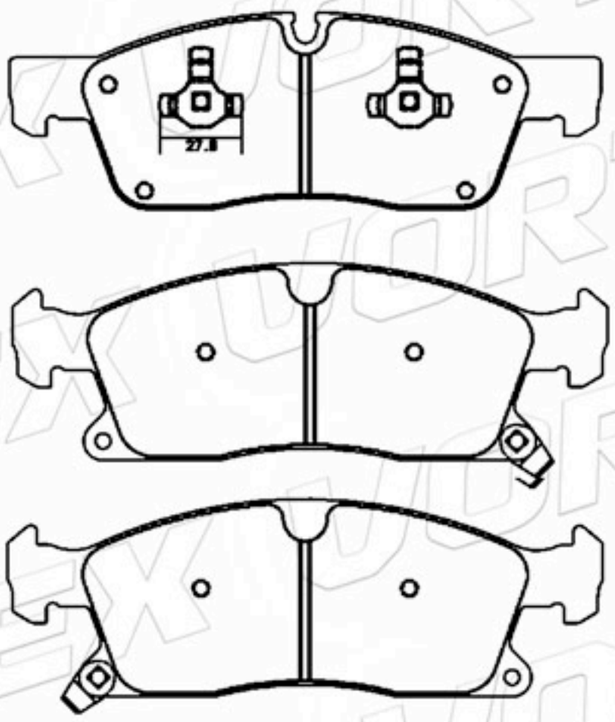

D1498-8698	140.2 141.5	50.8 59.4	16.8	2A- 1B-1C	JEEP

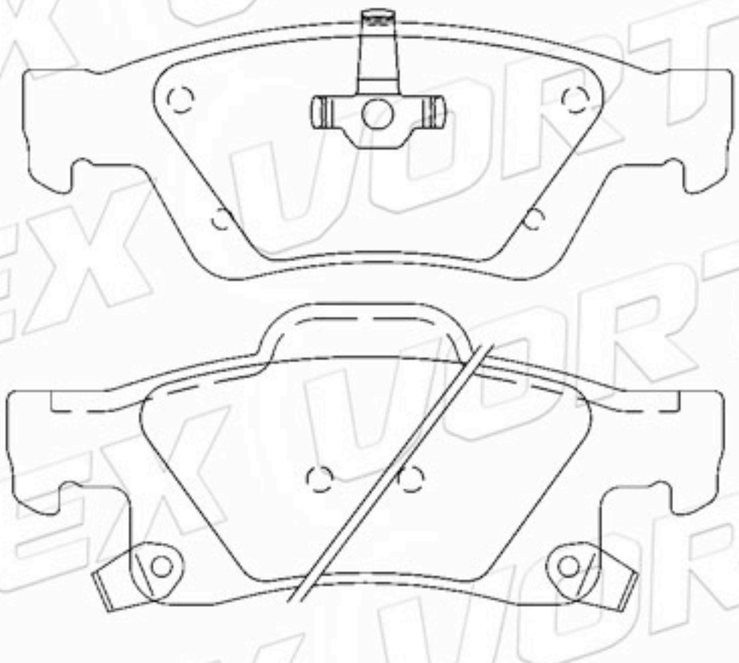

D1282-8398	133.6	87.9	19.1	4	LEXUS

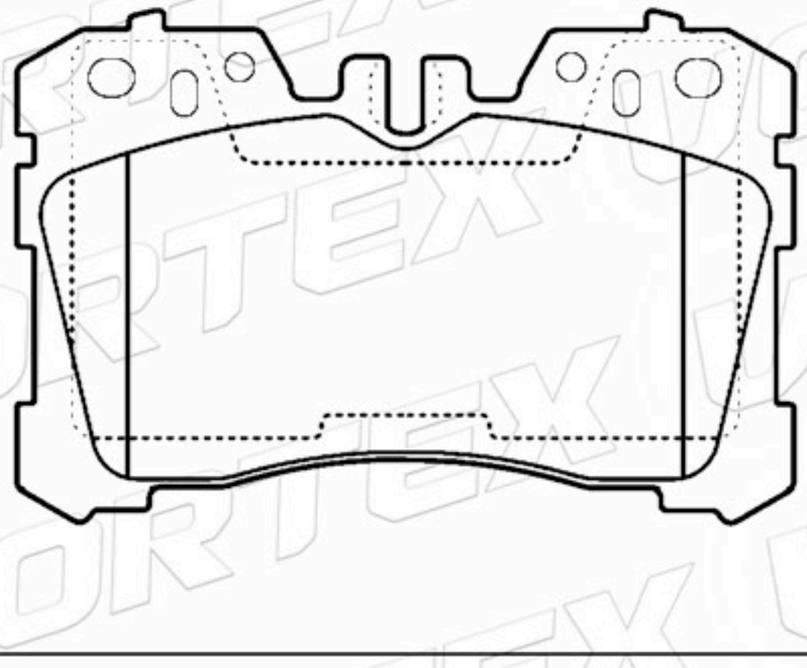

D1283-8399	76.0	76.4	19.1	4	LEXUS

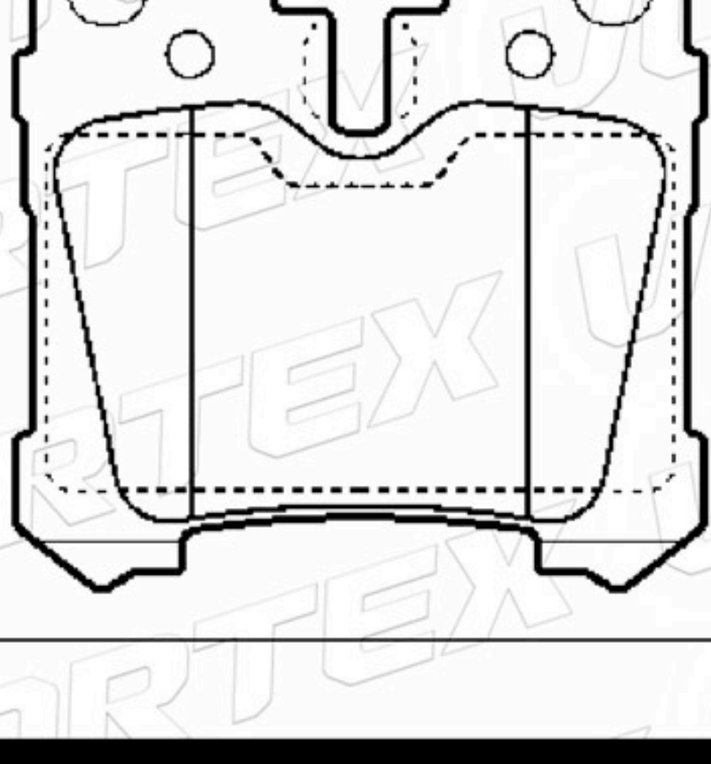

www.vortexautoparts.com
info@vortexautoparts.com
F&F Tower, Oficina 33-A, Calle 50, Ciudad de Panamá

ISO-14001

Catálogo de Pastillas de Freno

1610103580	155.2	55.0 60.2	16.9	2A-2B	PEUGEOT

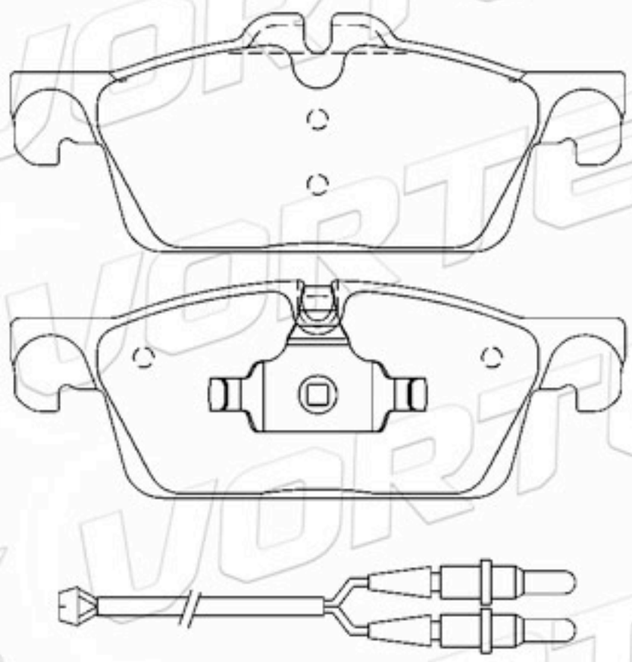

D1095-7874	123.0	52.0	16.4	2A-2B	PEUGEOT

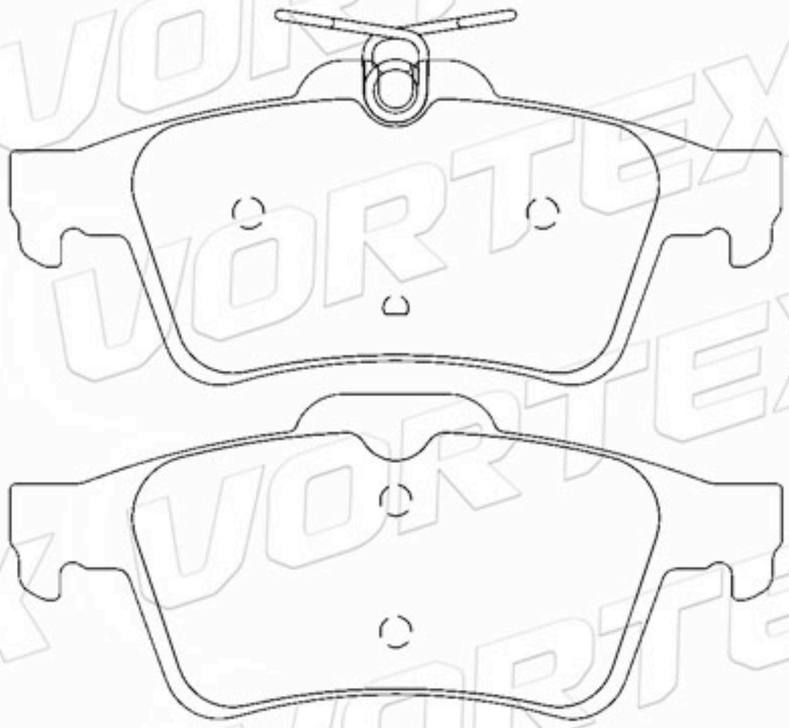

D1454-8653	125.6	51.6	16.5	2A- 1B-1C	DAIHATSU SUZUKI

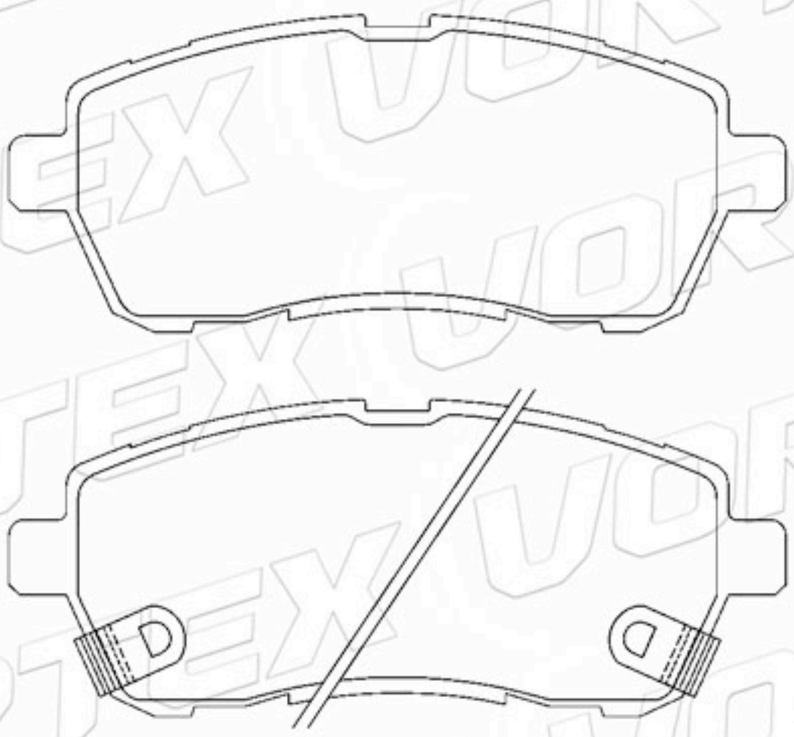

D1354-8846	98.6	40.2	15.1	1A-1B -2C	SUZUKI

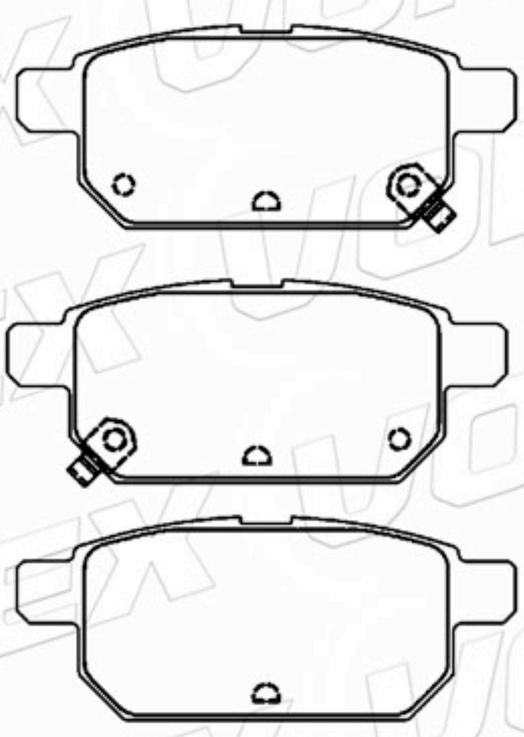

D1757-8985	123.1	50.6	16.0	2A-2B	RENAULT

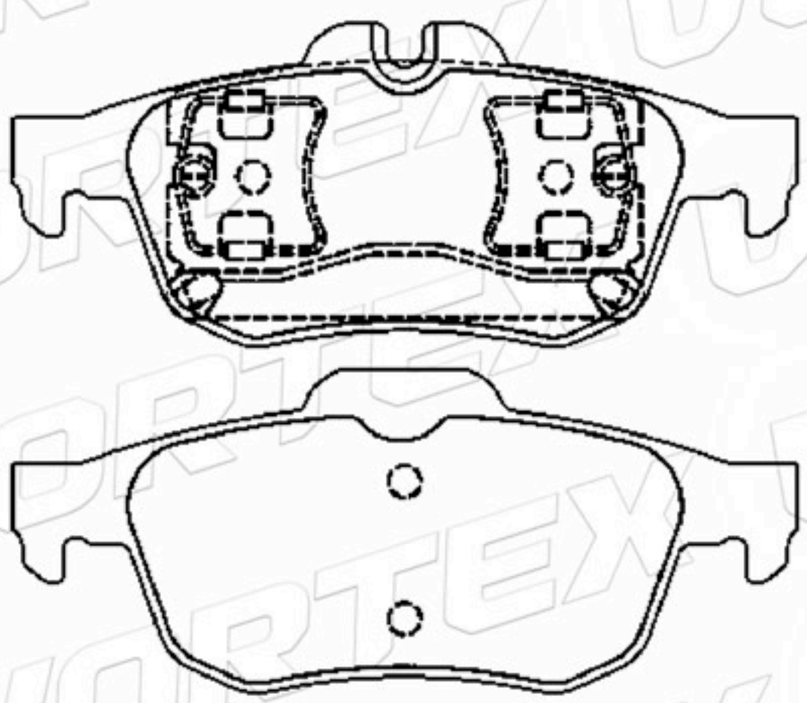

D1646-8874	106.4	59.1	18.5	4	MERCEDES-BENZ

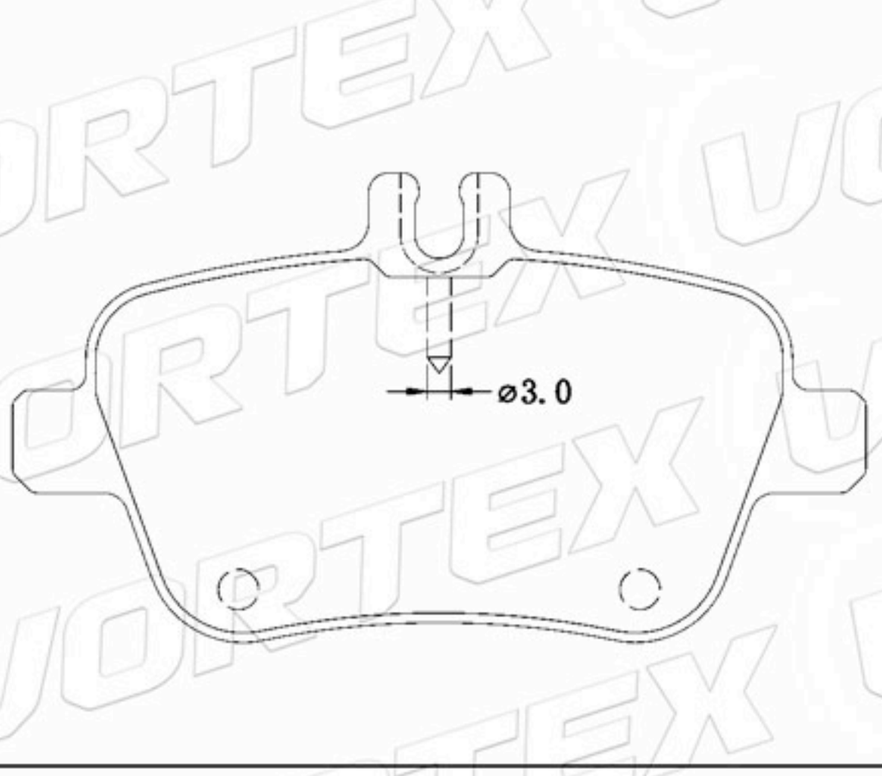

www.vortexautoparts.com
info@vortexautoparts.com
F&F Tower, Oficina 33-A, Calle 50, Ciudad de Panamá

Catálogo de Pastillas de Freno

D1593-8806	133.0	58.2	17.8	2A-1B-1C	KIA HYUNDAI

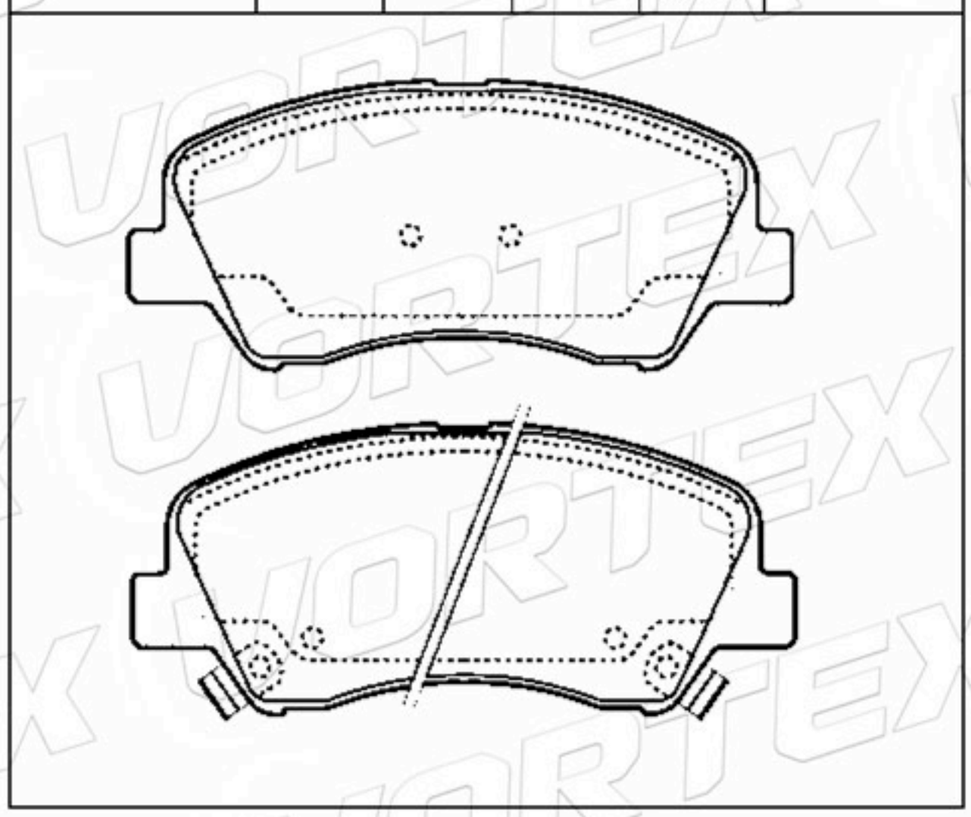

D1593-8806	133.0	58.2	17.8	2A-1B-1C	KIA HYUNDAI

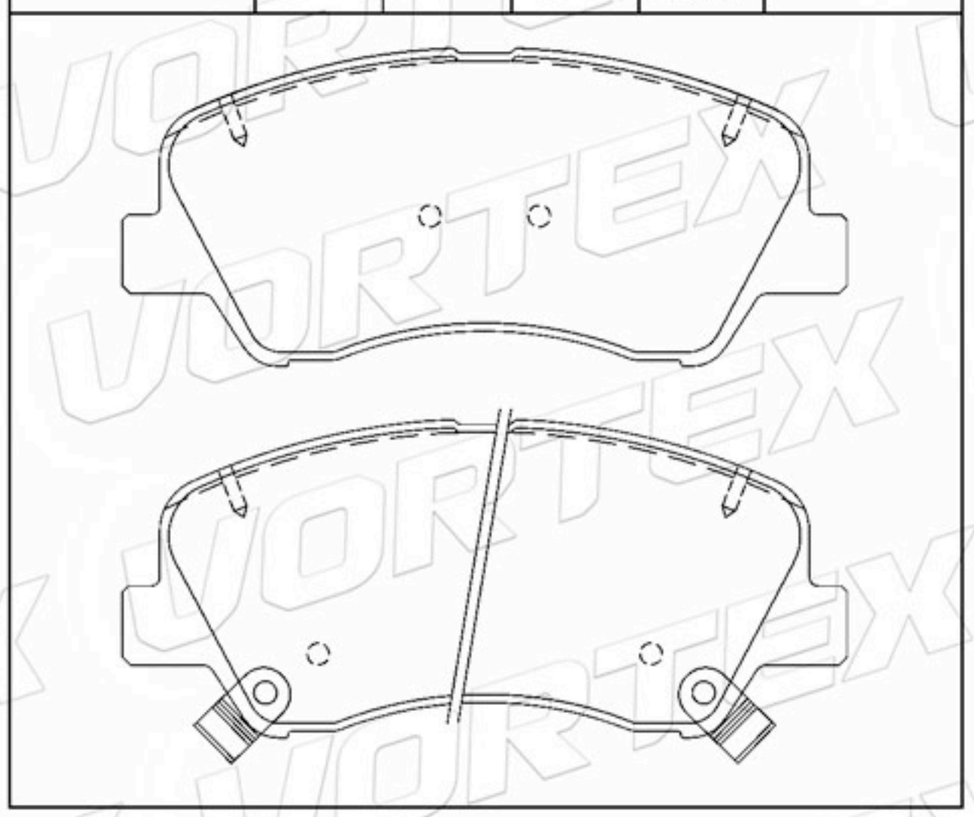

D1594-8428	99.8	41.2	15.4	1A-1B-2C	KIA HYUNDAI

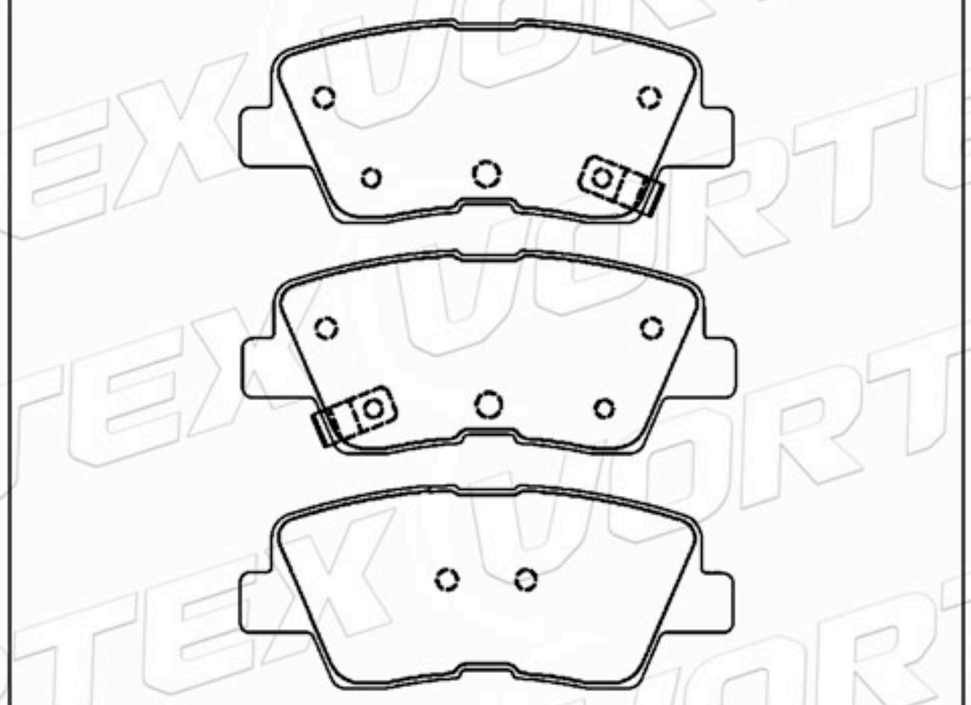

D1544-8428	99.8	41.2	15.4	2A-1B-1C	KIA HYUNDAI

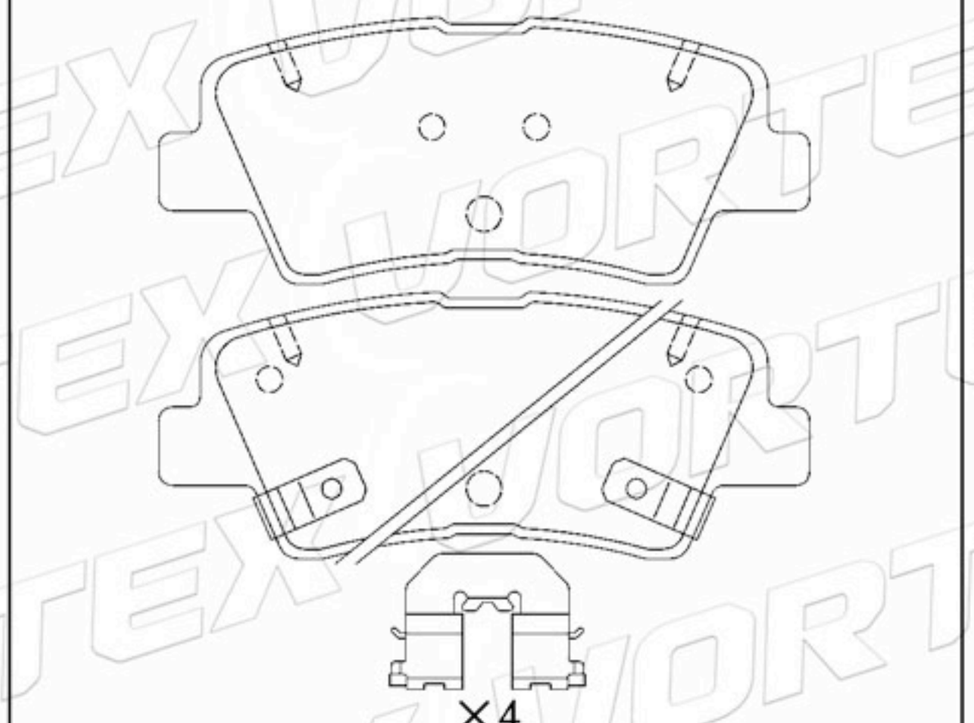

D1544-8428	99.8	41.2	15.4	2A-1B-1C	KIA HYUNDAI

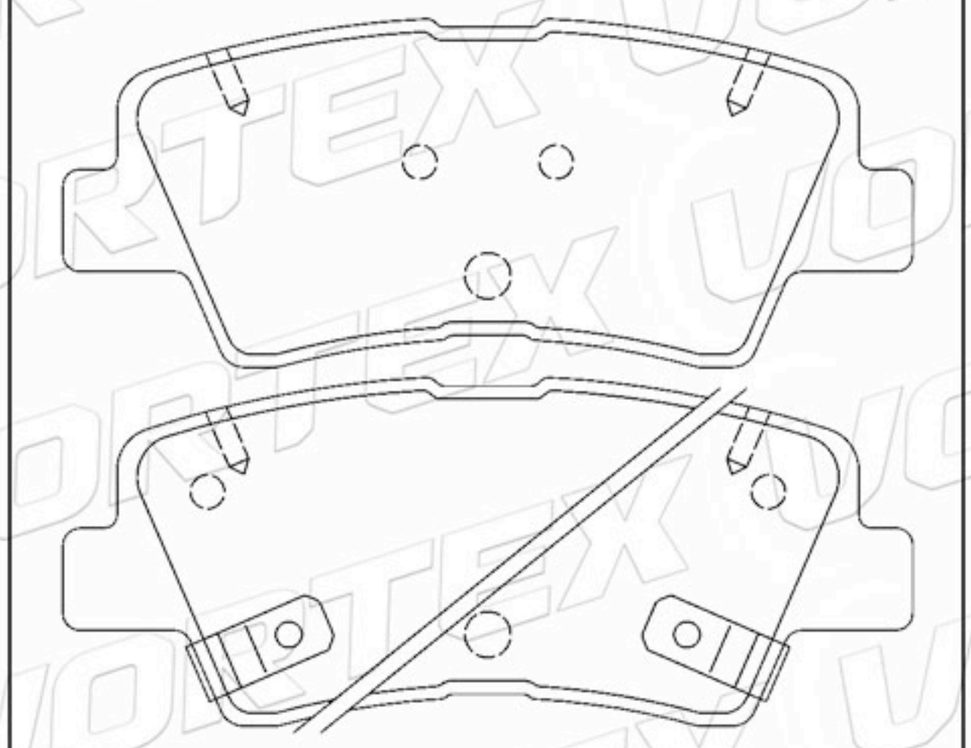

D1371-8483	164.8	73.5	16.9	4	BMW

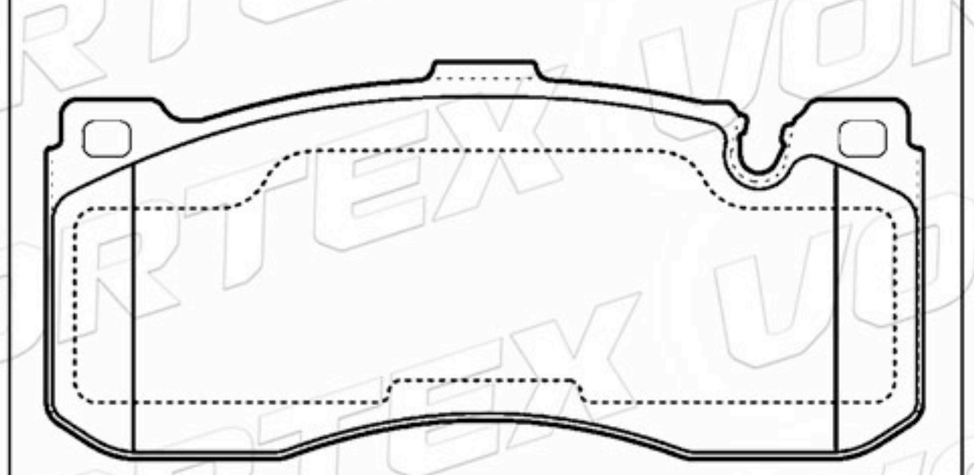

www.vortexautoparts.com
info@vortexautoparts.com
F&F Tower, Oficina 33-A, Calle 50, Ciudad de Panamá

Catálogo de Pastillas de Freno

D1372-8484	85.4	76.1	16.2	4	BMW

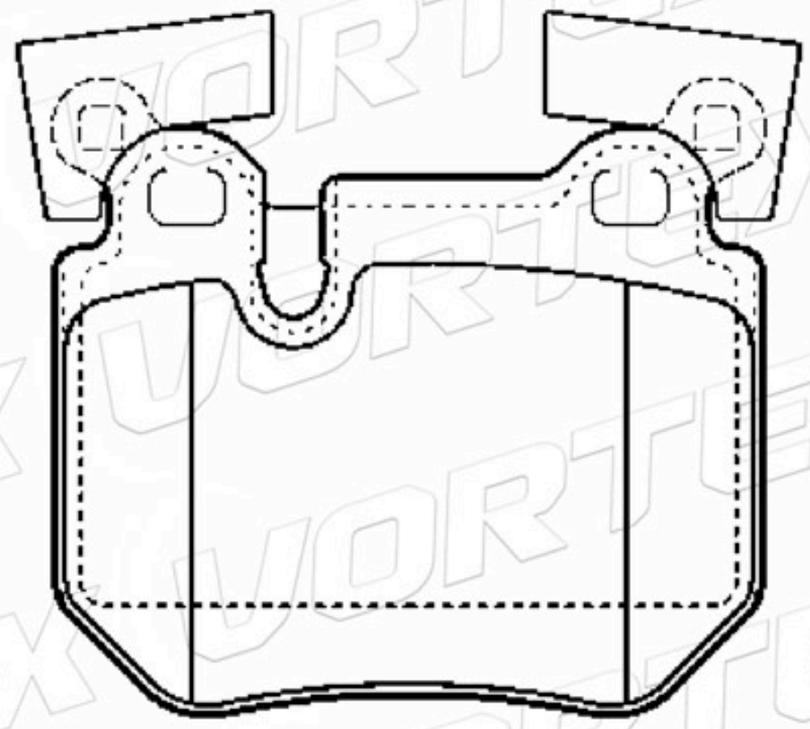

D1633-8849	175.2	69.7	20.0	1A-3B	VOLKSWAGEN

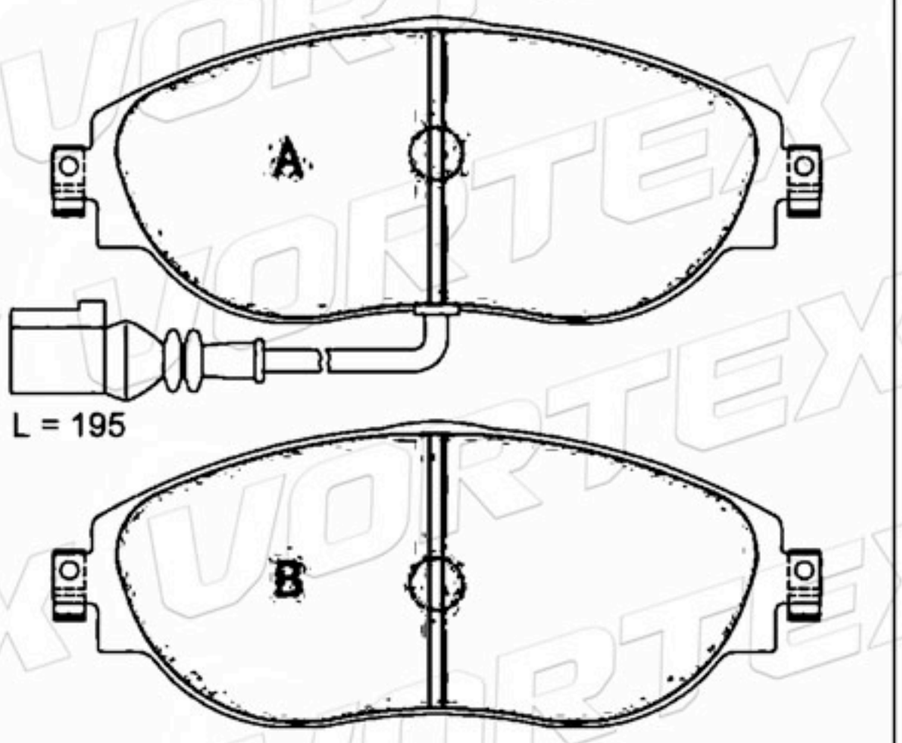

D1412-8525	194.3 193.1	76.0	19.7	2A-2B	VOLVO

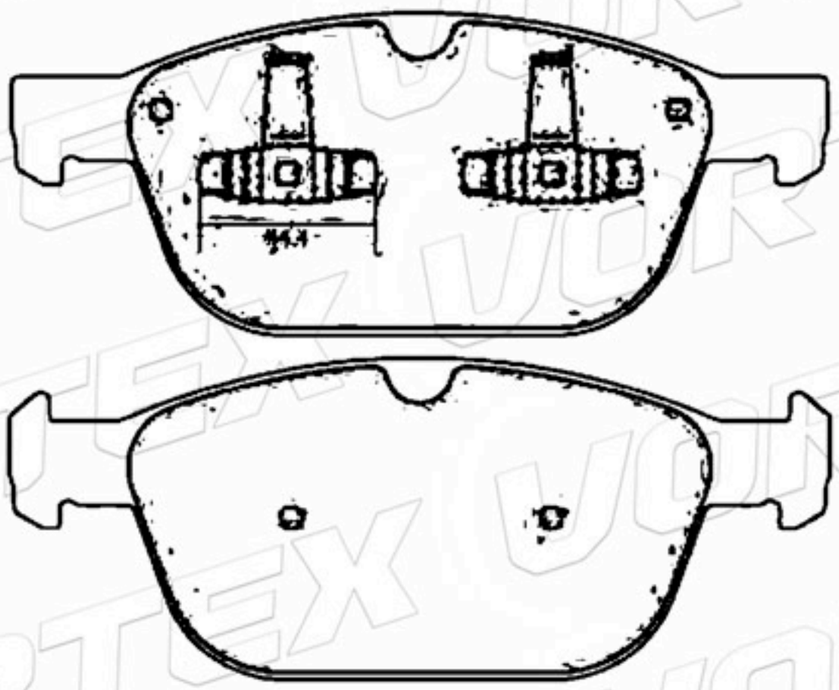

D1549-8758	193.2	73.8 70.8	20.0	2A-2B	AUDI

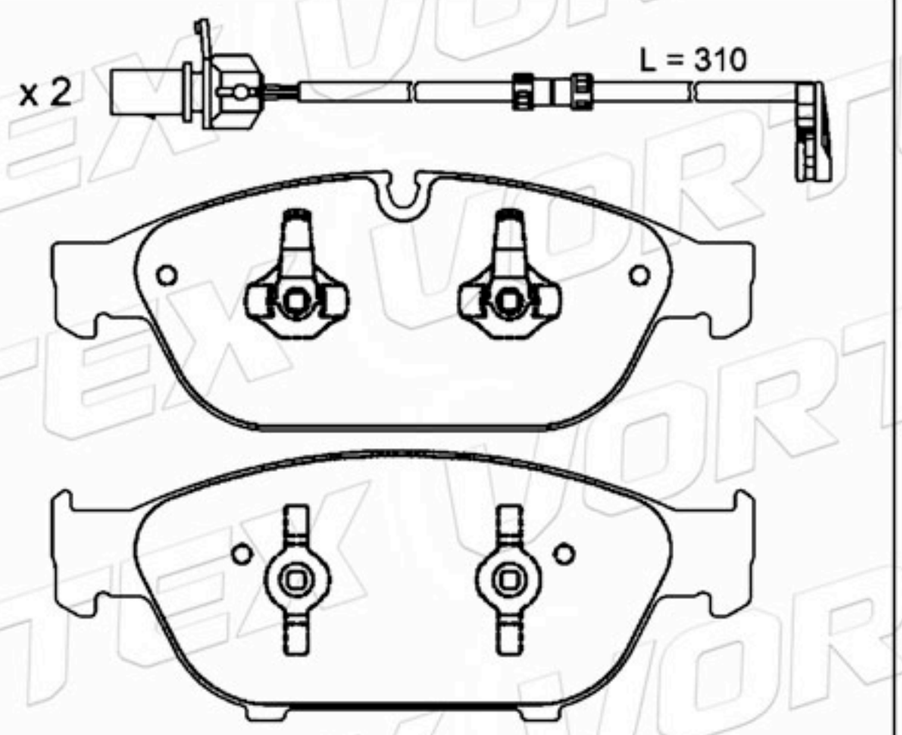

D1546-8754	193.0	76.4	20.0	2A-2B	AUDI

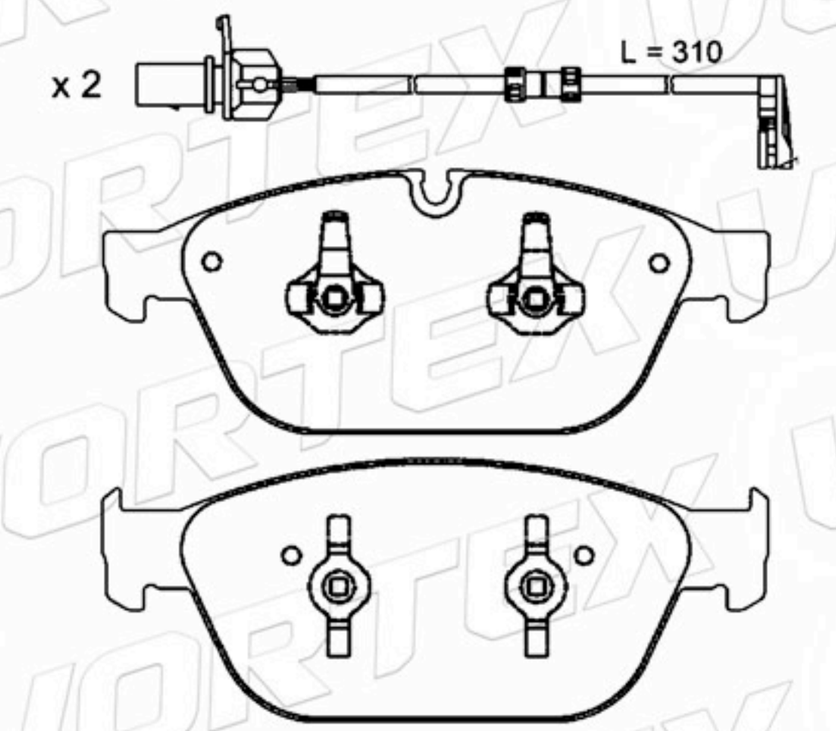

D2033-9267	193.0	75.0	18.2	2A- 1B-1C	VOLKSWAGEN

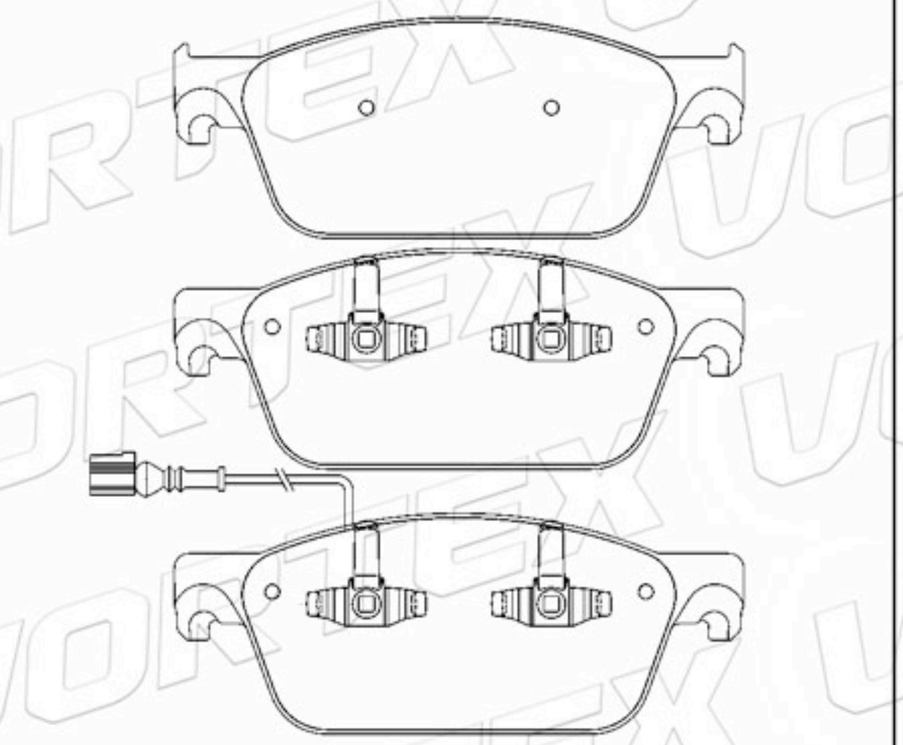

www.vortexautoparts.com
info@vortexautoparts.com
F&F Tower, Oficina 33-A, Calle 50, Ciudad de Panamá

QS 9000 TÜV ISO-9001 ISO-14001
SGS
GERMAN TECHNOLOGY

Catálogo de Pastillas de Freno

D1061-7967	154.8 155.2	63.6	20.3	2A-2B	BMW

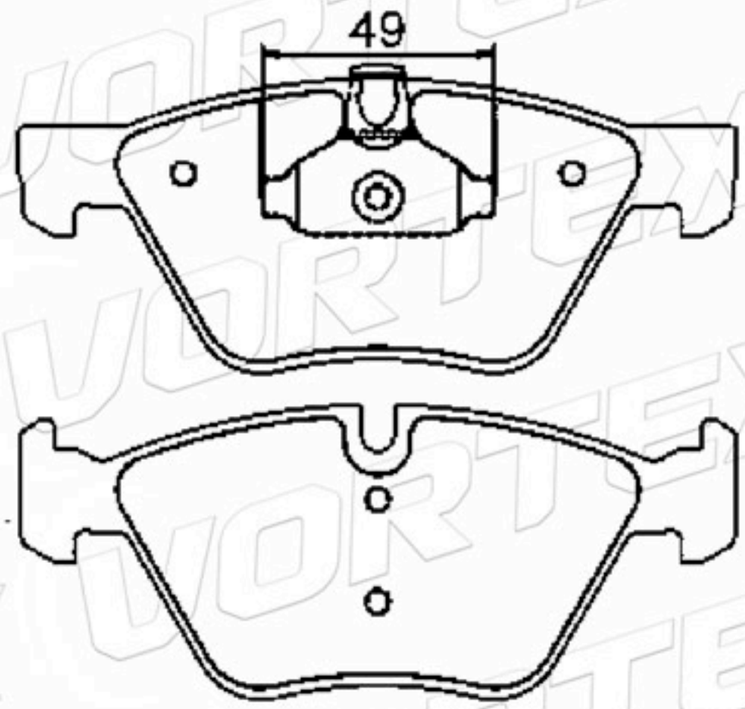

6614203021 58101-37A10	159.8	56.4	16.5	1A-1B -2C	SSANGYONG

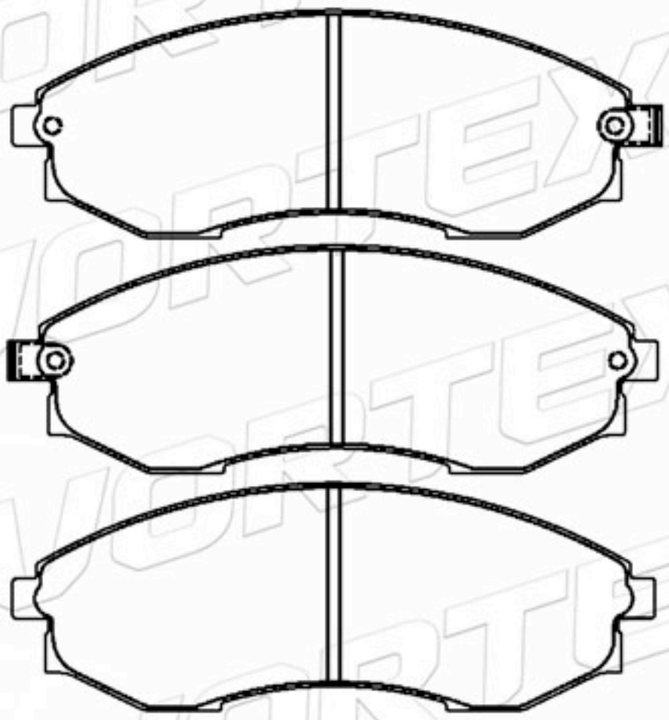

D1324-8436	167.0	59.4	18.2	4	LEXUS

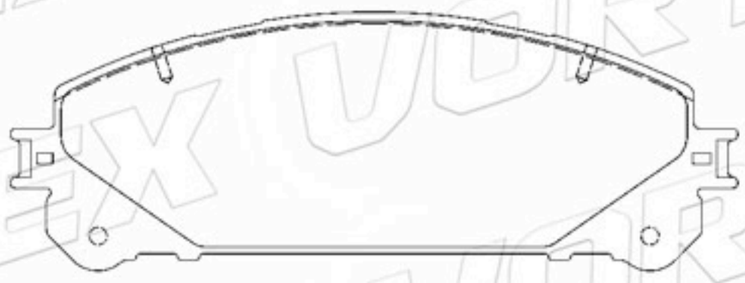

D1391-8809	115.2	45.7	15.8	4	LEXUS TOYOTA

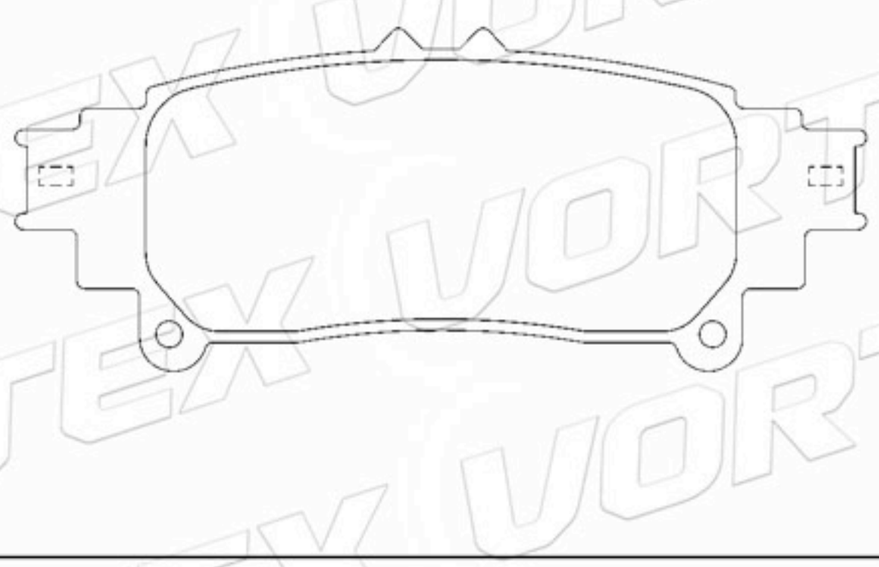

34116761282	193.0 193.2	79.2	17.9	2A-2B	JAGUAR

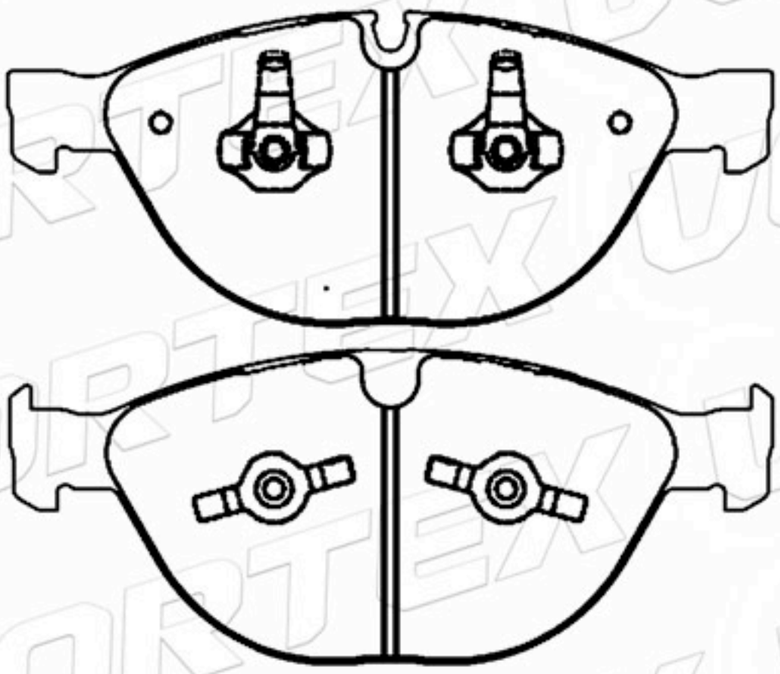

D1449-8617	122.0	64.2	16.2	2A-2B	JAGUAR

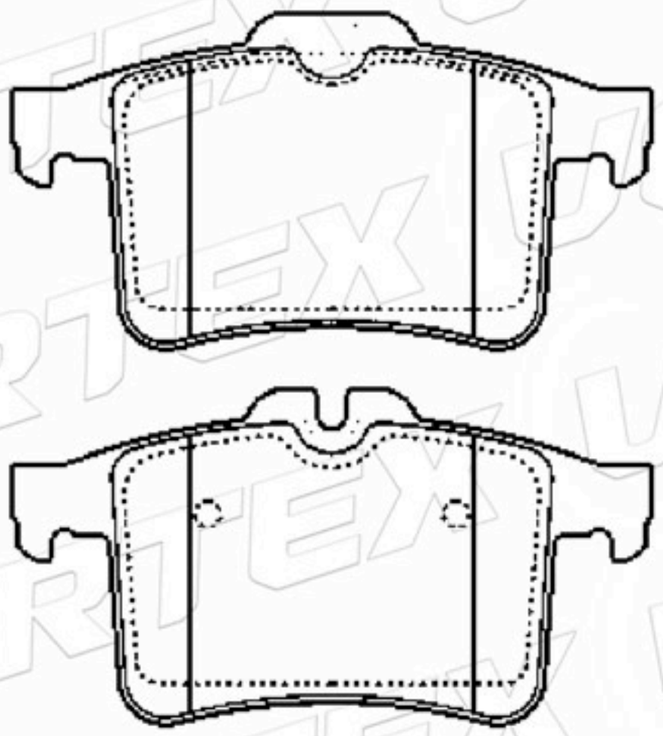

www.vortexautoparts.com
info@vortexautoparts.com
F&F Tower, Oficina 33-A, Calle 50, Ciudad de Panamá

Catálogo de Pastillas de Freno

D1423-8463	98.6	42.5	15.0	2A-2B	LEXUS TOYOTA

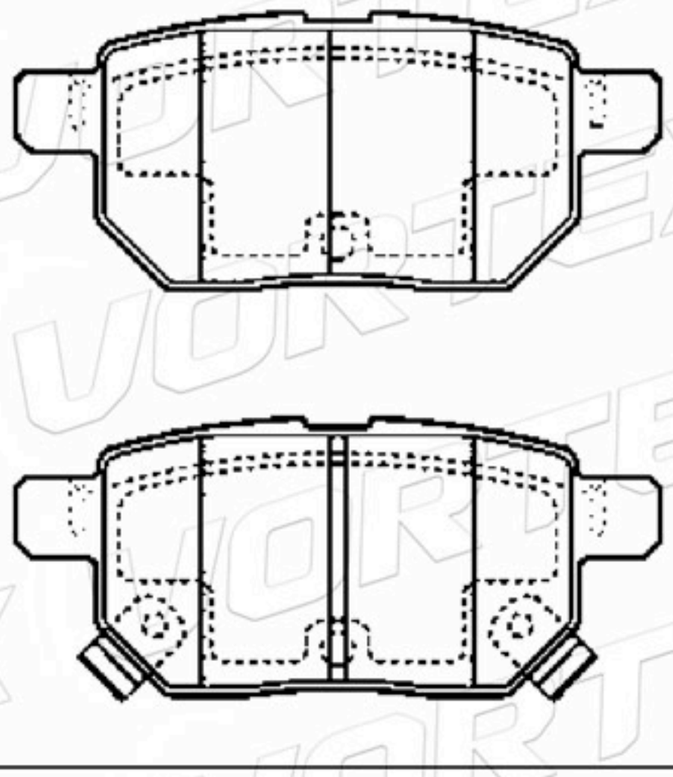

58101-1PA00	131.6	60.6	19.5	2A-1B-1C	KIA

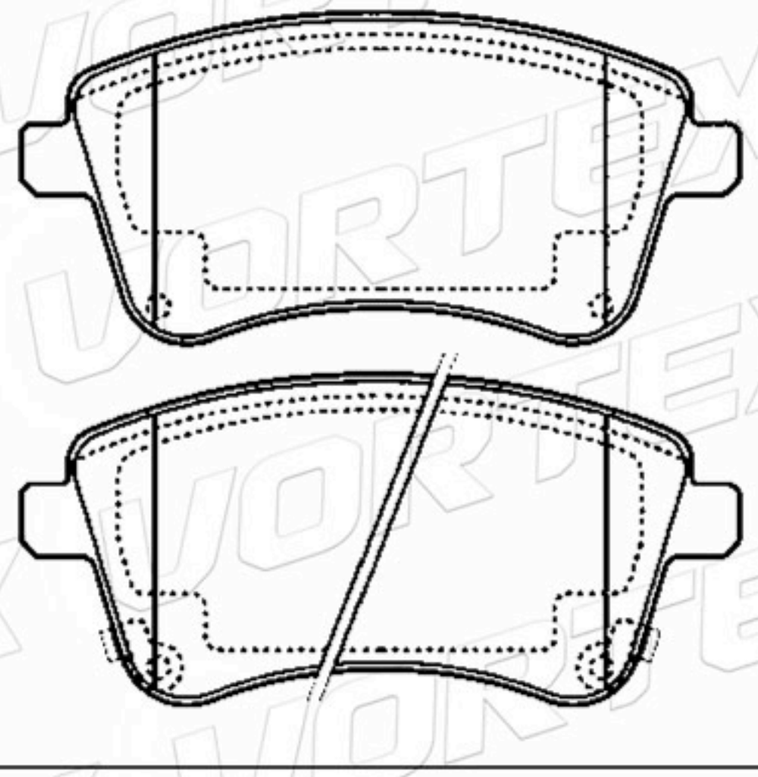

D1241-8358	155.2	66.7 71.6	19.3 19.9	2A-2B	CITROEN

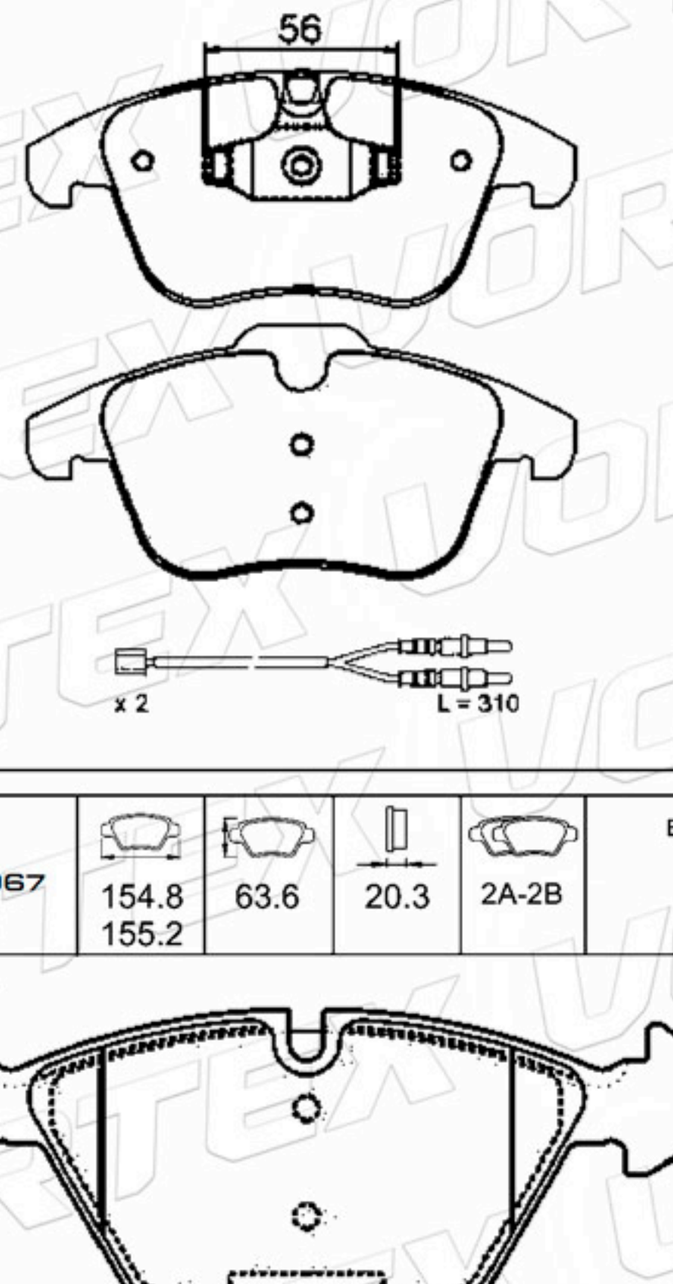

D1306-8421	155.2	66.7 71.6	19.3 19.9	2A-2B	CITROEN

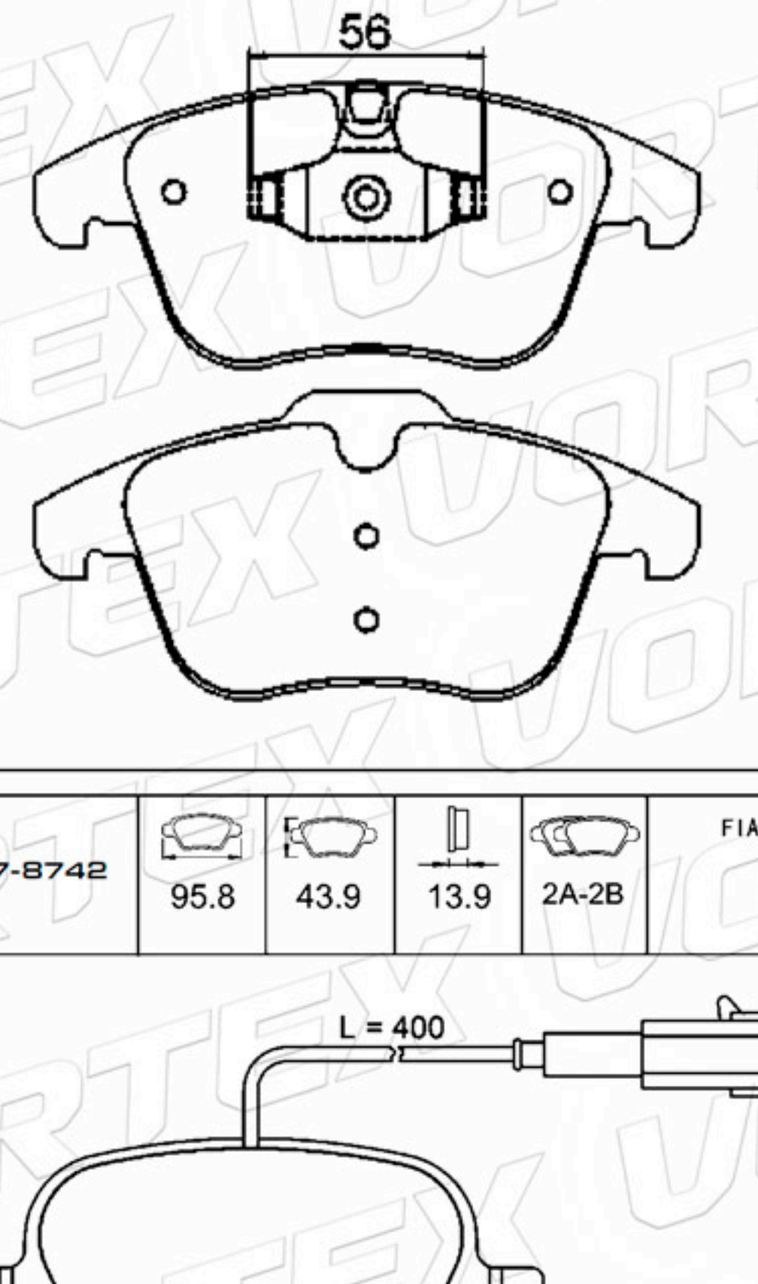

D1061-7967	154.8 155.2	63.6	20.3	2A-2B	BMW

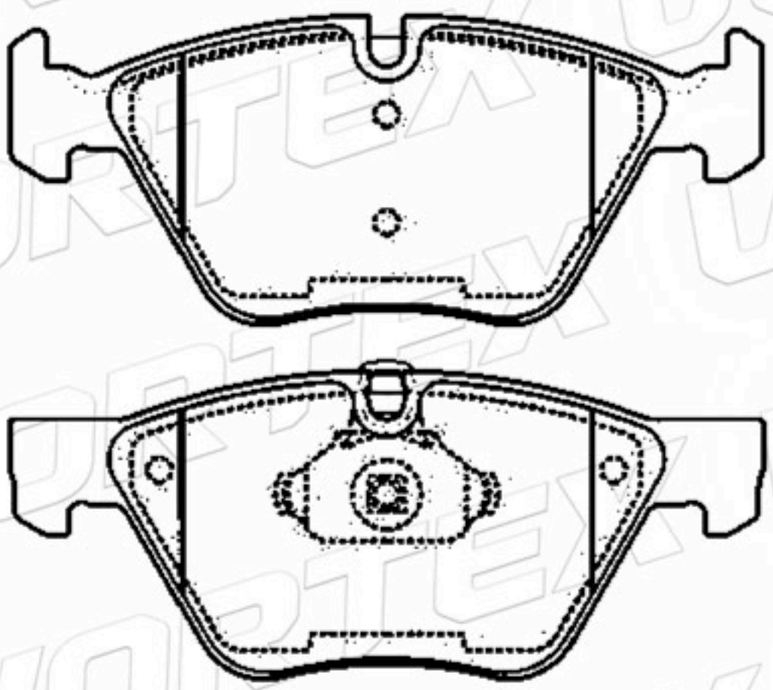

D1617-8742	95.8	43.9	13.9	2A-2B	FIAT

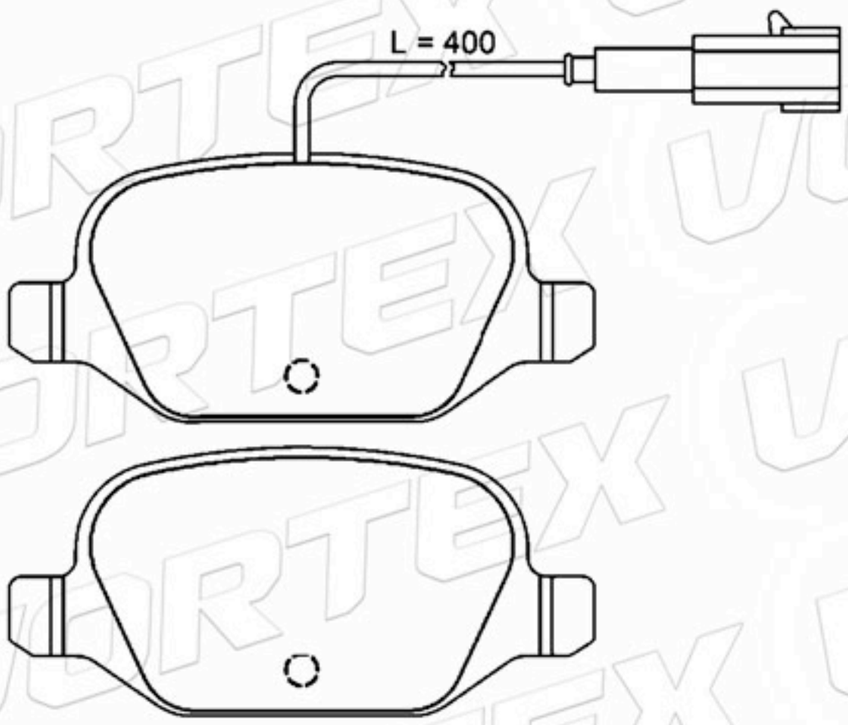

www.vortexautoparts.com
info@vortexautoparts.com
F&F Tower, Oficina 33-A, Calle 50, Ciudad de Panamá

Catálogo de Pastillas de Freno

77365752	95.5	43.9	17.2	2A-2B	ALFO ROMEO

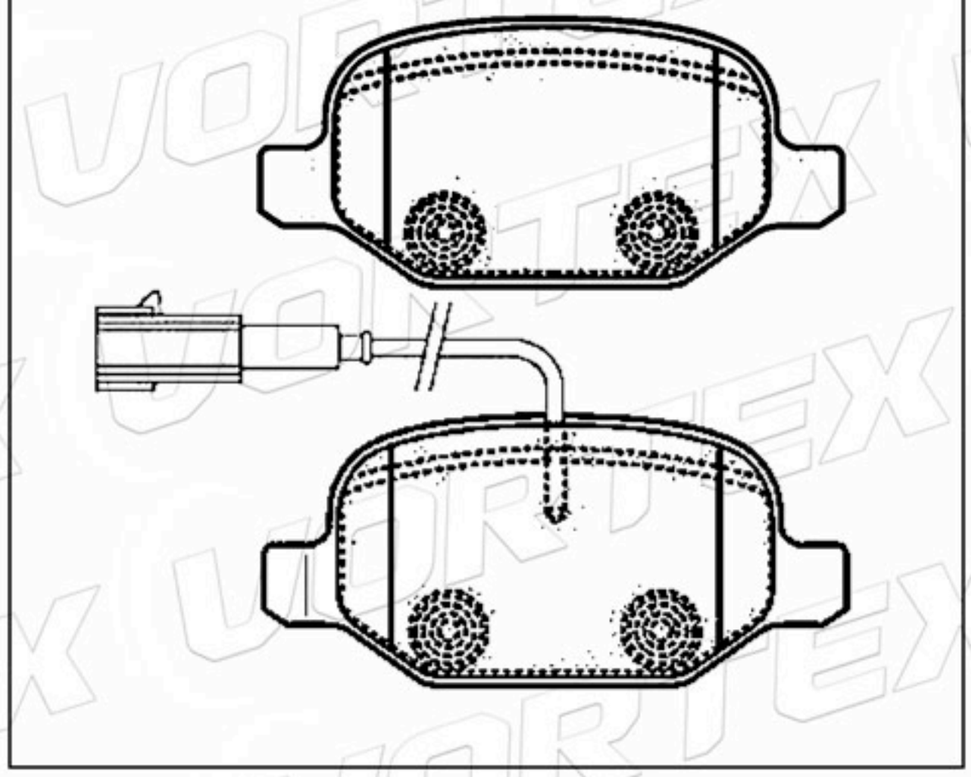

4254A9	129.0	53.0 61.0	18.5	2A-2B	CITROEN

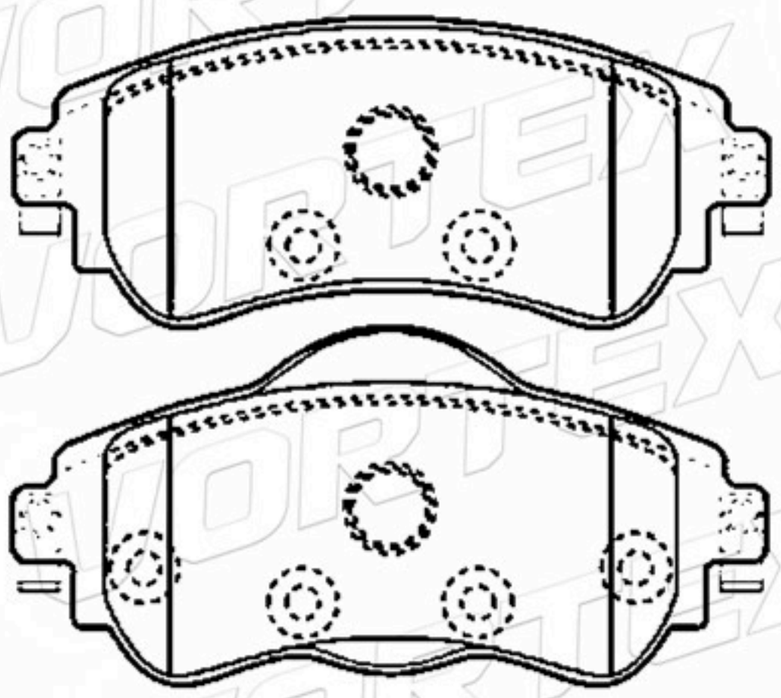

D1202-8322	156.8	60.6	17.0	2A- 1B-1C	HYUNDAI SSANGYONG

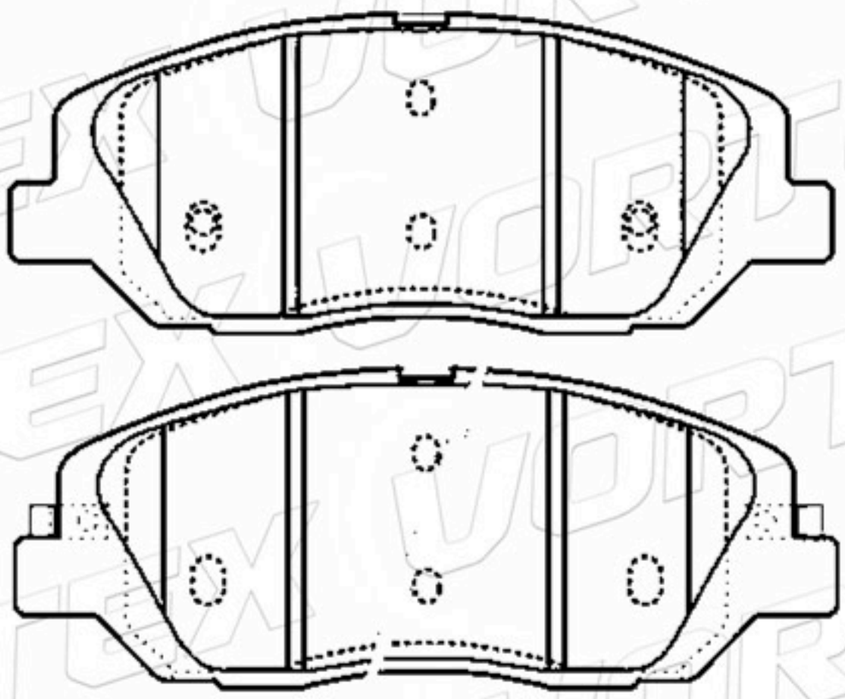

D1547-8755	116.6	58.8 60.0	17.4	2A-2B	AUDI

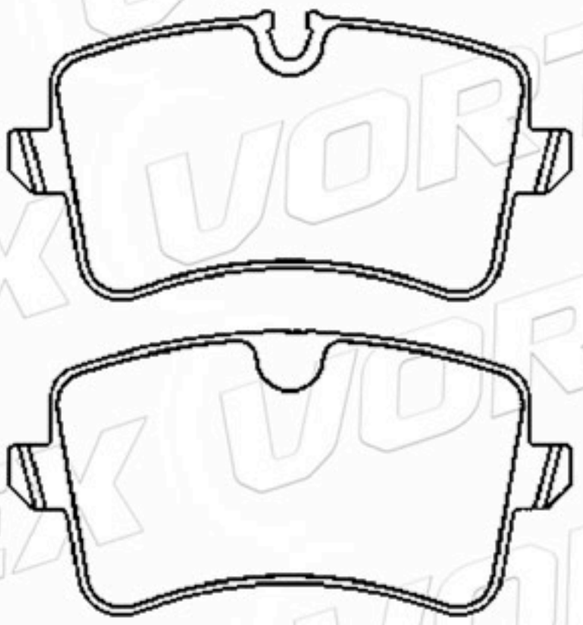

D1386-8494	116.6	58.8 60.0	17.4	2A-2B	AUDI

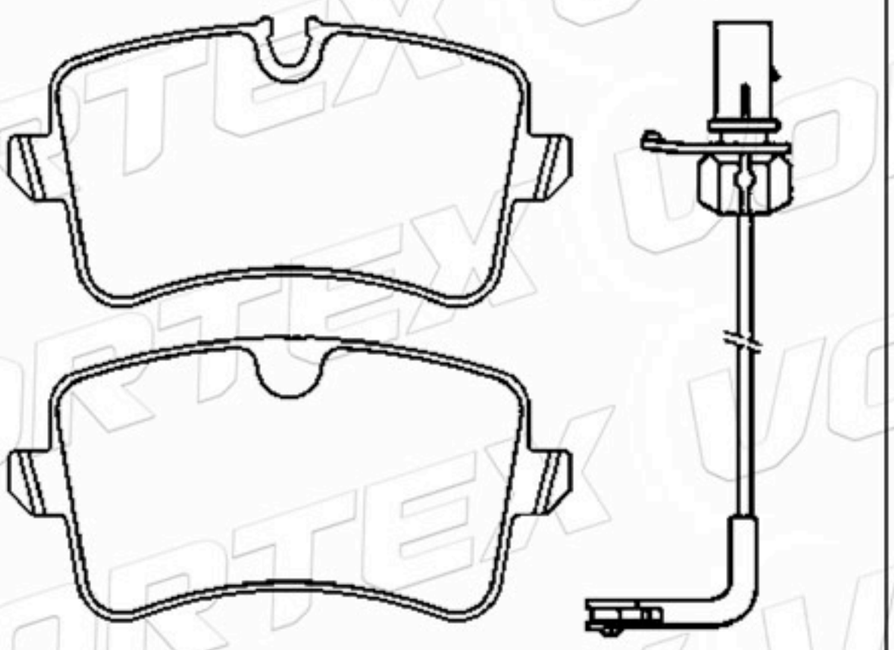

D1613-8826	123.0	45.1 46.4	17.5	2A-2B	BMW

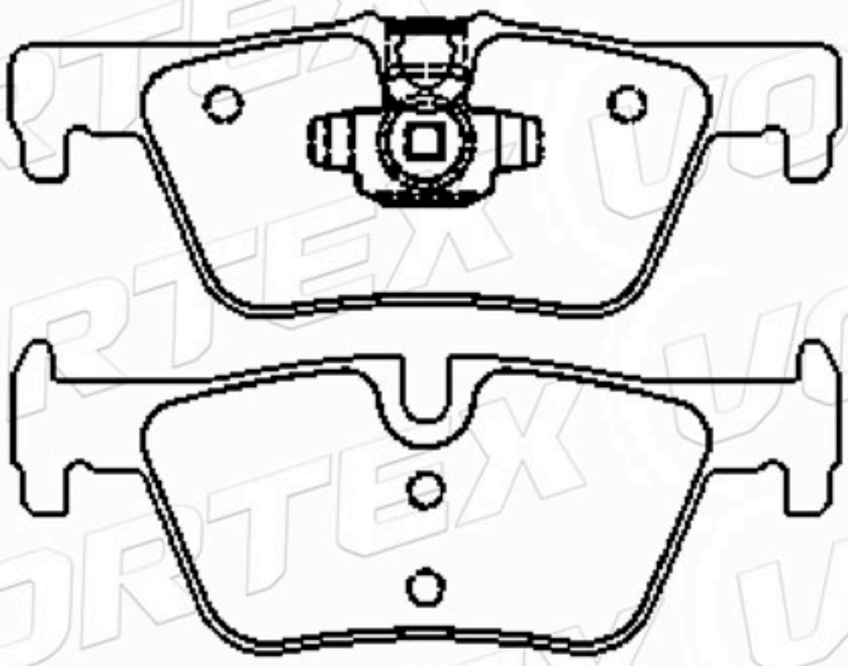

www.vortexautoparts.com
info@vortexautoparts.com
F&F Tower, Oficina 33-A, Calle 50, Ciudad de Panamá

ISO-14001

Catálogo de Pastillas de Freno

D1435-8553	116.5	53.2	17.0	1A-1B -2C	NISSAN

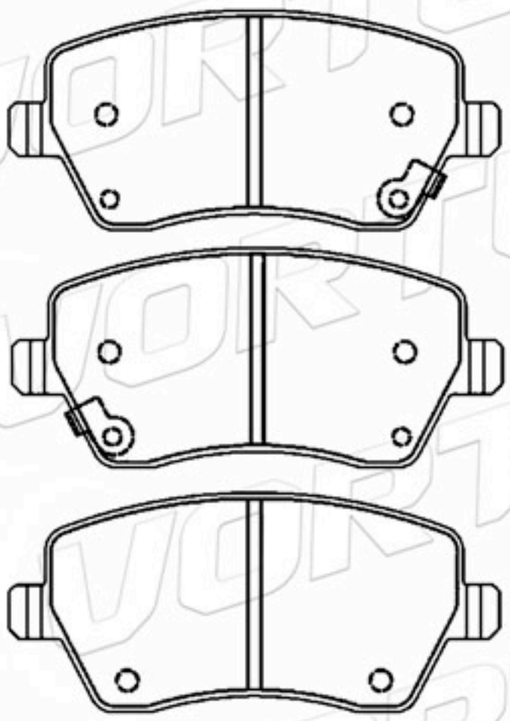

D1693-8430	144.4	71.5	19.0	4	MERCEDES-BENZ

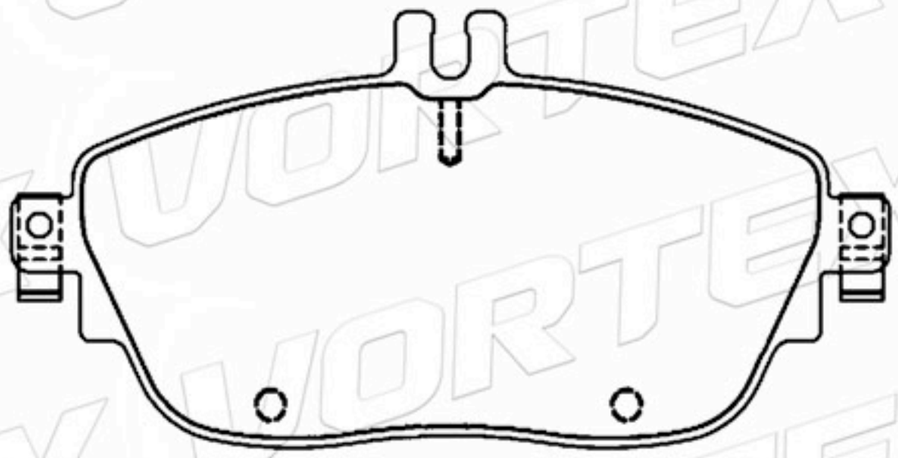

D1863-9092	129.0	71.3	19.2	4	MERCEDES-BENZ

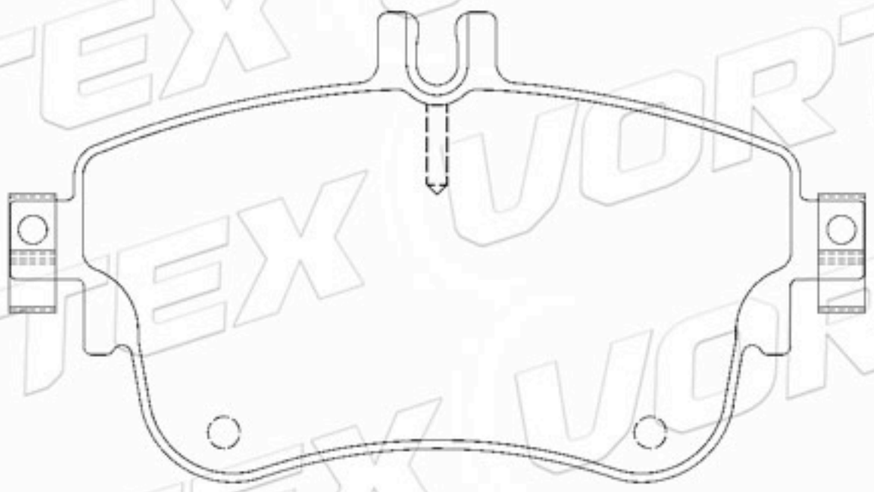

D1184-8301	122.6	49.7	15.6	4	LEXUS TOYOTA

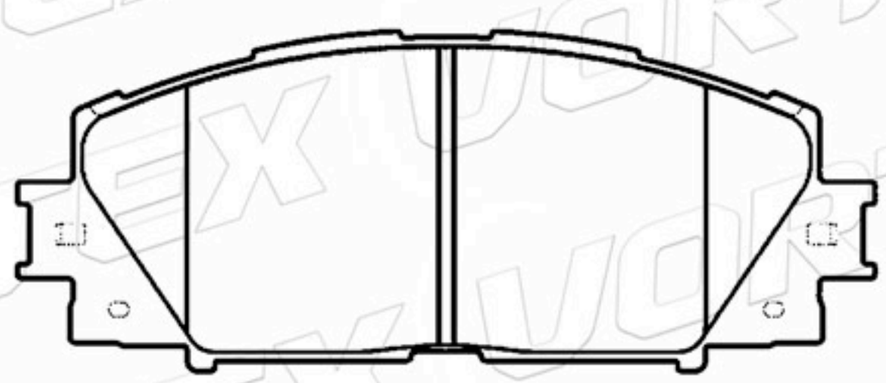

77364821	162.5	63.8	19.4	2A-2B	CITROEN FIAT PEUGEOT

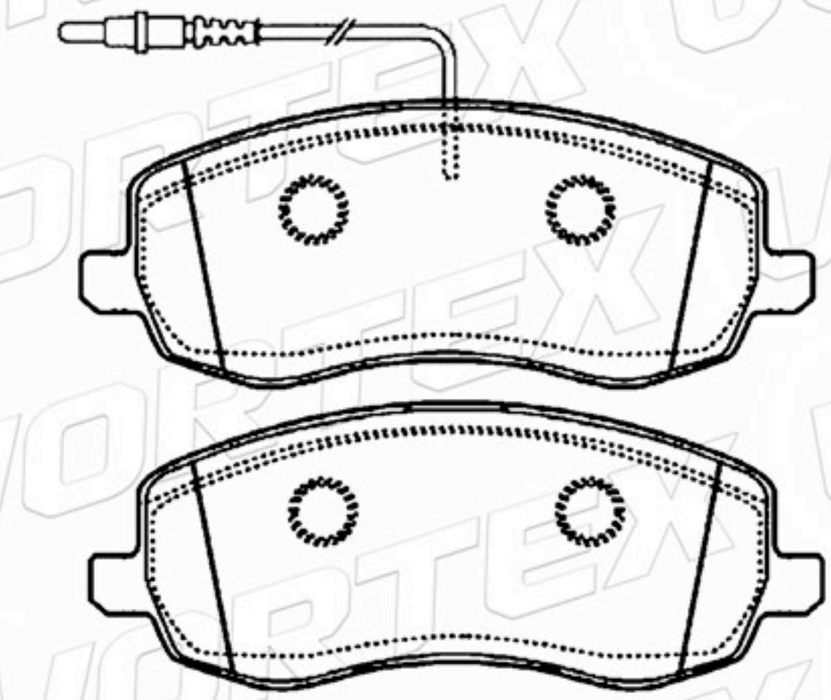

D918-7799	154.1 154.2	68.4 68.5	19.0 20.0	2A-2B	BMW

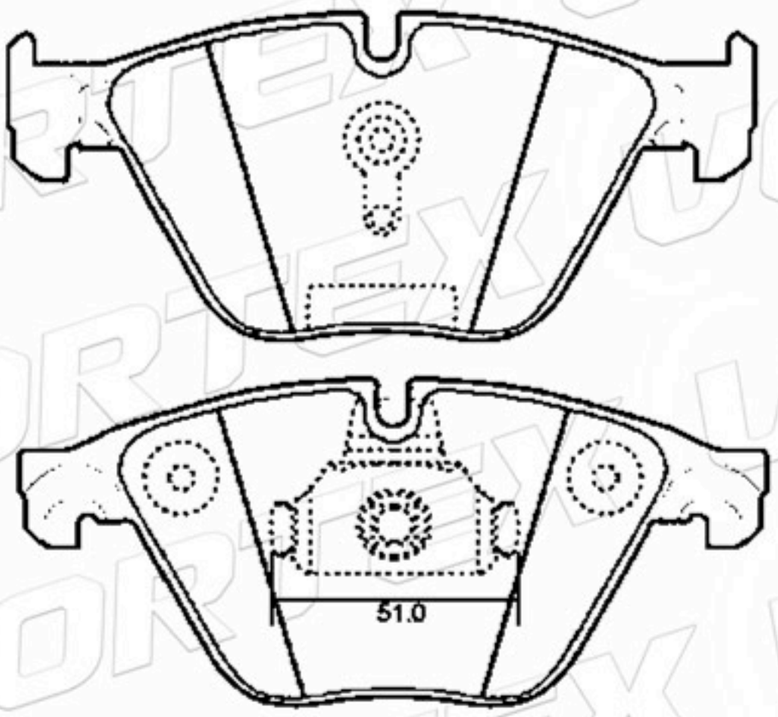

www.vortexautoparts.com
info@vortexautoparts.com
F&F Tower, Oficina 33-A, Calle 50, Ciudad de Panamá

QS 9000 TÜV CERTIFIED ISO-9001 ISO-14001
SGS
GERMAN TECHNOLOGY

Catálogo de Pastillas de Freno

D1519-8728	155.3	50.8	16.8	2A-1B-1C	NISSAN

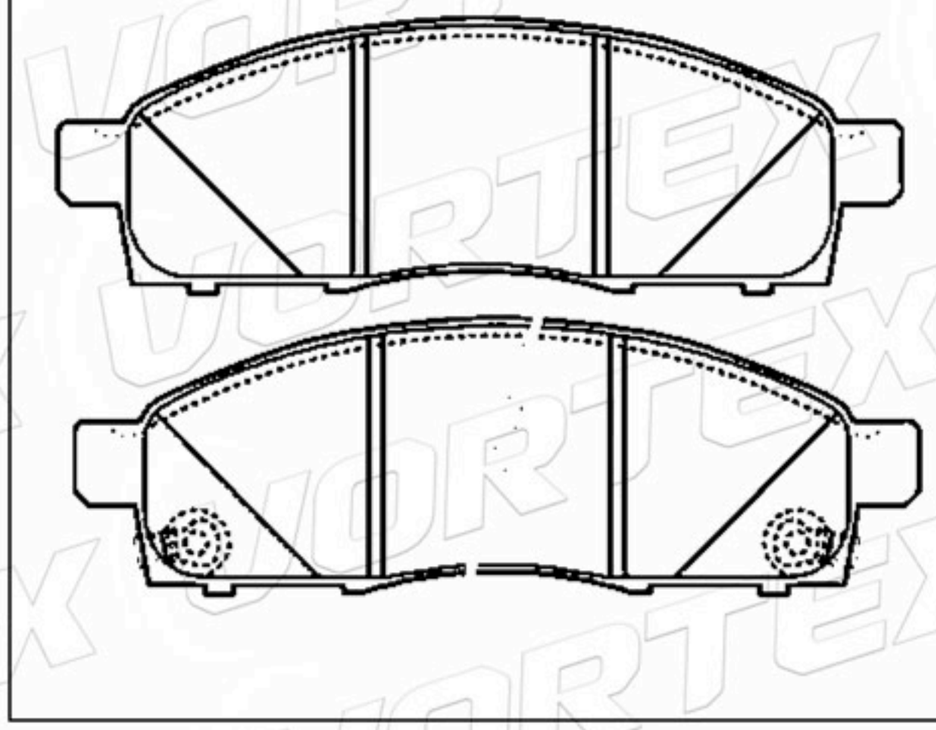

D1547-8755	116.4	58.5 59.5	17.5	2A-2B	AUDI

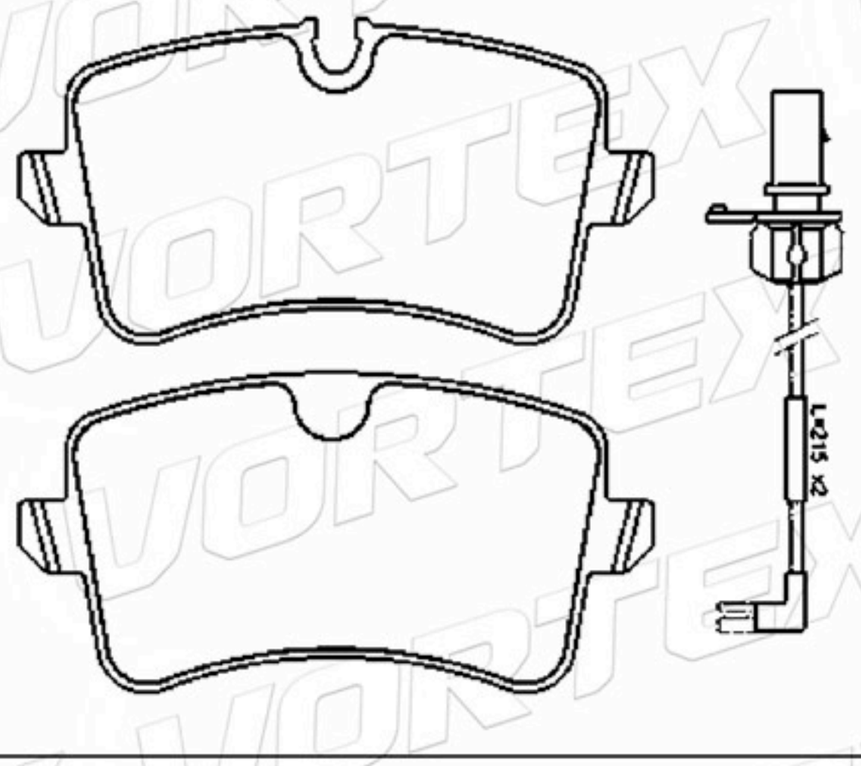

D1922-9147	155.8 156.8	61.7	18.2	2A-2B	BMW

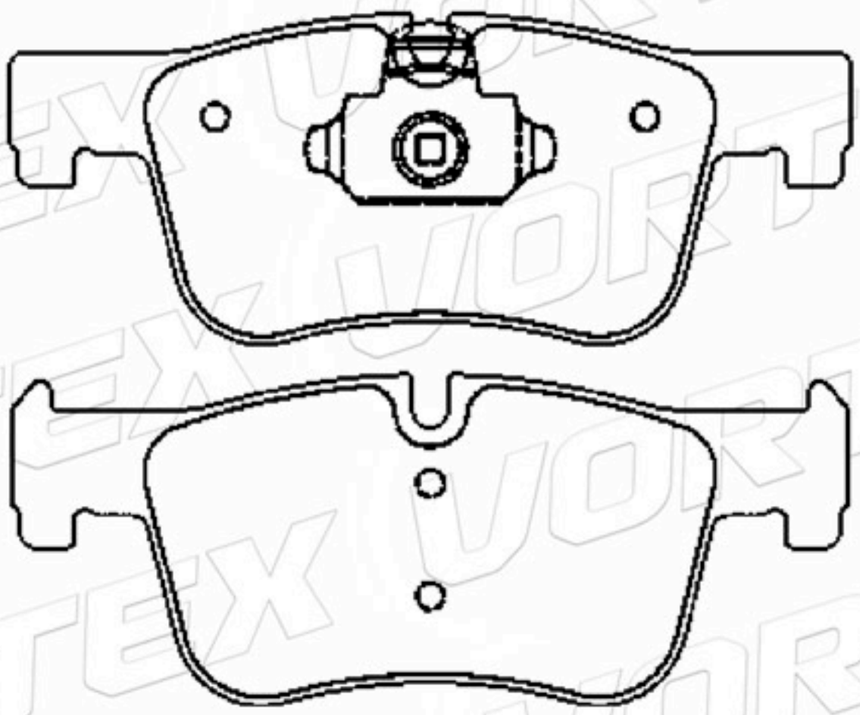

D1213-8333	136.8	51.6	19.0	4	CITROEN

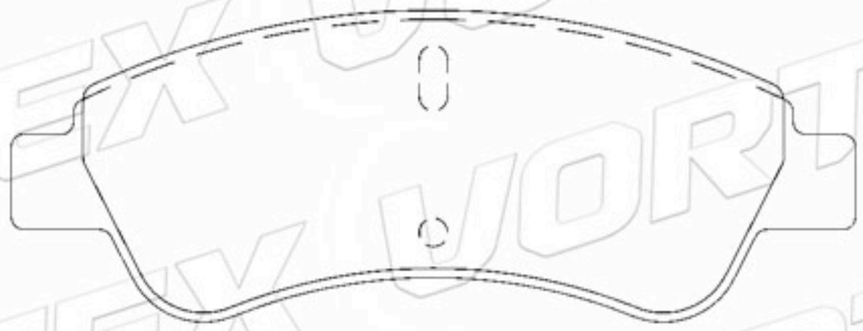

271942100114	144.0	60.5	17.7	4	TATA

D1536-8745	150.7	57.6	19.0	2A-2B	ALFA ROMEO FIAT

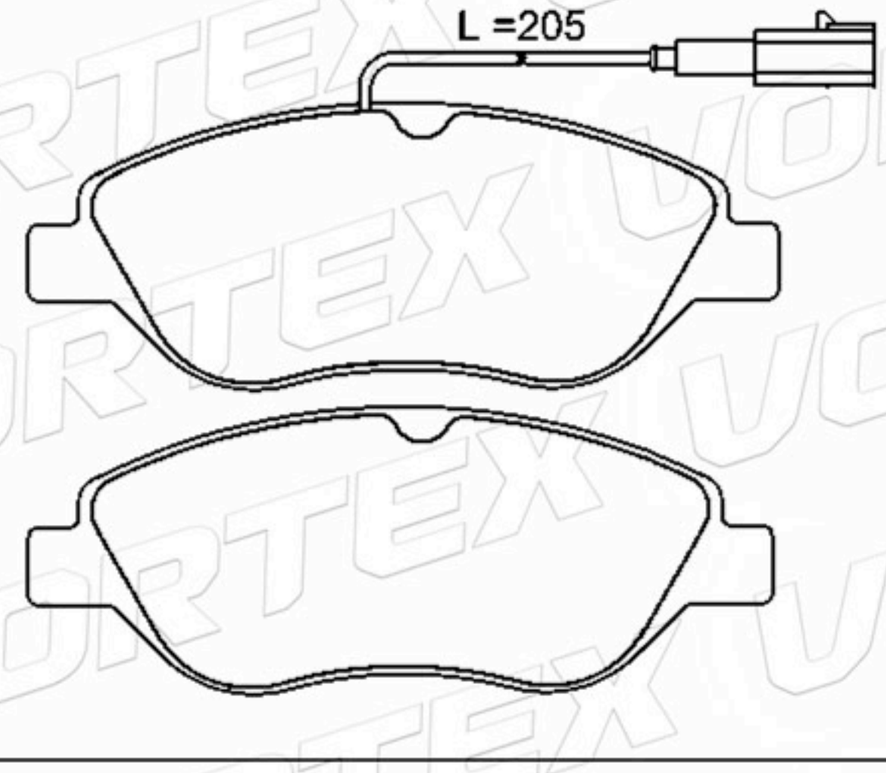

www.vortexautoparts.com
info@vortexautoparts.com
F&F Tower, Oficina 33-A, Calle 50, Ciudad de Panamá

QS 9000 TÜV CERTIFIED ISO-9001 ISO-14001
SGS
GERMAN TECHNOLOGY

Catálogo de Pastillas de Freno

D1174-8287	155.2 156.4	73.3 74.8	18.5 20.0	2A-2B	VOLKSWAGEN

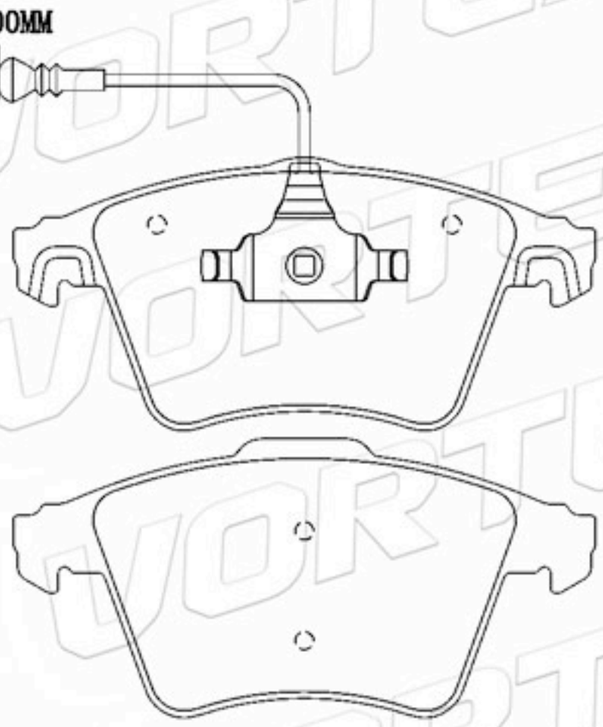

D1174-8287	155.2 156.4	73.3 74.8	18.5 20.0	2A- 1B-1C	VOLKSWAGEN

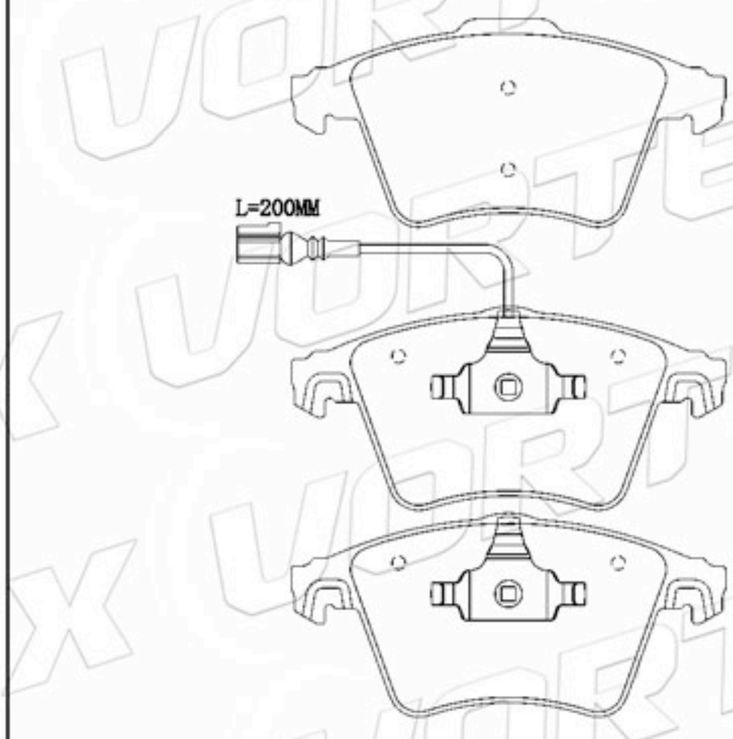

D1170-7427	122.0	57.9 59.2	17.0	2A-2B	BMW

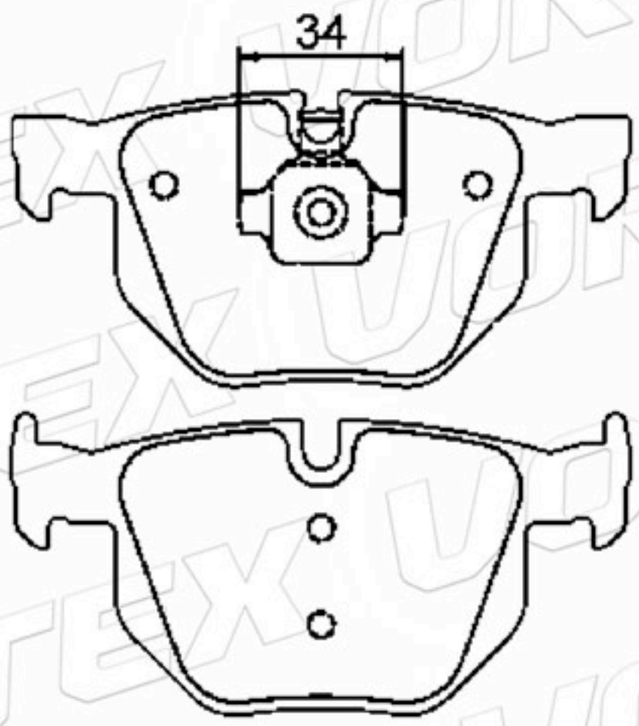

D1620-8832	94.8	42.8	17.5	4	FIAT

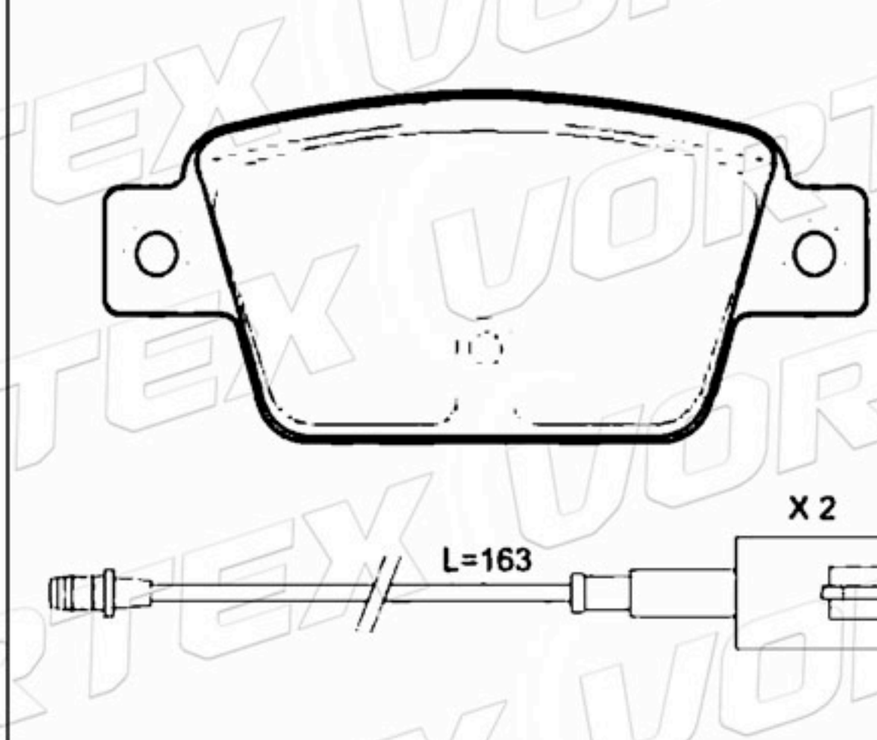

410602396R	140.1	42.0 40.0	18.0	2A-2B	RENAULT

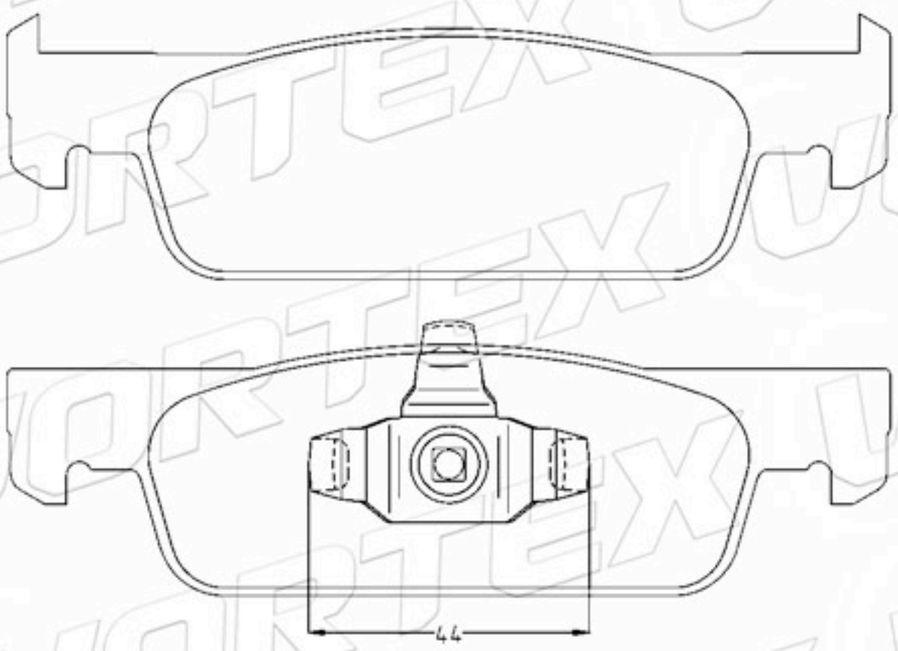

410609646R	140.1	42.0 40.0	18.0	2A-2B	RENAULT

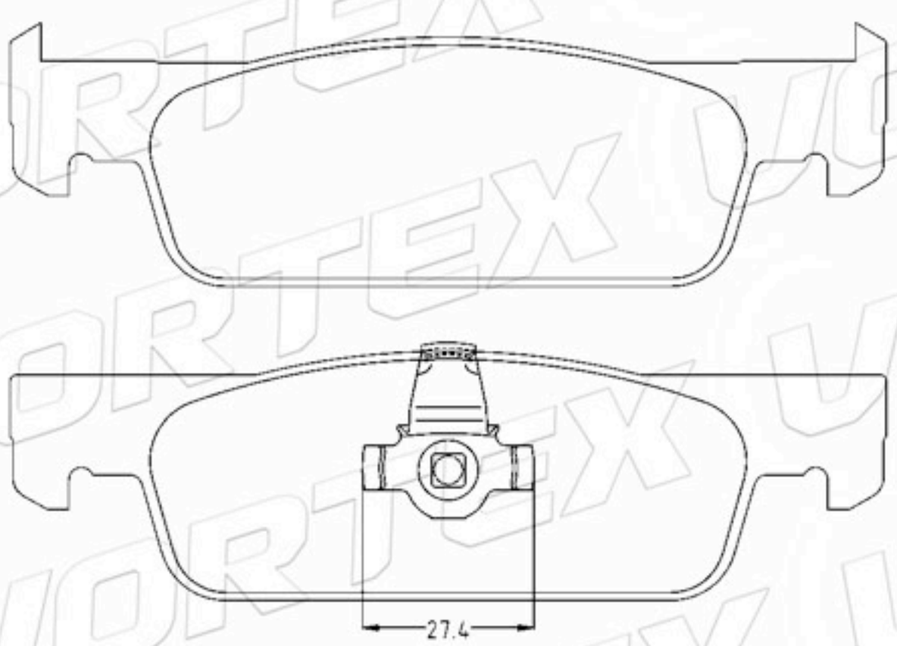

www.vortexautoparts.com
info@vortexautoparts.com
F&F Tower, Oficina 33-A, Calle 50, Ciudad de Panamá

QS 9000 TÜV CERTIFIED ISO-9001 ISO-14001
SGS
GERMAN TECHNOLOGY

Catálogo de Pastillas de Freno

D1590-8810	133.1	49.0	17.5	1A-1B -2C	CHEVROLET

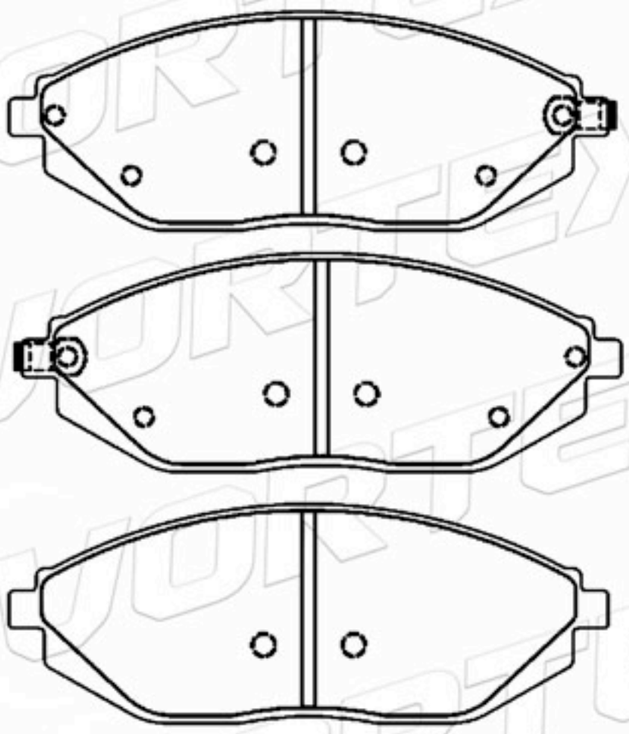

D1269-8385	133.2	49.0	17.5	1A-1B -2C	CHEVROLET

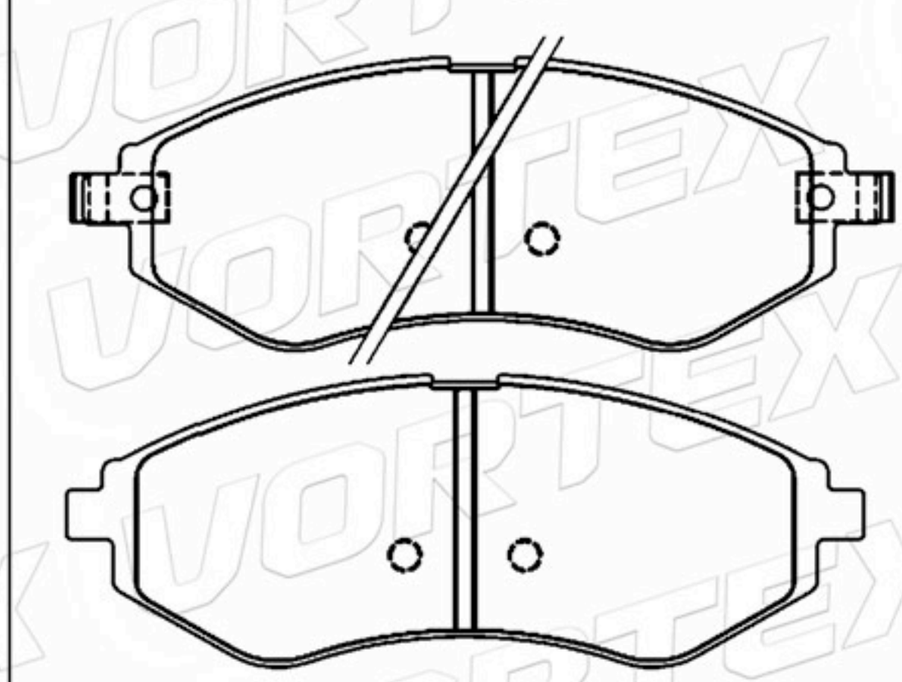

D1322-8434	188.0	73.5 74.0	19.0	2A-2B	AUDI

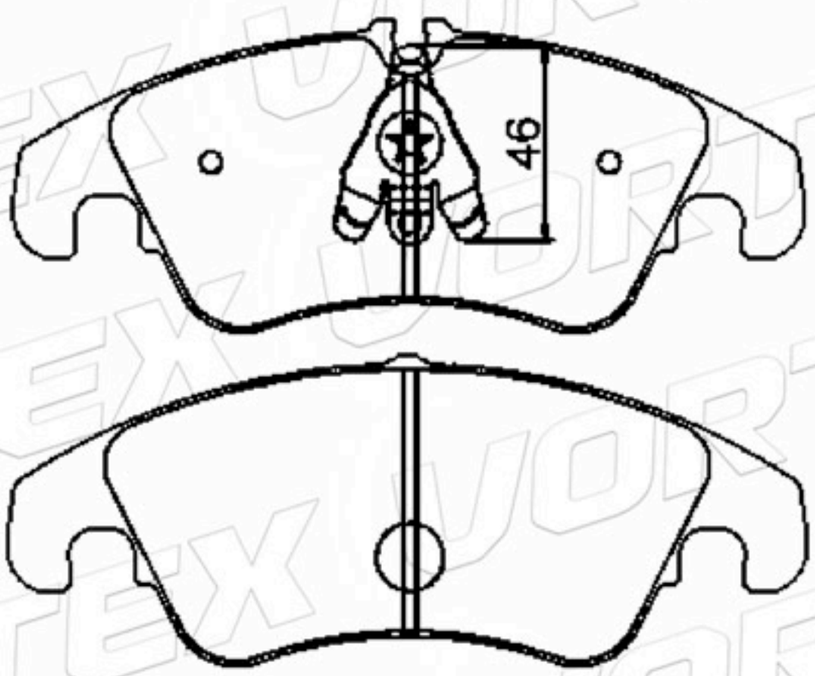

4G0698151D	188.0	73.5 74.0	19.0	2A-2B	AUDI

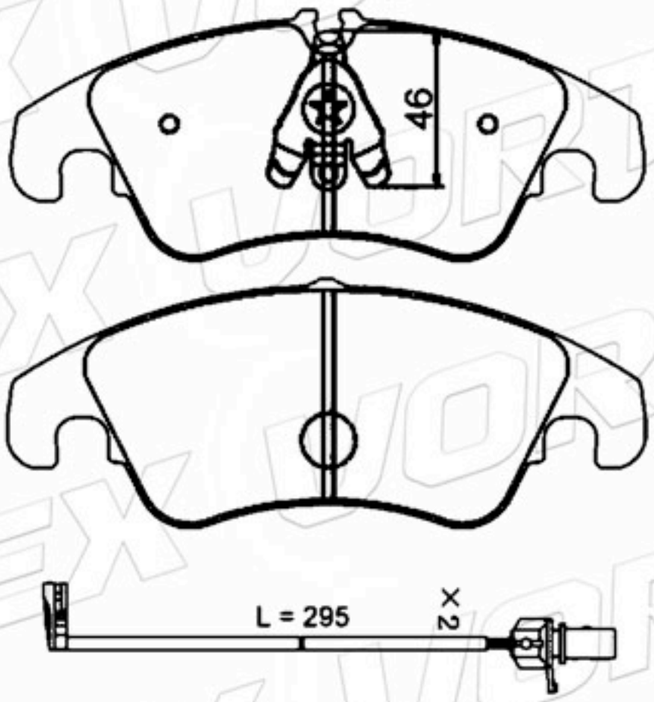

D1760-8989	160.0	64.8	20.3	3A-1B	AUDI

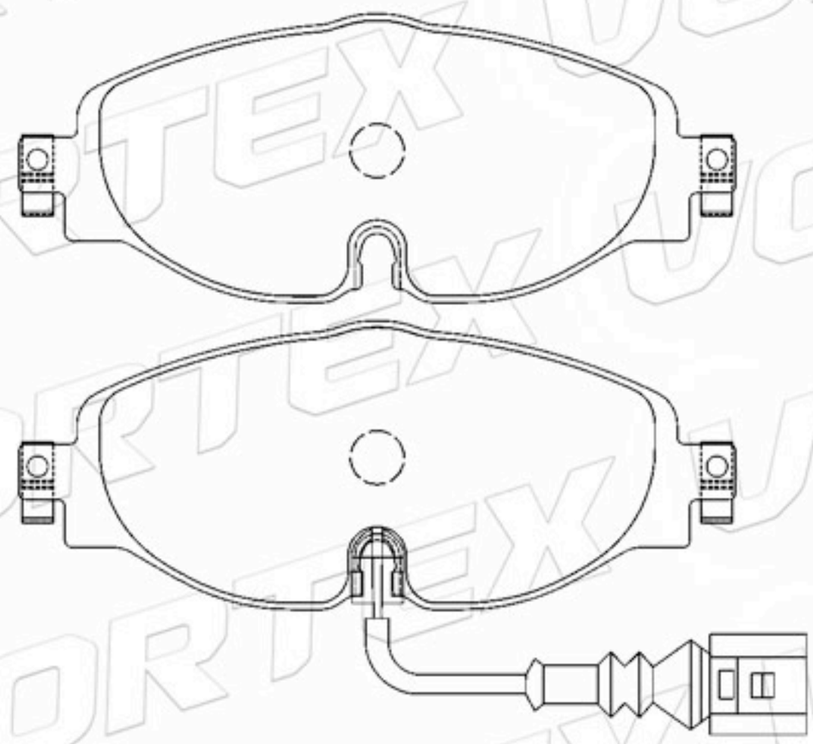

D1761-8990	123.0	56.3 61.2	16.5	2A-2B	AUDI VOLKSWAGEN

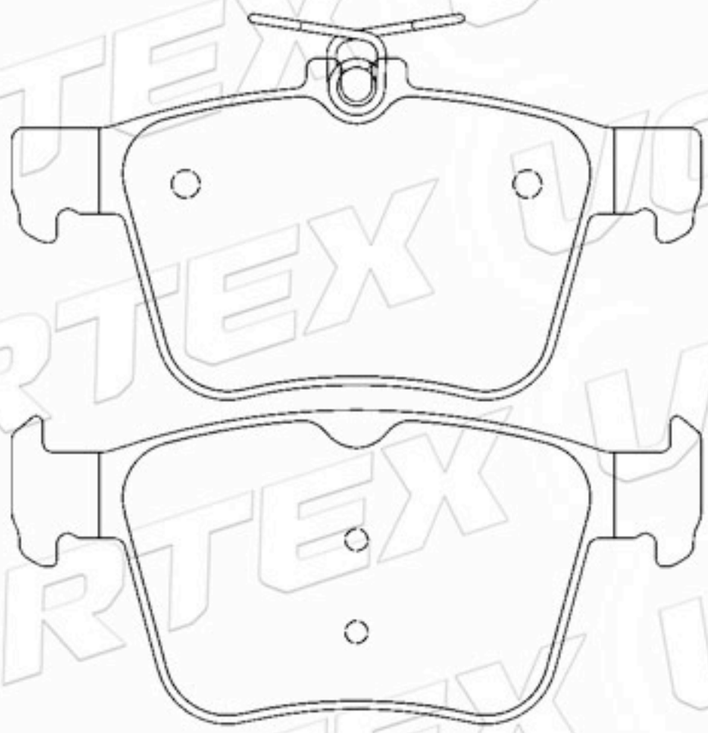

www.vortexautoparts.com
info@vortexautoparts.com
F&F Tower, Oficina 33-A, Calle 50, Ciudad de Panamá

QS 9000 TÜV CERTIFIED ISO-9001 ISO-14001
SGS
GERMAN TECHNOLOGY

Catálogo de Pastillas de Freno

D1417-8532	187.5	70.1	14.9	4	PORSCHE

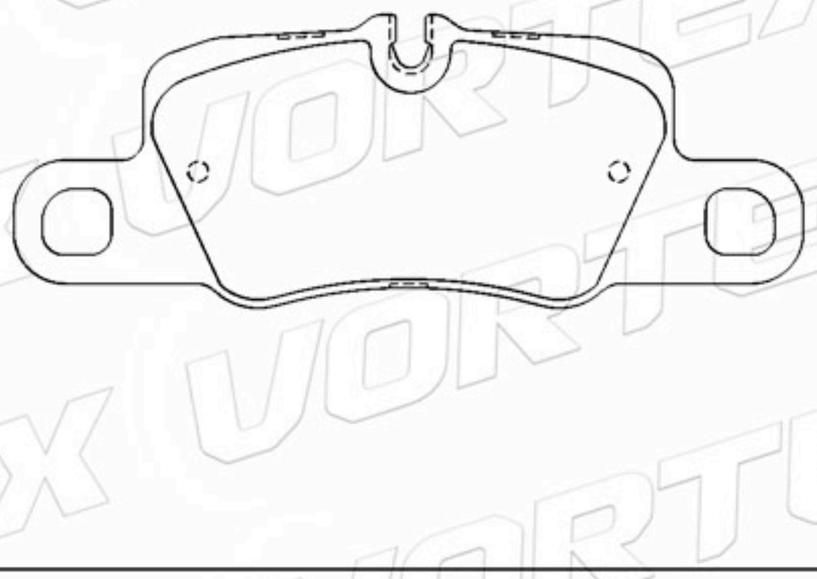

D1922-9147	155.6 156.6	57.4 59.9	18.3	2A-2B	BMW

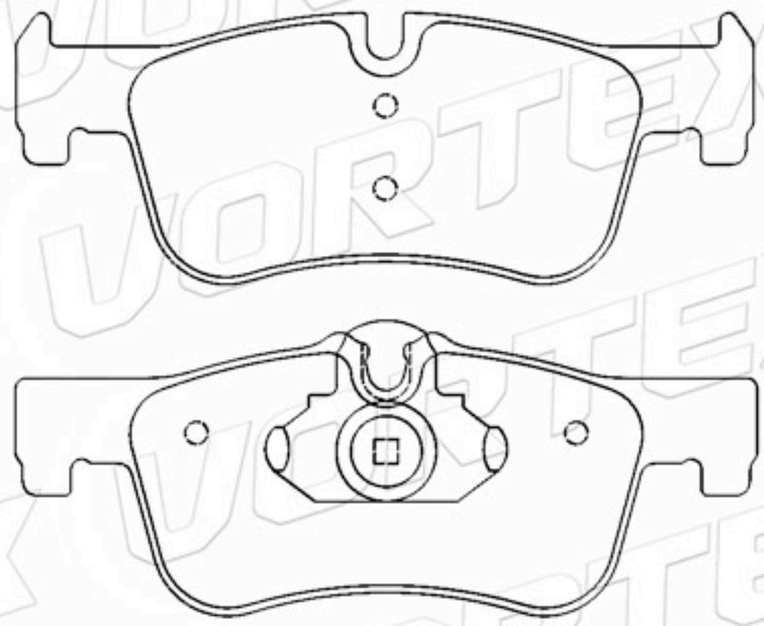

D1656-8885	71.8	88.4	17.0	4	BMW

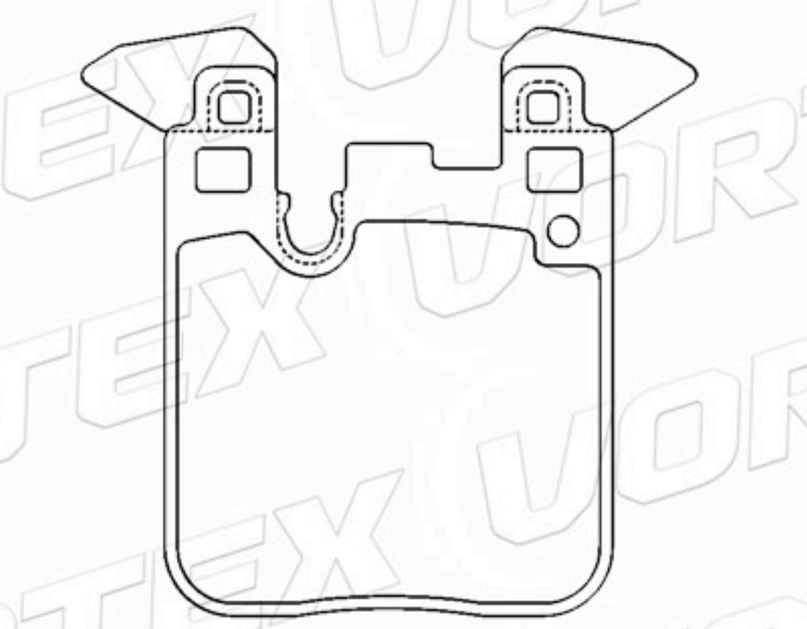

D1609-8991	112.8	91.7	14.6	4	BMW

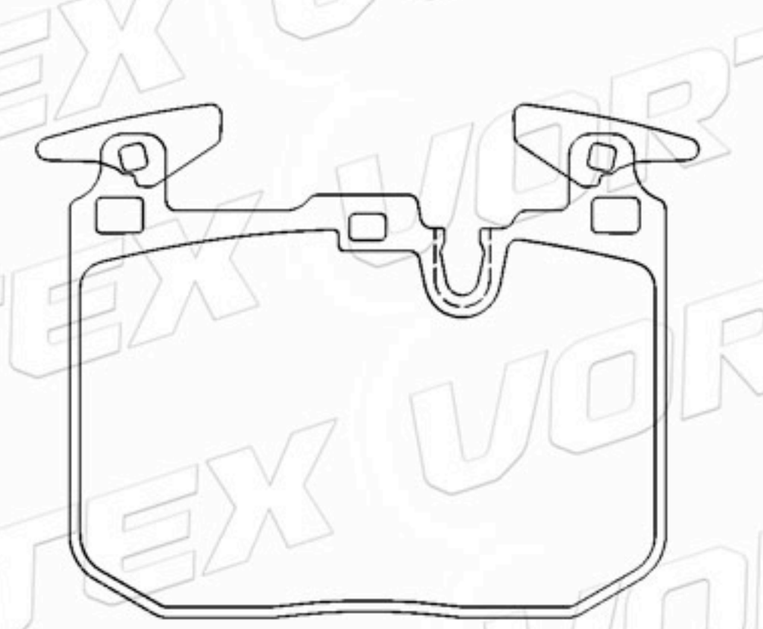

D1541-8872	136.8	57.4	19.0	2A- 1B-1C	FIAT

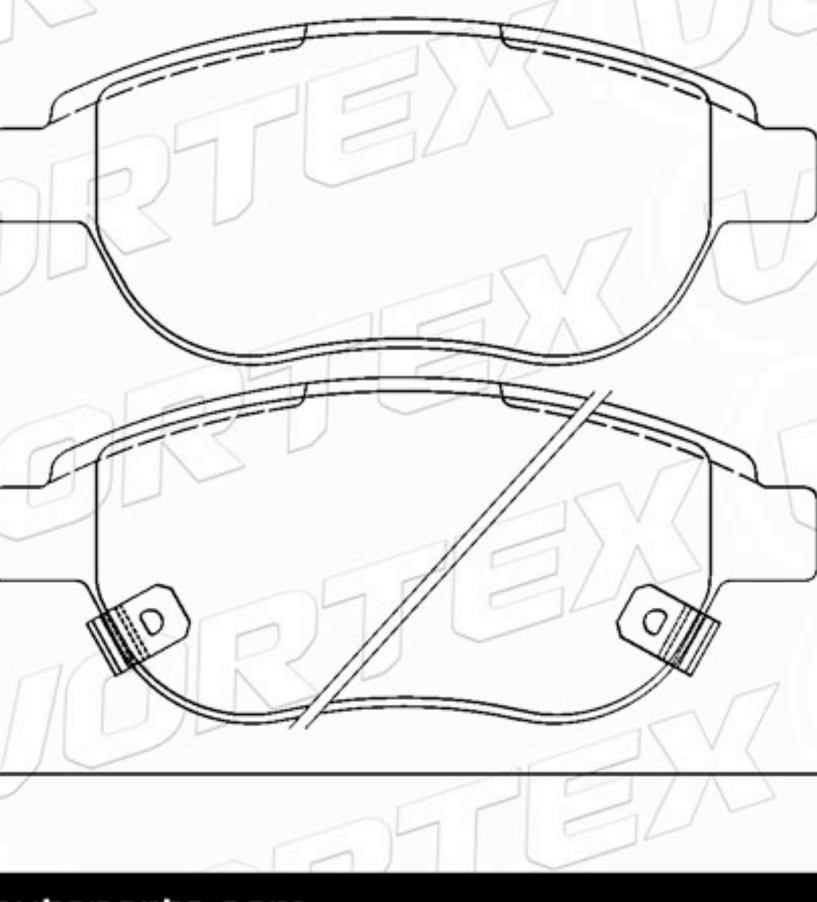

D1492-8892	95.9	44.0	17.0	2A- 1B-1C	FIAT

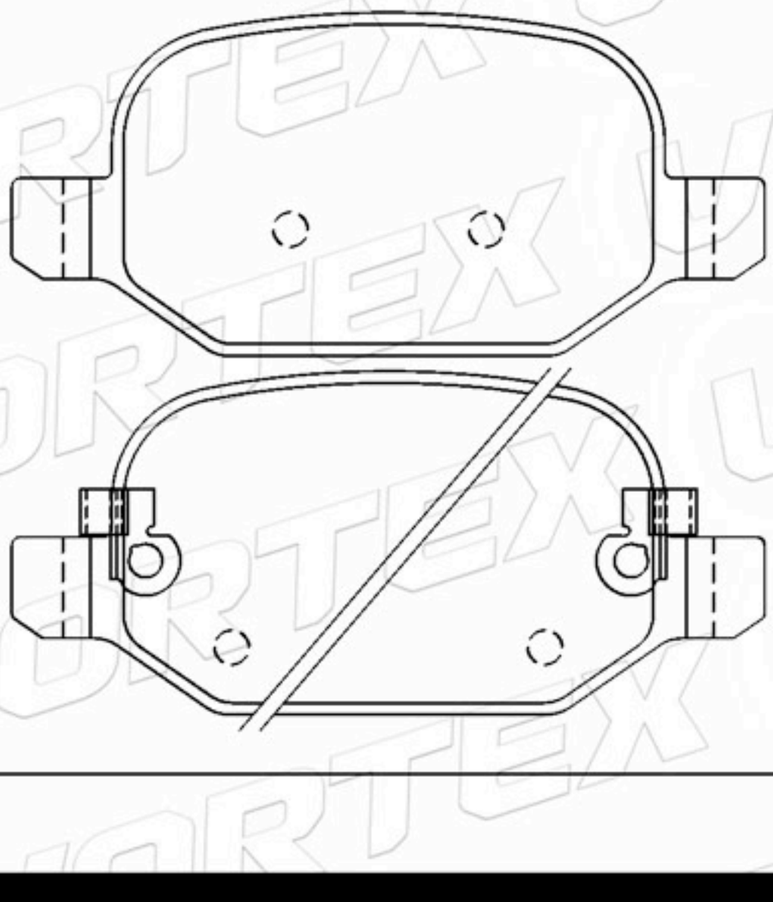

www.vortexautoparts.com
info@vortexautoparts.com
F&F Tower, Oficina 33-A, Calle 50, Ciudad de Panamá

QS 9000 TÜV CERTIFIED ISO-9001 ISO-14001
SGS
GERMAN TECHNOLOGY

Catálogo de Pastillas de Freno

D1787-9014	171.8	68.8	16.4	4	MAZDA

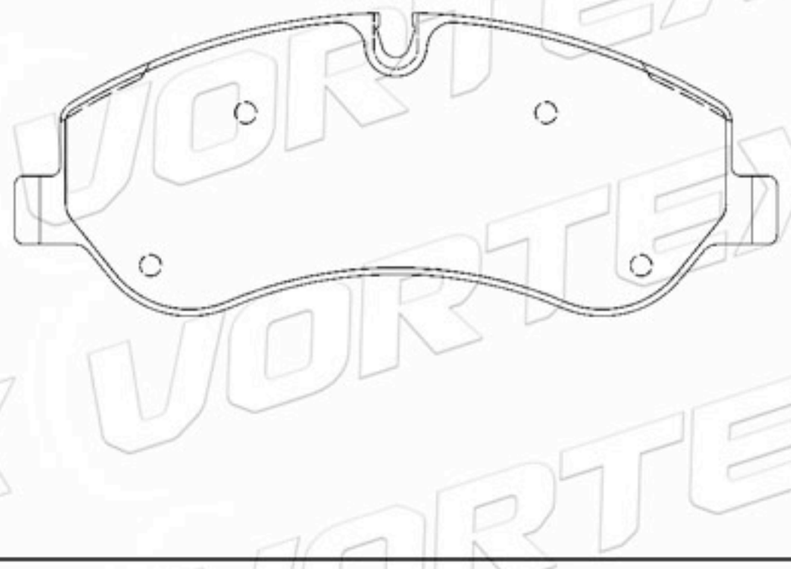

D1787-9014	171.8	68.8	16.4	4	MAZDA

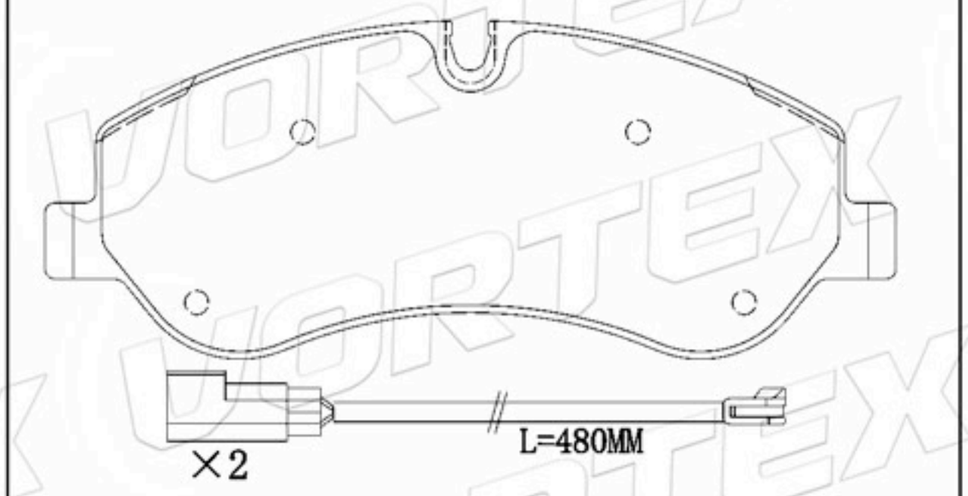

BK212K021AA	171.8	68.8	16.4	4	MAZDA

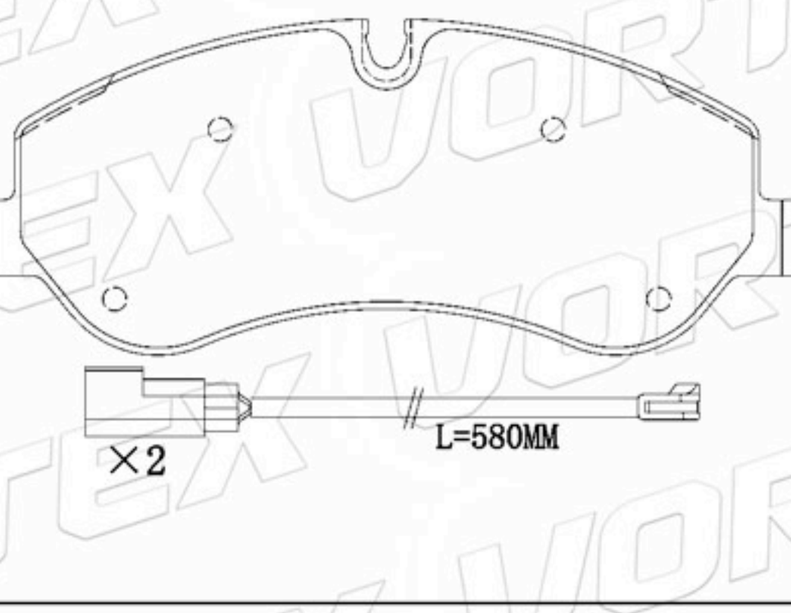

BK212K021AB	171.8	68.8	16.4	4	MAZDA

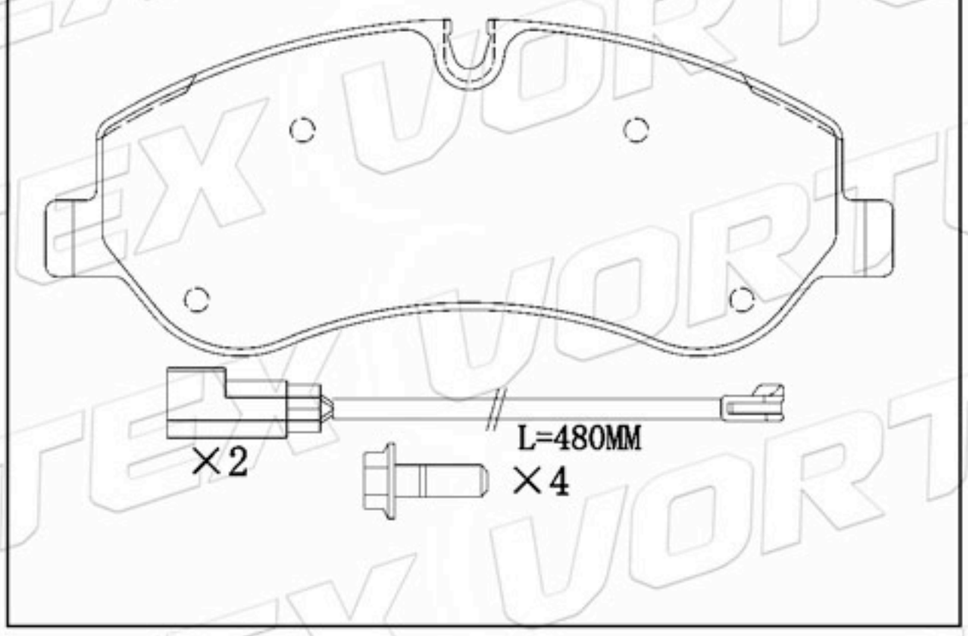

D1786-9013	136.9	58.6 60.9	17.4	2A-2B	FORD

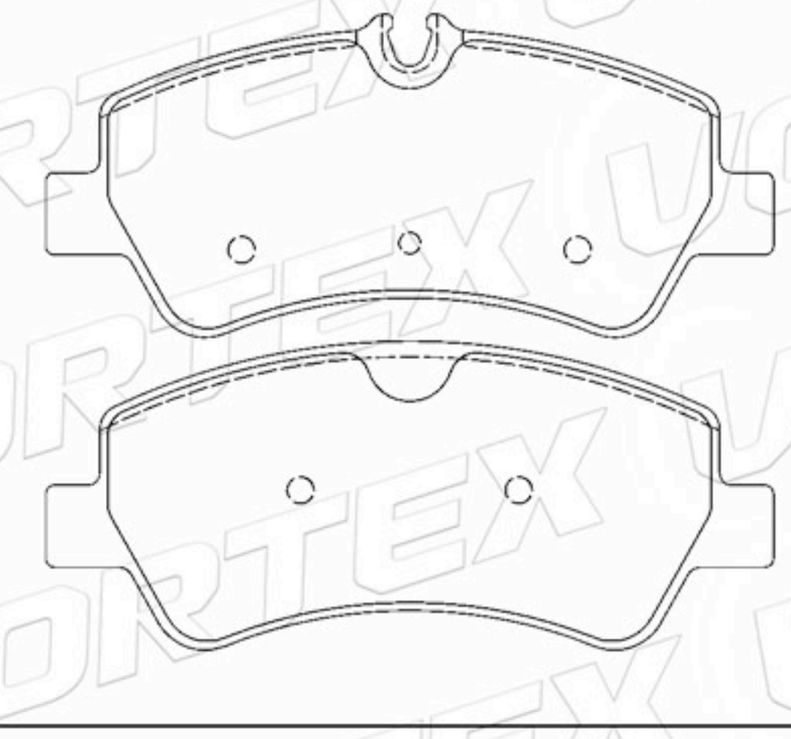

BK212M008AA	136.9	58.6 60.9	17.4	2A-2B	FORD

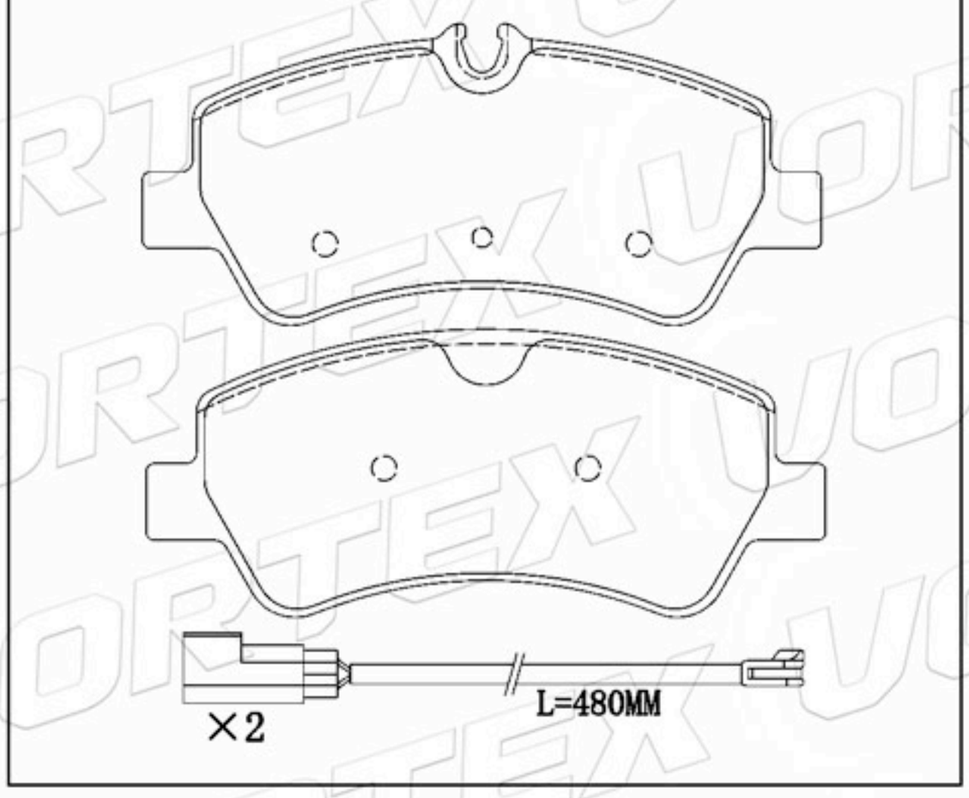

www.vortexautoparts.com
info@vortexautoparts.com
F&F Tower, Oficina 33-A, Calle 50, Ciudad de Panamá

Catálogo de Pastillas de Freno

BK212M008AB	136.9	58.6 60.9	17.4	2A-2B	FORD

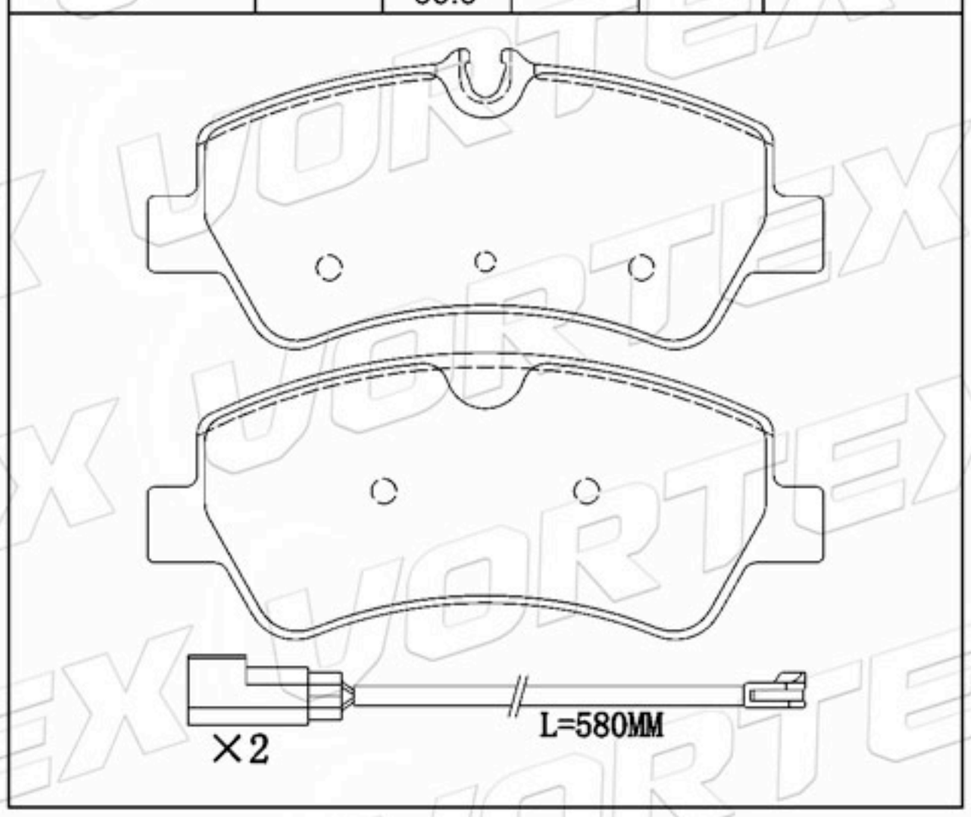

BK212M008AC	136.9	58.6 60.9	17.4	2A-2B	FORD

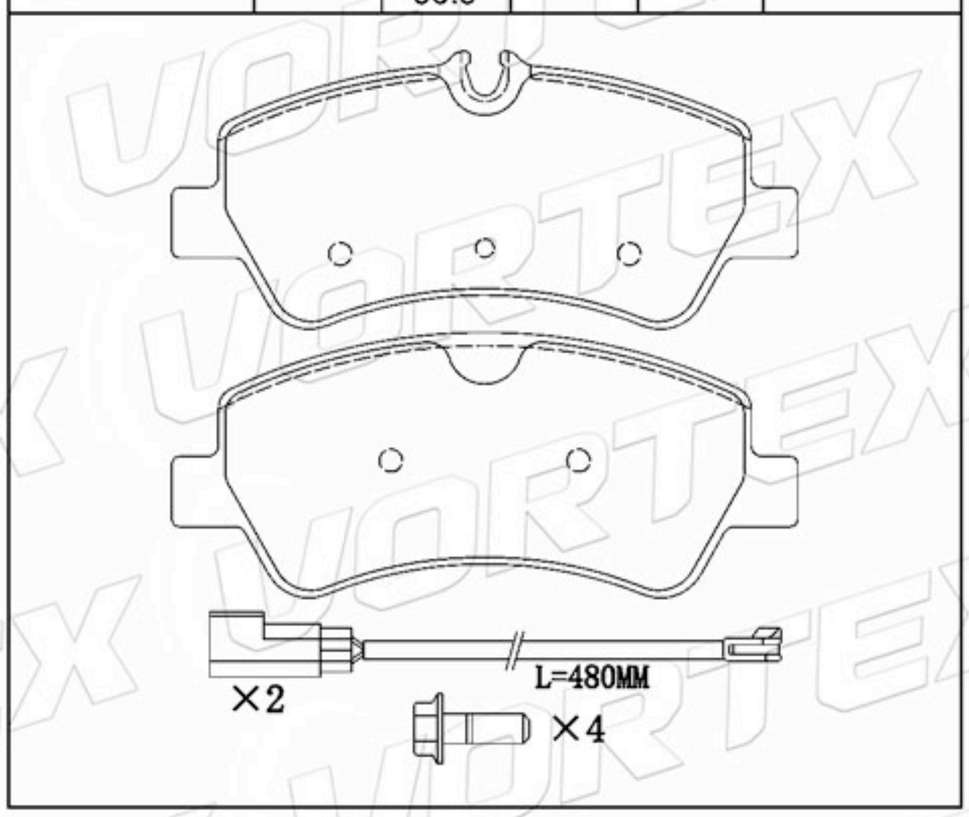

D1676-8905	194.0	68.0	16.5	2A- 1B-1C	FORD

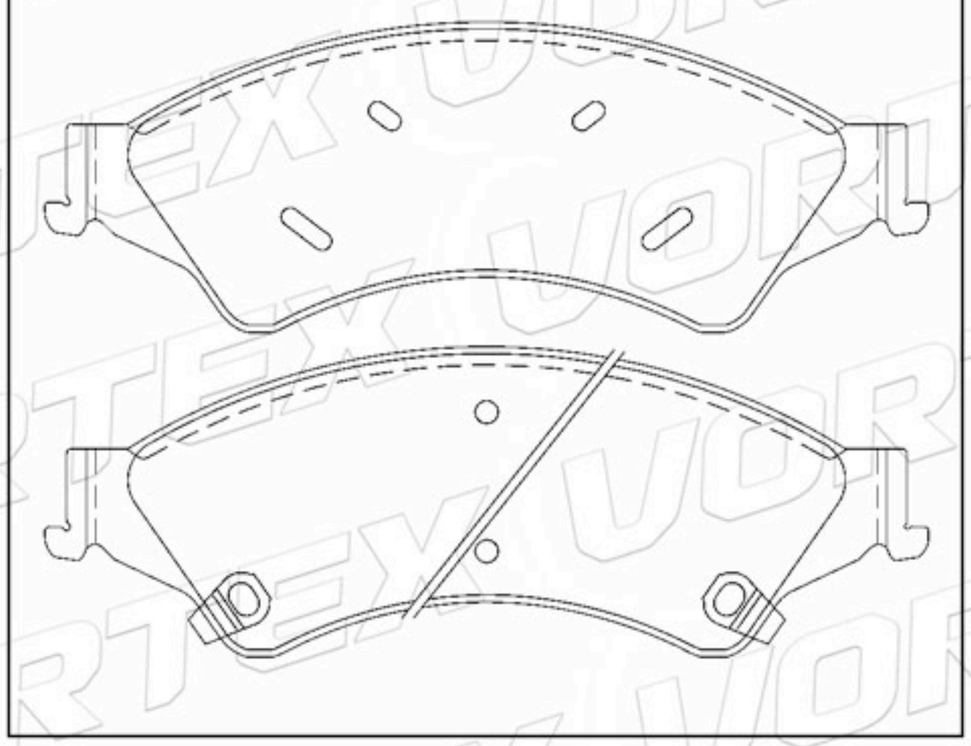

D1951-9177	123.1	43.7	14.8	2A- 1B-1C	HONDA

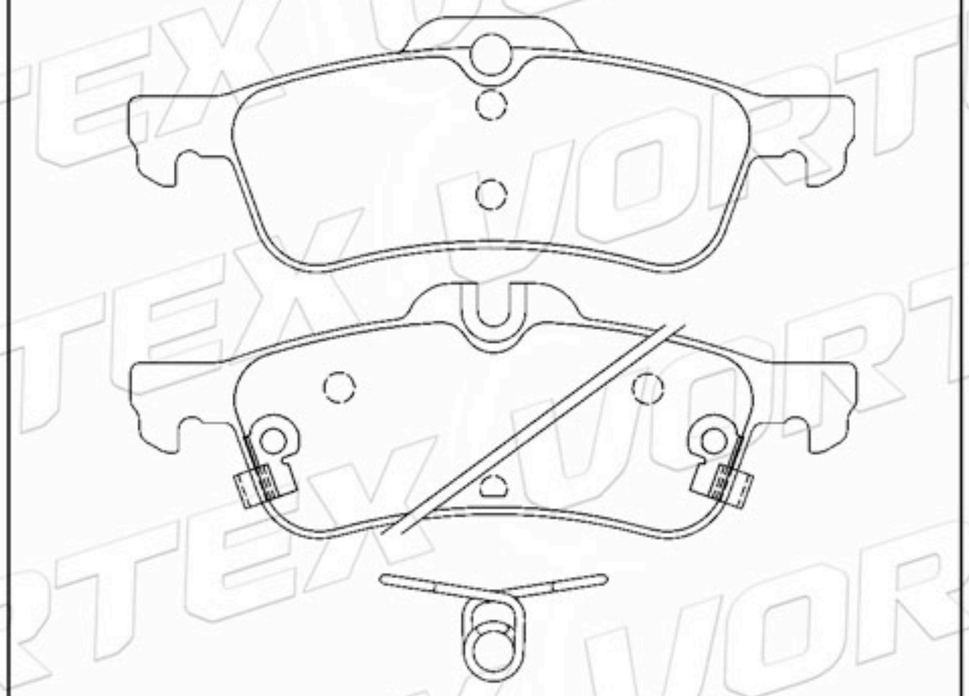

D1595-8810	132.8	60.0	17.9	2A- 1B-1C	KIA HYUNDAI

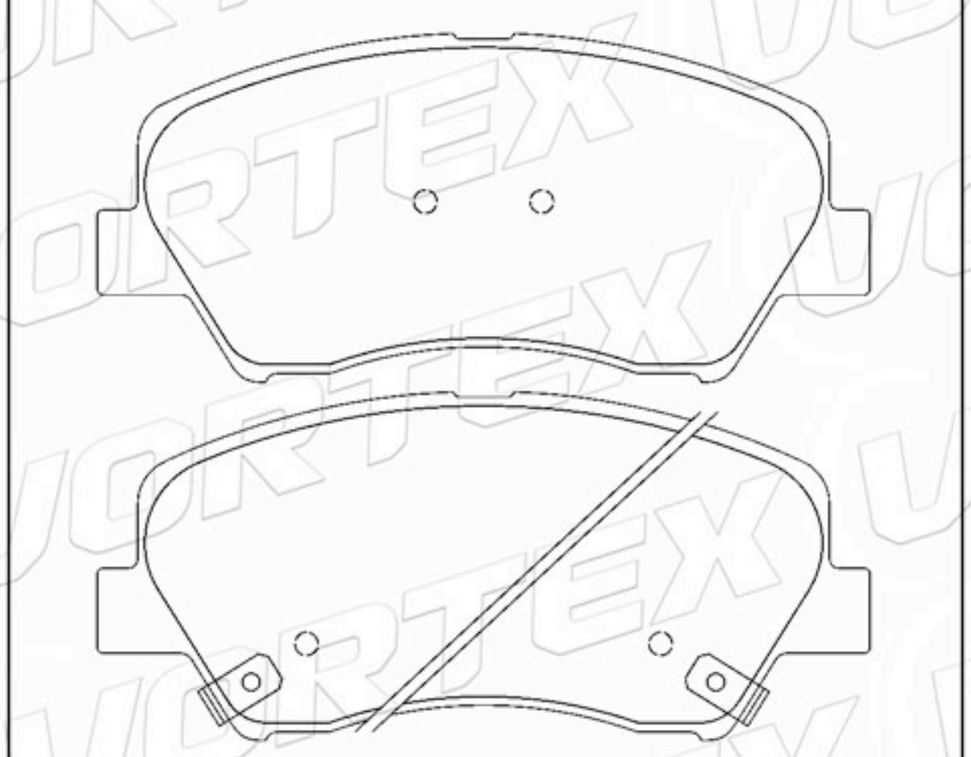

D1413-8527	141.0	60.0	17.8	2A- 1B-1C	KIA HYUNDAI

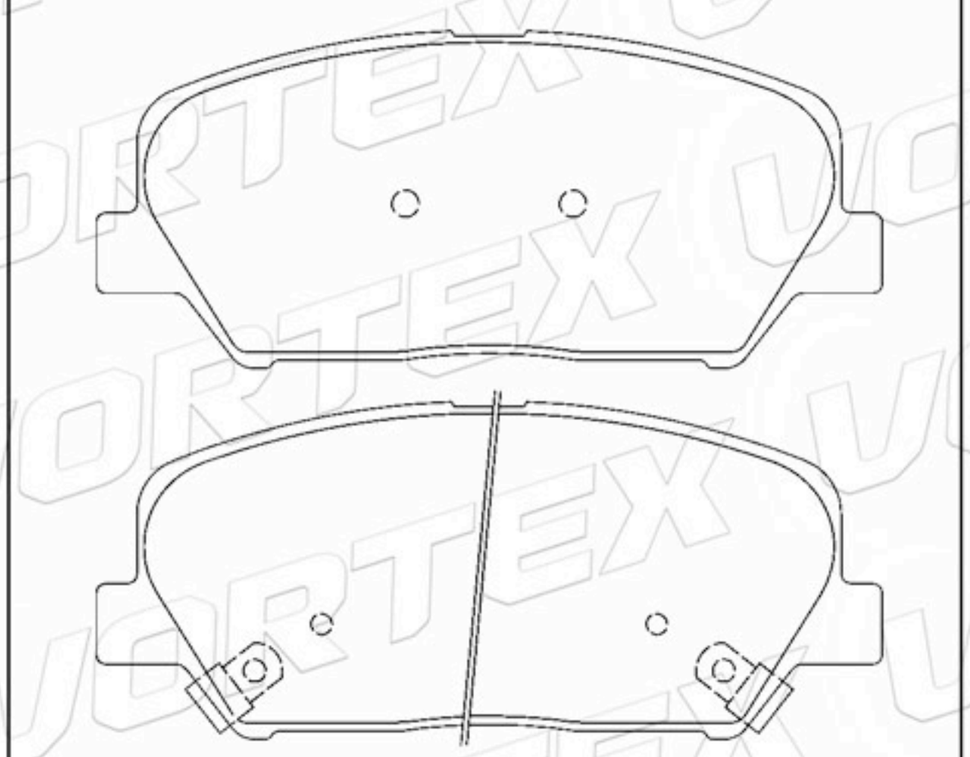

www.vortexautoparts.com
info@vortexautoparts.com
F&F Tower, Oficina 33-A, Calle 50, Ciudad de Panamá

QS 9000 TÜV CERTIFIED ISO-9001 ISO-14001
SGS
GERMAN TECHNOLOGY

Catálogo de Pastillas de Freno

58101-2VA70	141.0	60.0	17.6	2A-1B-1C	KIA HYUNDAI

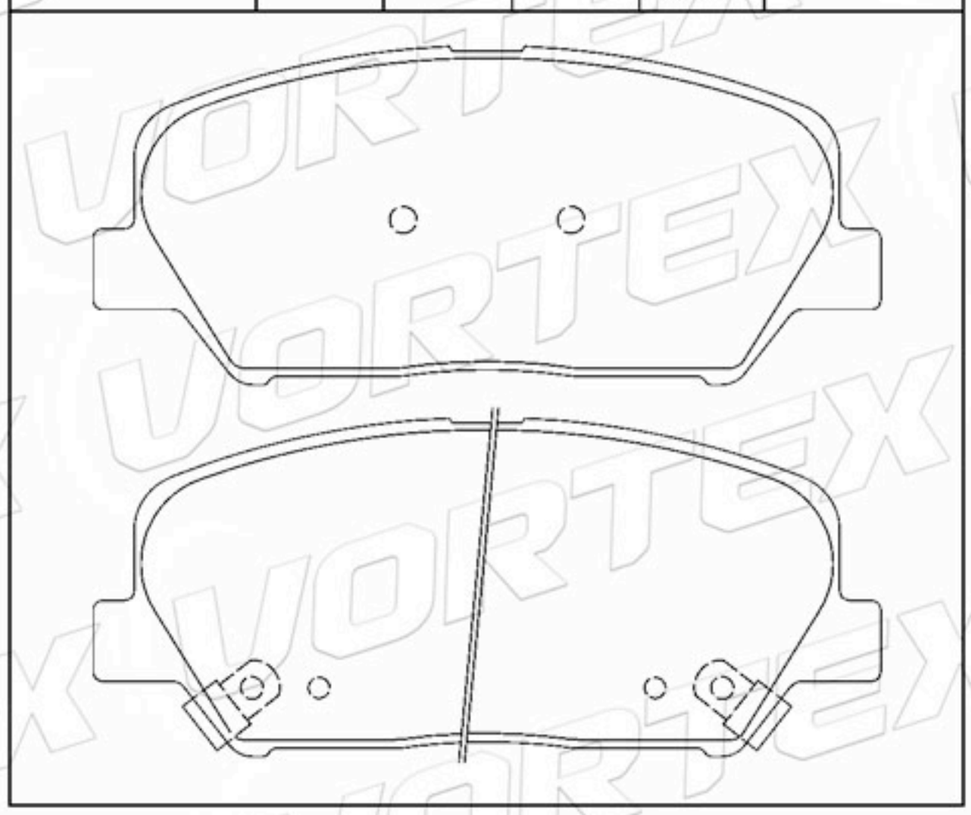

D2326-9559	110.1	47.5	16.5	2A-1B-1C	KIA

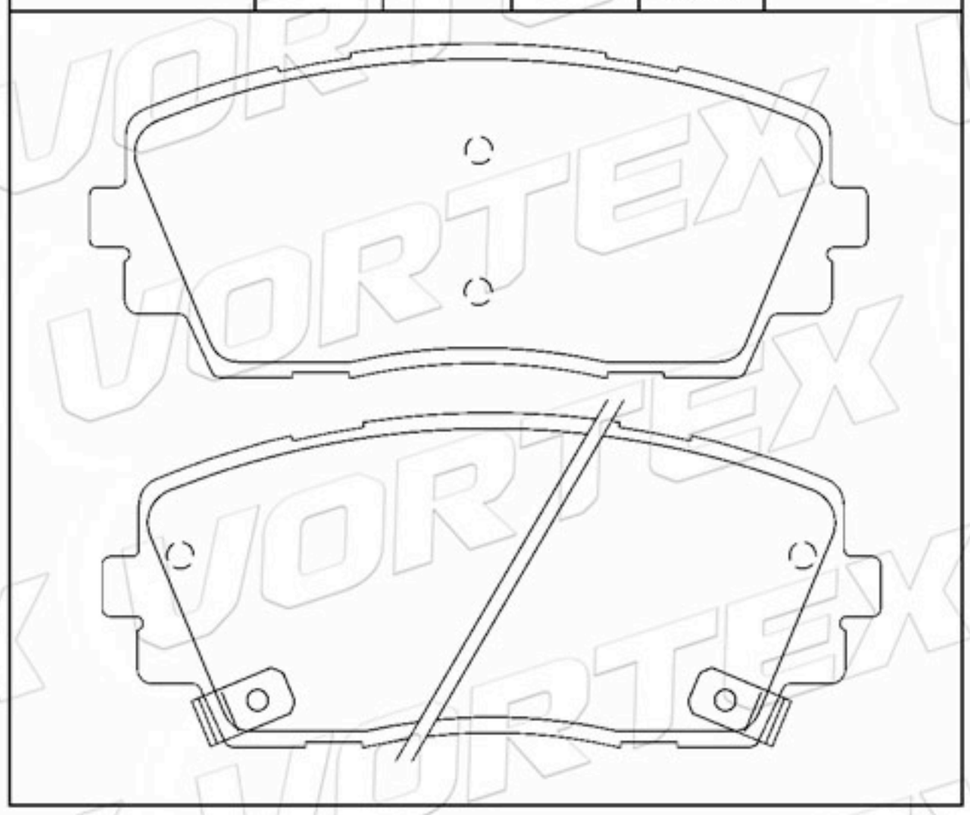

D1692-8919	131.4	58.6	17.3	4	RANGE ROVER

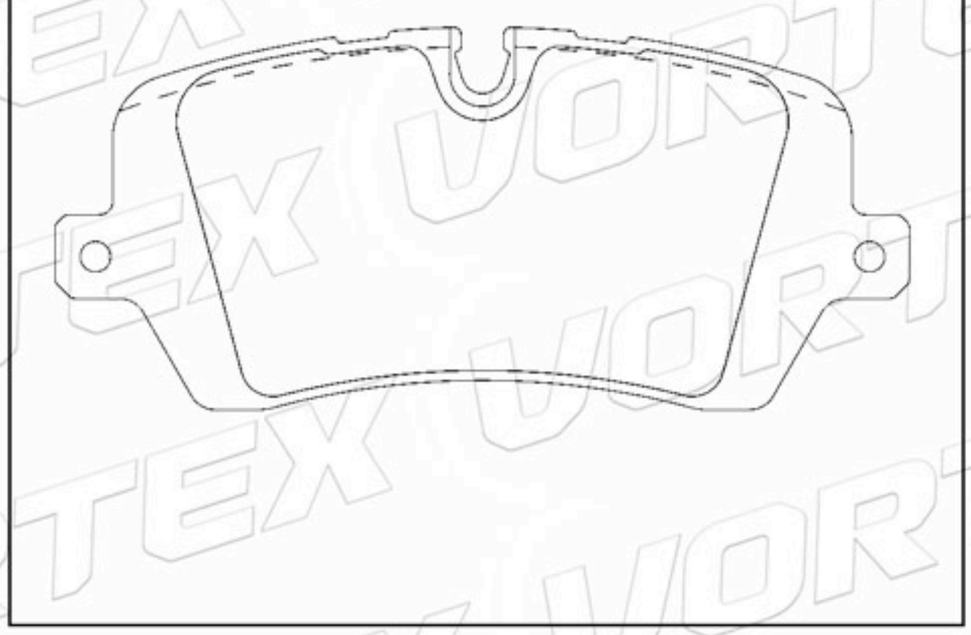

D1640-8966	141.8	60.9	15.8	4	MAZDA

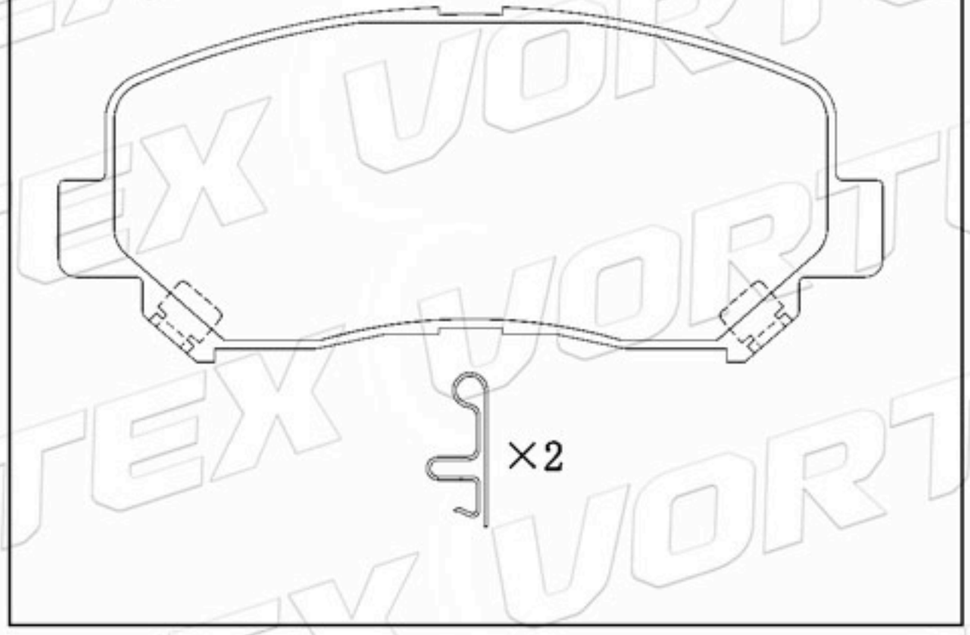

D1624-8837	104.5	43.1	15.0	2A-2B	MAZDA

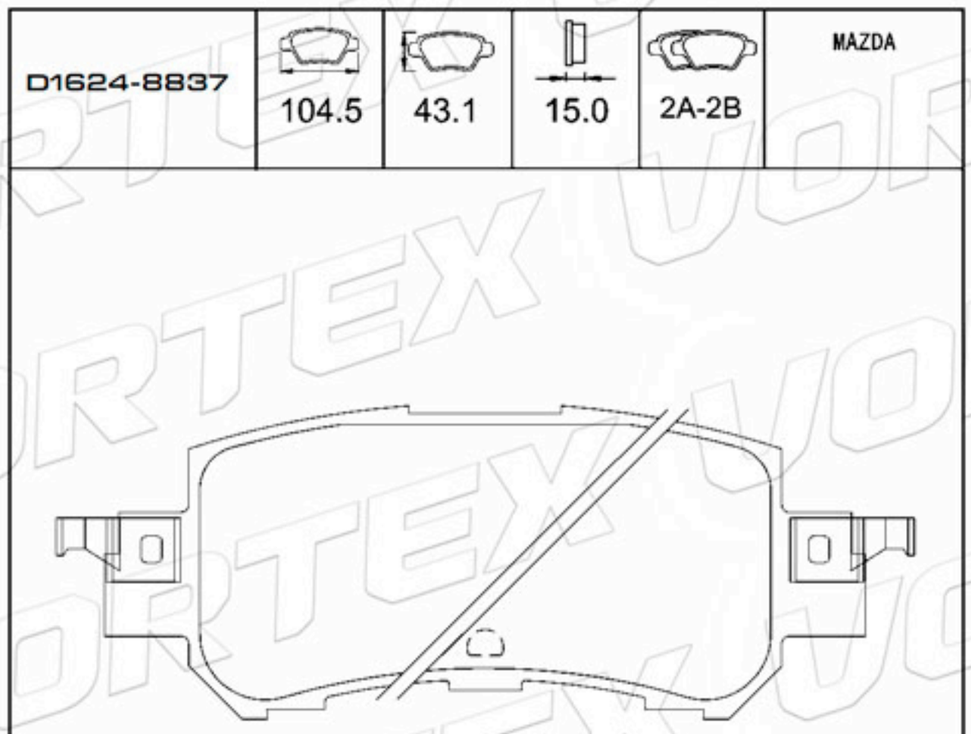

D1964-9189	134.2	57.1 63.3	18.7	2A-1B-1C	TOYOTA

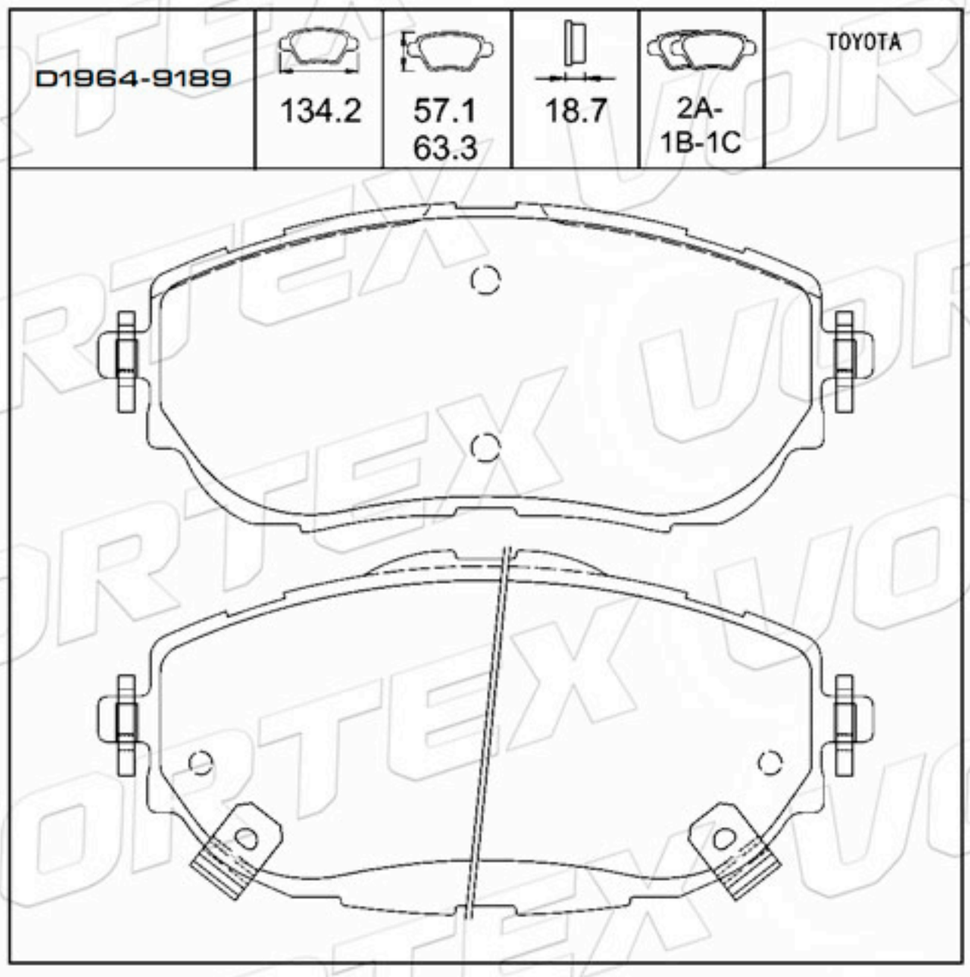

www.vortexautoparts.com
info@vortexautoparts.com
F&F Tower, Oficina 33-A, Calle 50, Ciudad de Panamá

Catálogo de Pastillas de Freno

D1689-8916	116.2	50.3 60.2	18.5	2A-2B	MERCEES-BENZ

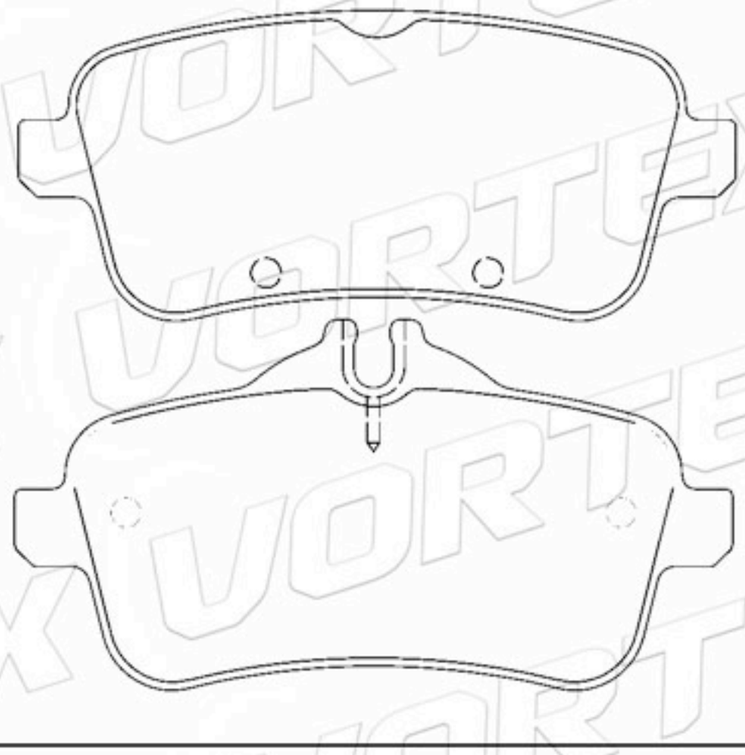

D1689-8916	116.2	50.3 60.2	18.5	2A-2B	MERCEES-BENZ

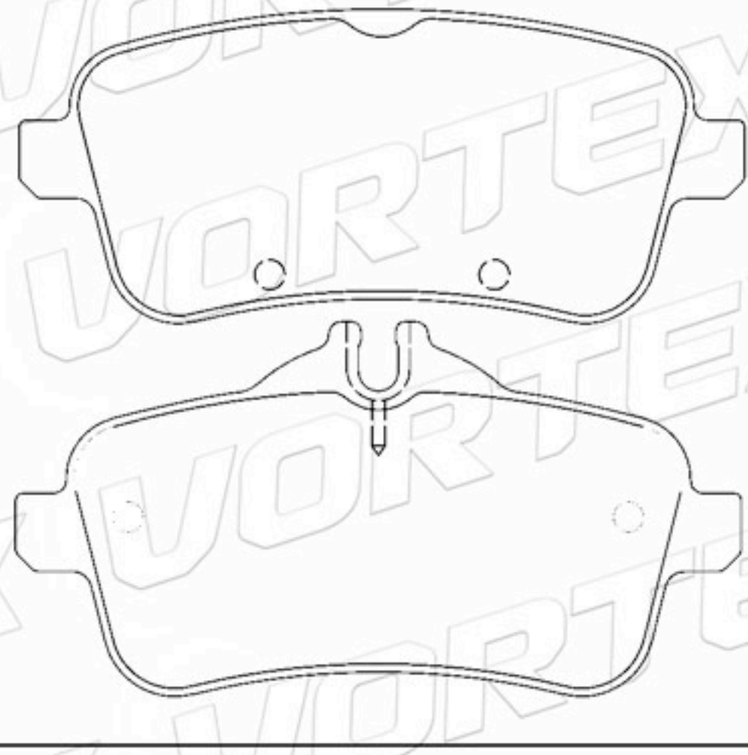

D1346-8457	127.0	75.7	15.9	2A-2B	INFINITI NISSAN

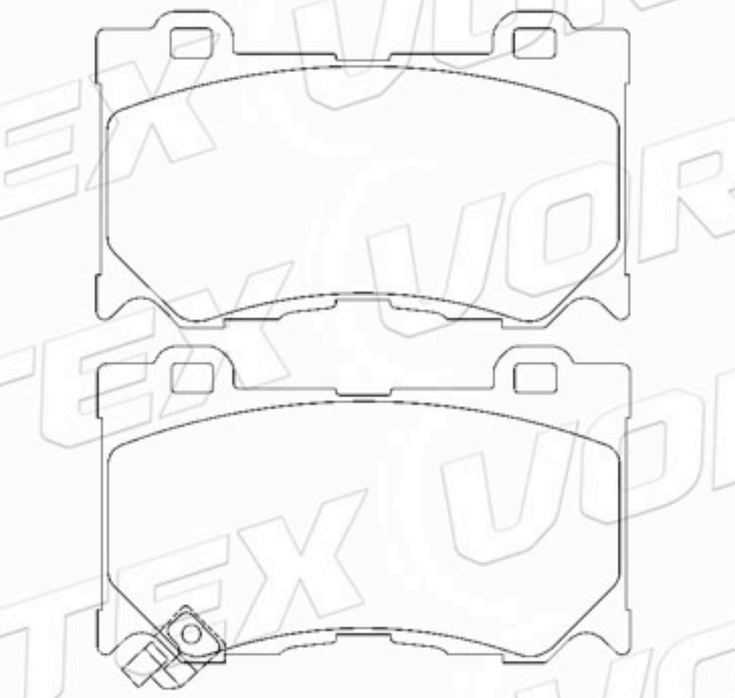

D1589-8800	183.0	63.2	19.5	2A-2B	CHRYSLER DODGE LANCIA

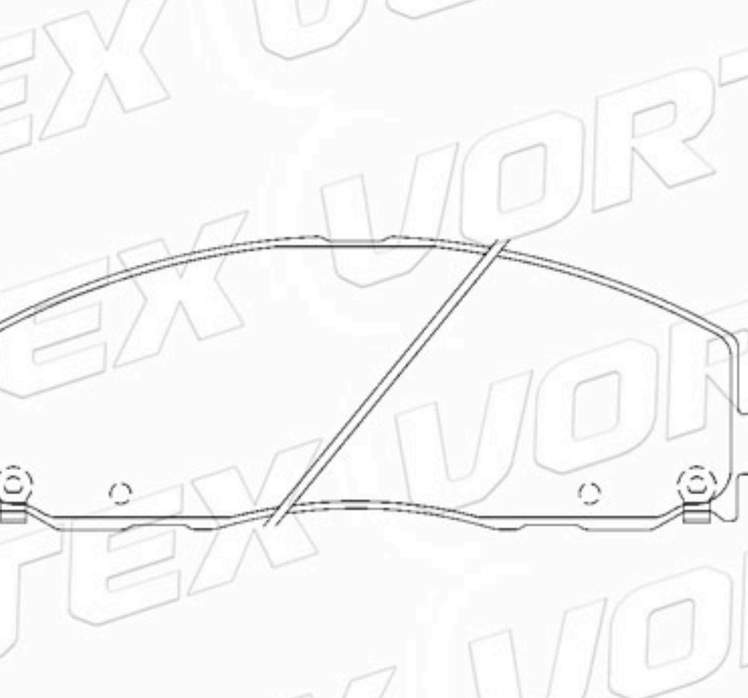

D1596-9380	130.1	55.2	17.1	2A-2B	CHRYSLER DODGE LANCIA

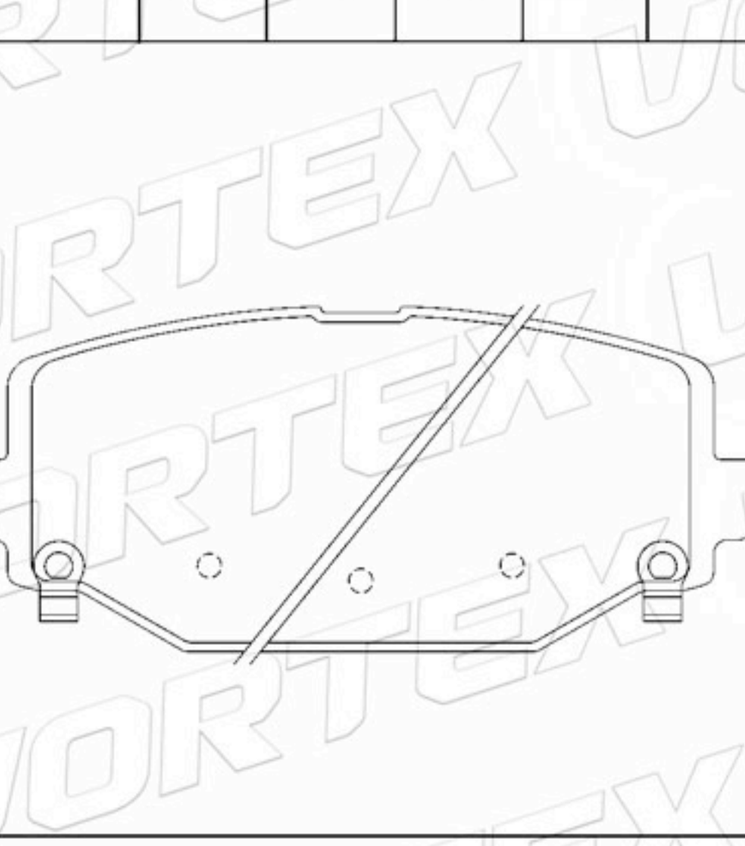

D1730-8954	131.6	60.0	16.7	2A-2B	FORD

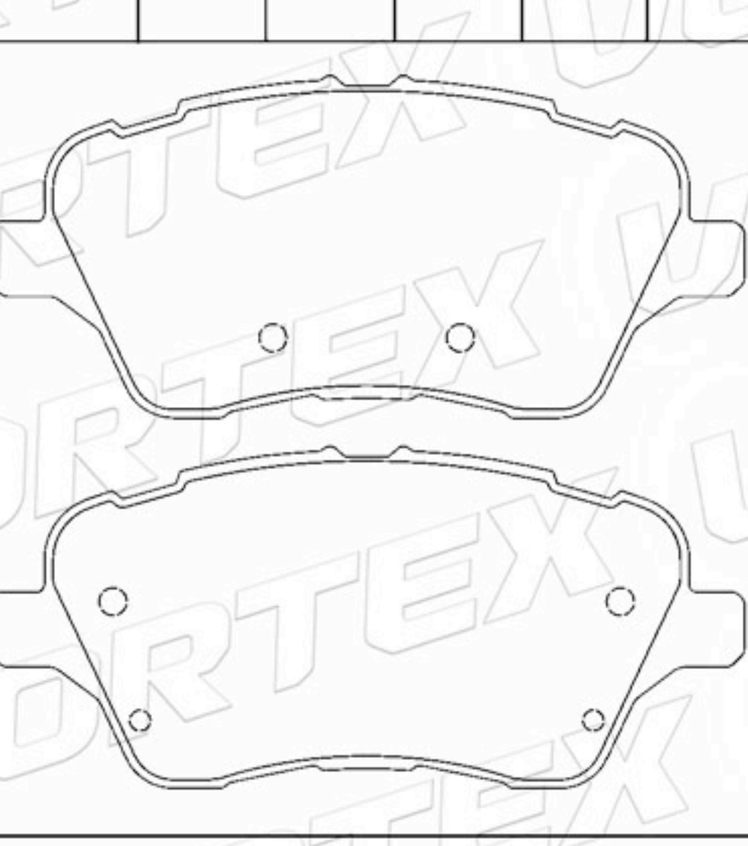

www.vortexautoparts.com
info@vortexautoparts.com
F&F Tower, Oficina 33-A, Calle 50, Ciudad de Panamá

Catálogo de Pastillas de Freno

D1645-8873	180.0	65.4	18.1	2A-2B	FORD

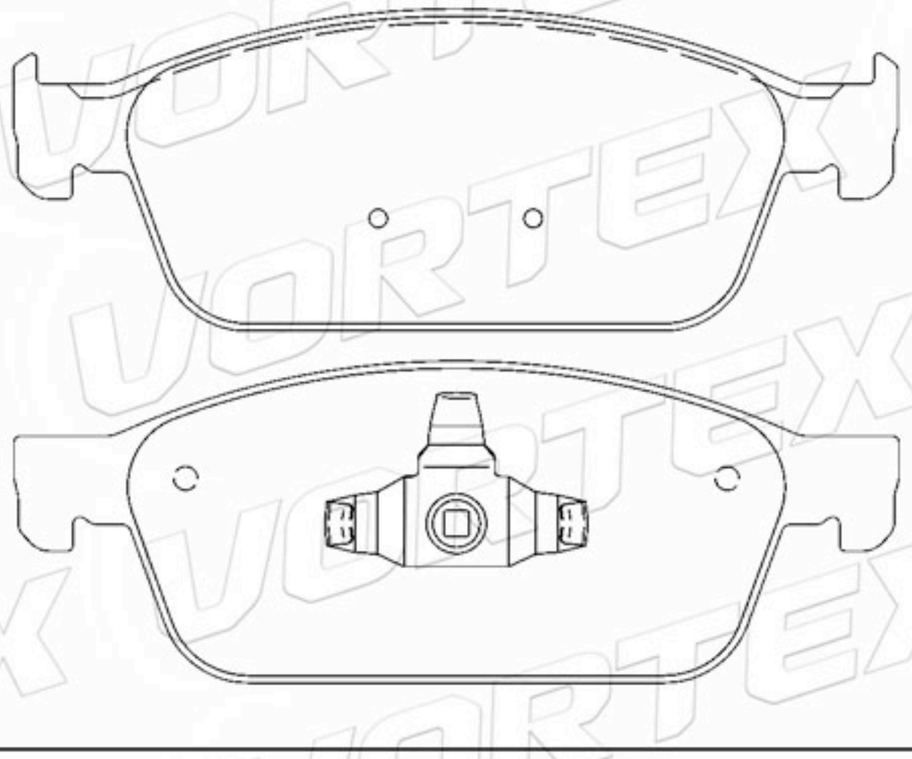

D1447-8615	130.0	56.7	16.8	2A-1B-1C	KIA HYUNDAI

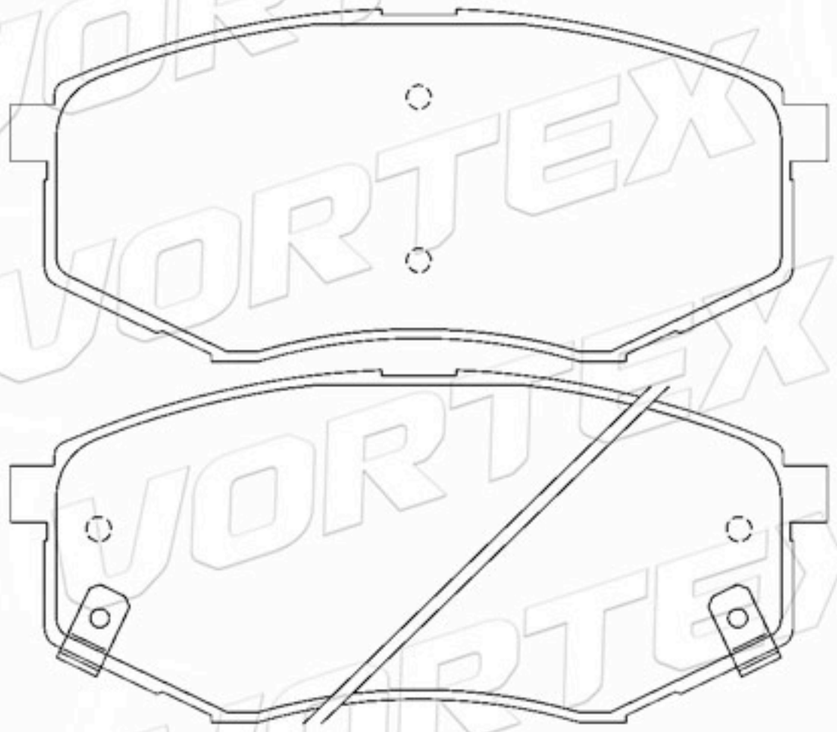

D1444-8595	133.0	59.0	17.0	2A-1B-1C	HYUNDAI

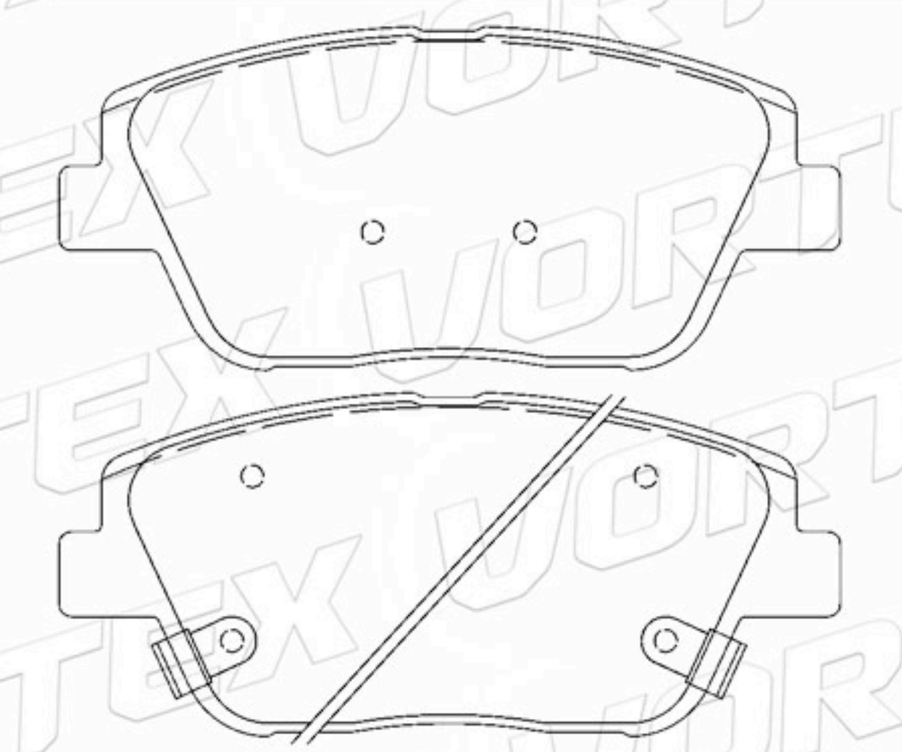

D1567-8776	143.4	67.4	17.5	2A-2B	TOYOTA

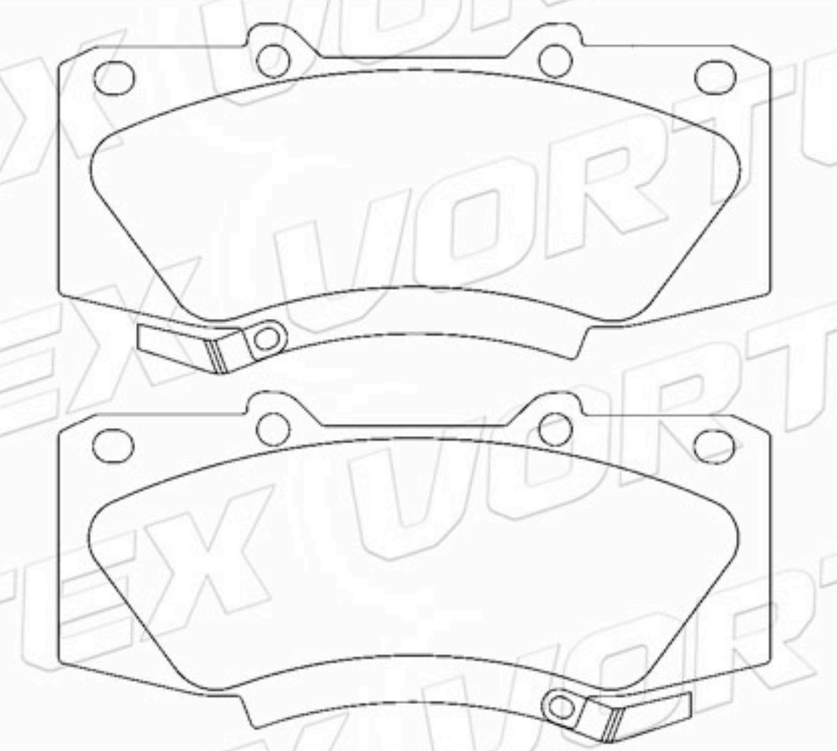

D1744-8778	95.8	43.9	14.4	2A-1B-1C	FIAT

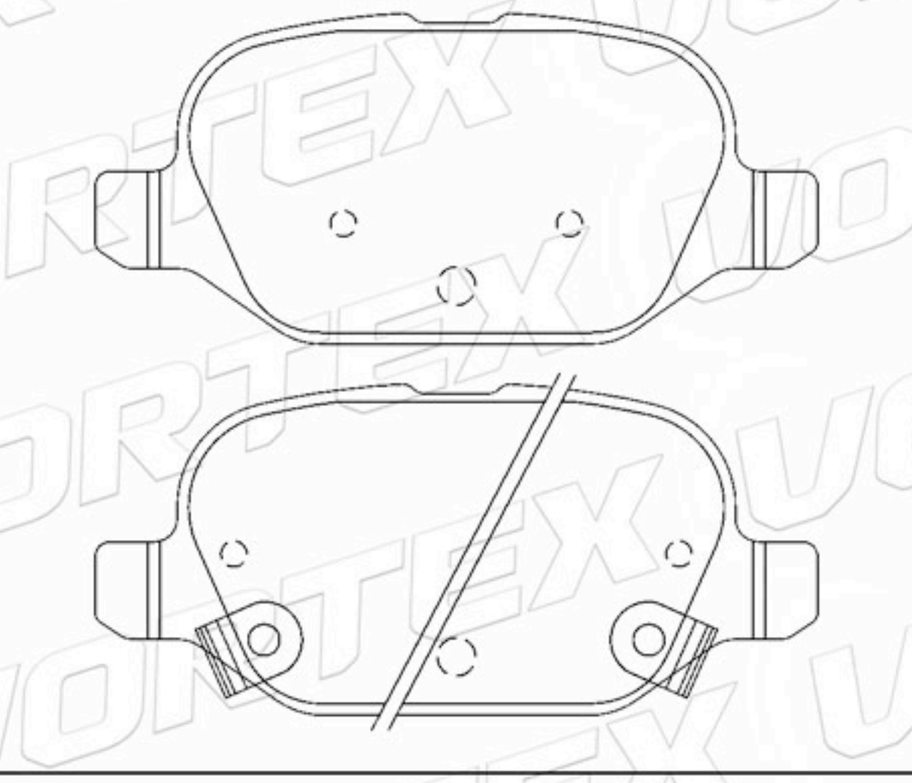

D1265-8382	139.0	58.9	19.5	6A-1B-1C	MITSUBISHI

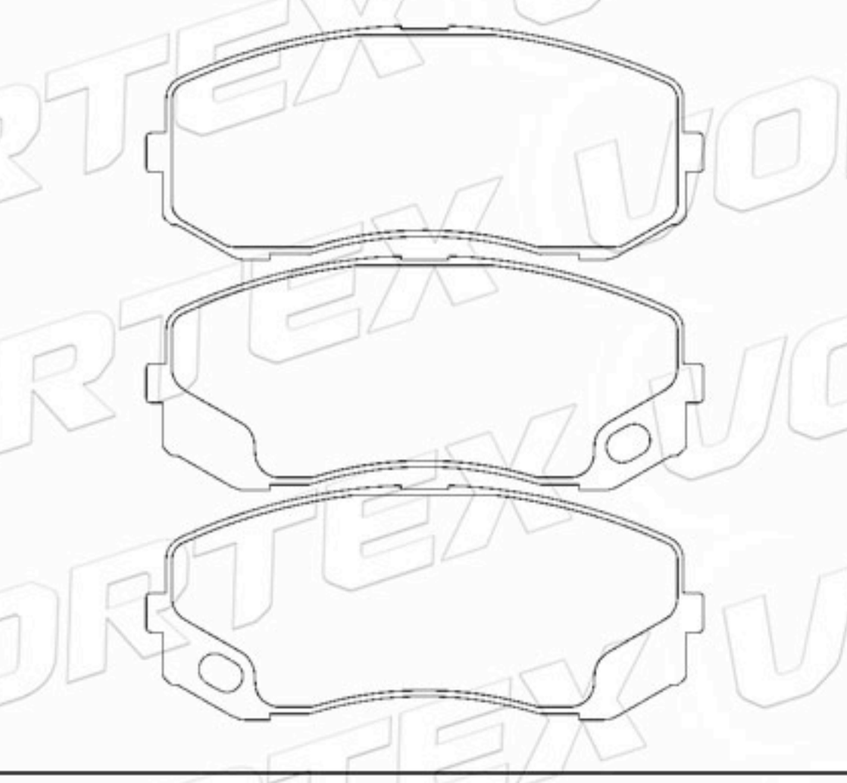

www.vortexautoparts.com
info@vortexautoparts.com
F&F Tower, Oficina 33-A, Calle 50, Ciudad de Panamá

QS 9000 TÜV CERTIFIED ISO-9001 ISO-14001 SGS GERMAN TECHNOLOGY

Catálogo de Pastillas de Freno

D1452-8642	209.5	94.4	17.0	4	PORSCHE

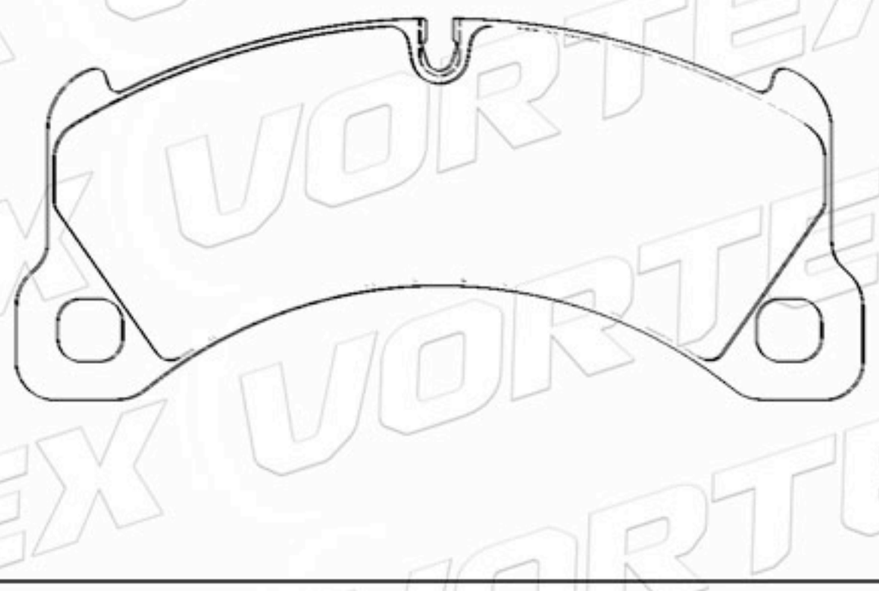

D1568-8777	151.4	52.5	17.0	2A-2B	FIAT

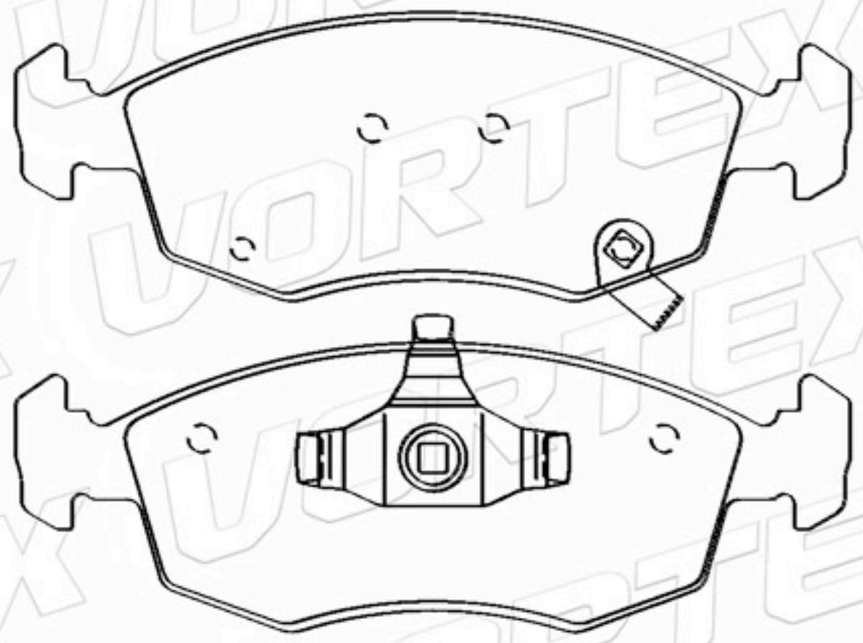

D1711-8936	140.2	59.5	15.5	4	MAZDA

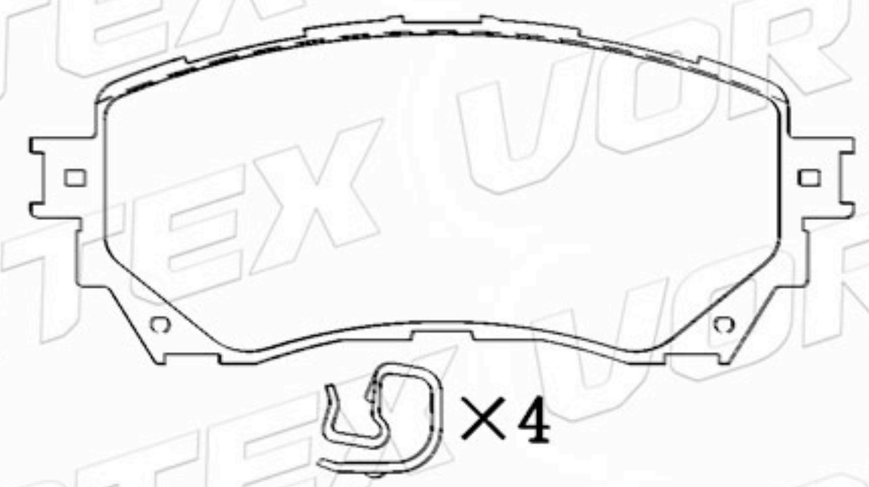

D1679-8908	101.5	44.5	14.3	2A-1B-1C	CITROEN MITSUBISHI PEUGEOT

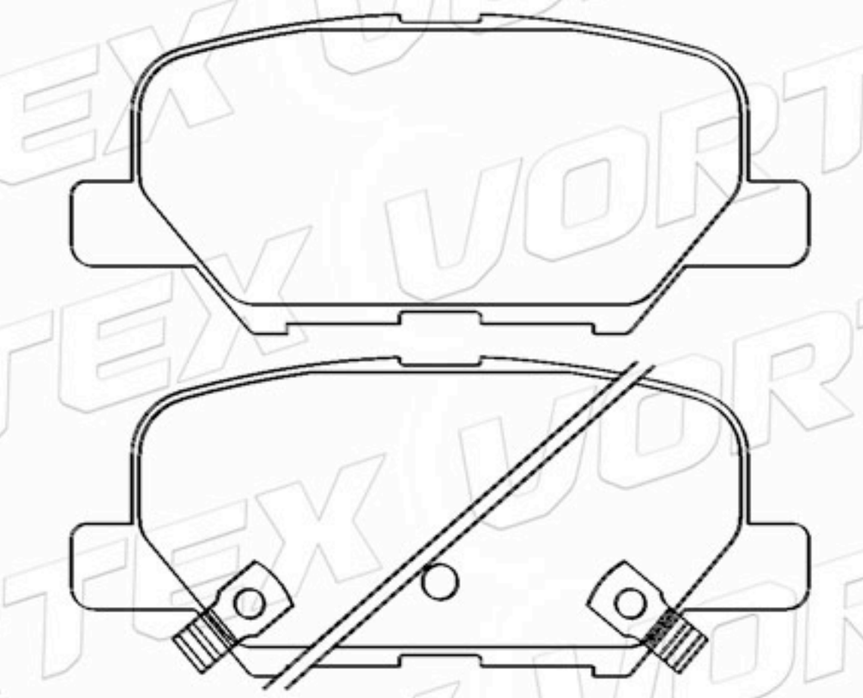

D1728-8952	141.8	55.8	15.8	2A-1B-1C	MAZDA

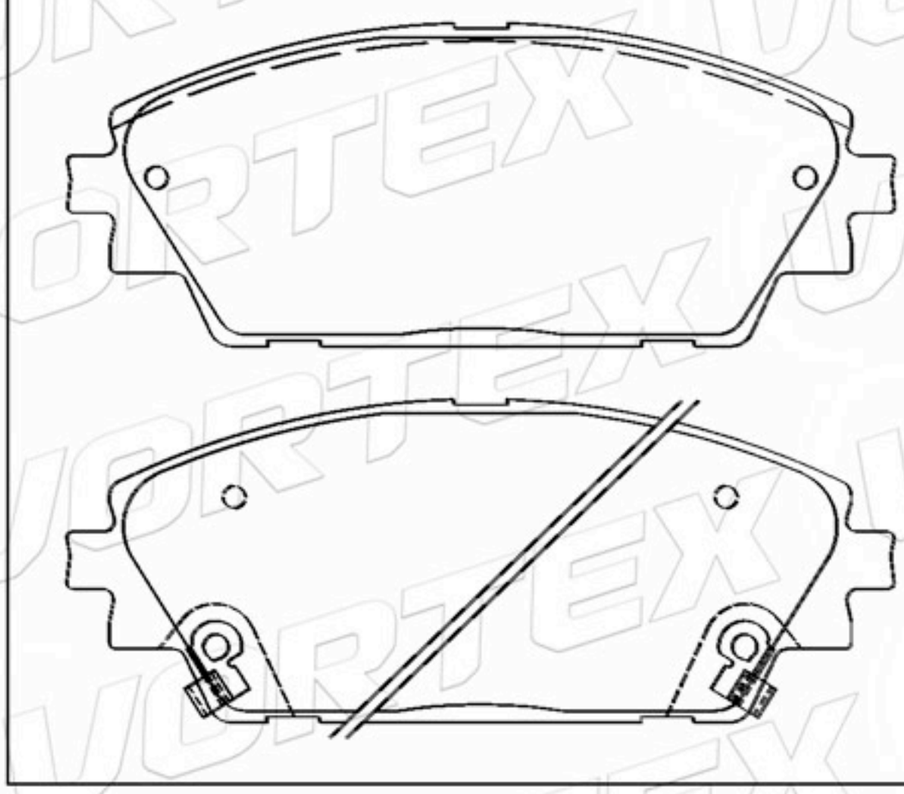

D1729-8953	101.5	44.5	13.8	1A-1B-2C	MAZDA

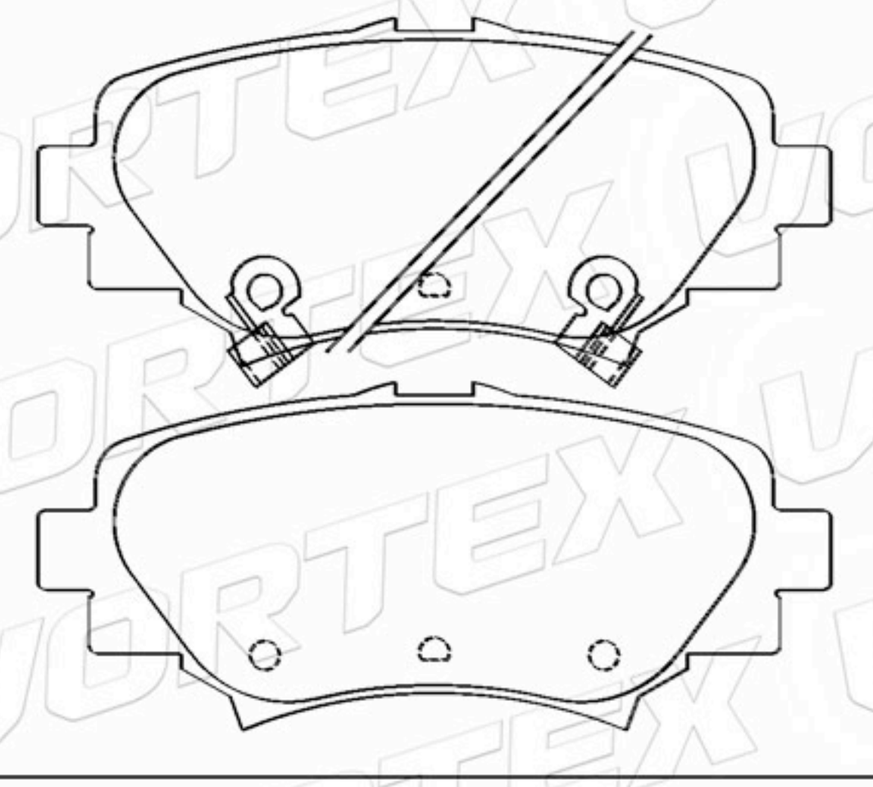

www.vortexautoparts.com
info@vortexautoparts.com
F&F Tower, Oficina 33-A, Calle 50, Ciudad de Panamá

Catálogo de Pastillas de Freno

D1610-8823	123.1 123.8	59.0 57.3	18.3	2A-2B	BMW

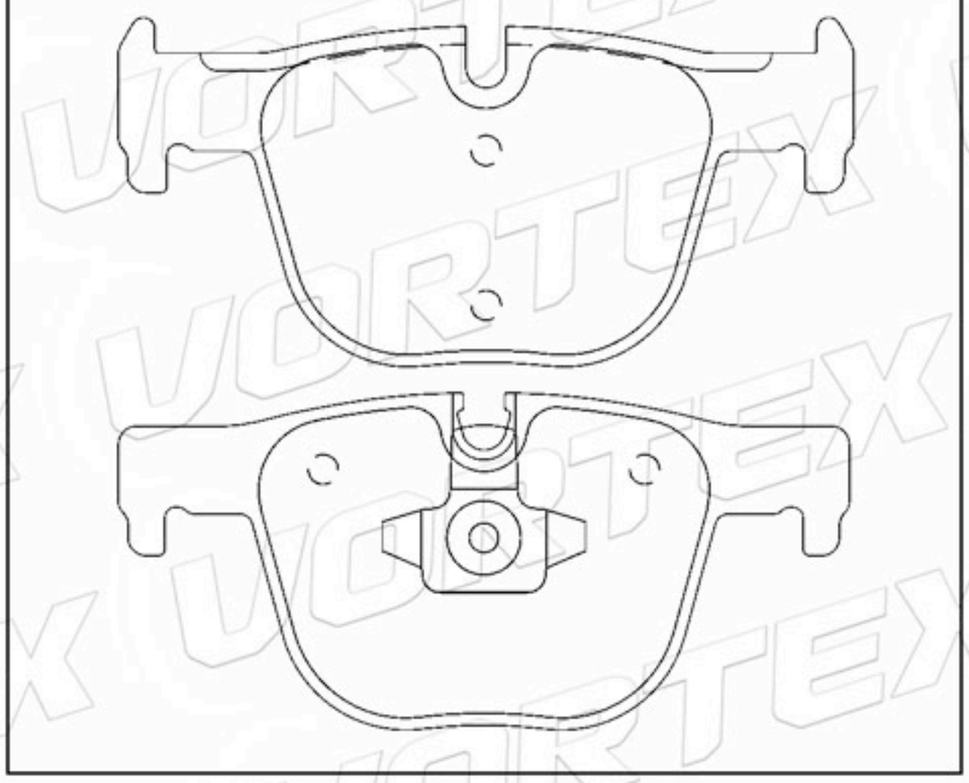

D2120-9356	132.8	52.5 60.2	18.0	2A-2B	CITROEN PEUGEOT

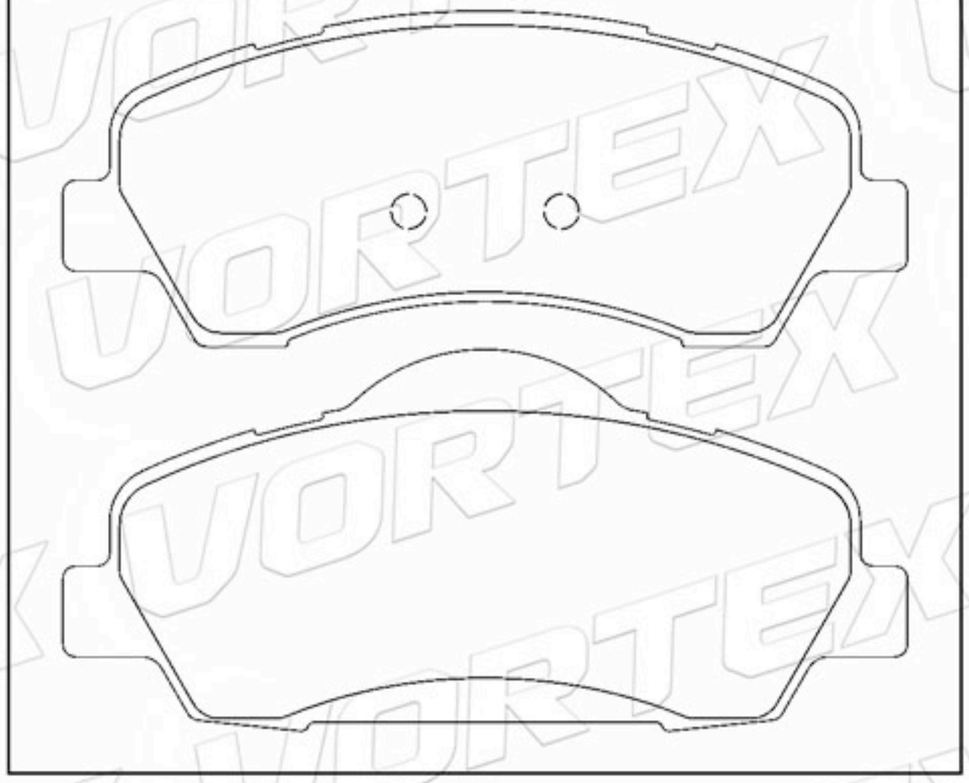

D1889-9262	147.8	58.3 63.3	18.5	2A-2B	PEUGEOT

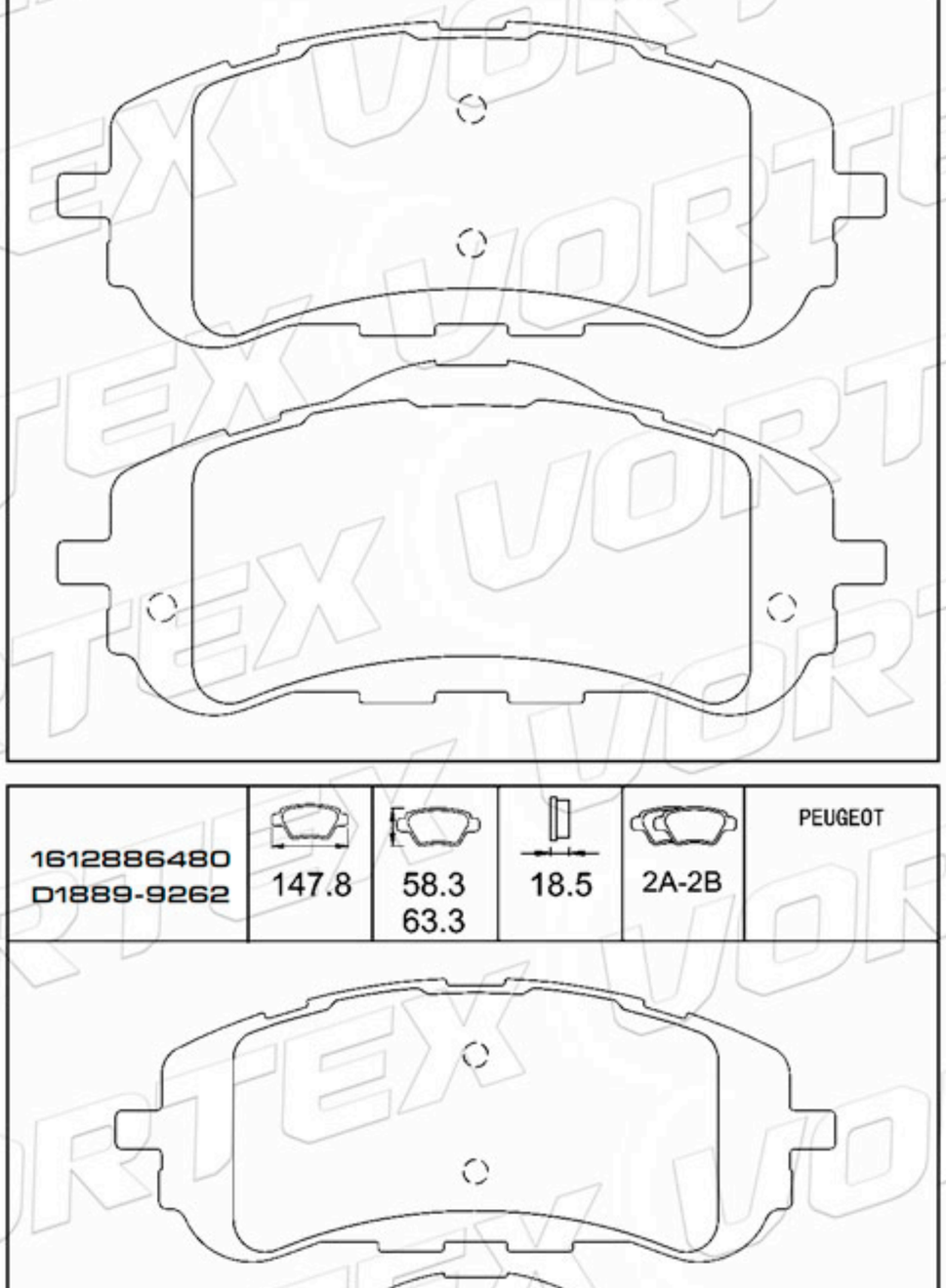

D1889-9262 1610428780	147.8	58.3 63.3	18.5	2A-2B	PEUGEOT

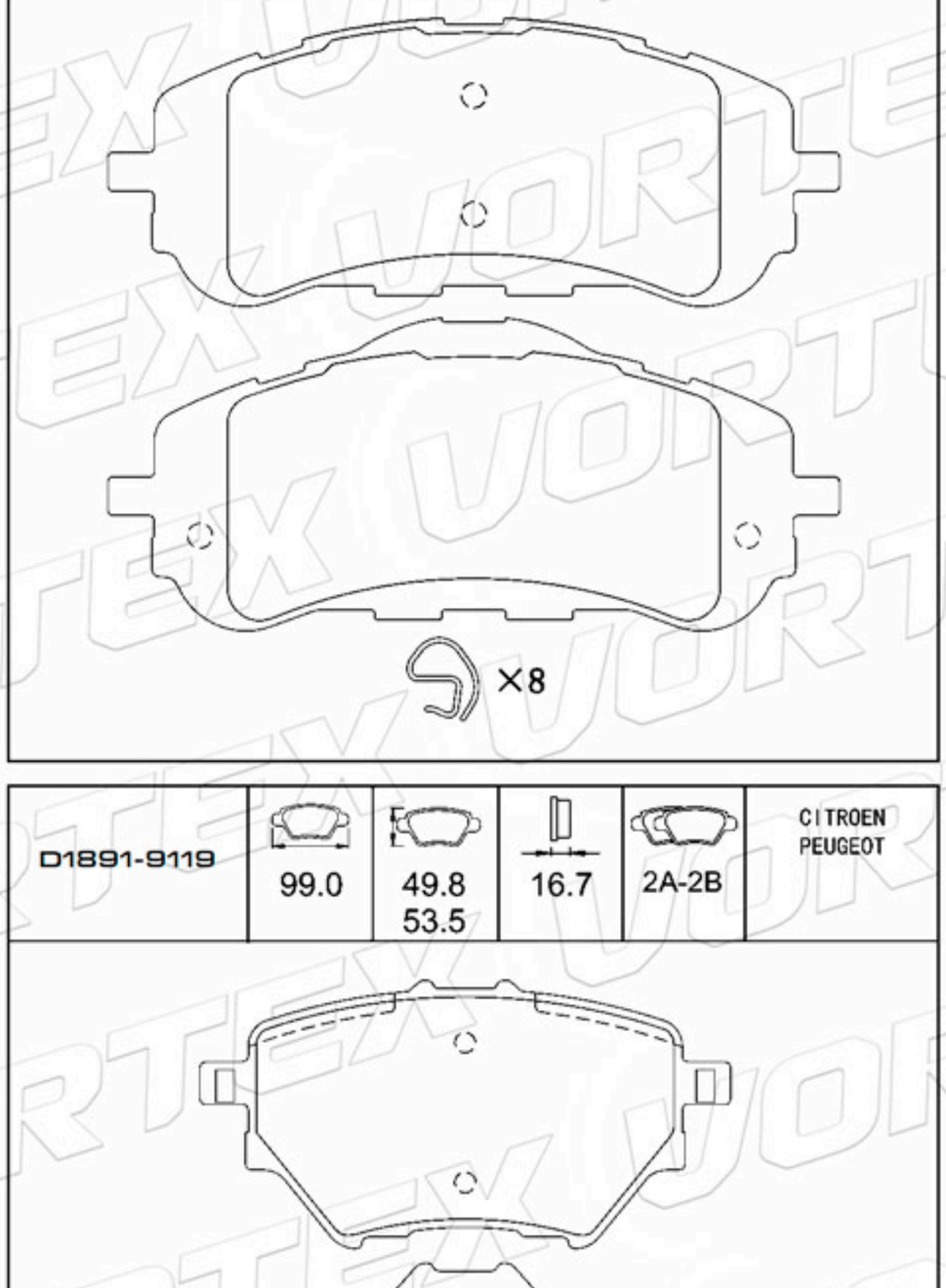

1612886480 D1889-9262	147.8	58.3 63.3	18.5	2A-2B	PEUGEOT

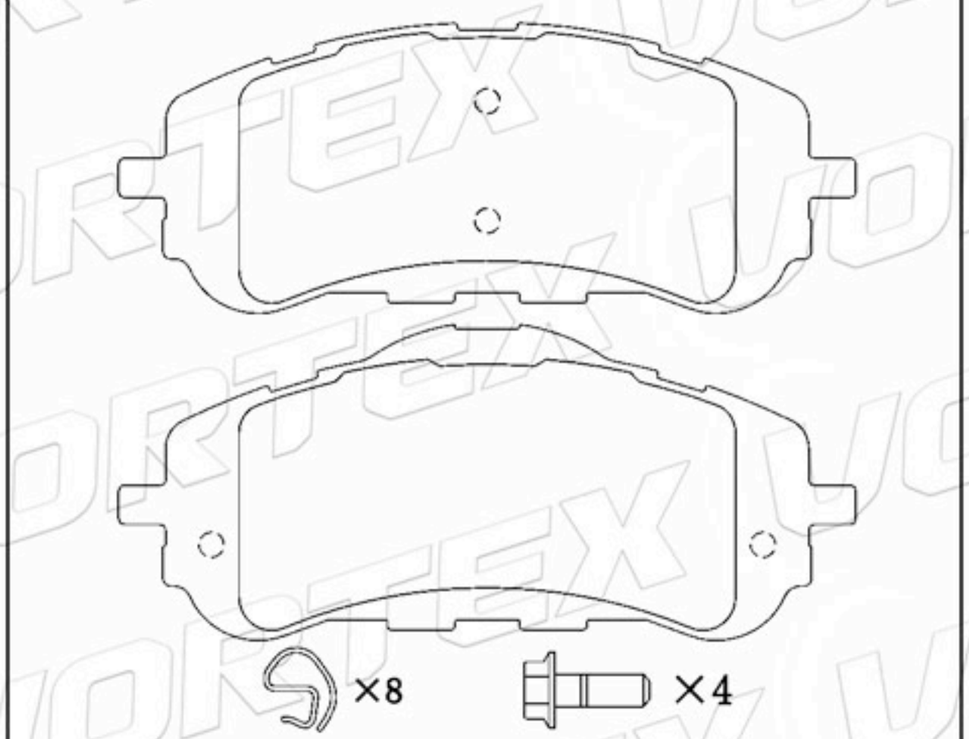

D1891-9119	99.0	49.8 53.5	16.7	2A-2B	CITROEN PEUGEOT

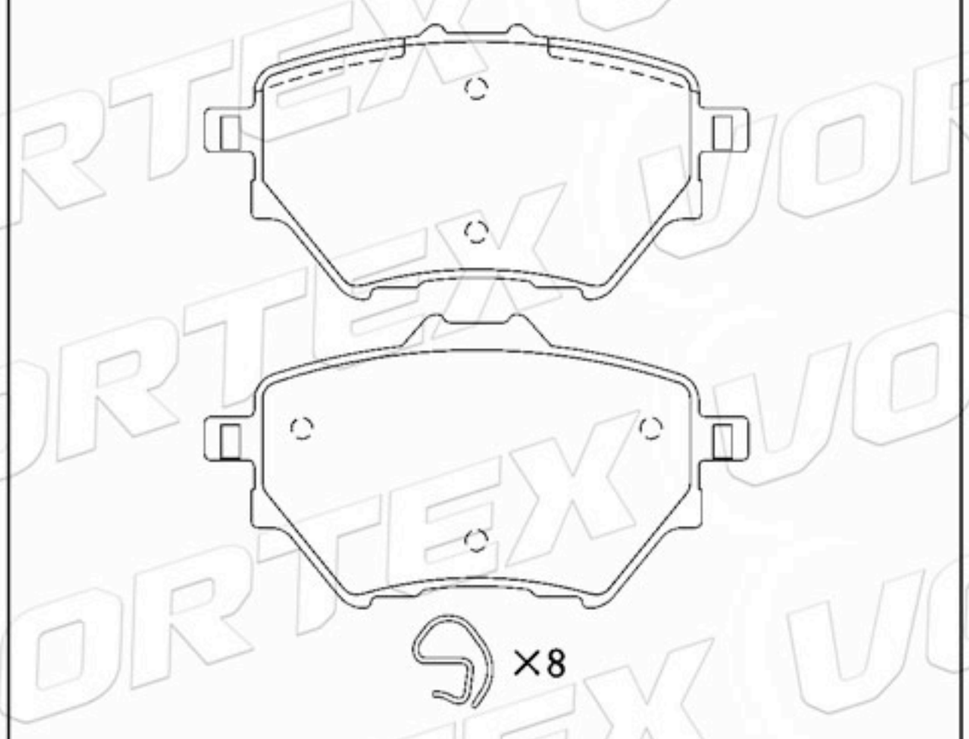

www.vortexautoparts.com
info@vortexautoparts.com
F&F Tower, Oficina 33-A, Calle 50, Ciudad de Panamá

Catálogo de Pastillas de Freno

44060-00Q3B	131.1	62.5	17.6	2A-2B	RENAULT

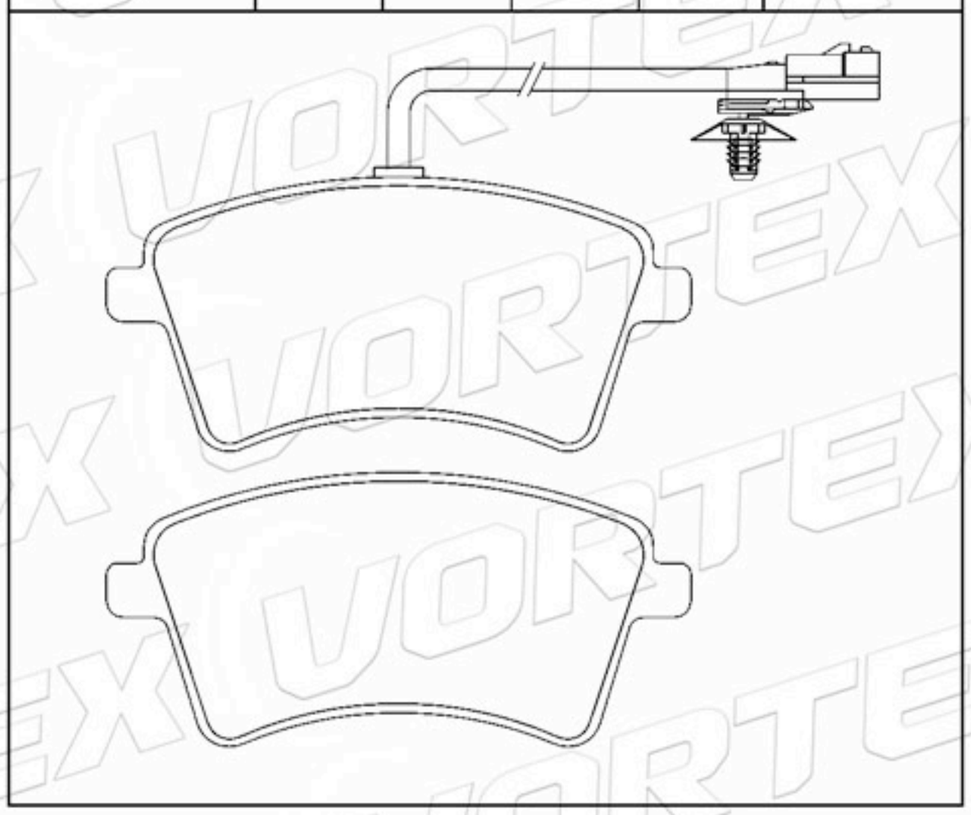

D1134-8245	121.4	86.1	16.1	4	PORSCHE

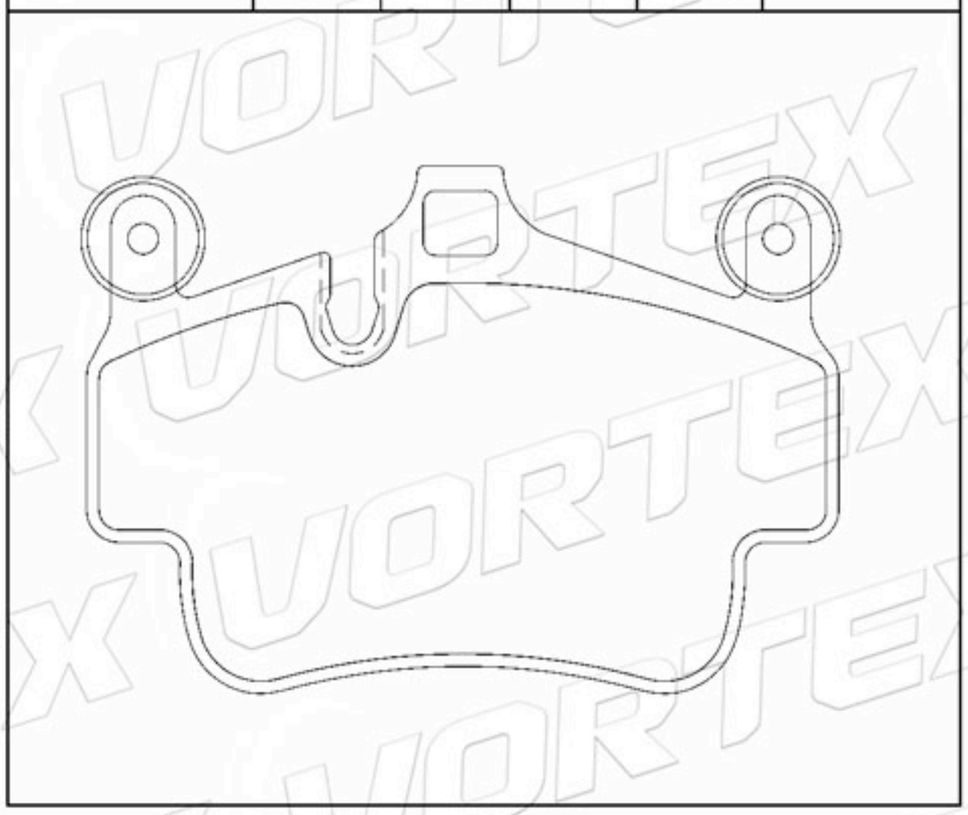

D1636-8857	192.5 193.1	72.0	19.0	2A-2B	MERCEDES-BENZ

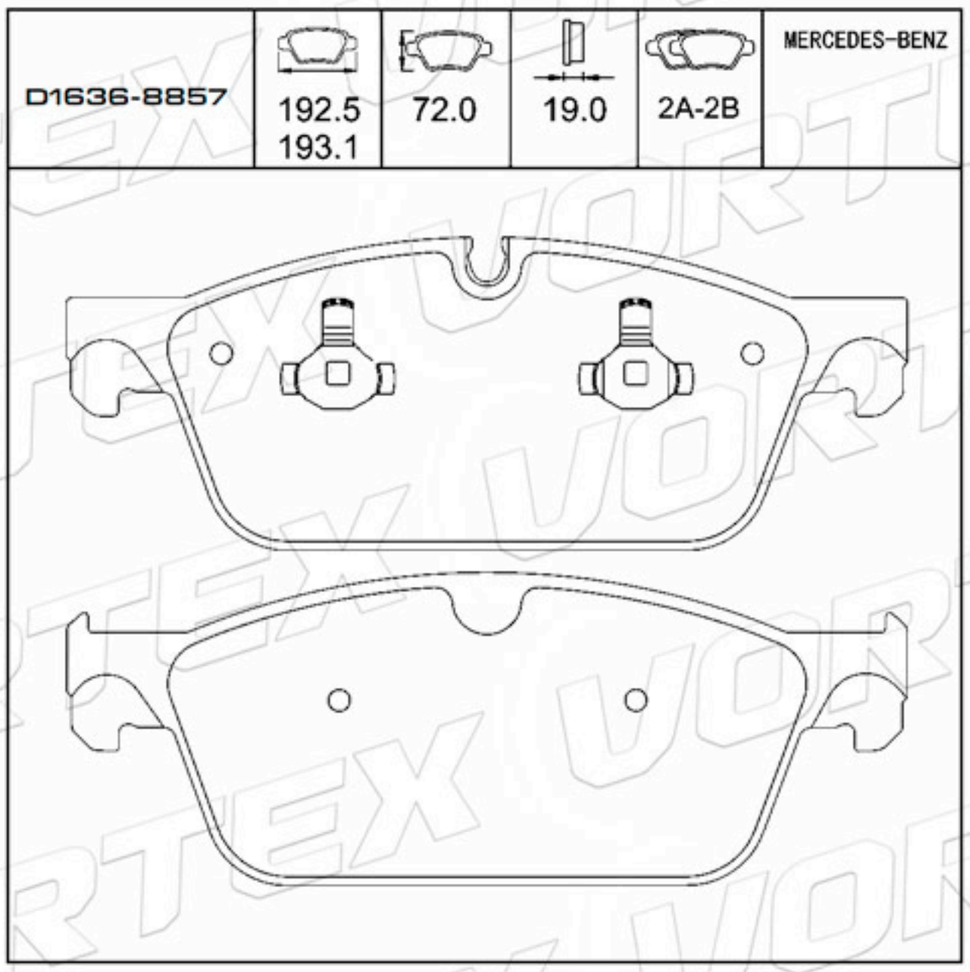

D682-7561	170.5 172.5	67.5	16.0	2A-2B	FORD MAZDA

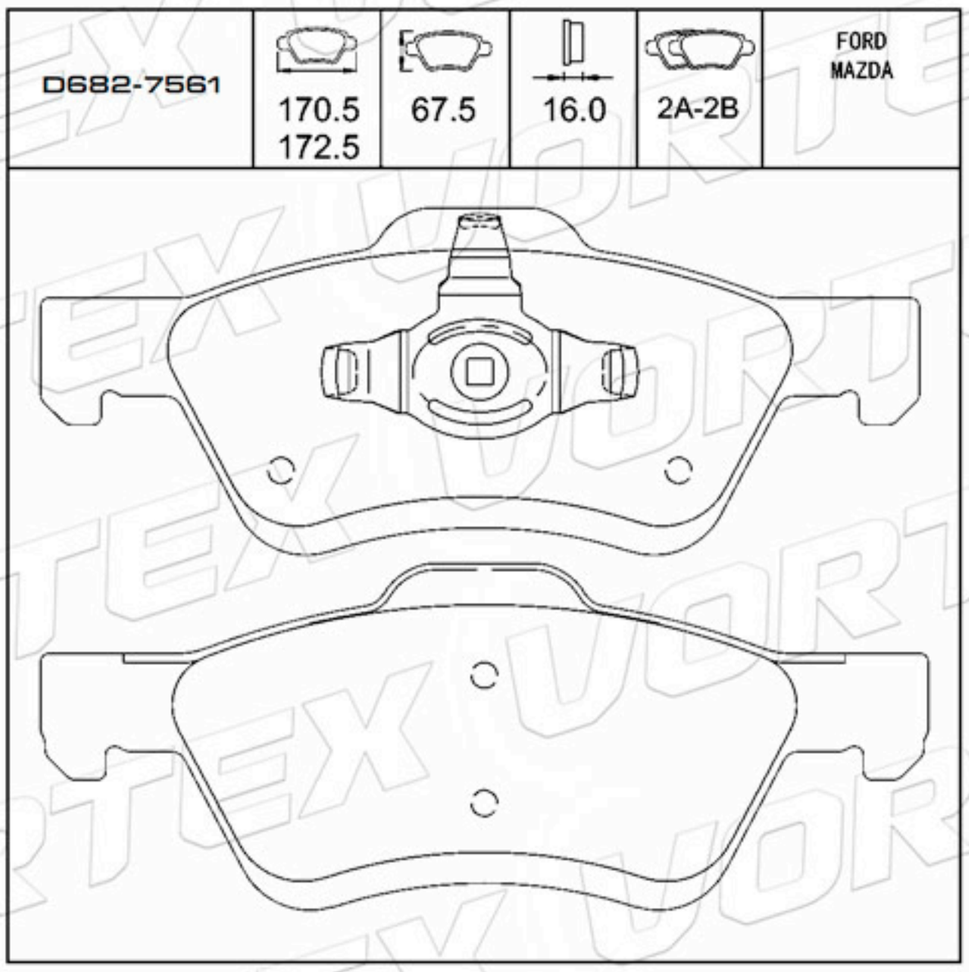

D1130-8241	176.1	109.5	16.7	4	PORSCHE

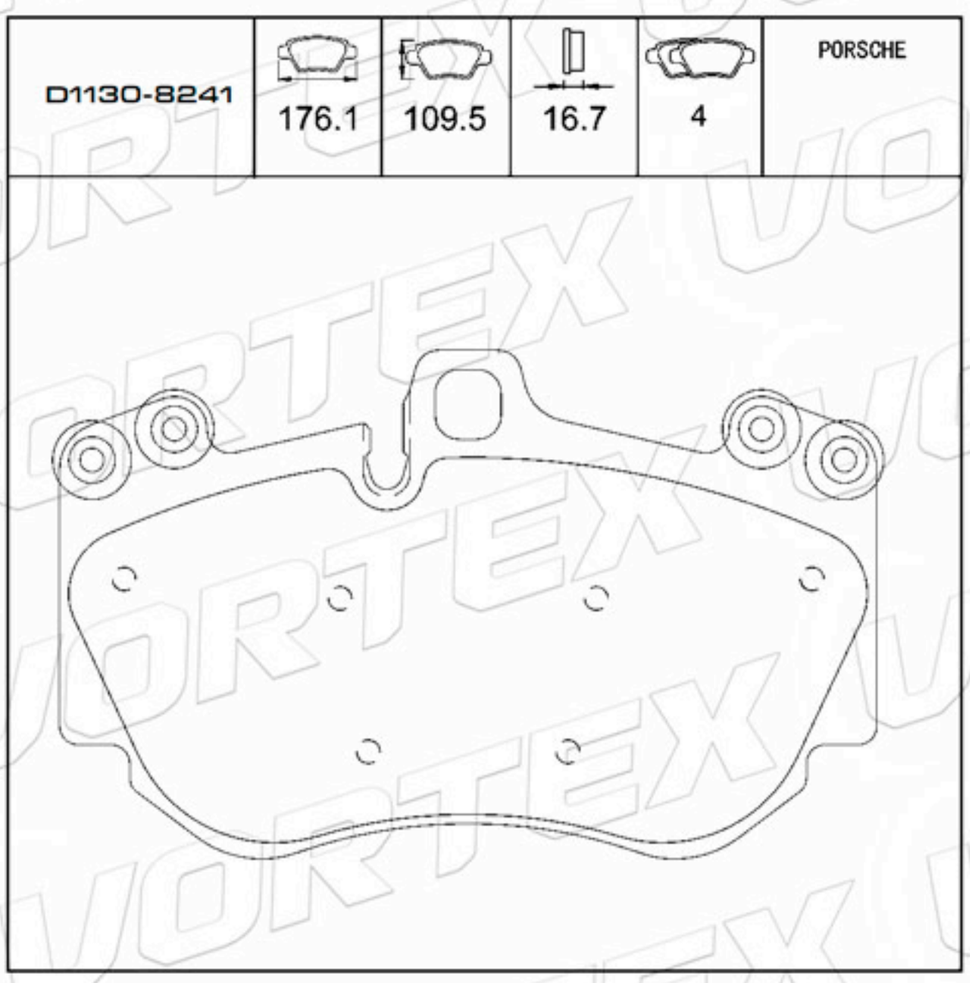

D682-7561	194.2	73.4	20.5	2A-2B	AUDI CHRYSLER MERCEDES-BENZ

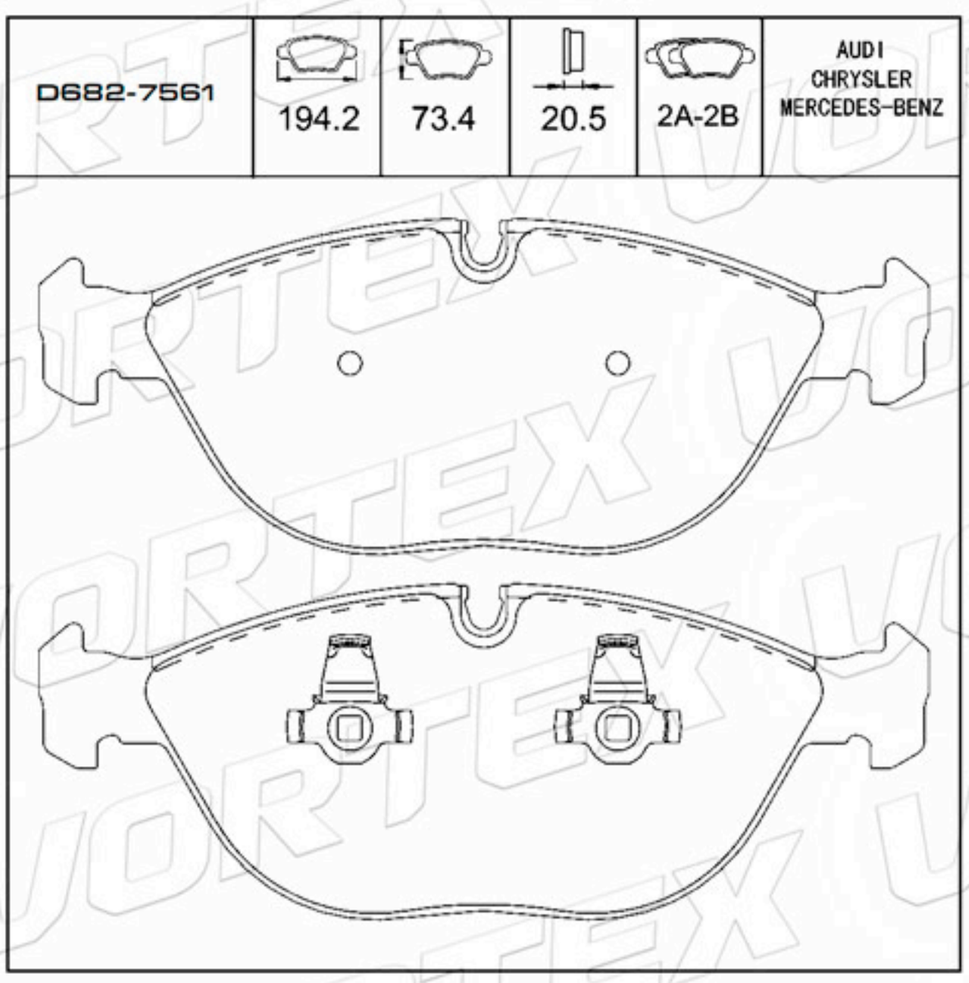

www.vortexautoparts.com
info@vortexautoparts.com
F&F Tower, Oficina 33-A, Calle 50, Ciudad de Panamá

ISO-14001
GERMAN TECHNOLOGY

Catálogo de Pastillas de Freno

D978-7879	112.2	73.2	16.5	4	AUDI

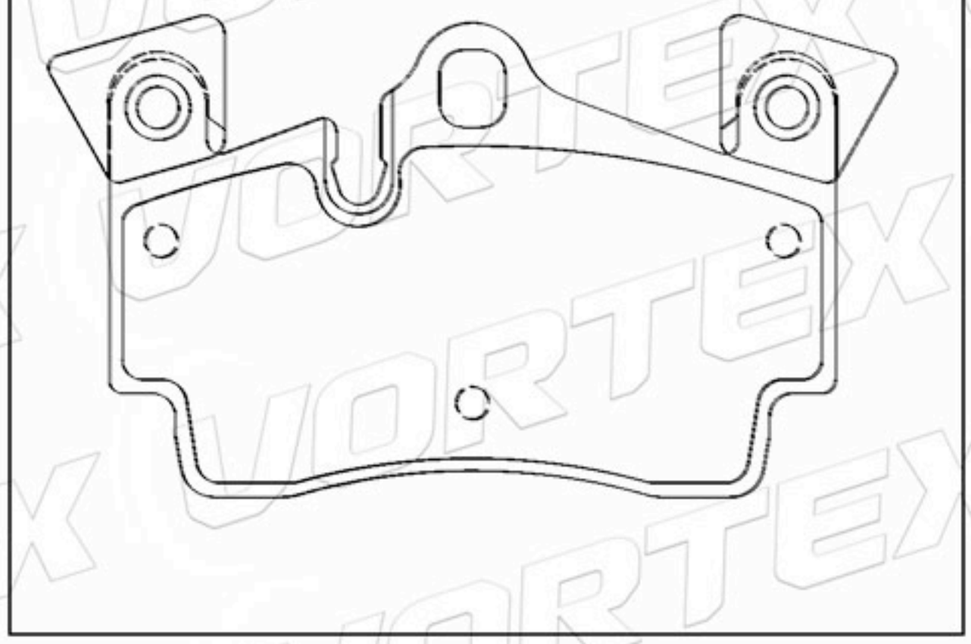

D1109-8214	140.5	49.3	14.0	2A- 1B-1C	CHRYSLER JEEP

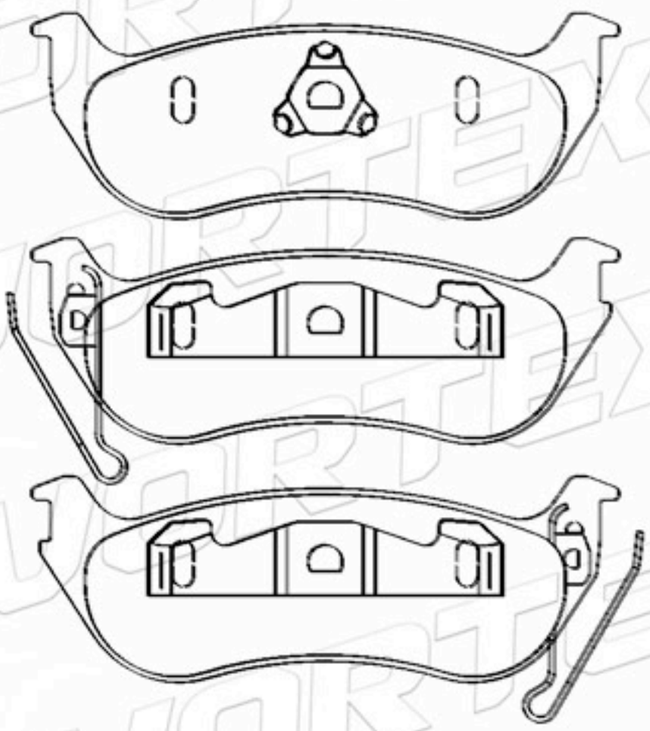

D1524-8732	147.5	60.7	17.9	4	TOYOTA

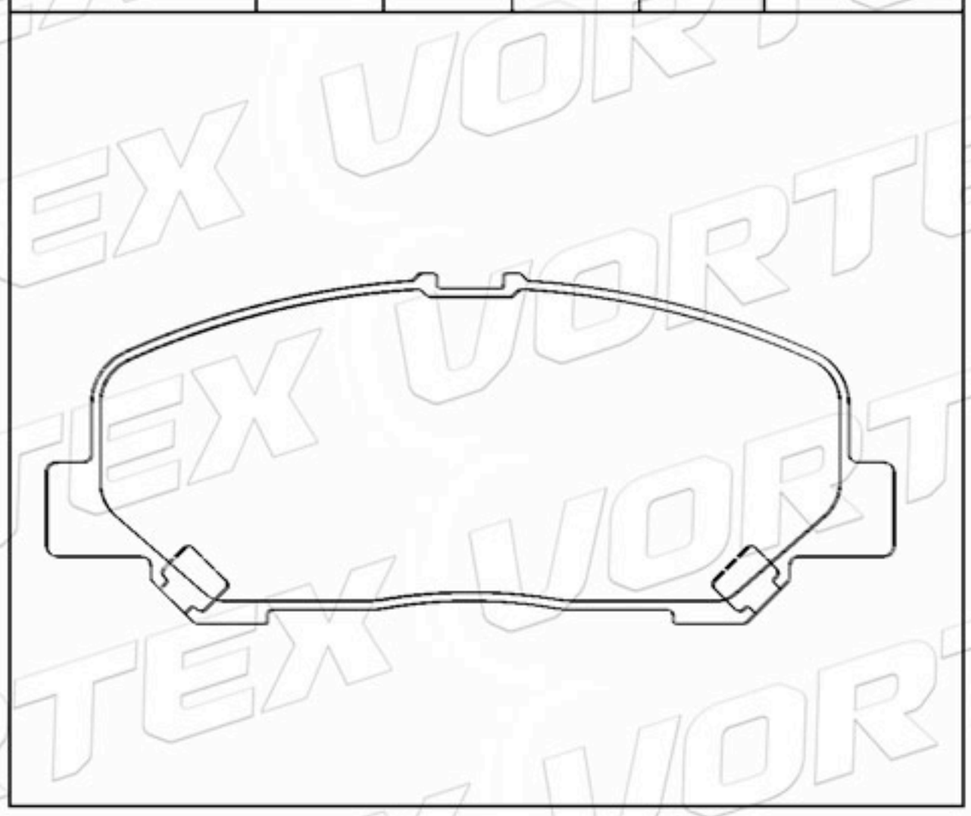

D1433-8550	106.2	52.1 45.7	17.0	2A-2B	BMW

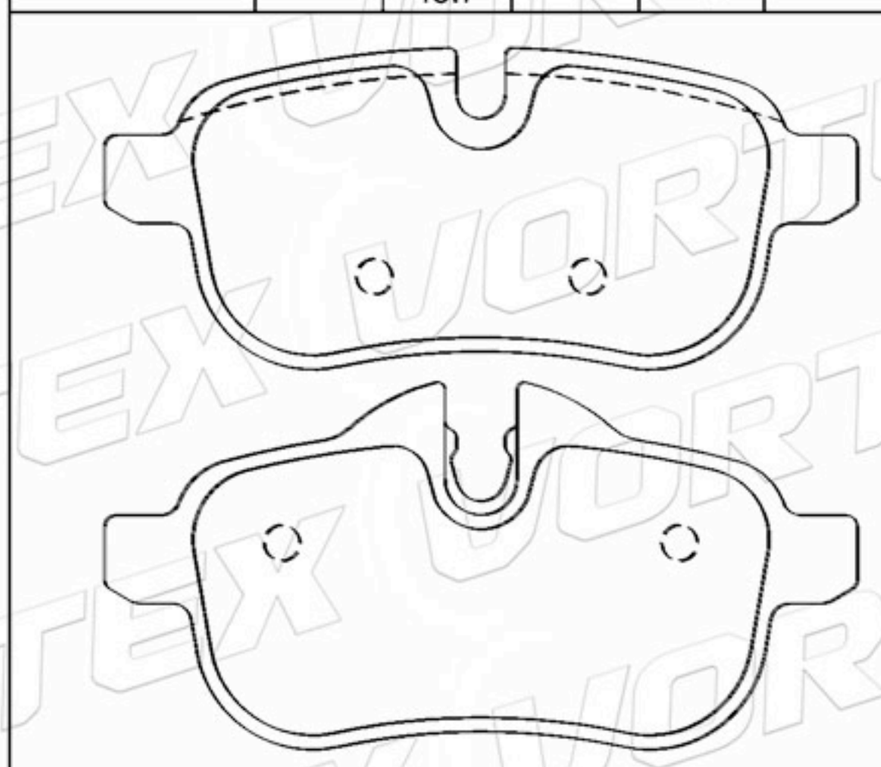

D1684-8913	116.1	48.8	16.0	2A- 1B-1C	HYUNDAI

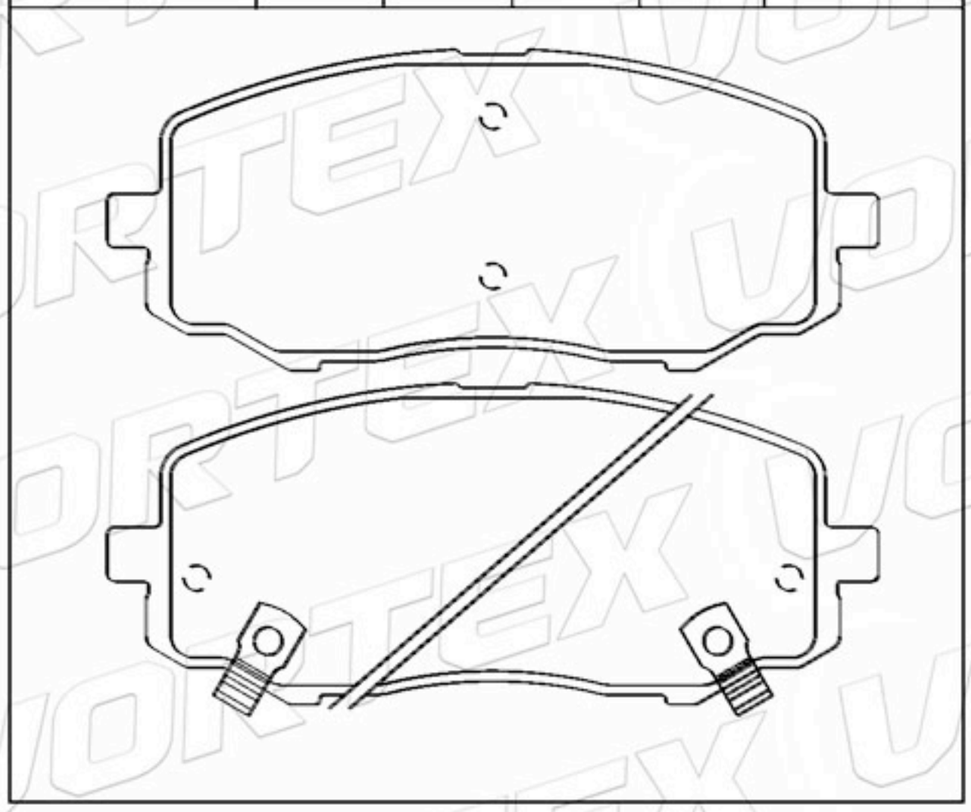

287042100120	131.4	51.4	15.5	3A-1B	TATA

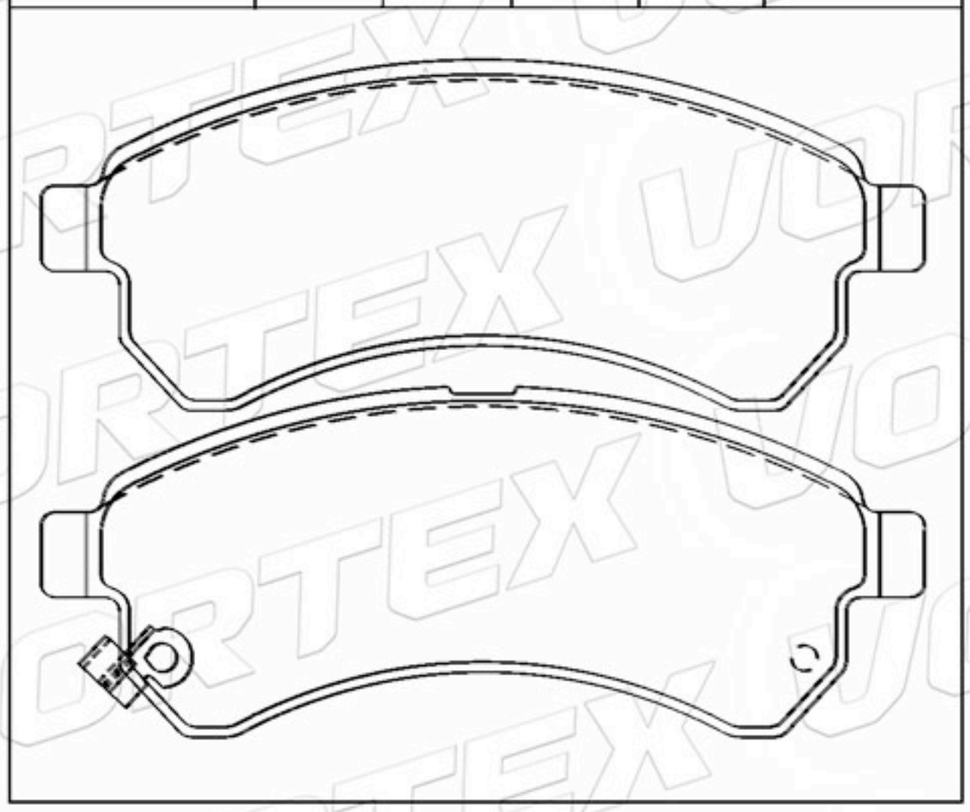

www.vortexautoparts.com
info@vortexautoparts.com
F&F Tower, Oficina 33-A, Calle 50, Ciudad de Panamá

Catálogo de Pastillas de Freno

D1523-8731	140.2	55.0	16.0	4	TOYOTA

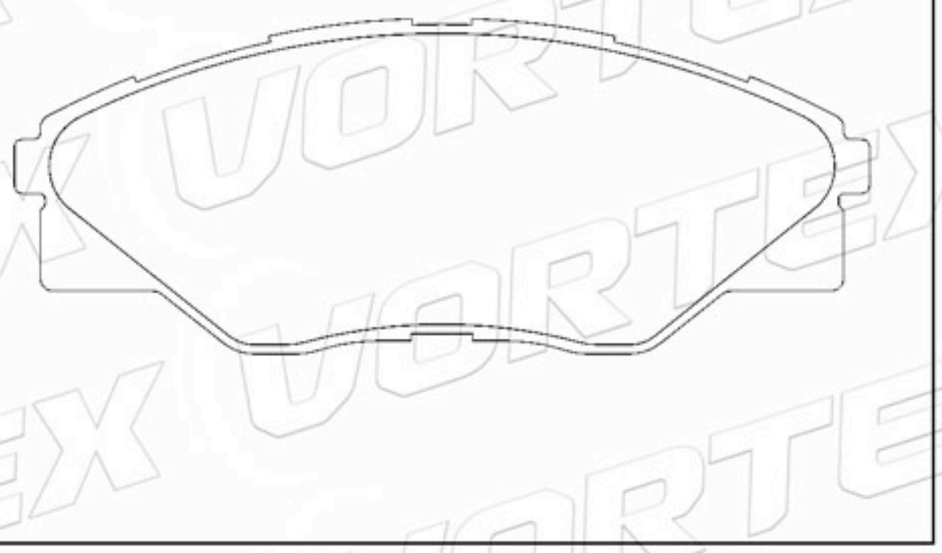

D1055-7961	146.0	54.7	17.5	2A-2B	FORD MAZDA

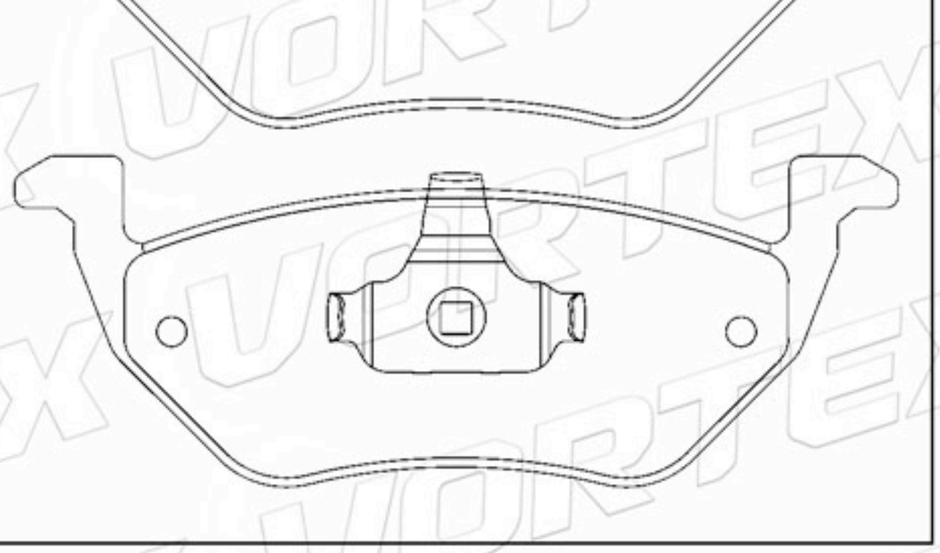

0603BAA0005KT	144.0	62.4	18.0	2A-2B	MAHINDRA

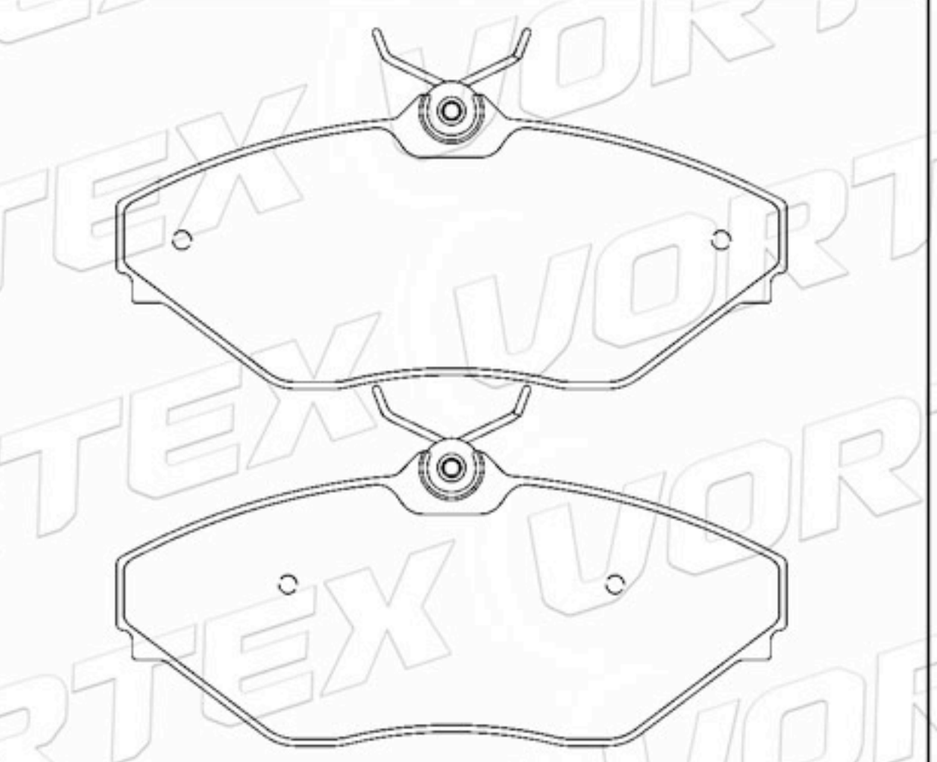

D1592-8804	138.7	49.0	14.0	2A-1B-1C	NISSAN

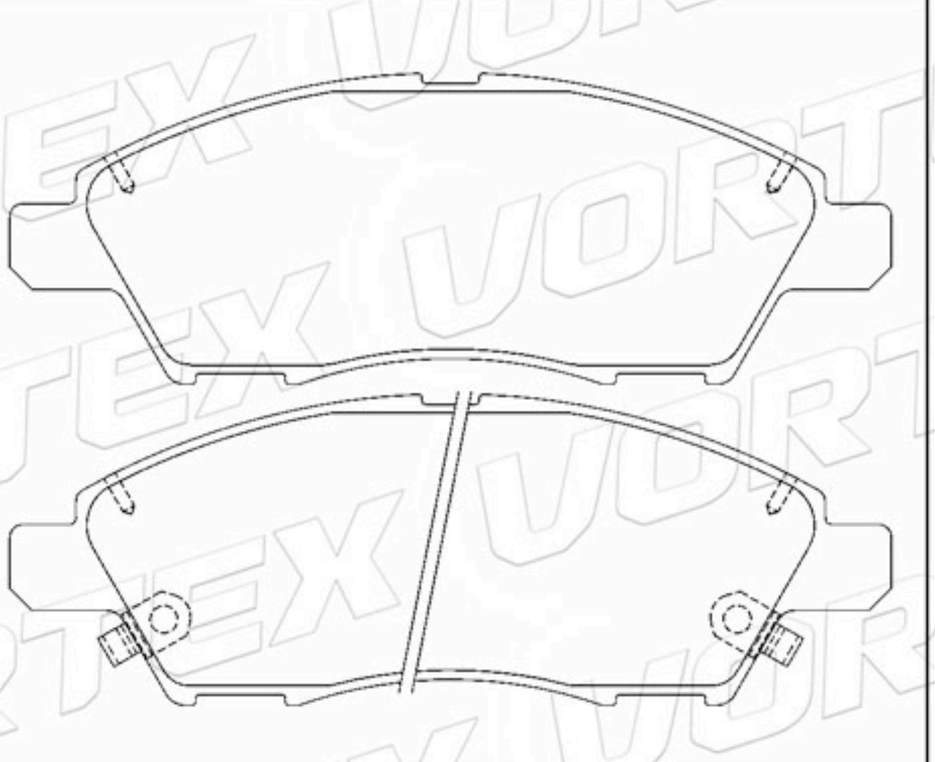

D1776-9006	131.3	52.3	18.0	2A-2B	SKODA

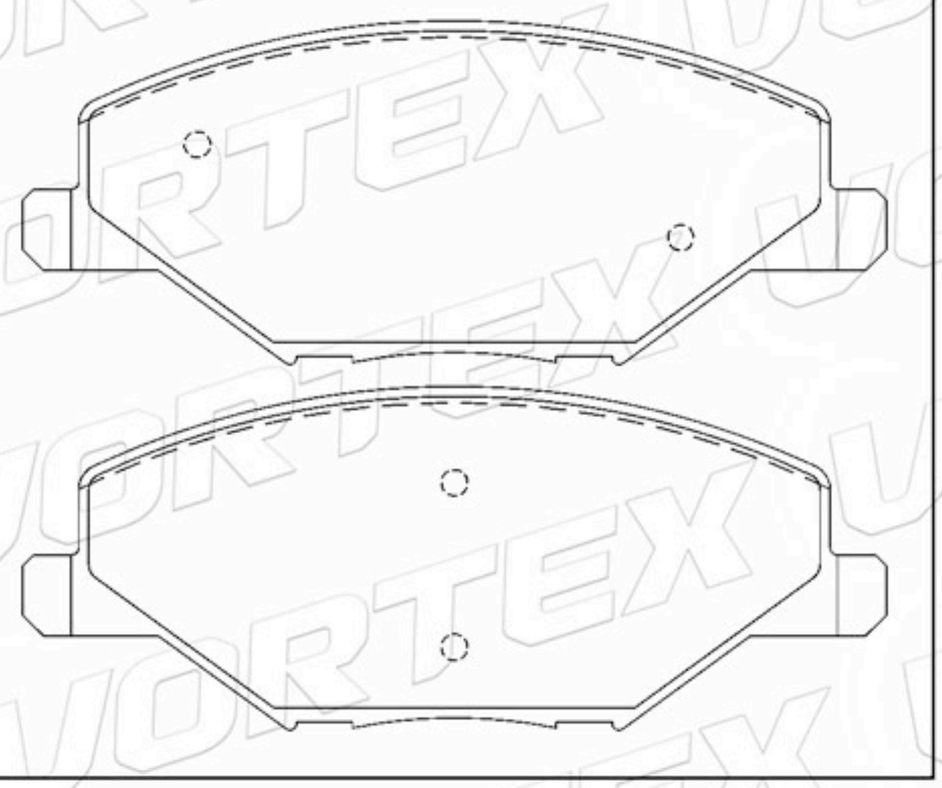

D1663-8891	131.8	77.5	16.5	4	AUDI PORSCHE

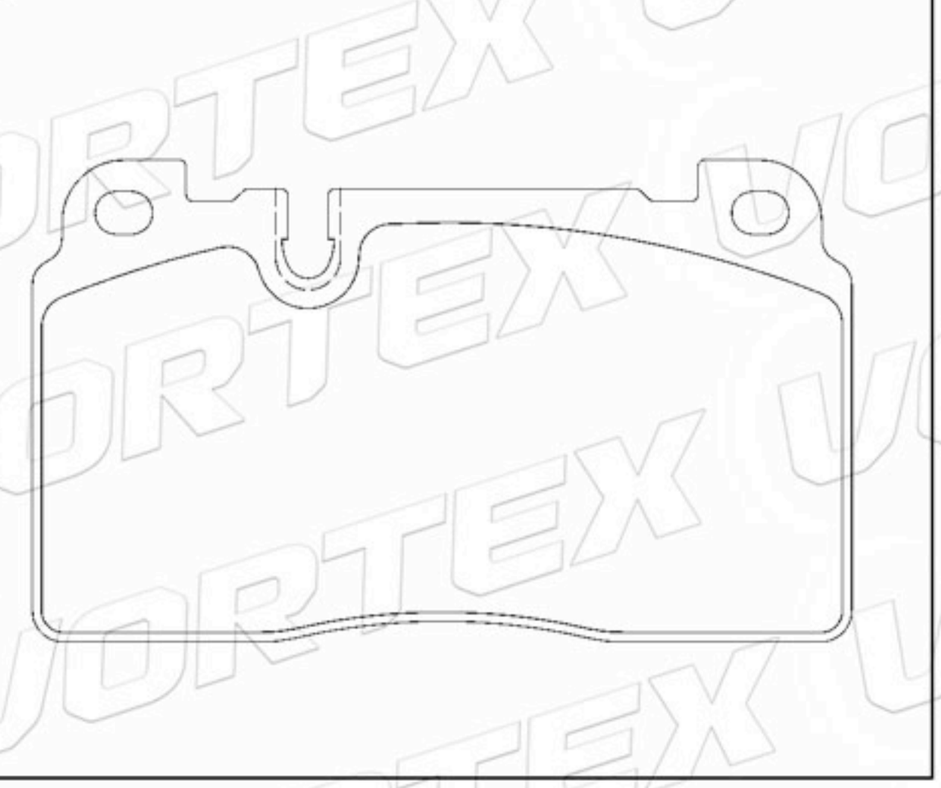

www.vortexautoparts.com
info@vortexautoparts.com
F&F Tower, Oficina 33-A, Calle 50, Ciudad de Panamá

Catálogo de Pastillas de Freno

D1593-8806	132.8	60.0	18.0	2A-1B-1C	HYUNDAI

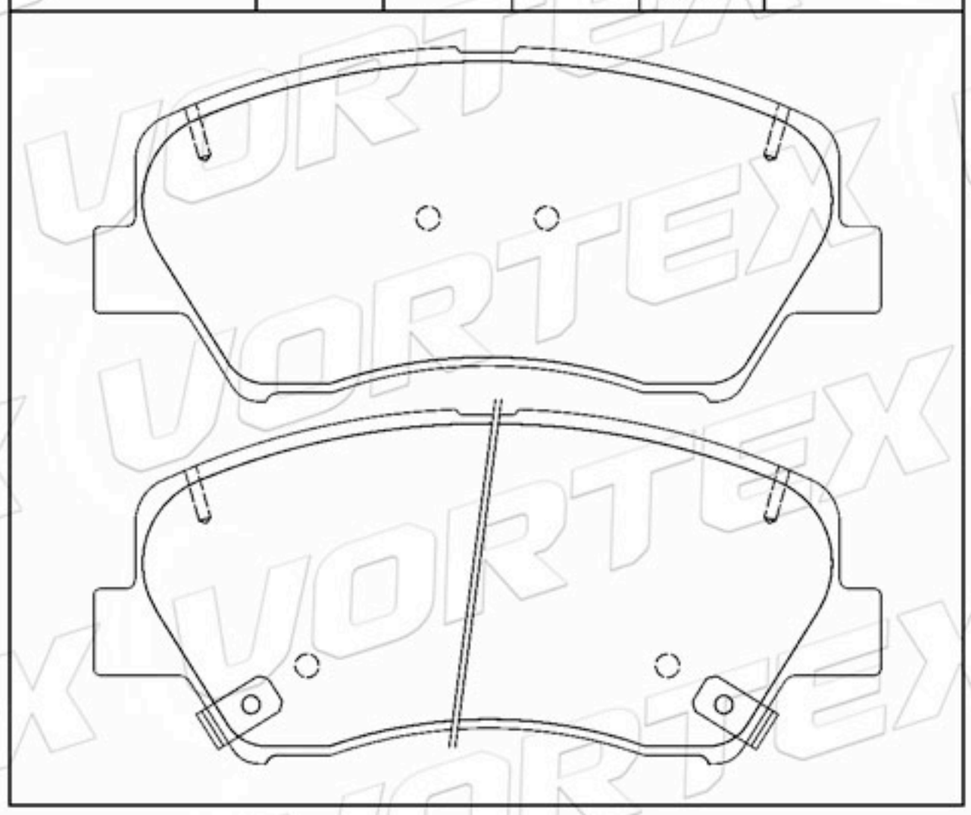

D1988-9217	132.8	59.8	17.4	2A-1B-1C	KIA HYUNDAI

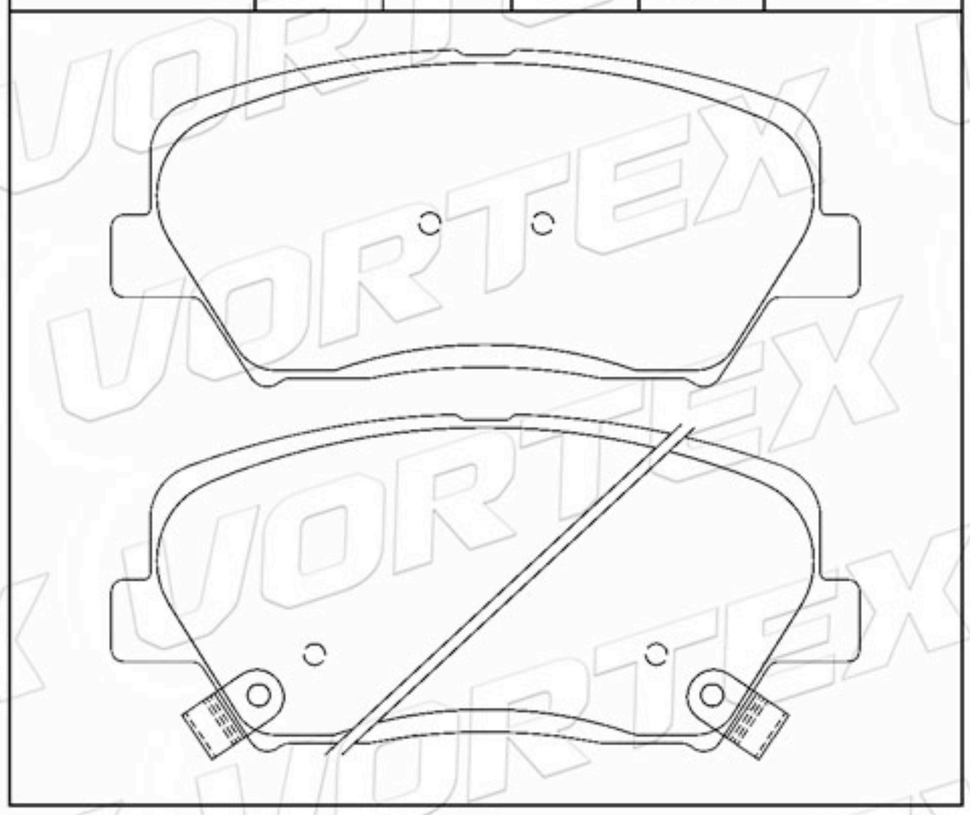

D2292-9528	132.8	60.0	18.0	2A-1B-1C	HYUNDAI

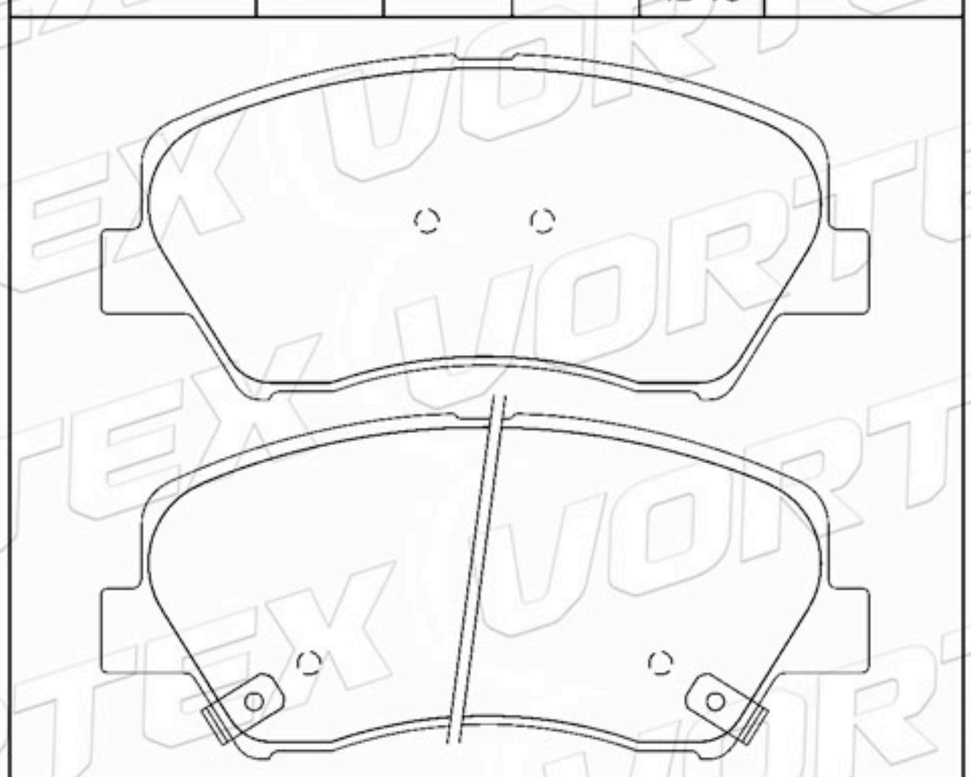

D1833-8893	123.1	42.5 46.3	15.7	2A-2B	PEUGEOT

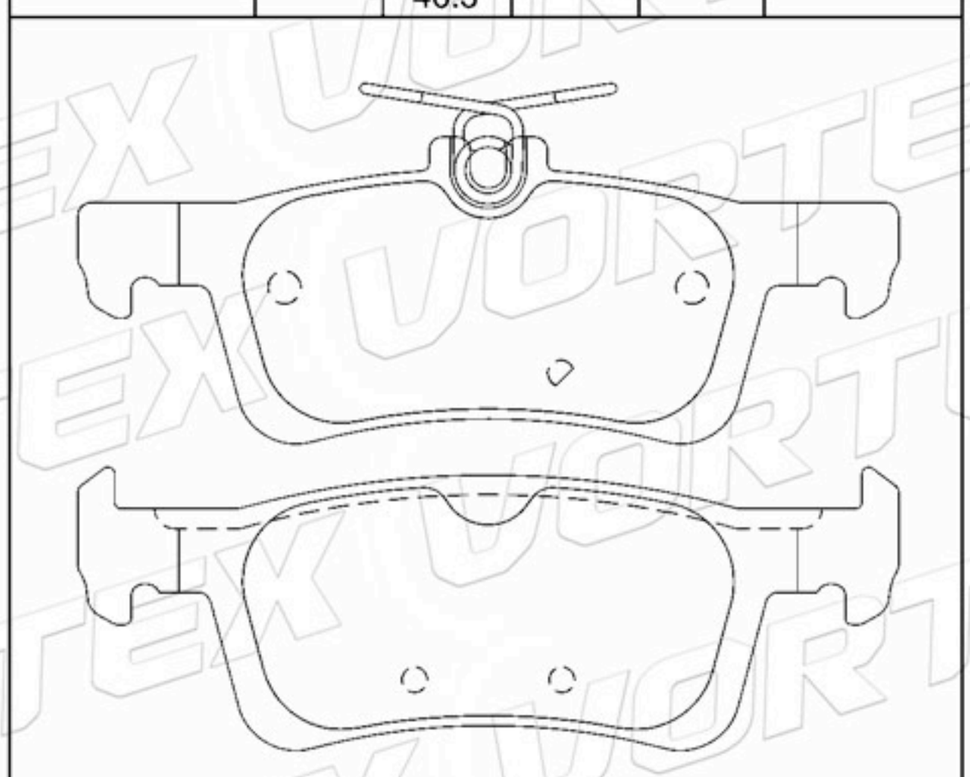

D1734-8958	115.3	49.1	16.9	2A-2B	CHRYSLER JEEP

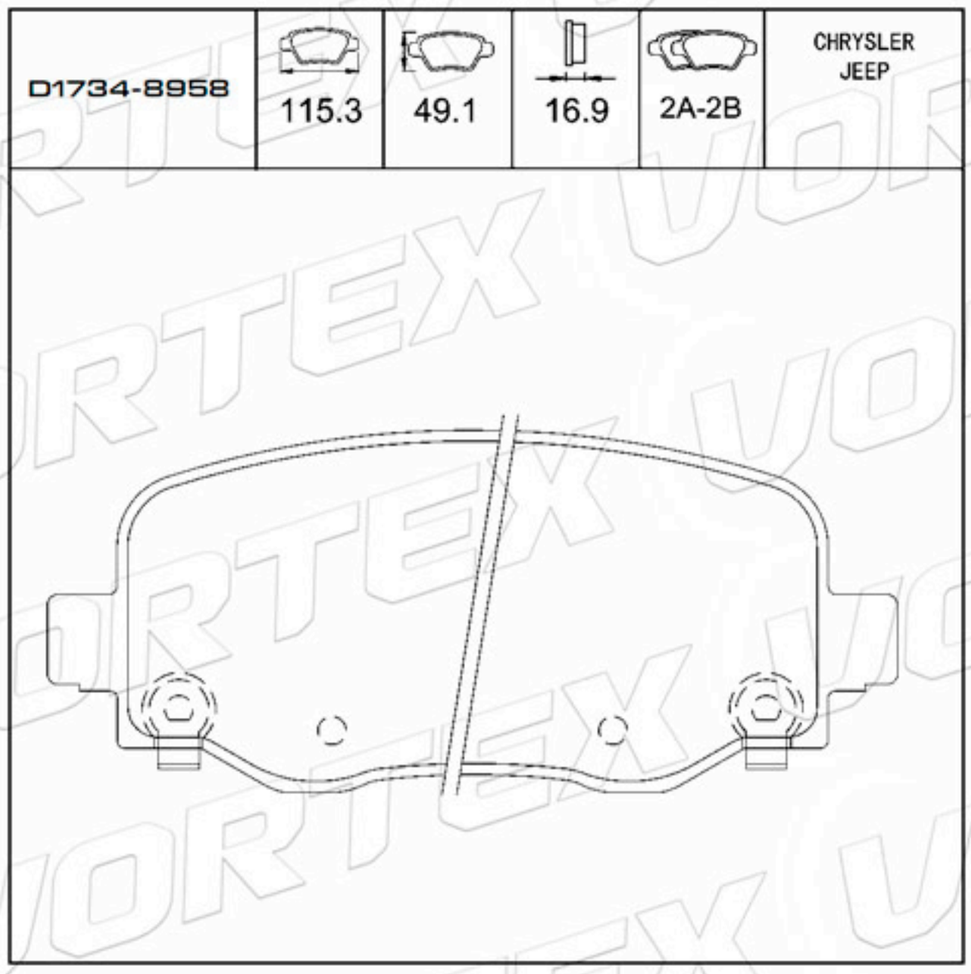

D1490-8690	136.9	49.0	19.0	2A-2B	CITROEN FIAT PEUGEOT

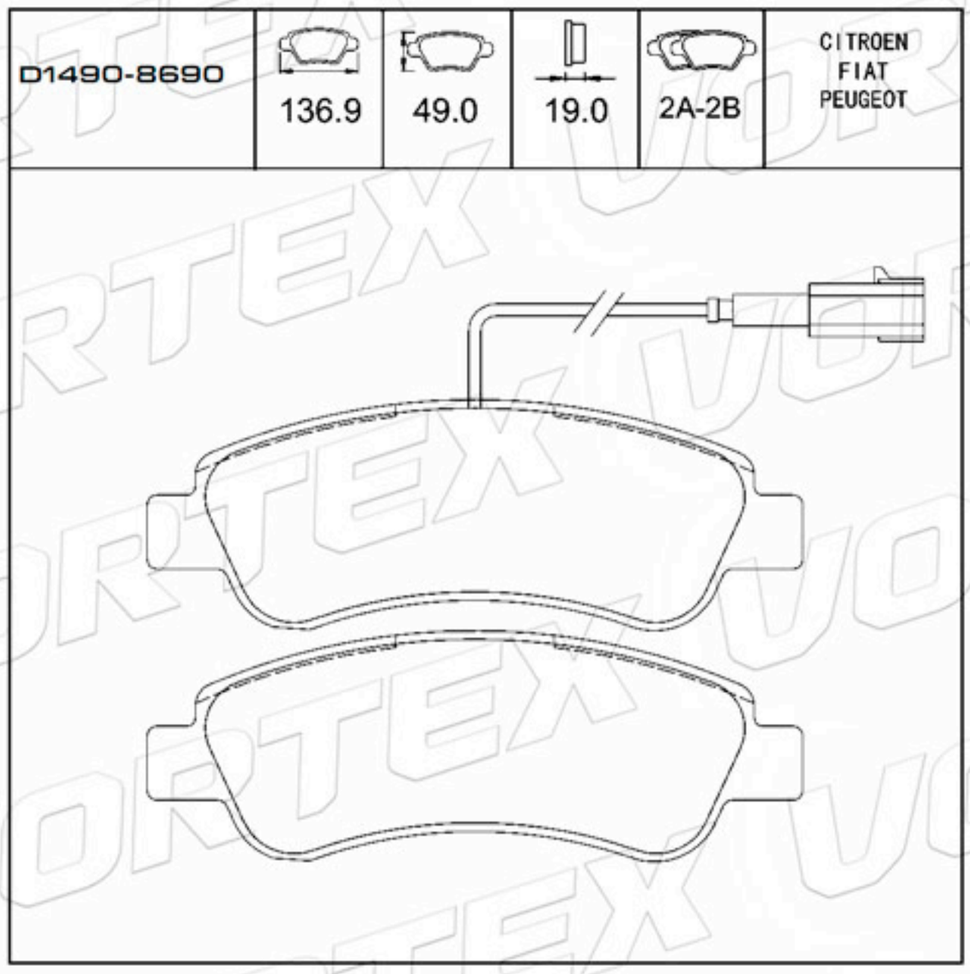

www.vortexautoparts.com
info@vortexautoparts.com
F&F Tower, Oficina 33-A, Calle 50, Ciudad de Panamá

Catálogo de Pastillas de Freno

D1554-8764	95.4	45.0 51.7	17.0	2A-2B	BMW

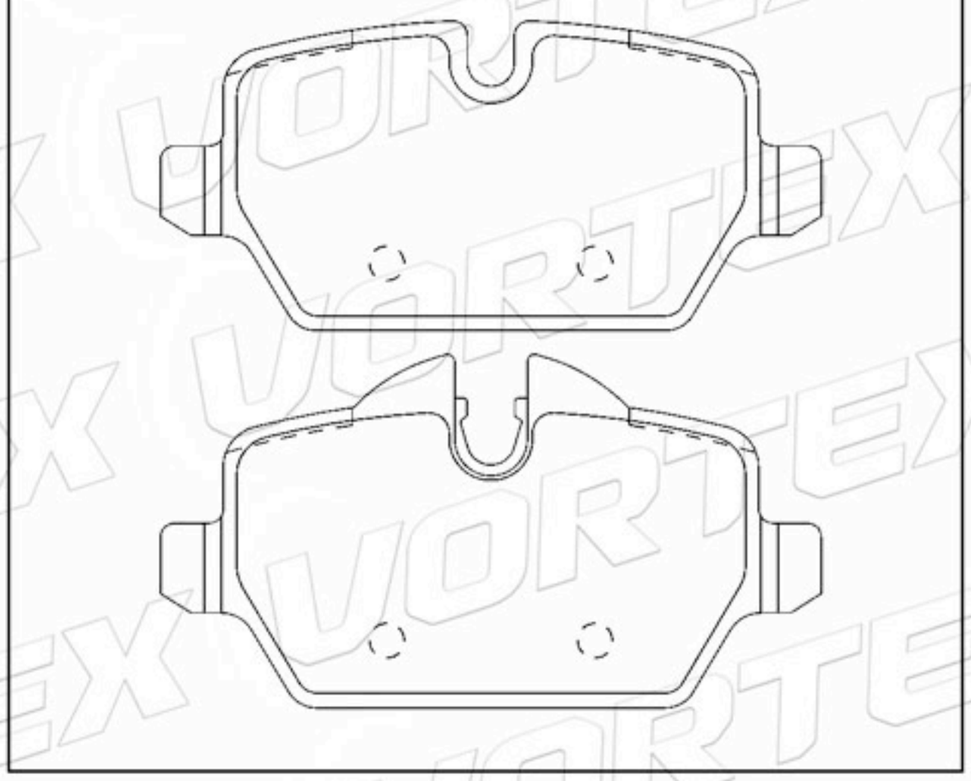

D1779-9008	104.1	52.9	17.4	4	AUDI SEAT VOLKSWAGE

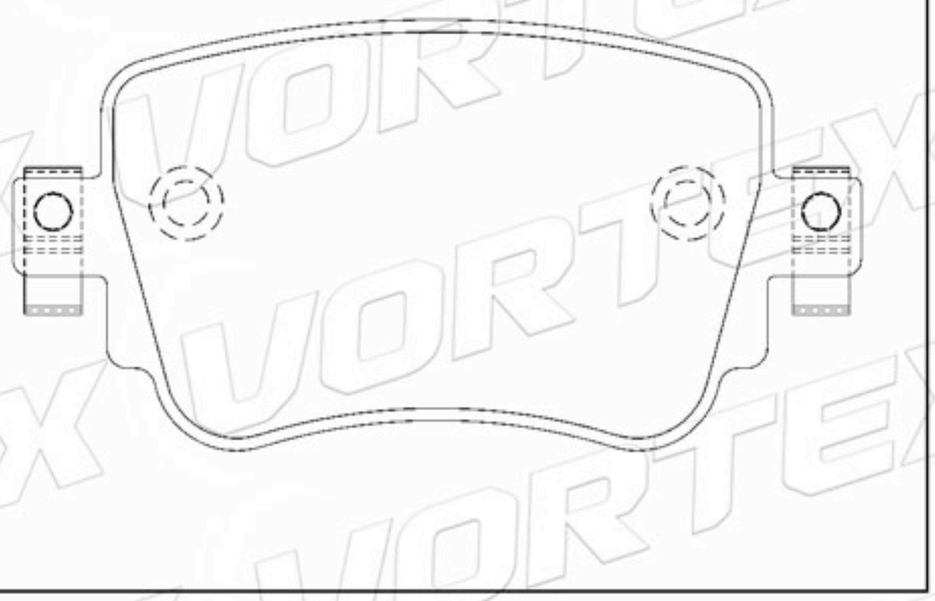

D1694-8920	144.0	70.0 60.0	19.4	2A-2B	BENZ

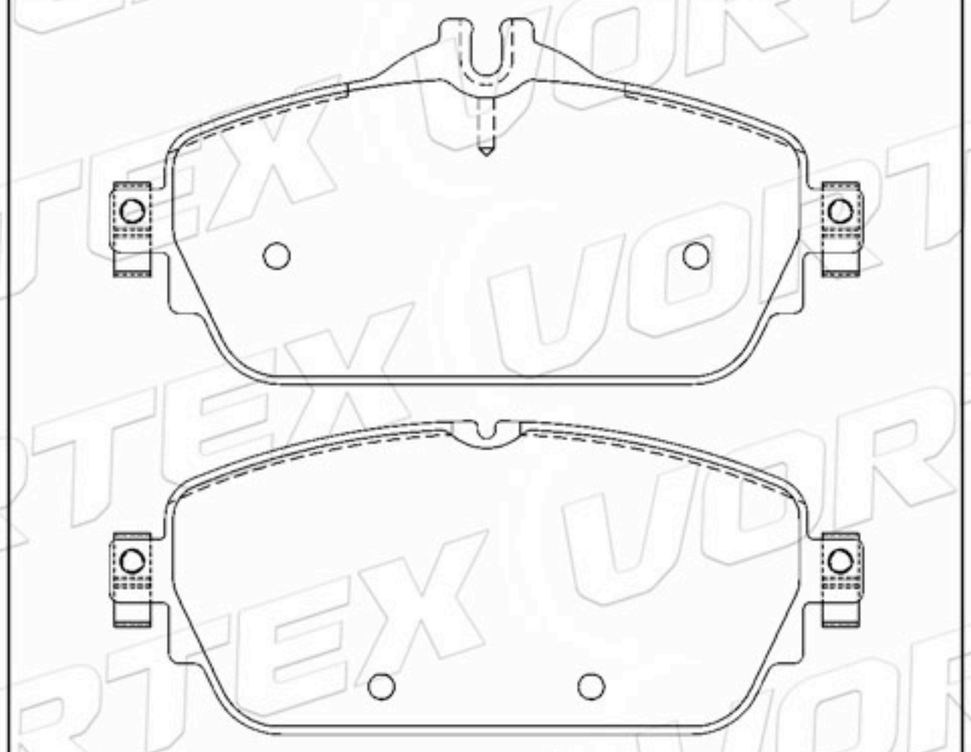

D1974-9201	122.4	61.8 55.7	16.3	2A-2B	BENZ

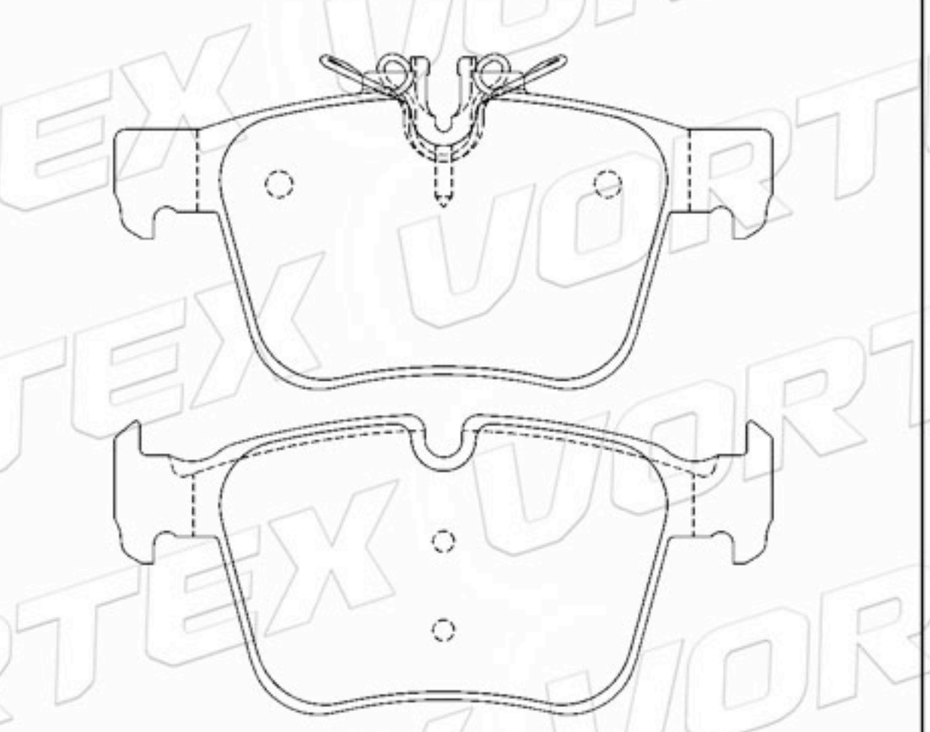

D1974-9201	122.4	61.8 55.7	16.3	2A-2B	BENZ

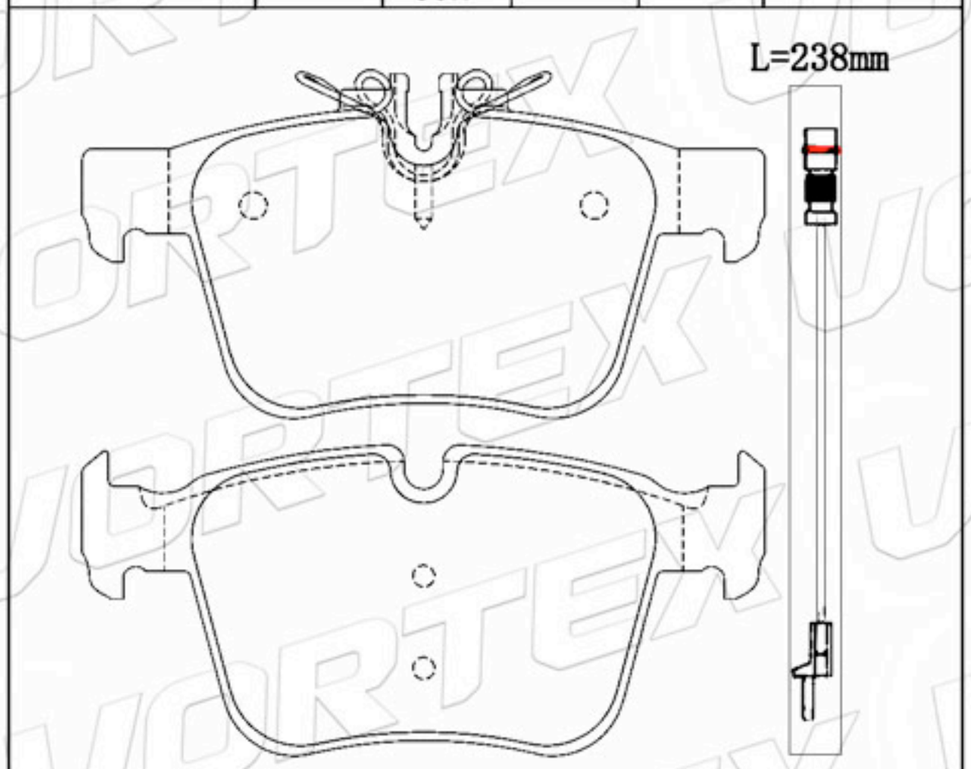

440608061R	106.0	45.2	16.0	4	RENAULT

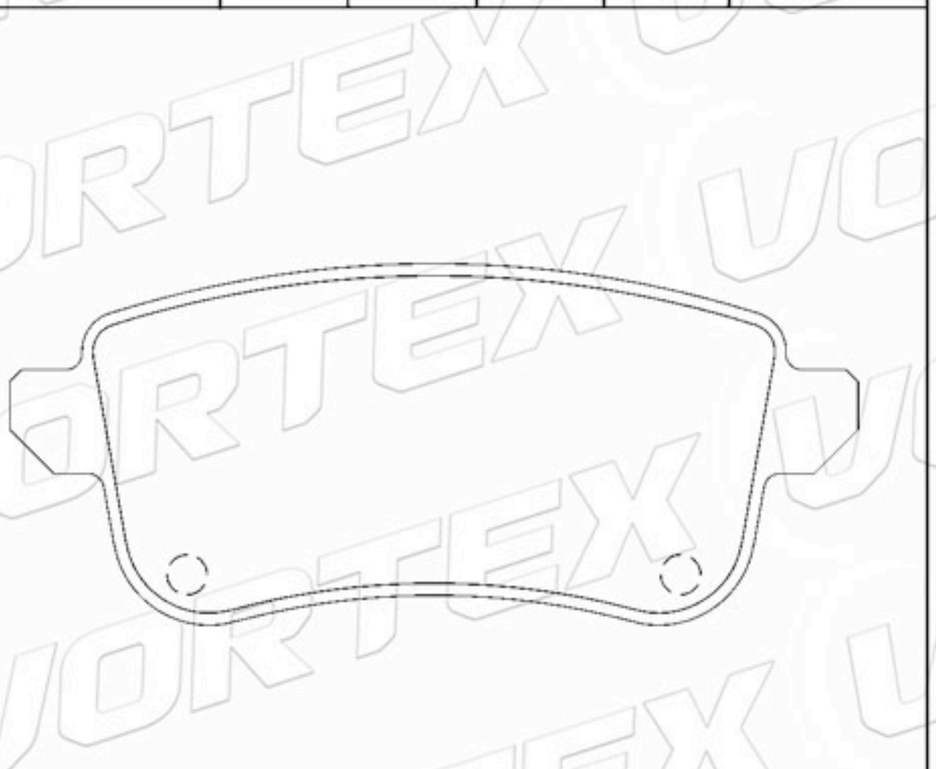

www.vortexautoparts.com
info@vortexautoparts.com
F&F Tower, Oficina 33-A, Calle 50, Ciudad de Panamá

ISO-14001

Catálogo de Pastillas de Freno

41060-2396R	140.1	42.1 43.8	17.4	2A-2B	RENAULT DACIA

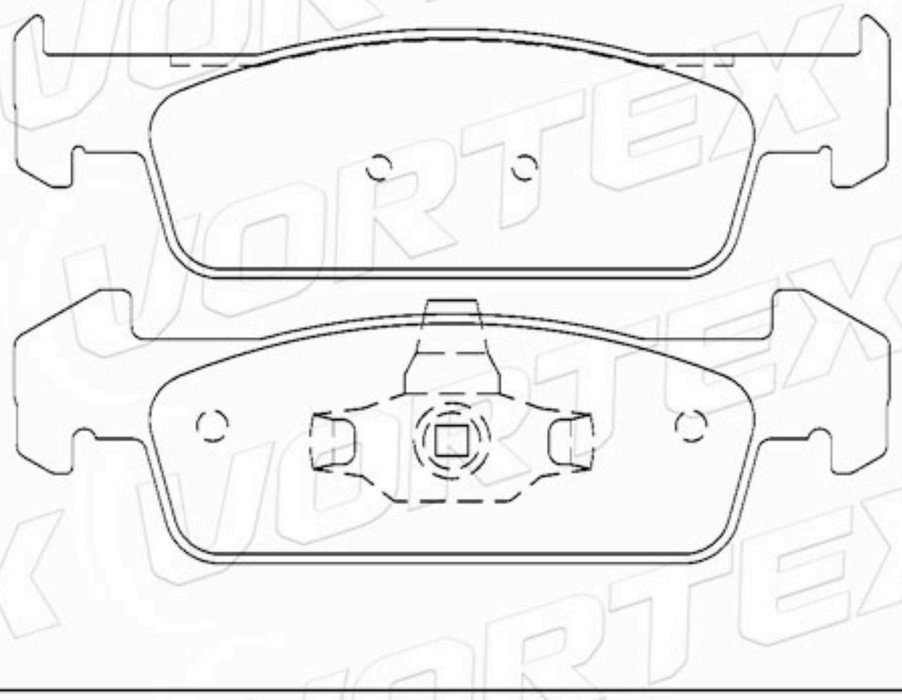

D1811-9046	140.7	64.1	20.0	2A- 1B-1C	JEEP

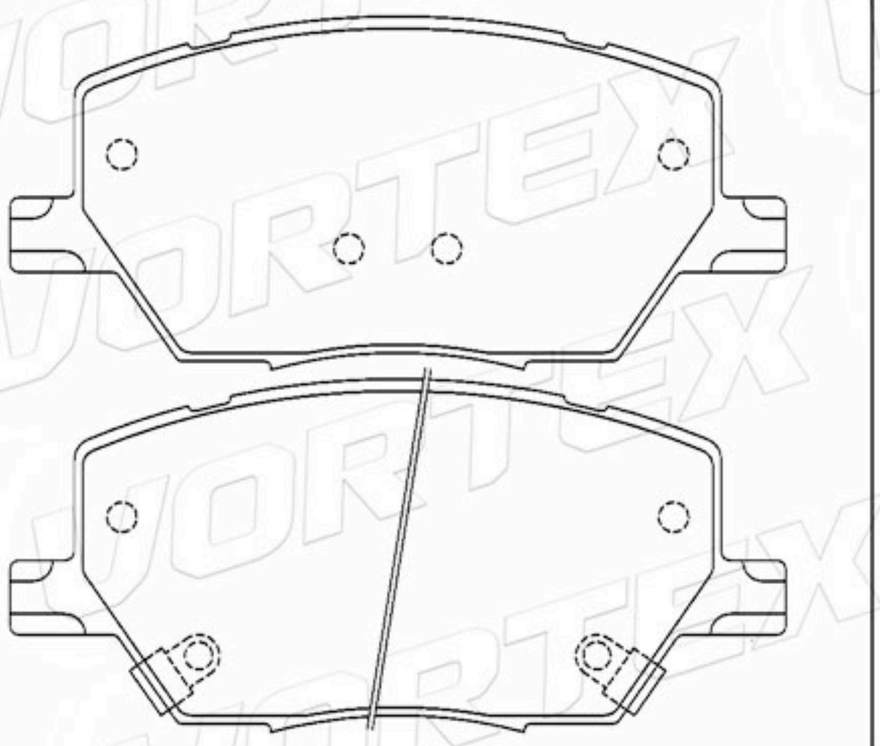

D2315-9551	155.0	49.1	17.0	2A-2B	DACIA RENAULT

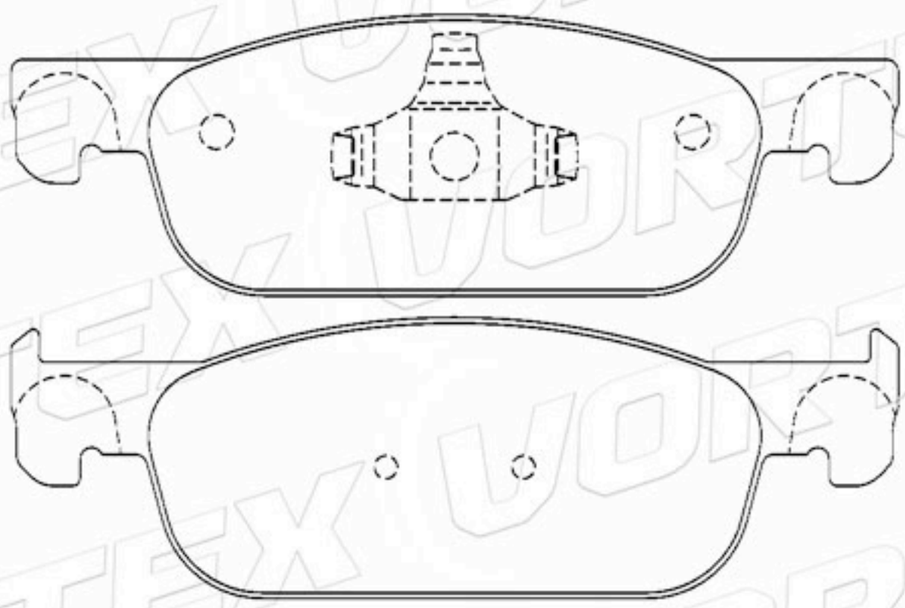

D2114-9348	155.1	64.2	17.9	2A- 1B-1C	HAVAL

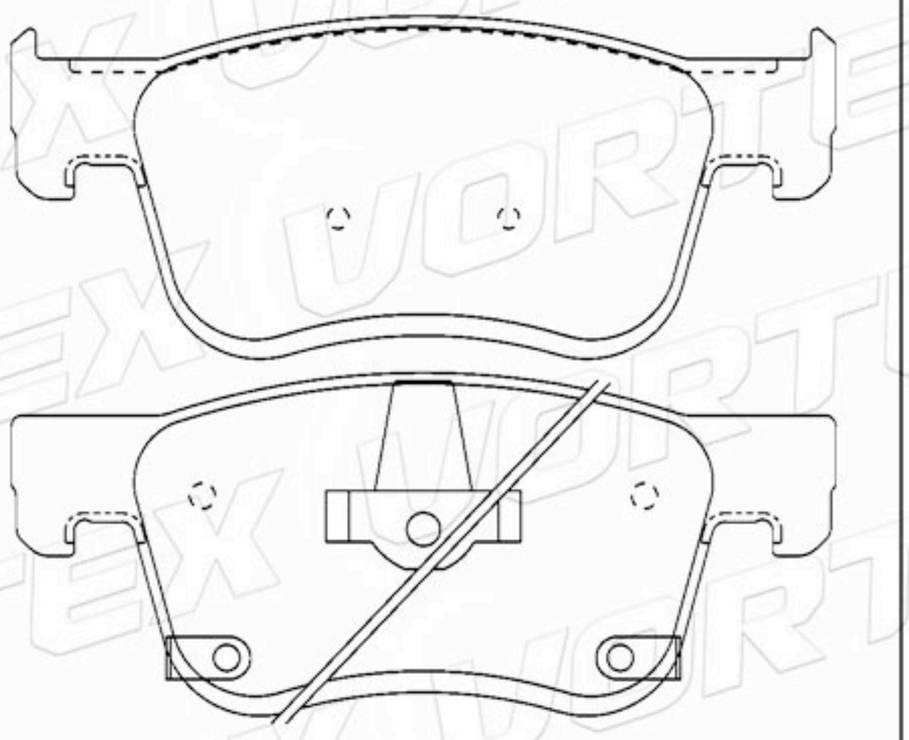

D1003-7904	155.1	72.9	20.3	2A-2B	AUDI

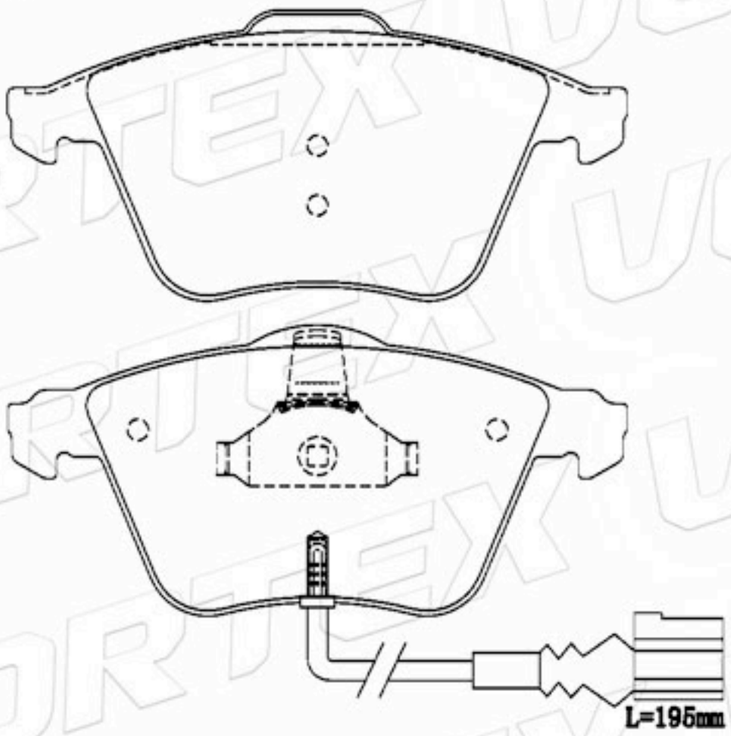

3502110XJZ08A	141.3	49.6	17.0	2A- 1B-1C	GREAT WALL

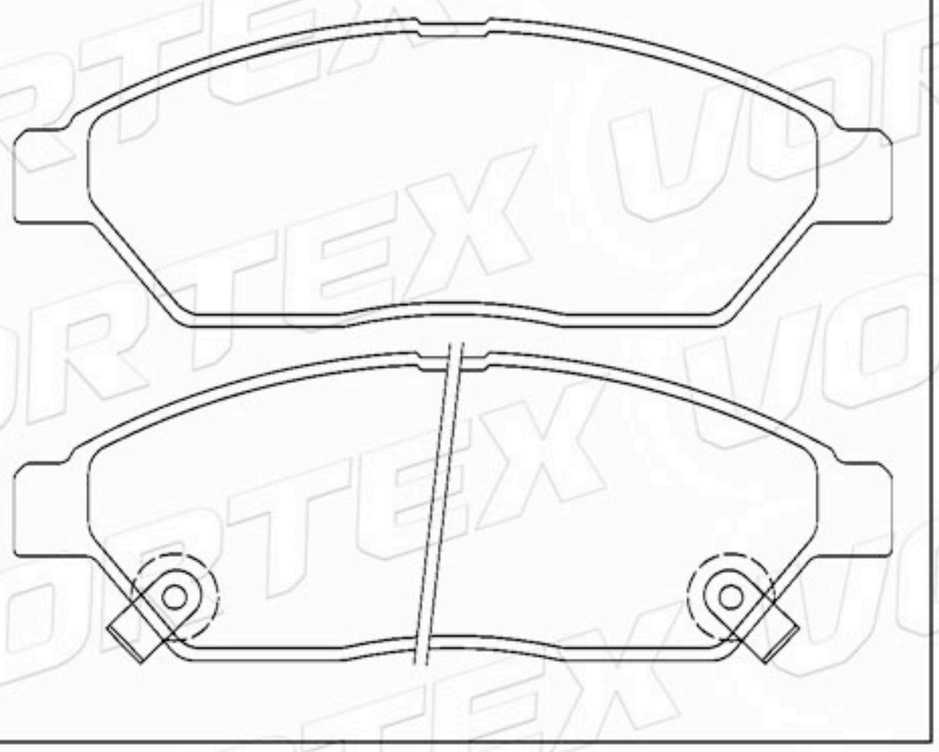

www.vortexautoparts.com
info@vortexautoparts.com
F&F Tower, Oficina 33-A, Calle 50, Ciudad de Panamá

Catálogo de Pastillas de Freno

D1966-9191	180.3	69.6	17.0	2A-2B	PEUGEOT

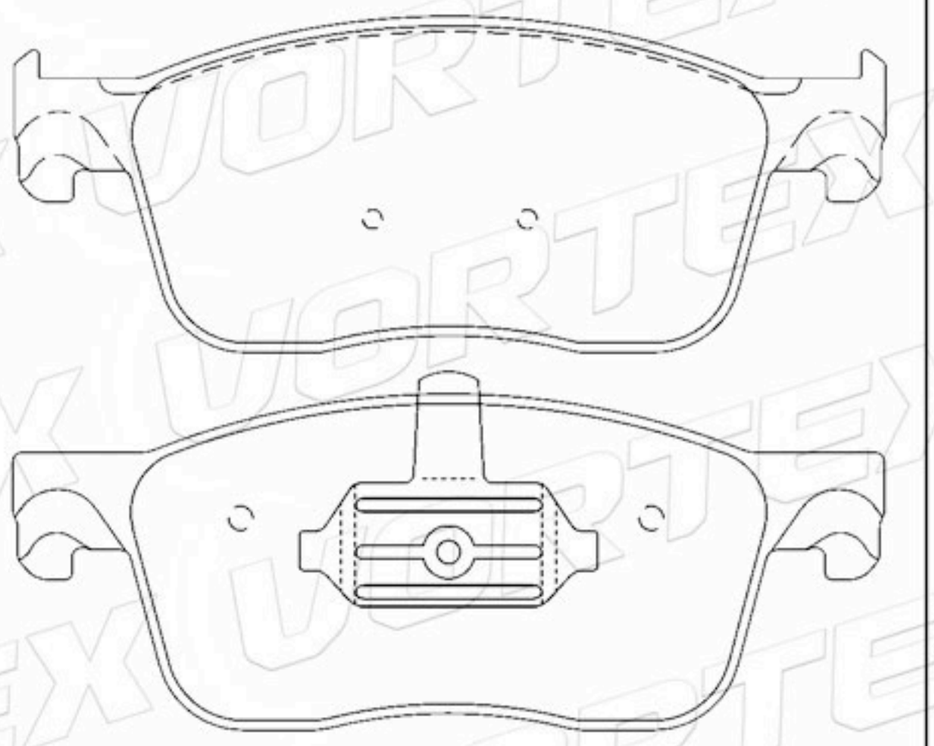

1612373080	148.1	72.6	18.0	2A-2B	PEUGEOT

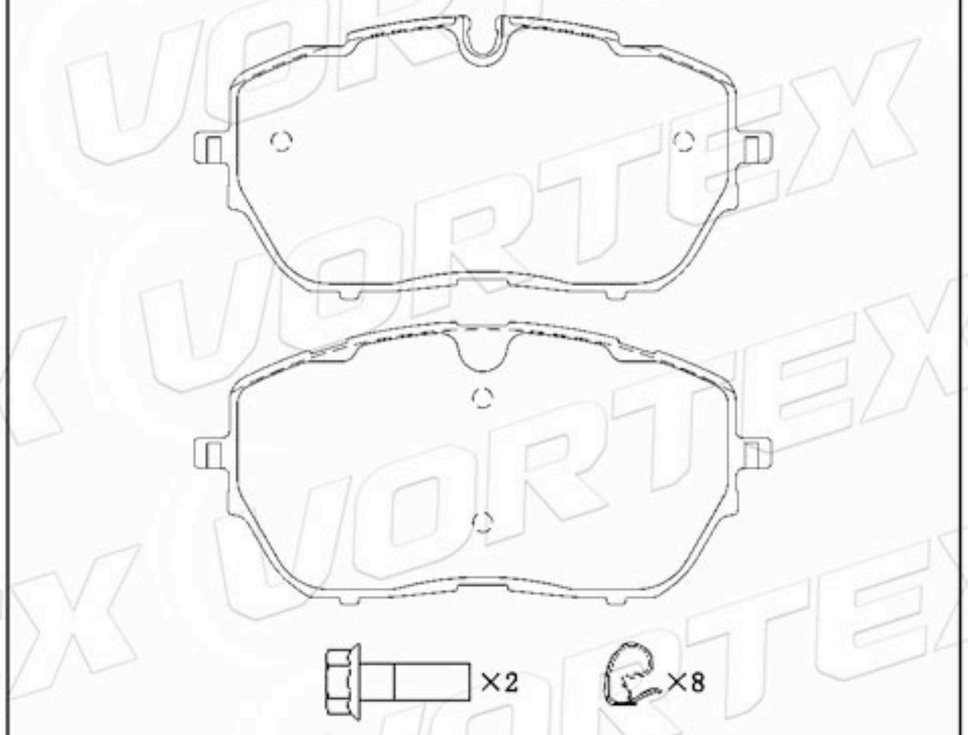

D1966-9191	180.2	75.0	17.0	2A-2B	CITROEN PEUGEOT

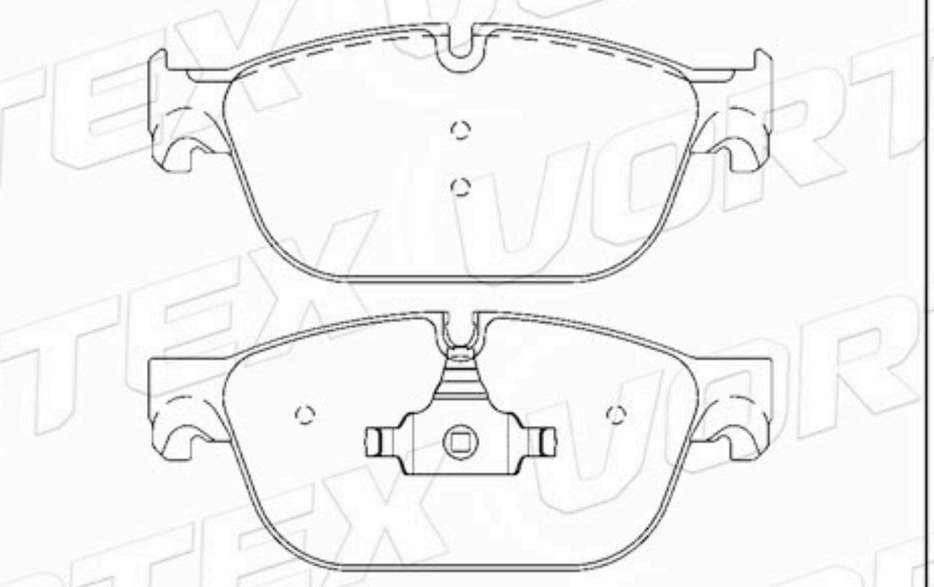

77368402	112.5	77.0	14.3	2A- 1B-1C	ALFA ROMEO

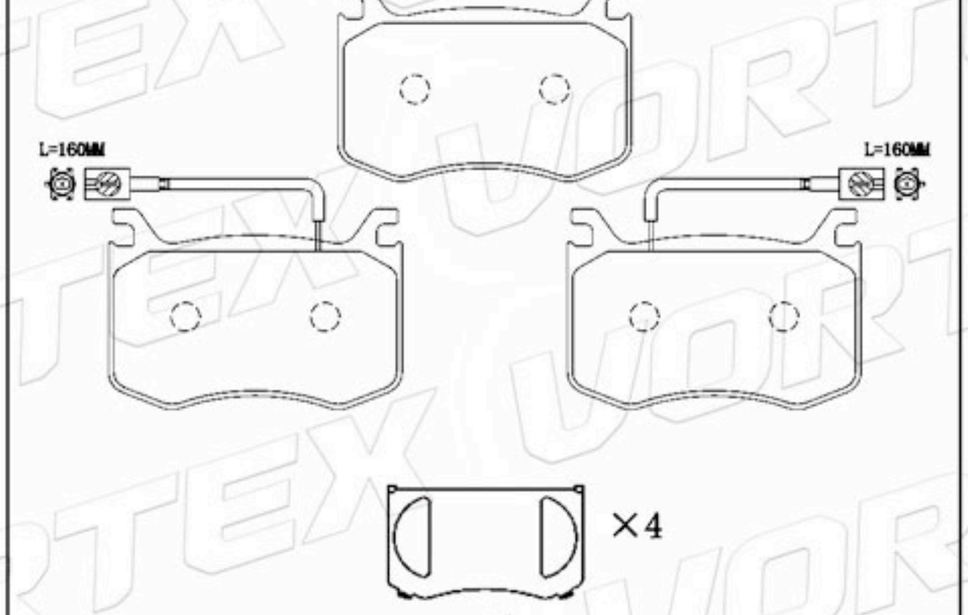

D1737-8449	141.6	58.5	18.0	4	RENAULT

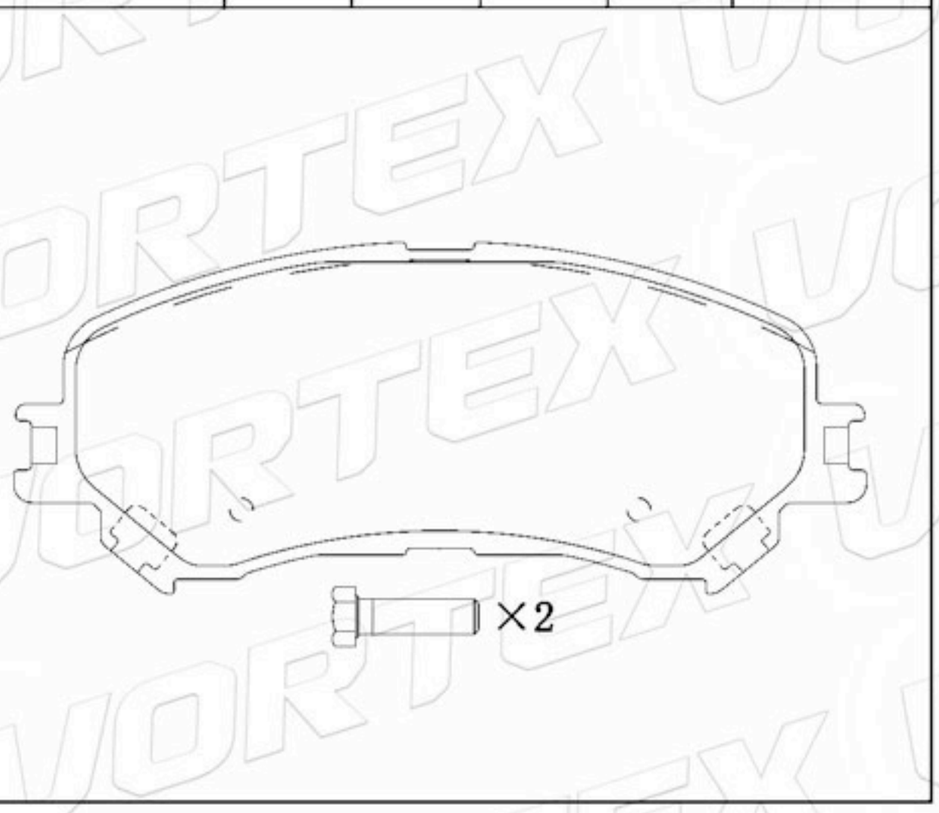

D2248-9484	177.5	70.9	20.2	4	VW

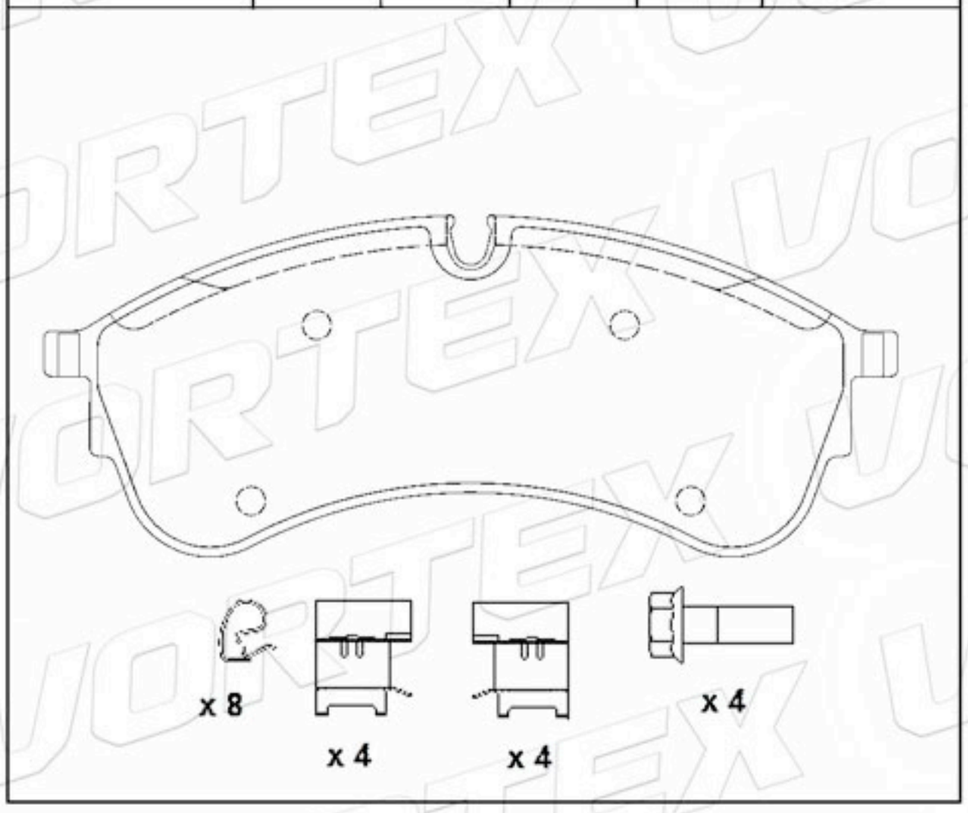

www.vortexautoparts.com
info@vortexautoparts.com
F&F Tower, Oficina 33-A, Calle 50, Ciudad de Panamá

Catálogo de Pastillas de Freno

D1760-8989	160.0	64.8	20.3	3A-1B	AUDI

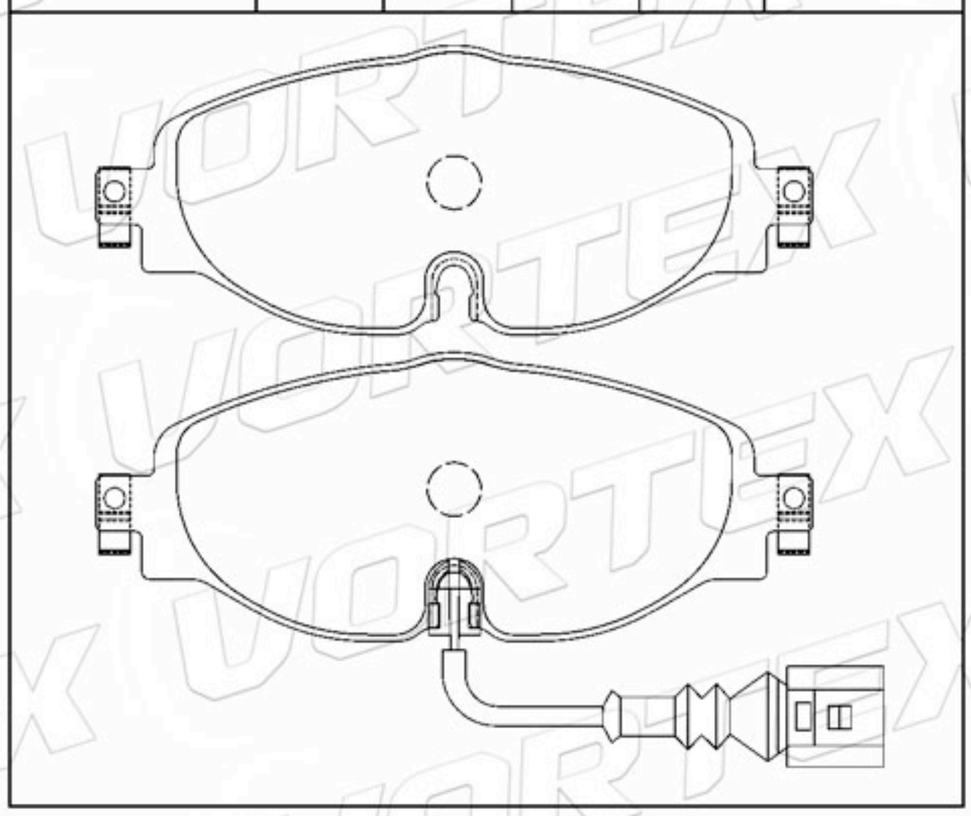

5Q0698151D	160.0	64.8	20.3	3A-1B	AUDI

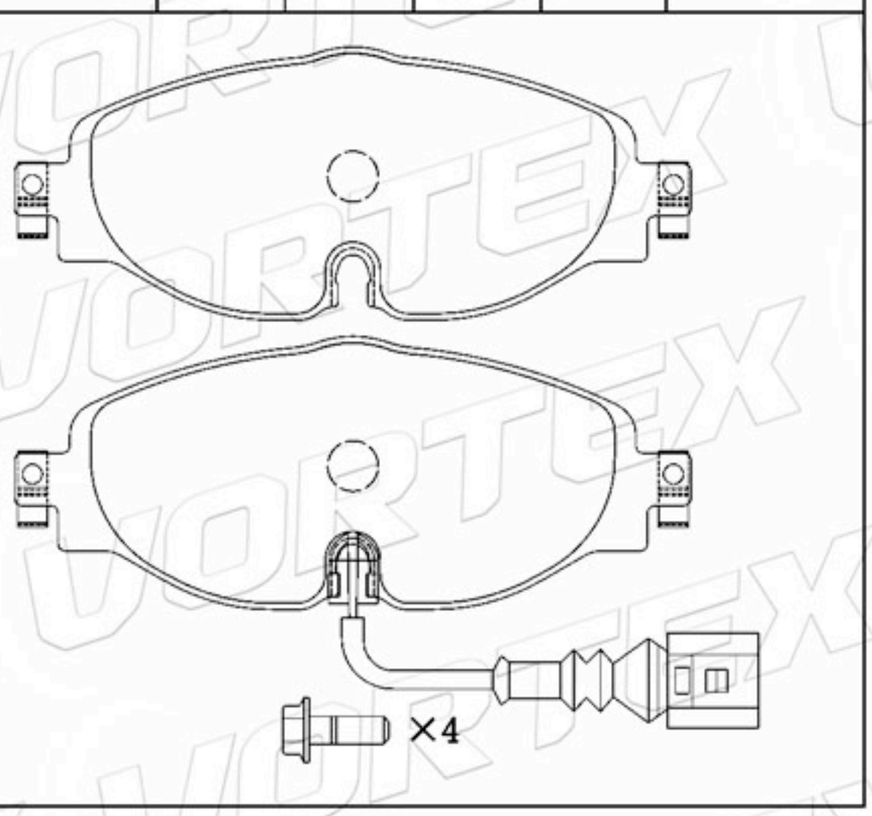

D1761-8990	123.0	56.3 61.2	16.5	2A-2B	AUDI VOLKSWAGEN

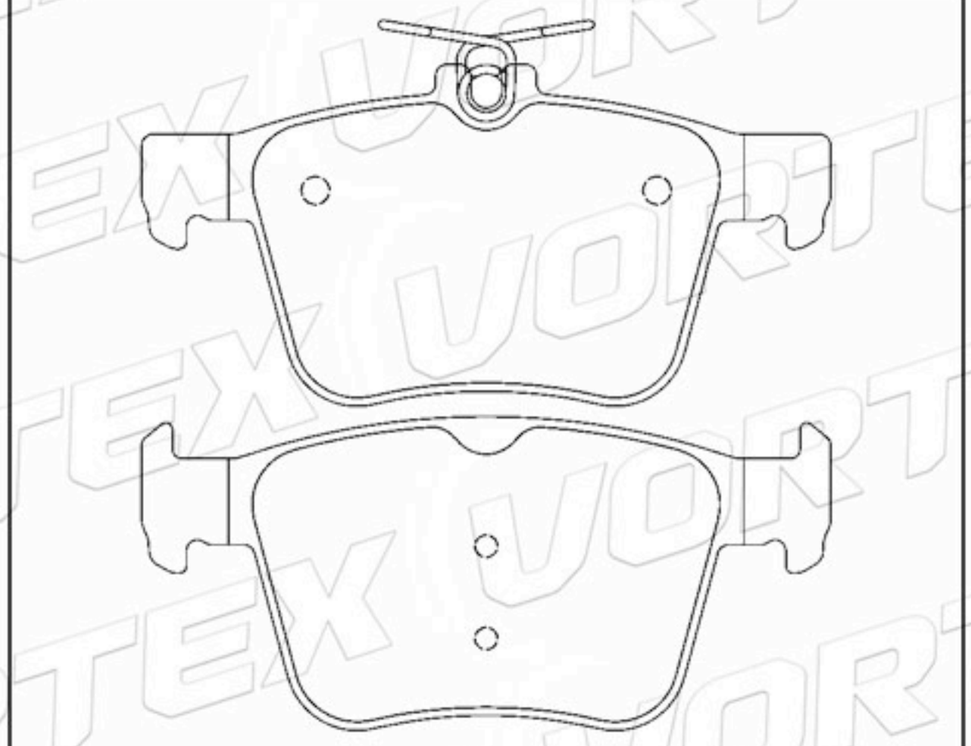

D412-7300	170.8	51.6	15.5	2A-2B	CHEVROLET FORD PANTAIC

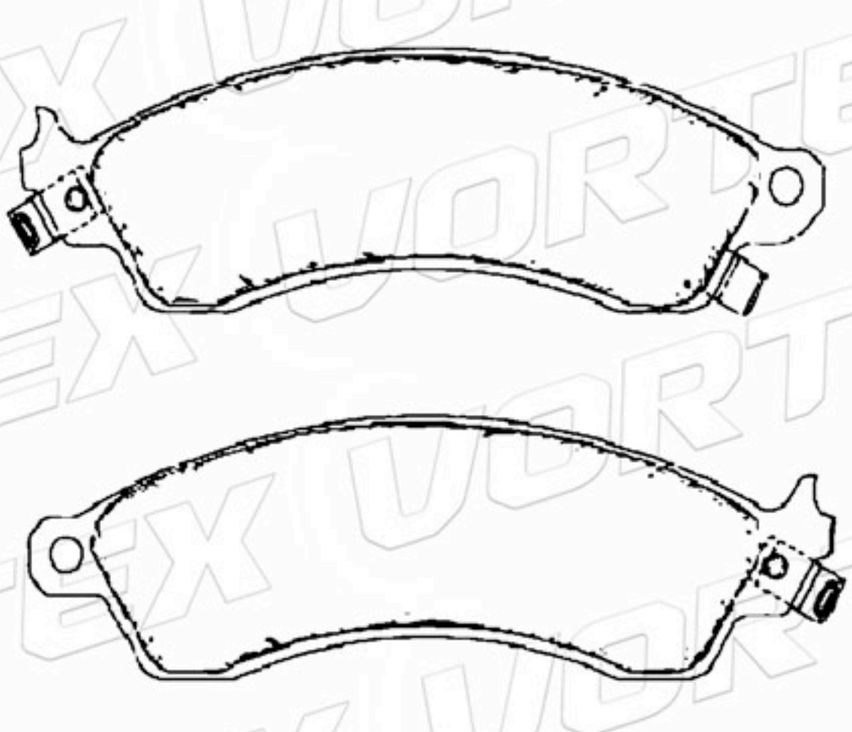

D442-7816	175.5	78.0	22.0	4	IVECO

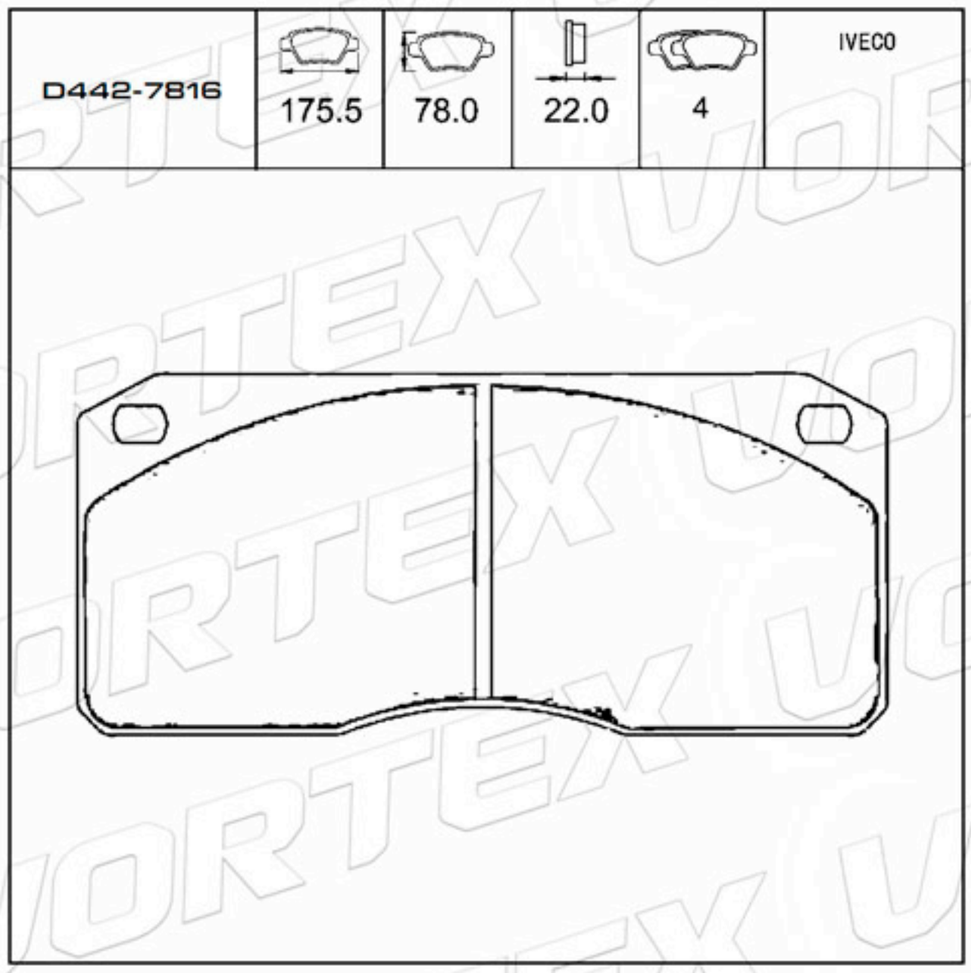

D1702-8926	142.0	53.7	18.0	2A- 1B-1C	JAGUAR

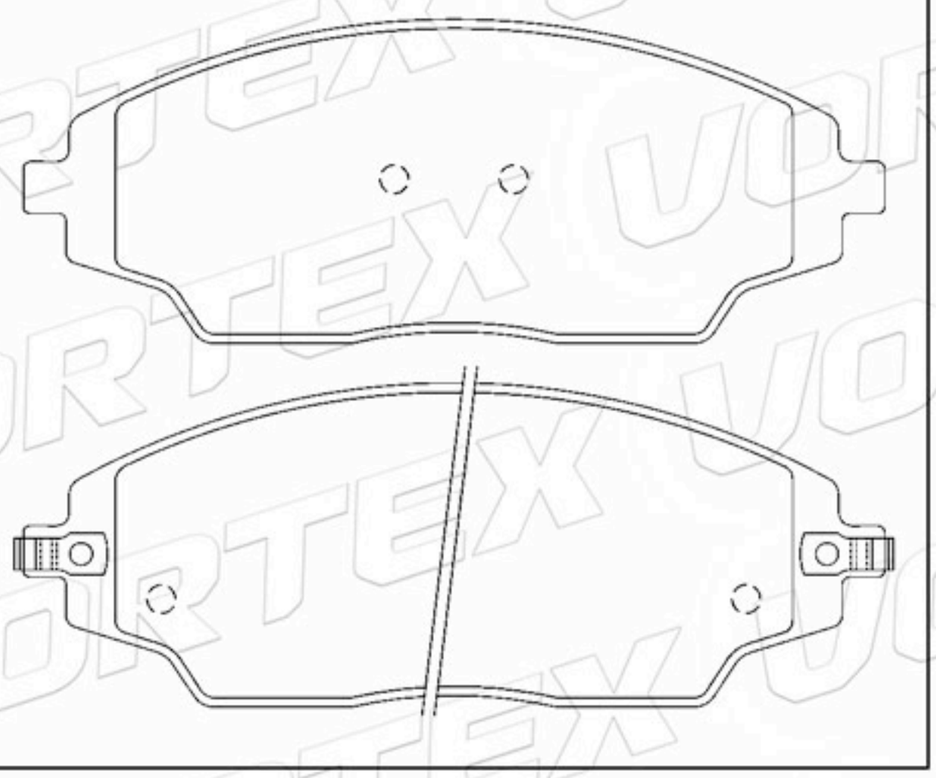

Catálogo de Pastillas de Freno

D2120-9356	132.9	52.6 60.1	18.6	2A-2B	CITROEN PEUGEOT

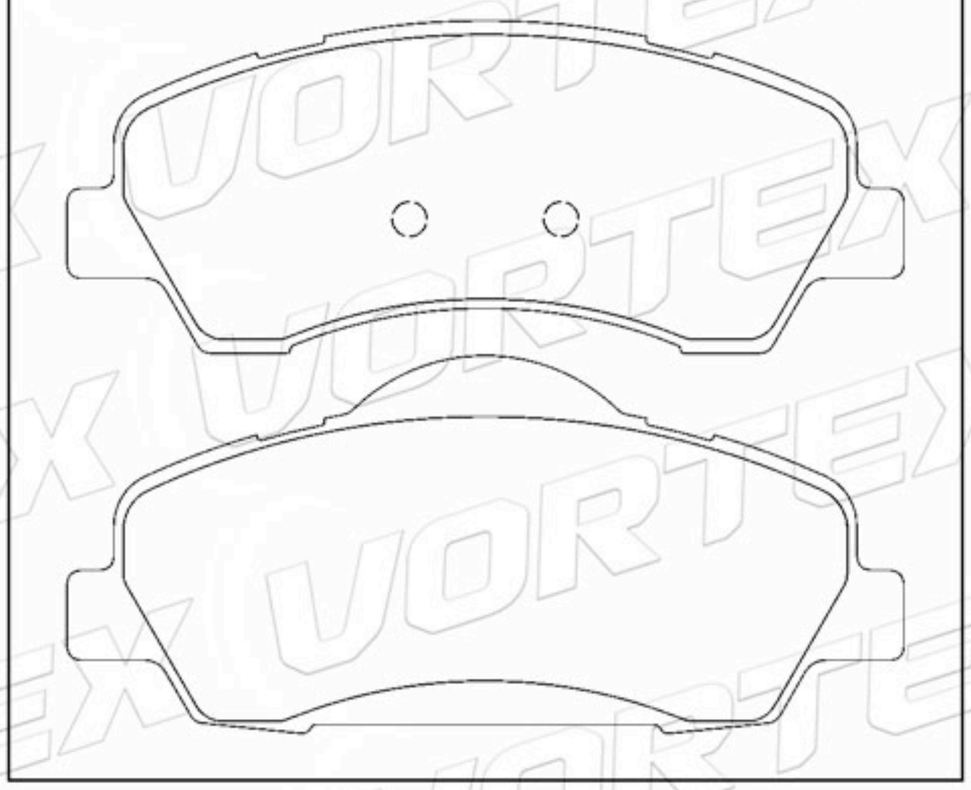

D552-7431	138.0	53.5	16.0	2A-2B	MAZDA

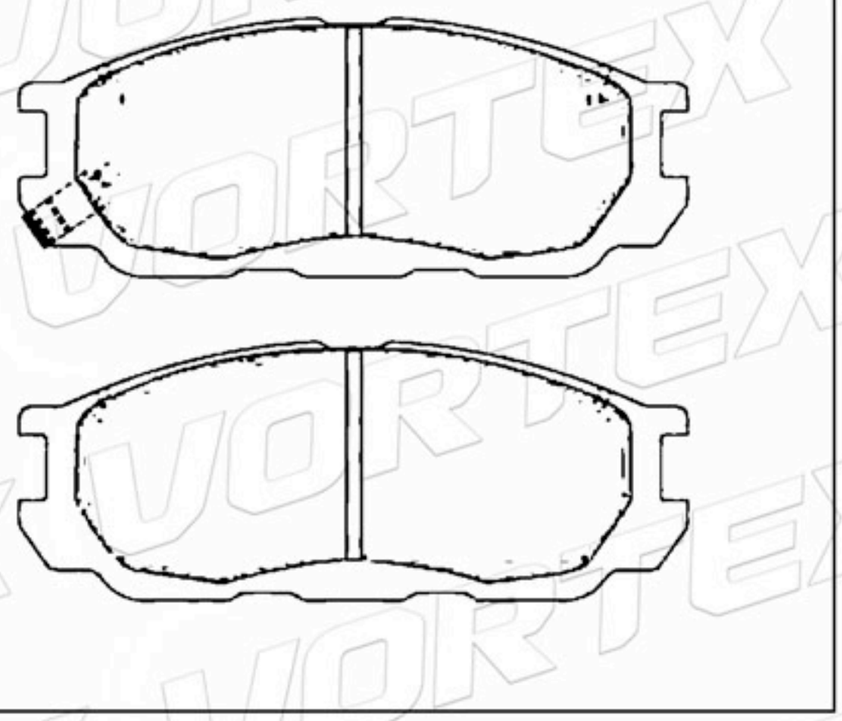

D1399-8507	214.2	72.0	20.1	4	CHRYSLER DODGE

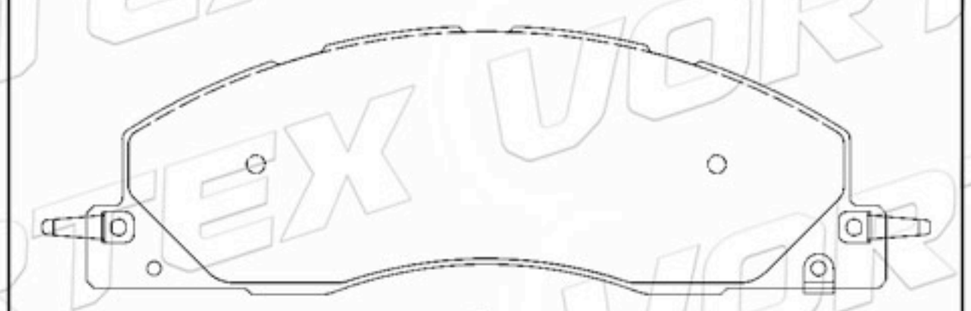

D598-7476	124.0	74.0	17.5	4	FORD LINCOLN

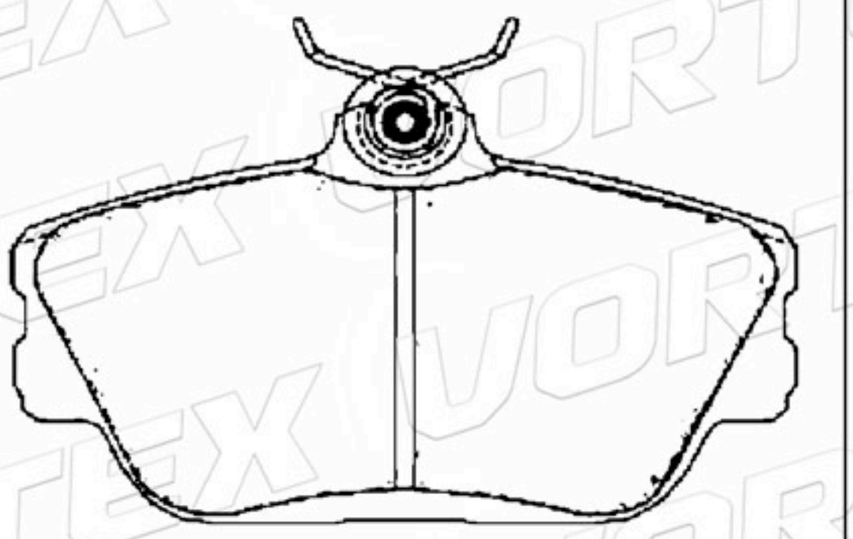

D600-7478	136.8	70.6	18.0	4	FORD

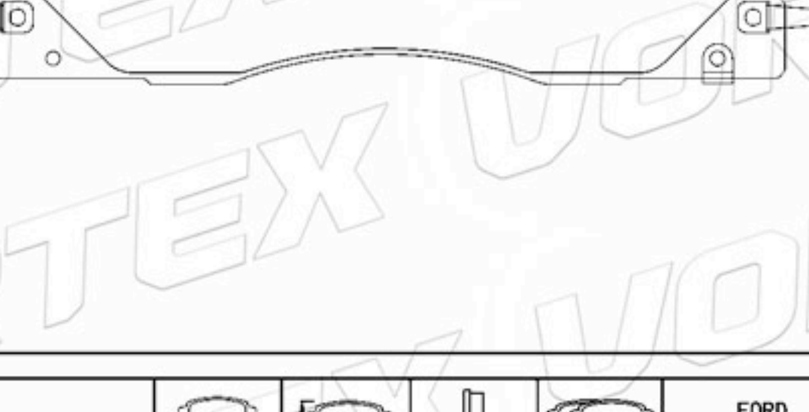

D446-7326	97.8	65.5	17.5	4	PORSCHE FERRARI

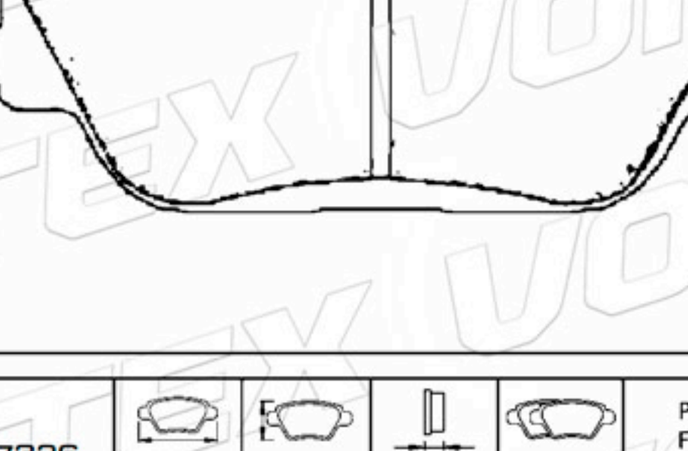

www.vortexautoparts.com
info@vortexautoparts.com
F&F Tower, Oficina 33-A, Calle 50, Ciudad de Panamá

Catálogo de Pastillas de Freno

D614-7492	197.4 182.9	64.1 69.7	12.2 15.7	2A-2B	CHEVROLET

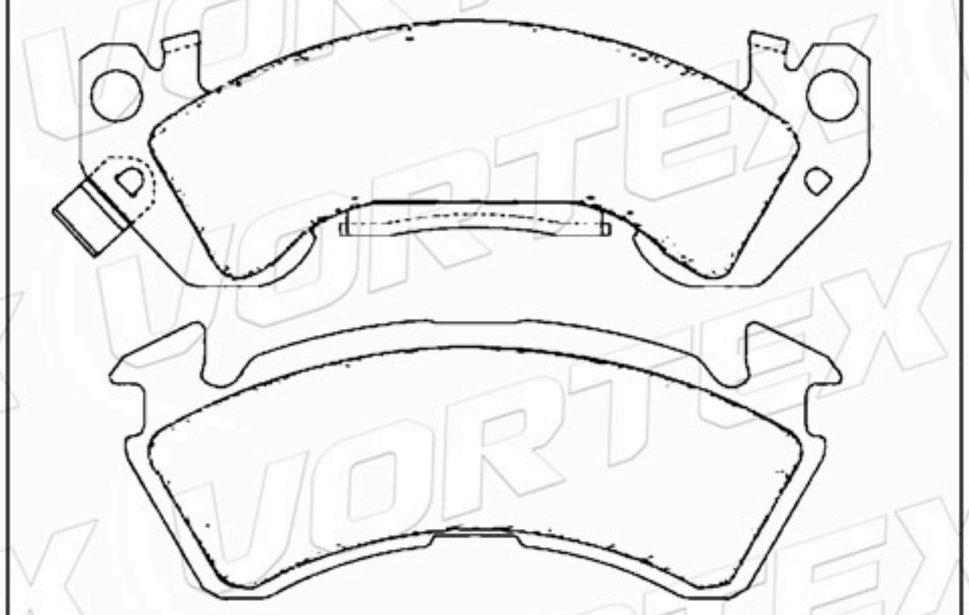

D627-7524	89.8	49.0	15.0	4	FORD

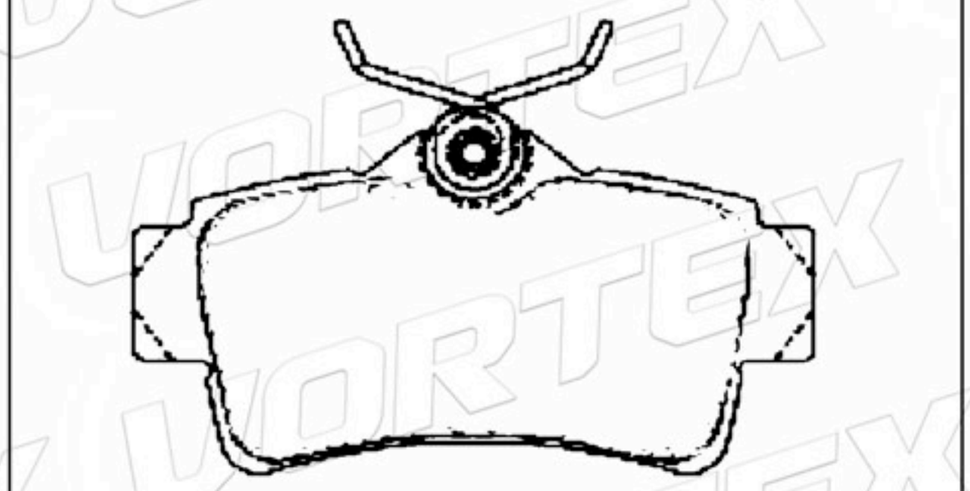

D628-7505	136.0	60.7	14.5	2A-2B	CHEVROLET

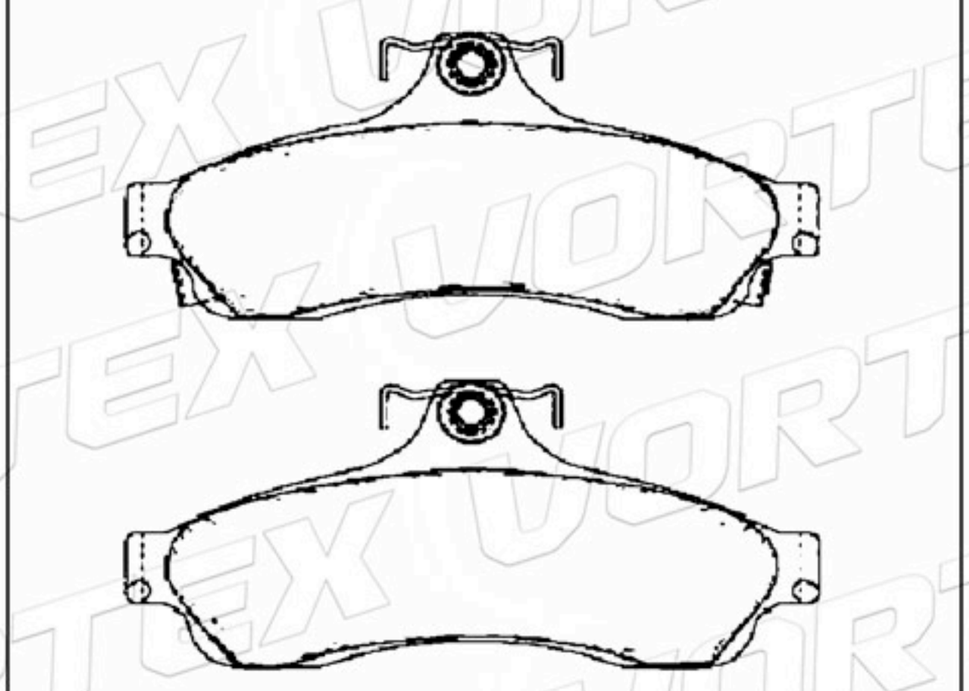

D1182-8298	119.2	70.0	14.5	4	NISSAN

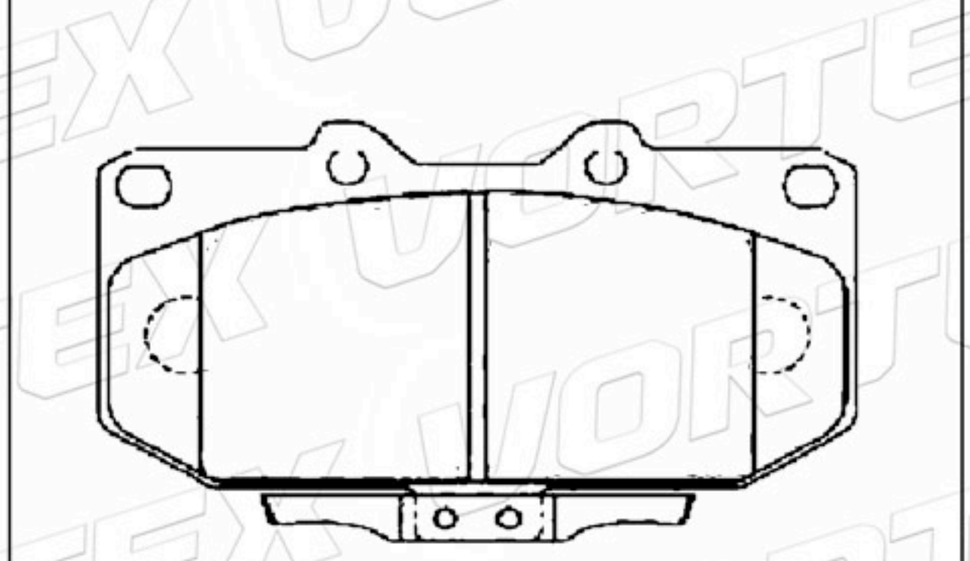

D1687-8549	133.0	59.0	17.0	2A- 1B-1C	HYUNDAI

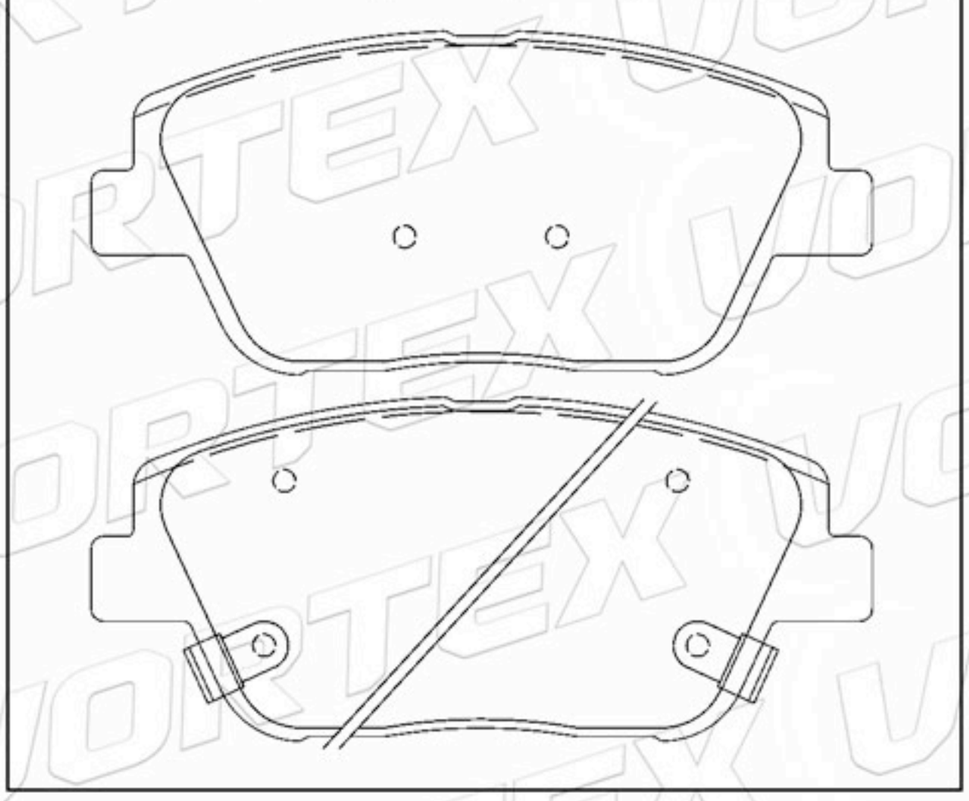

D1737-8449	142.0	59.8	17.0	2A- 1B-1C	NISSAN

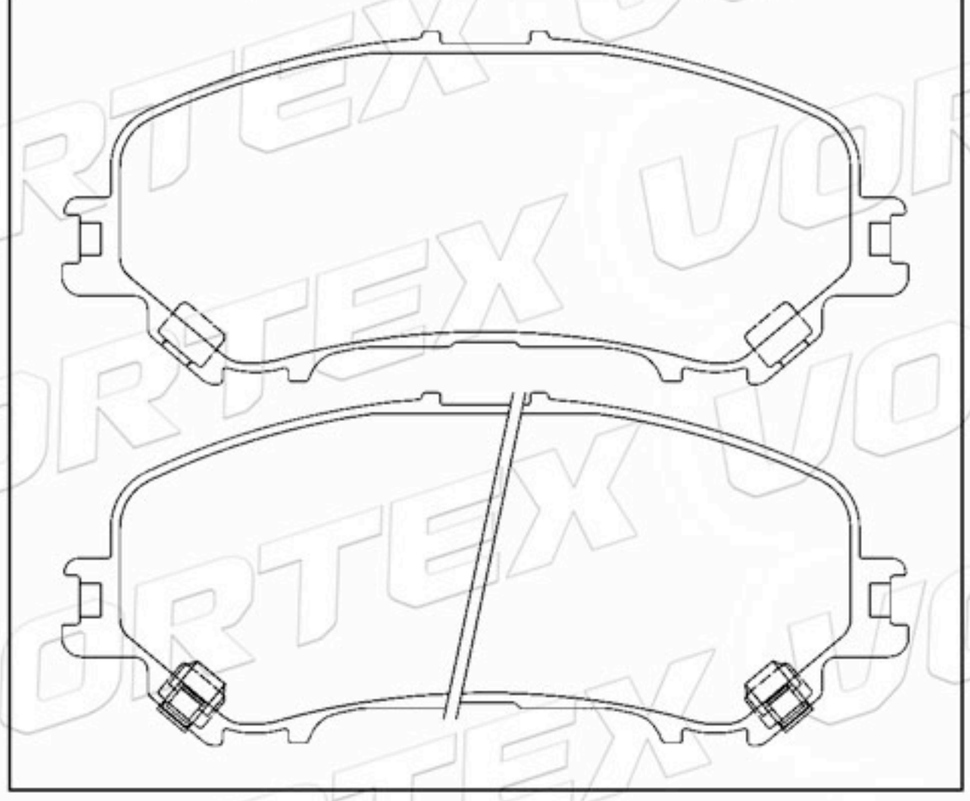

www.vortexautoparts.com
info@vortexautoparts.com
F&F Tower, Oficina 33-A, Calle 50, Ciudad de Panamá

QS 9000 TÜV CERTIFIED ISO-9001 ISO-14001 SGS GERMAN TECHNOLOGY

Catálogo de Pastillas de Freno

D1965-9190	103.8	44.9 47.4	15.2	2A- 1B-1C	NISSAN RENAULT

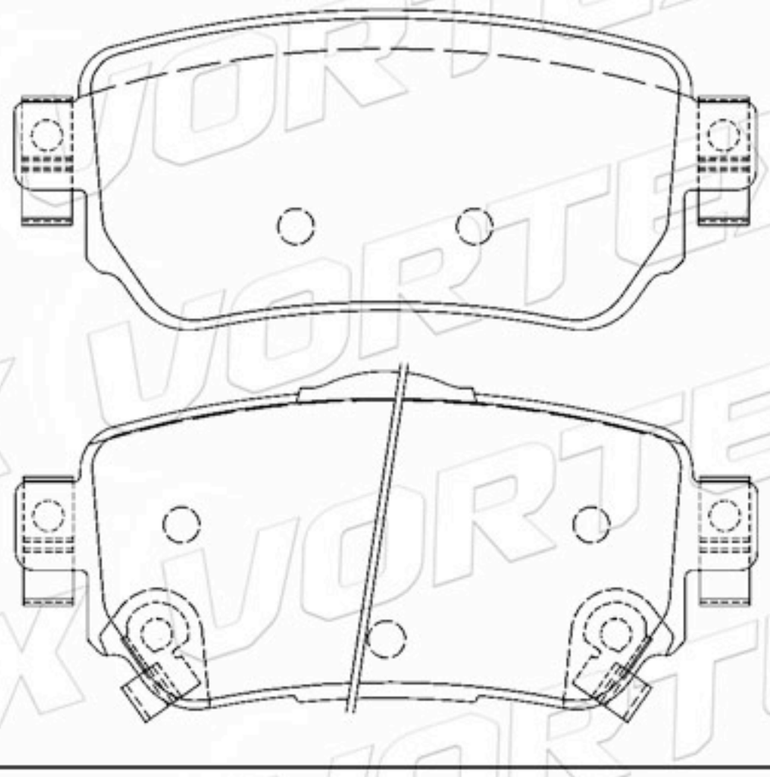

D667-7545A	140.3	45.2	14.6	1A-1B 1C-1D	FORD

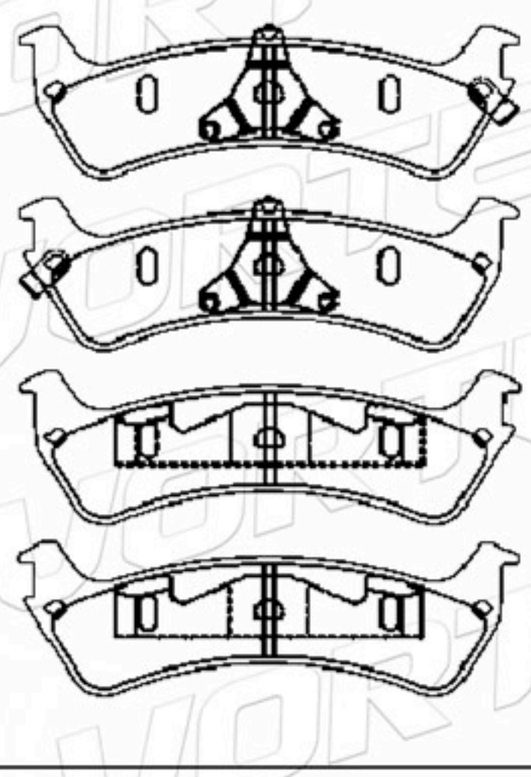

D729-7596	142.6	46.8	15.5	2A- 1B-1C	ISUZU CHEVROLET

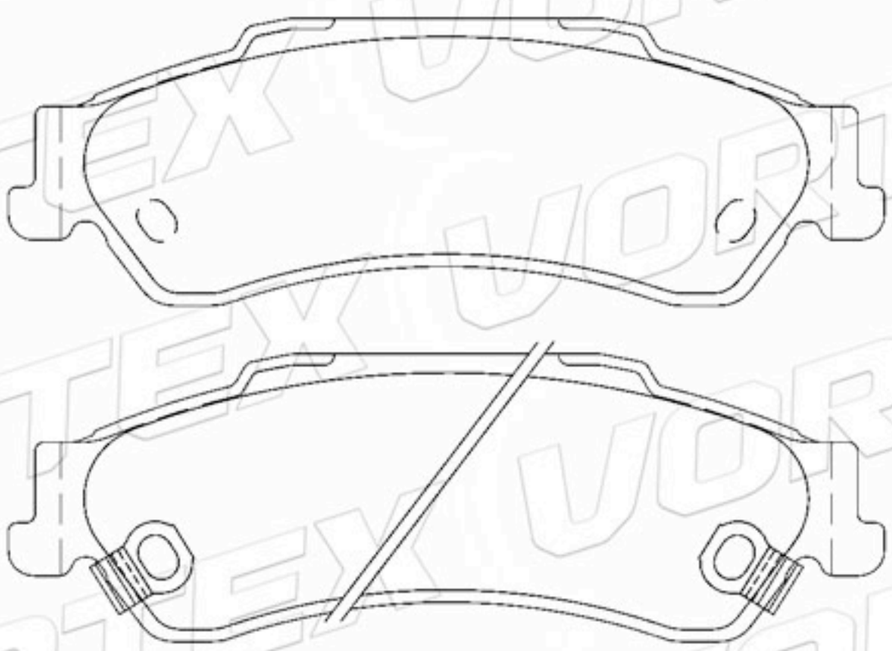

D731-7599	184.0	63.0	14.6	2A-2B	CHEVROLET

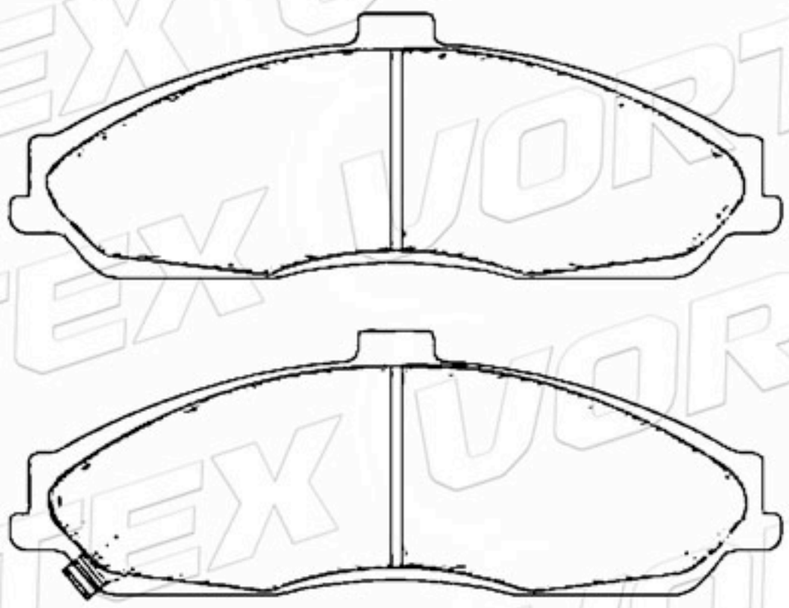

D732-7600	121.5	36.9	16.5	2A-2B	CHEVROLET CADILLAC

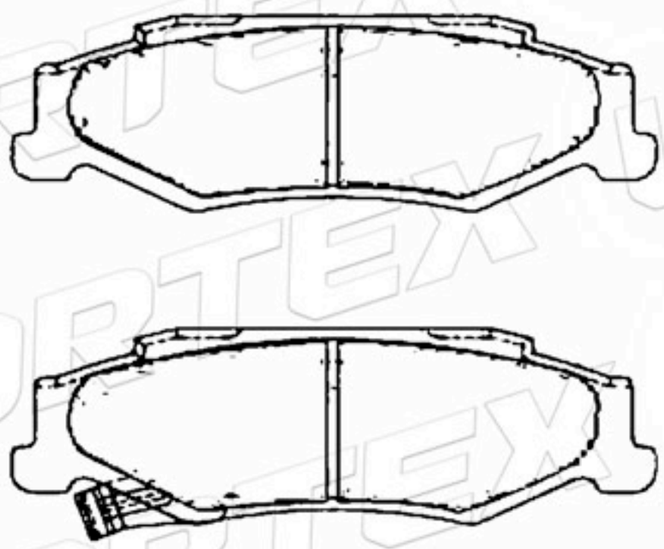

D1550-8759	167.0	63.4	17.5	4	

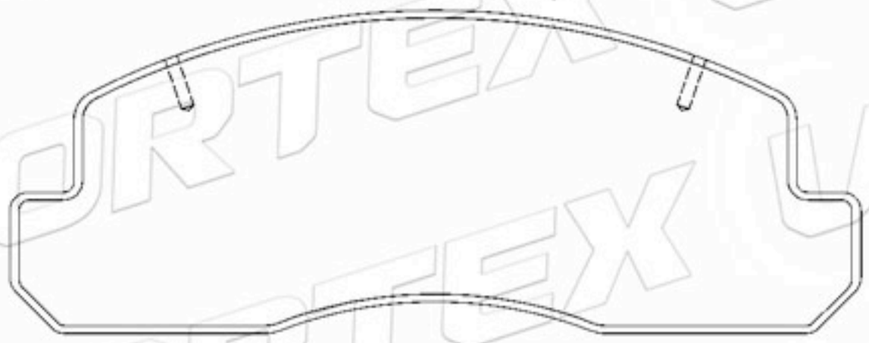

www.vortexautoparts.com
info@vortexautoparts.com
F&F Tower, Oficina 33-A, Calle 50, Ciudad de Panamá

Catálogo de Pastillas de Freno

D749-7618	182.7	61.5	14.8	2A-2B	CHEVROLET PONTIAC

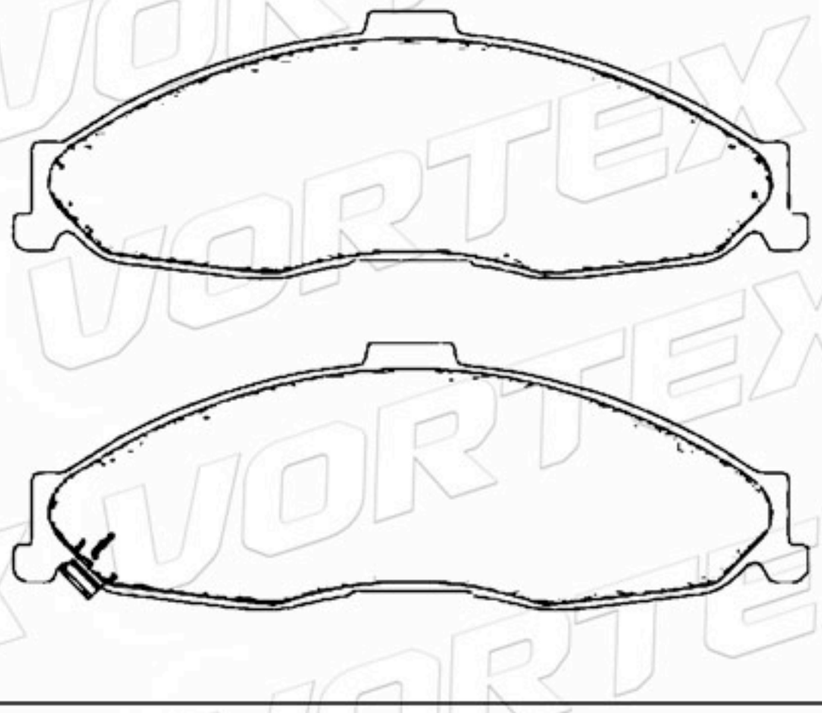

D750-7619	121.4	54.0 44.2	16.6	2A-2B	CHEVROLET PONTIAC

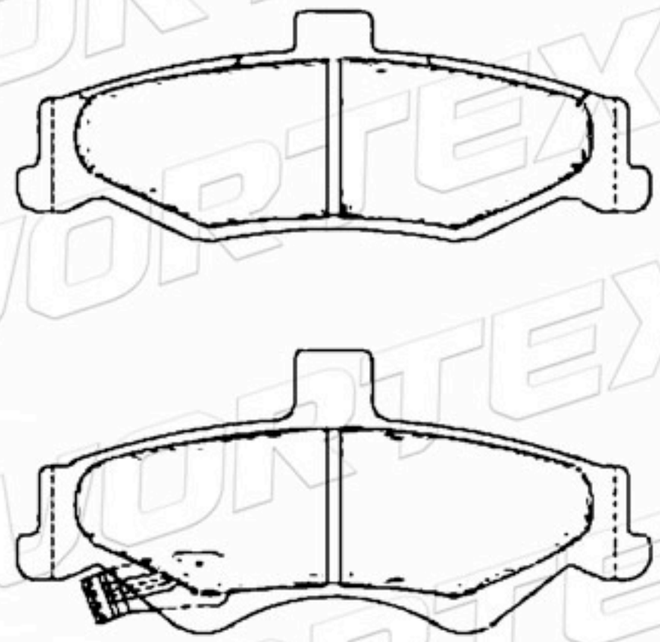

D753-7621	147.7	61.7	17.0	2A-2B	CADILLAC

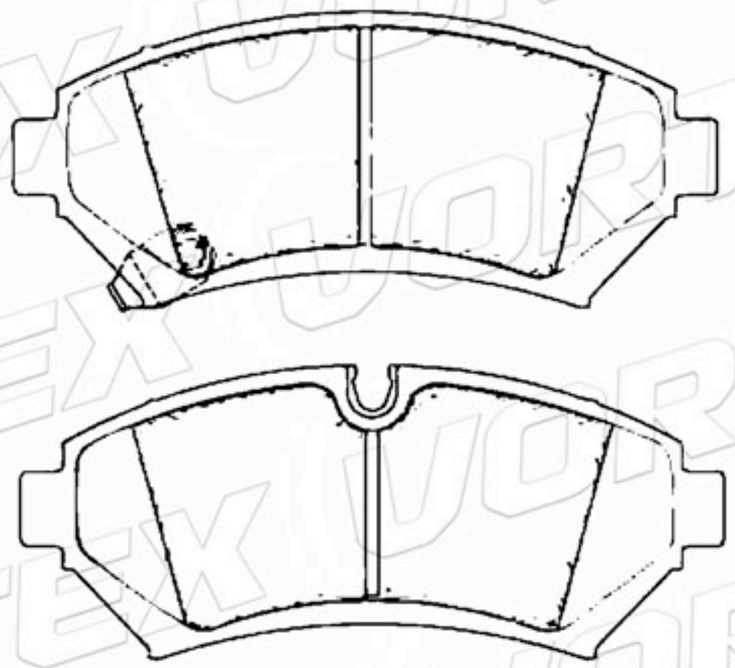

D754-7622	108.0	41.0	14.6	4	CADILLAC

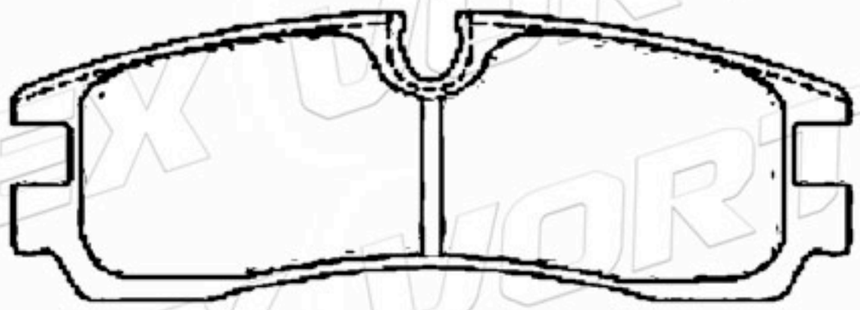

D756-7625	193.0	64.0	17.8	4	FORD TRUCK

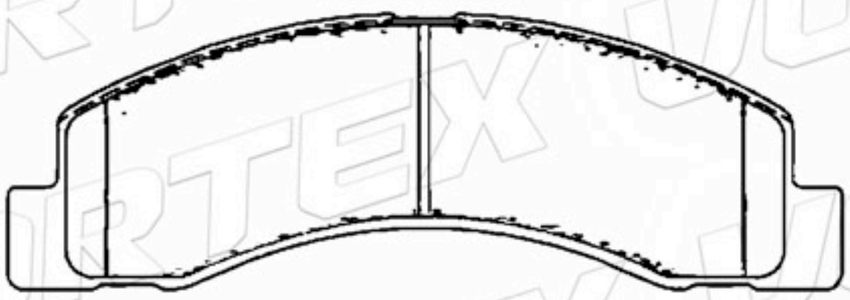

D777-7644	221.0	65.0	21.0	4	FORD TRUCK



www.vortexautoparts.com
info@vortexautoparts.com
F&F Tower, Oficina 33-A, Calle 50, Ciudad de Panamá

Catálogo de Pastillas de Freno

D784-7652	216.0	67.0	19.0	2A-2B	CHEVROLET TRUCK

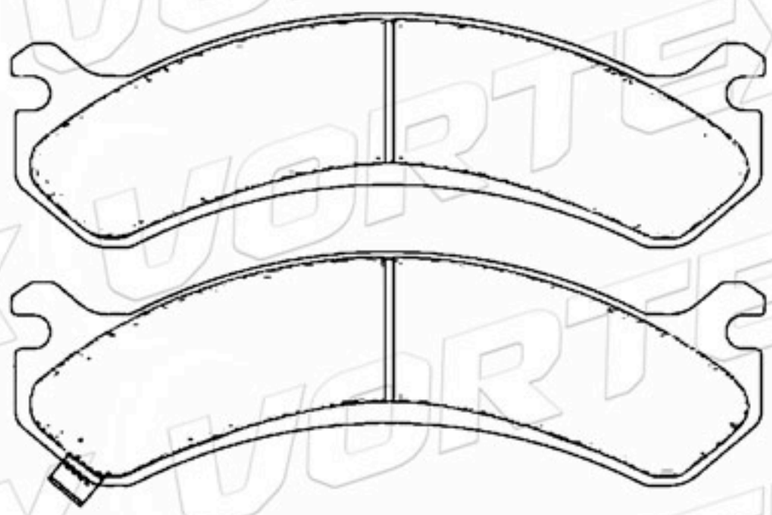

D803-7674	164.6	58.5	18.0	4	FORD TRUCK

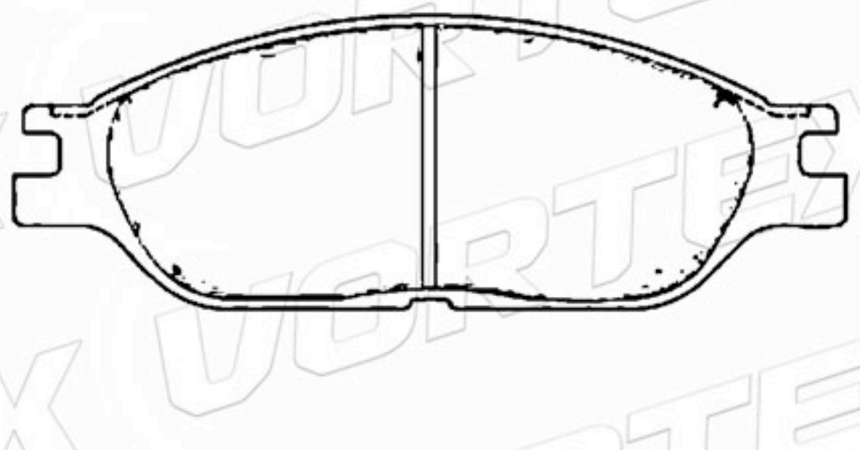

D804-7675	183.4	60.5	15.5	2A-2B	FORD

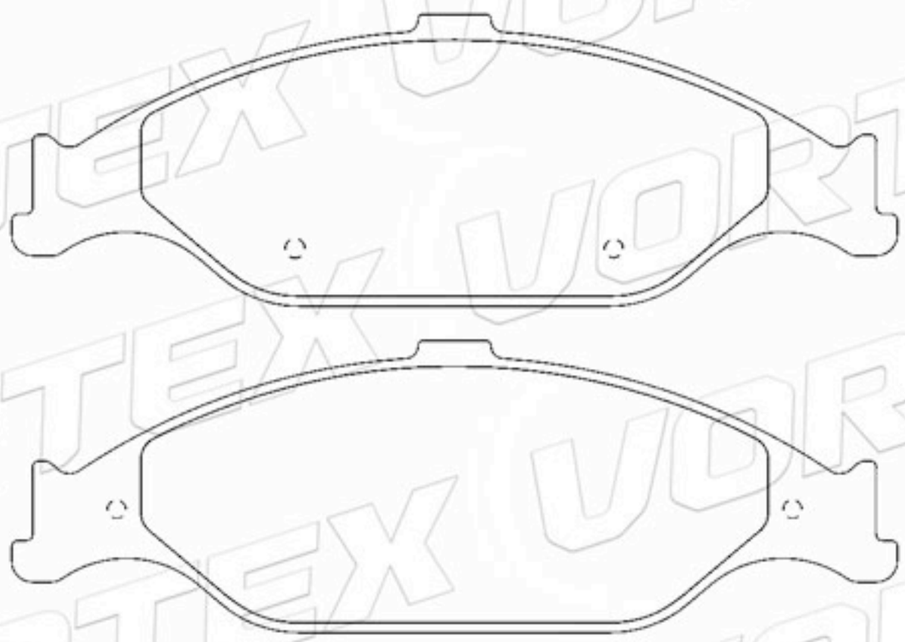

D1911-9141	165.4	54.4	16.9	2A-2B	NISSAN

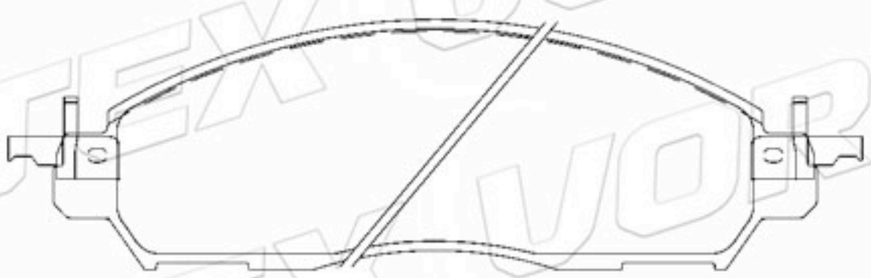

D821-7694	220.0	59.0	19.2	4	DODGE TRUCK



D828-7701	99.5	44.0	15.4	4	TOYOTA

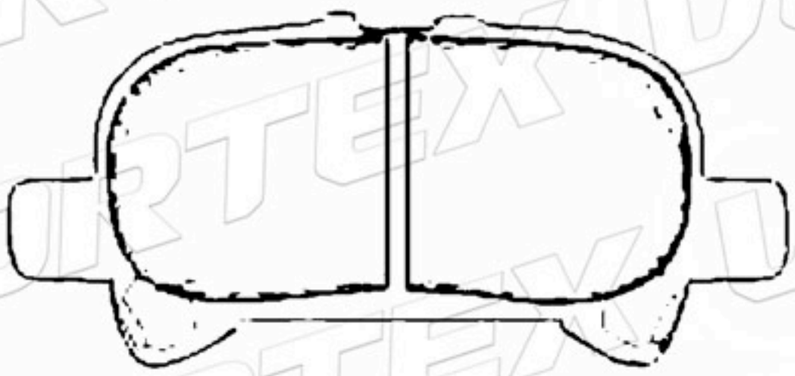

www.vortexautoparts.com
info@vortexautoparts.com
F&F Tower, Oficina 33-A, Calle 50, Ciudad de Panamá

Catálogo de Pastillas de Freno

D833-7706	153.9	53.3	17.4	4	FORD TRUCK MERCURY



D833-7793	153.9	53.3	17.4	2A-1B-1C	FORD TRUCK MERCURY

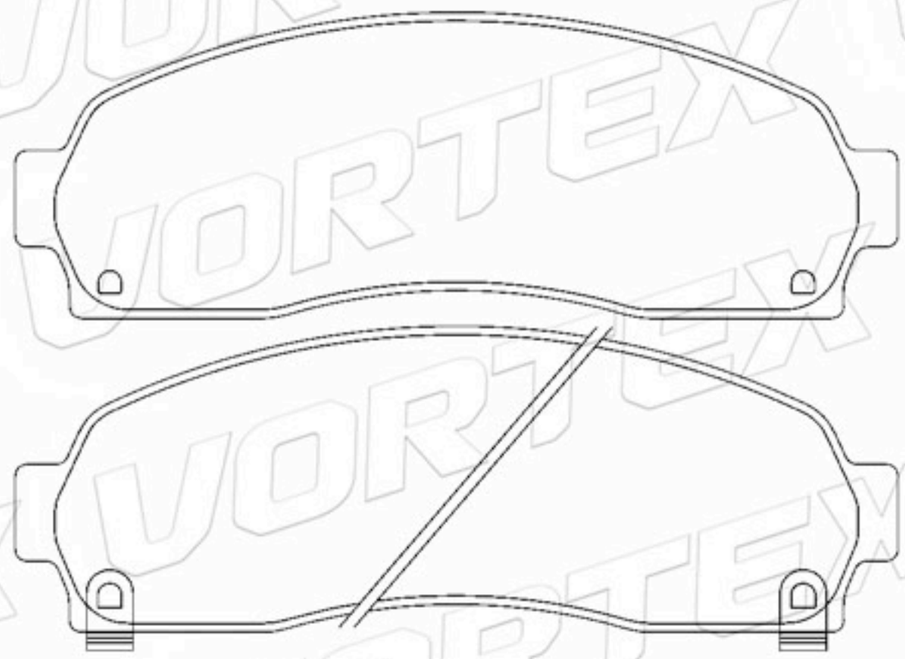

D975-7707	183.6	61.2	16.3	2A-1B-1C	FORD TRUCK MERCURY

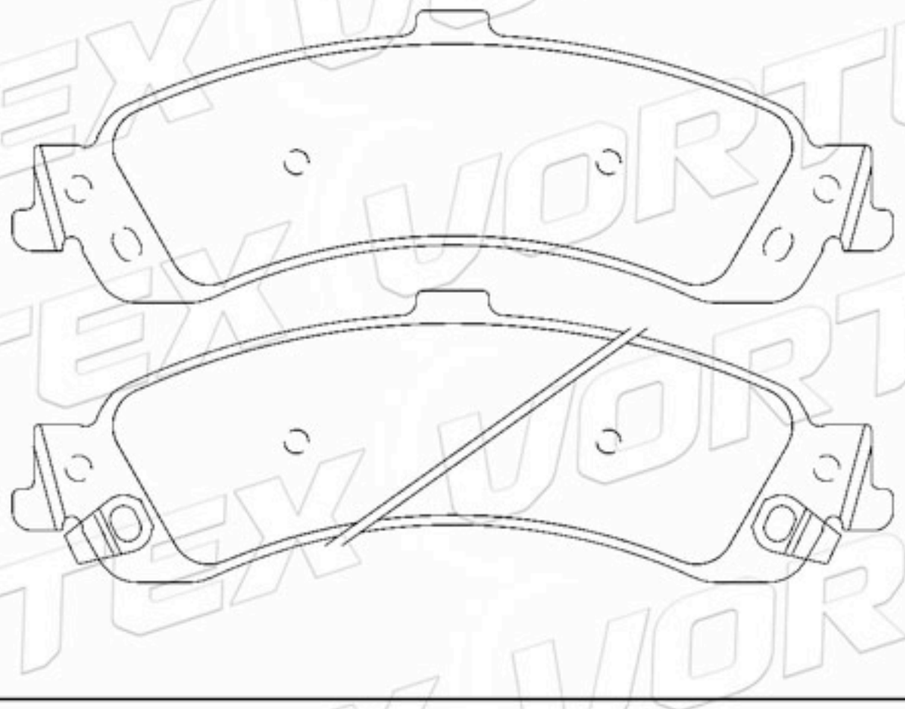

D844-7720	146.6	58.1	19.0	2A-2B	CADILLAC CHEV TRUCK GMC TRUCK

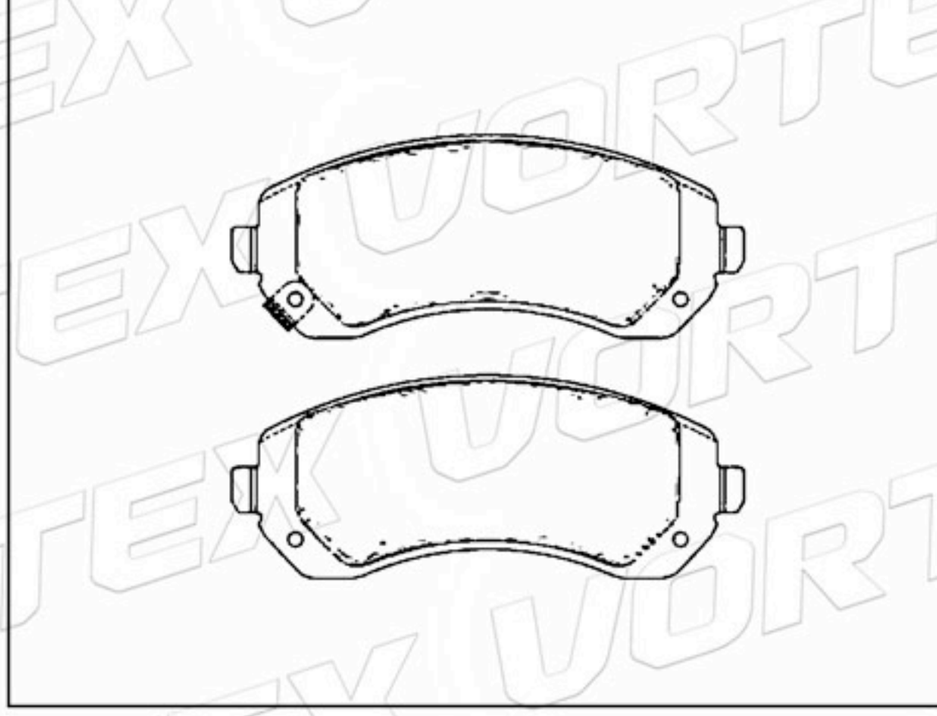

D881-7758	140.5	49.3	14.6	2A-2B	FORD TRUCK

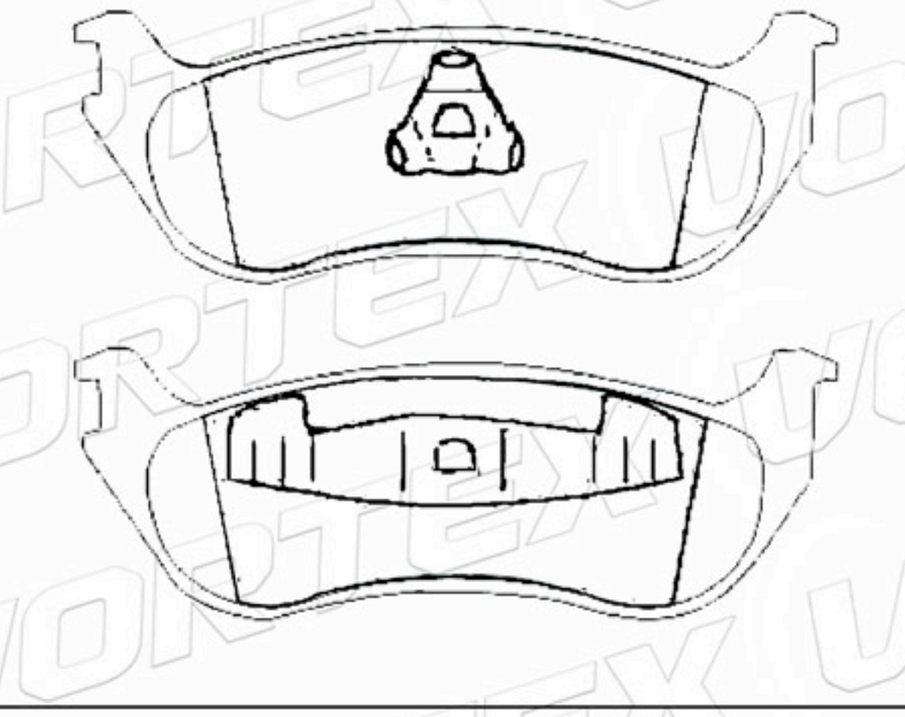

D892-7771	100.3	38.0	13.0	4	MAZDA

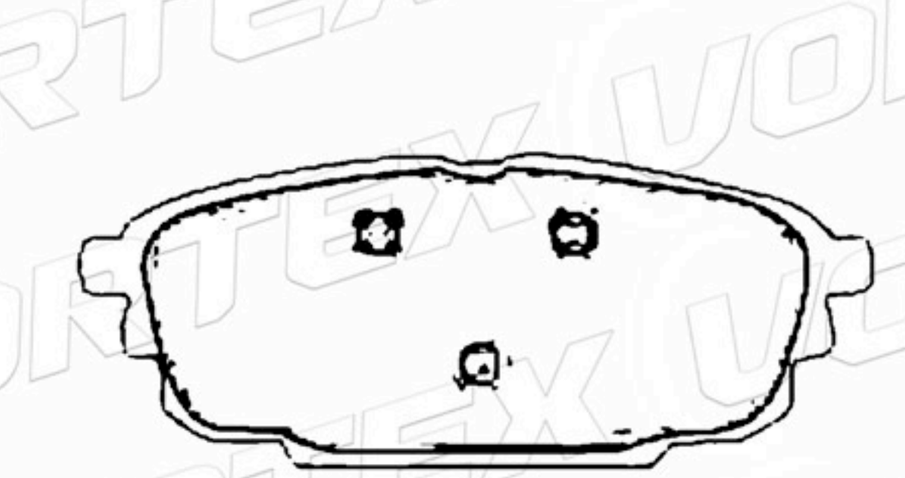

www.vortexautoparts.com
info@vortexautoparts.com
F&F Tower, Oficina 33-A, Calle 50, Ciudad de Panamá

Catálogo de Pastillas de Freno

7797-D916	140.2	89.0	16.8	4	PORSUHE

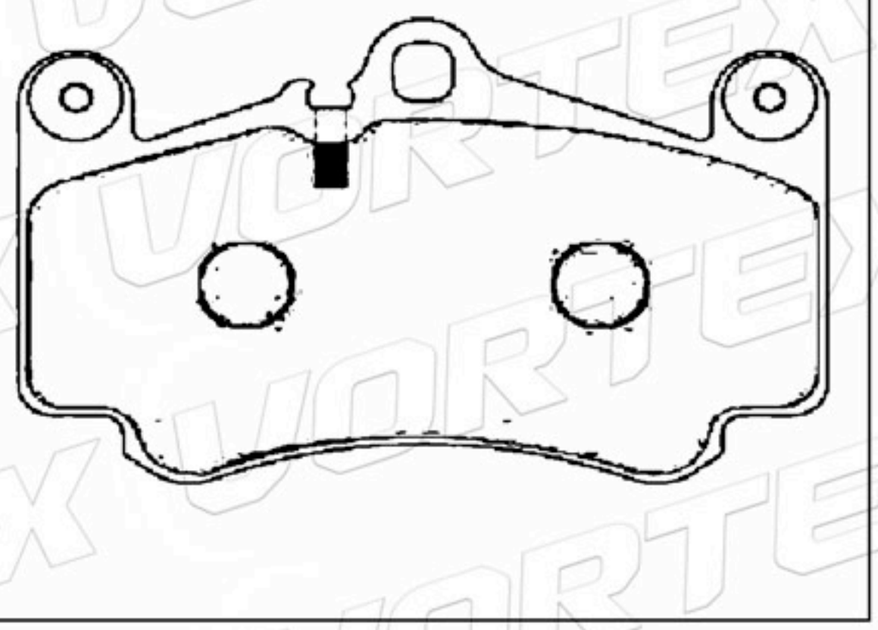

7798-D917	121.3	90.3	17.0	4	PORSCHE

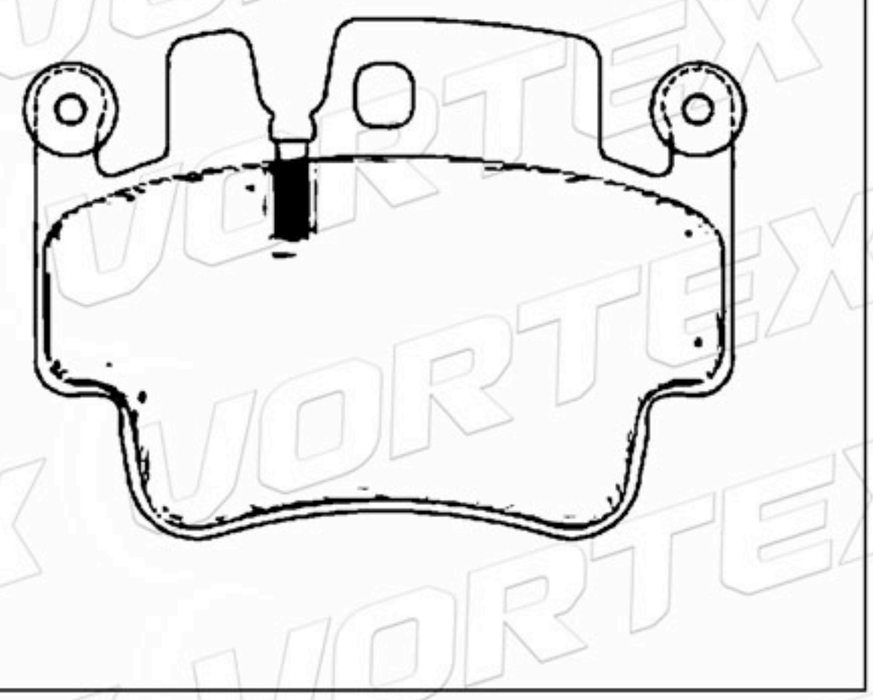

D930-7833	114.7	59.5	17.0	4	LEXUS

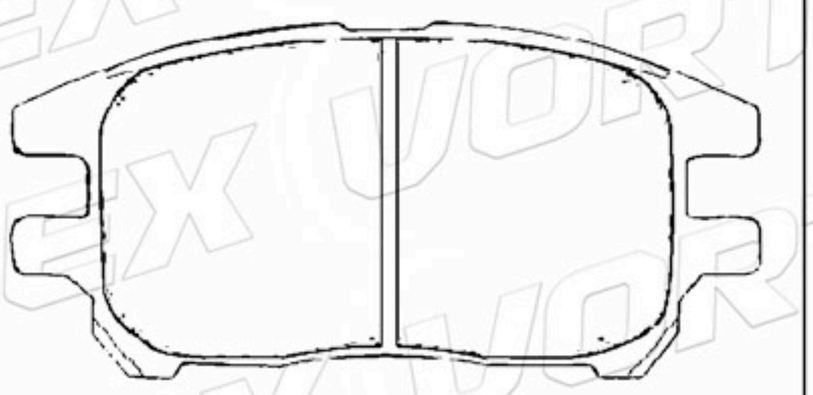

D944-7845	113.0	48.8	17.8	4	JAGUAR

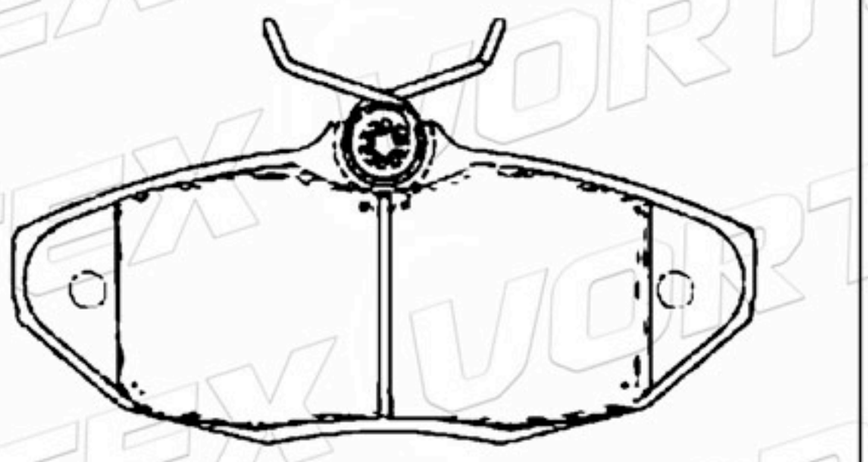

D1347-8458	99.8	59.8	13.8	3A-1B	NISSAN INFINITI

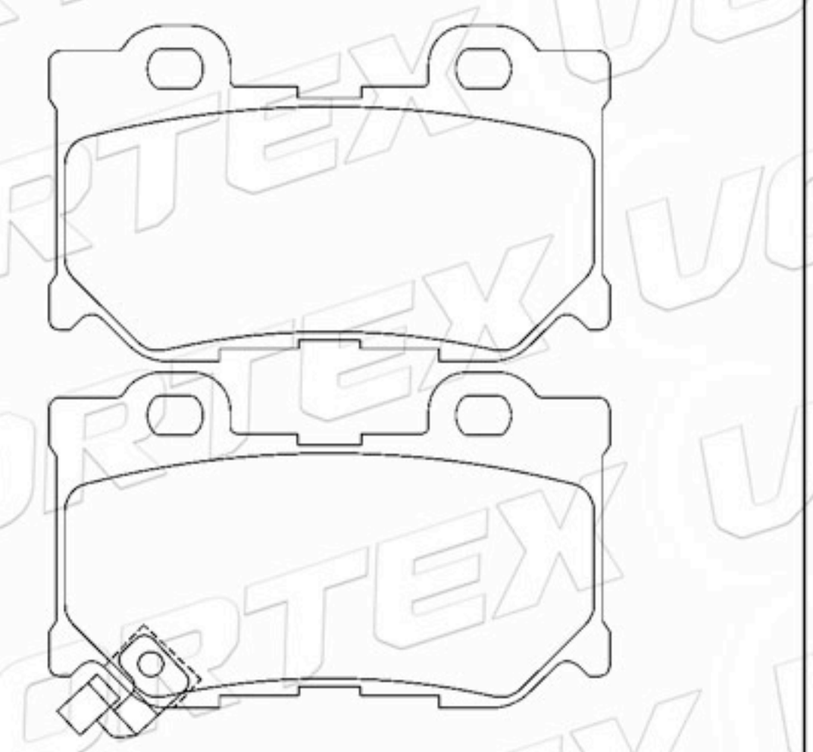

D1012-7916	158.8	46.7 48.0	20.1	2A-2B	DODGE

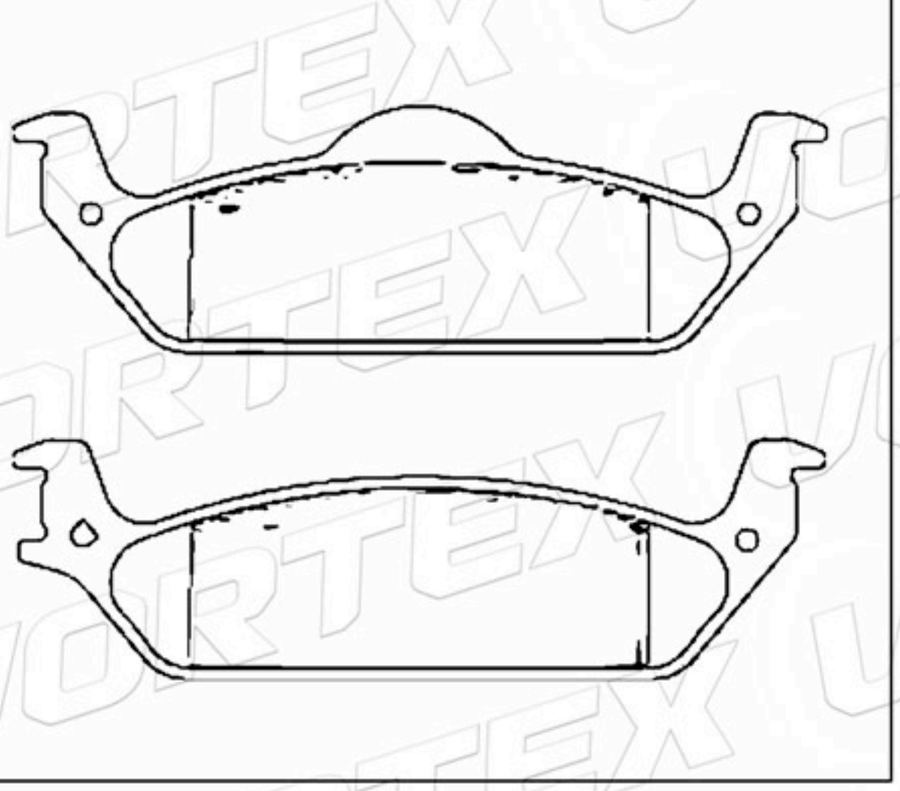

www.vortexautoparts.com
info@vortexautoparts.com
F&F Tower, Oficina 33-A, Calle 50, Ciudad de Panamá

QS 9000 TÜV CERTIFIED ISO-9001 ISO-14001
SGS
GERMAN TECHNOLOGY

Catálogo de Pastillas de Freno

D968-7684	131.7	67.0	17.5	2A-2B	CHRYSLER

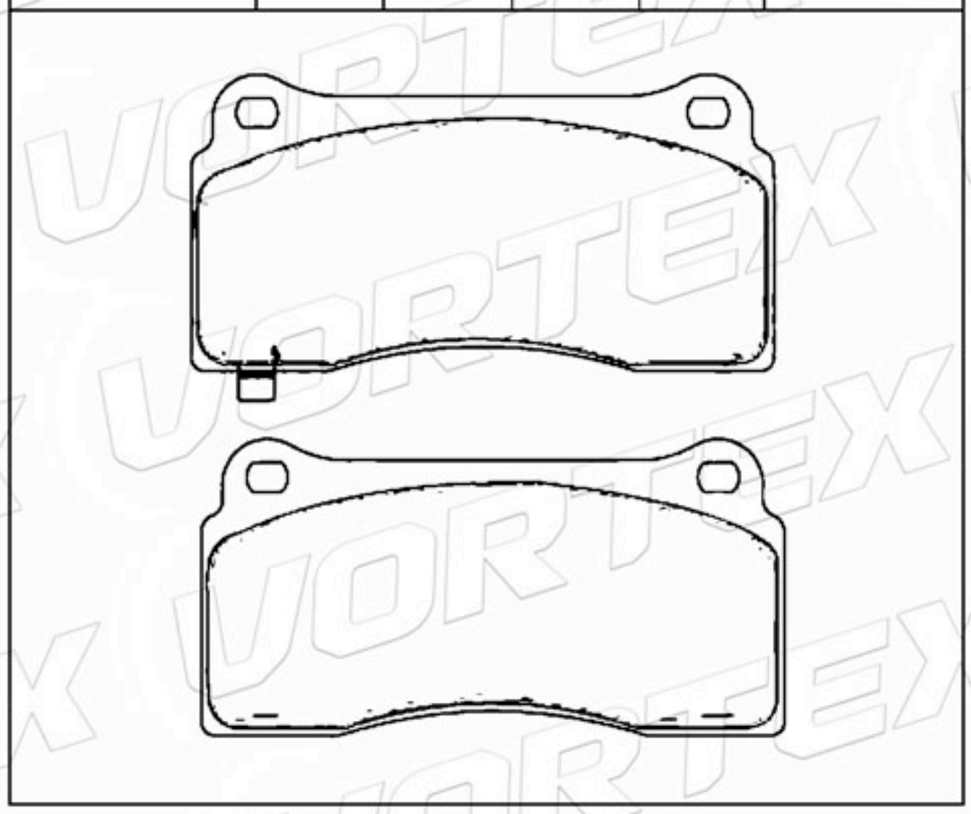

D981-7863	140.5	49.3	14.0	2A-1B-1C	CHRYSLER JEEP

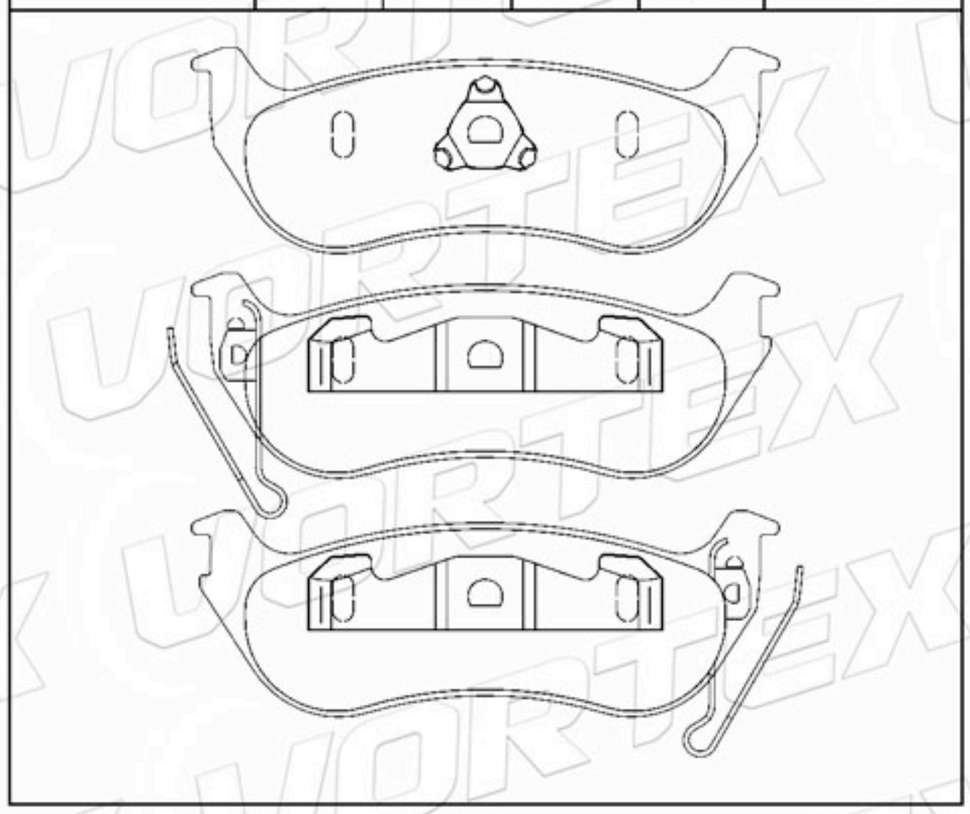

D1389-8498	199.4	73.9	17.0	4	PORSCHE

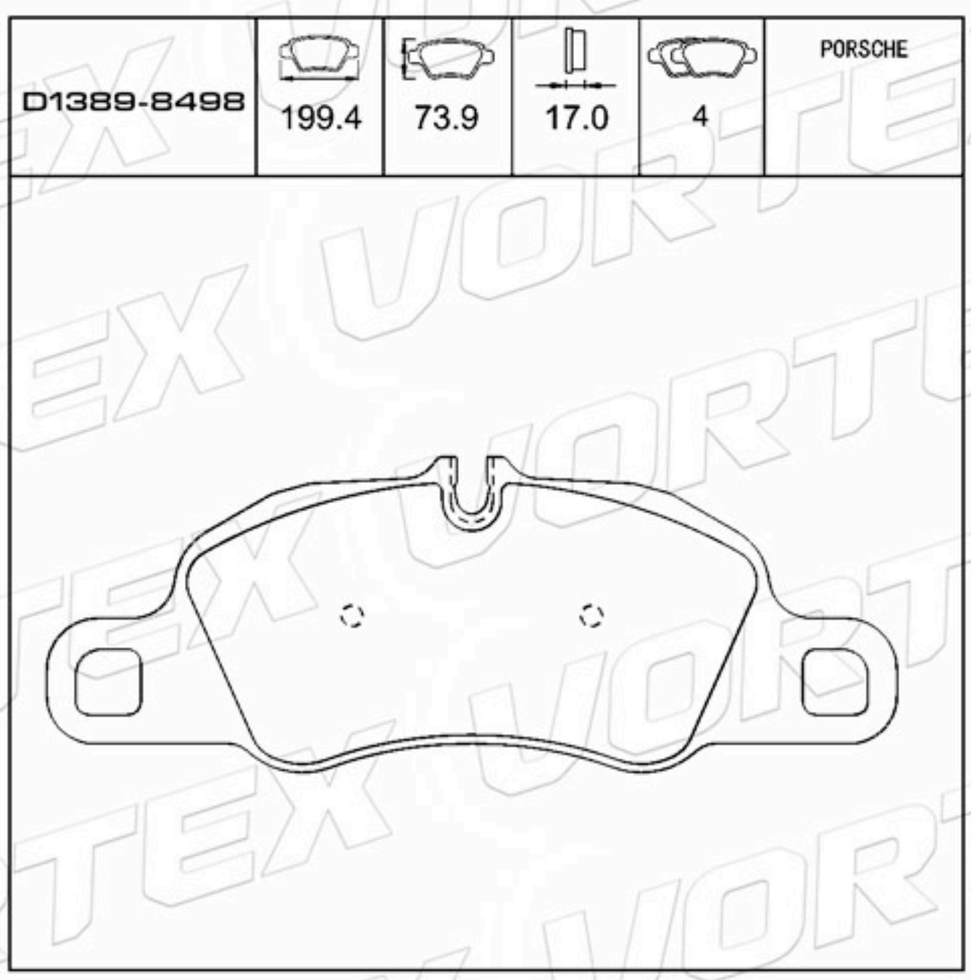

D997-7898	184.9	59.8	16.5	4	MERCEDES

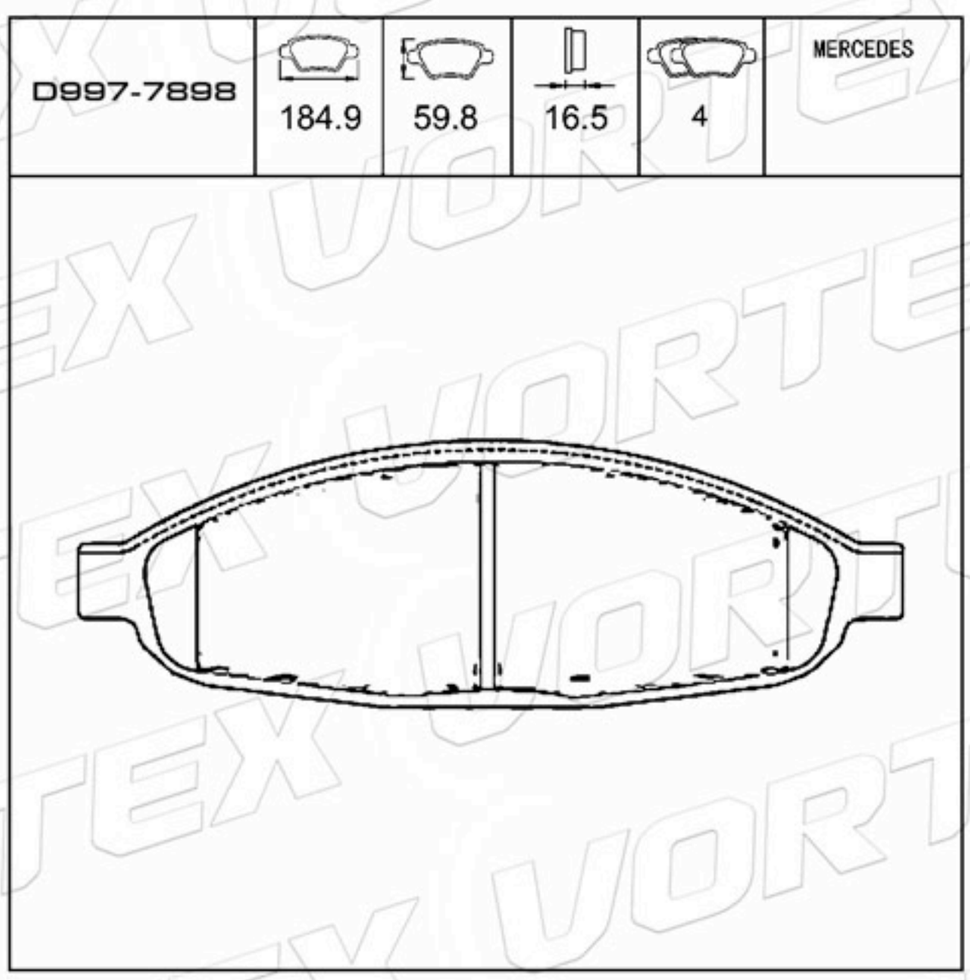

D999-7900	108.8	42.9	13.9	2A-2B	BUICK

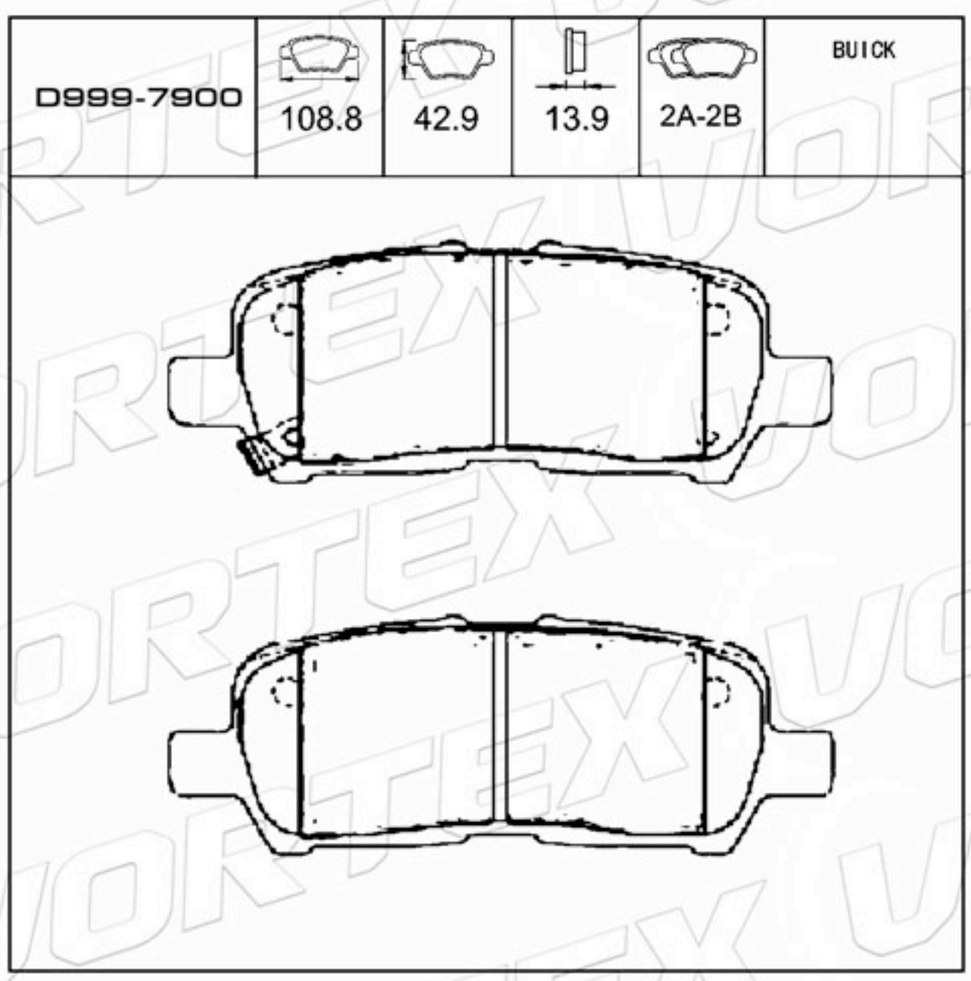

D1019-7922	180.6	59.2	13.7	4	CADILLAC CHEV TRUCK GMC TRUCK

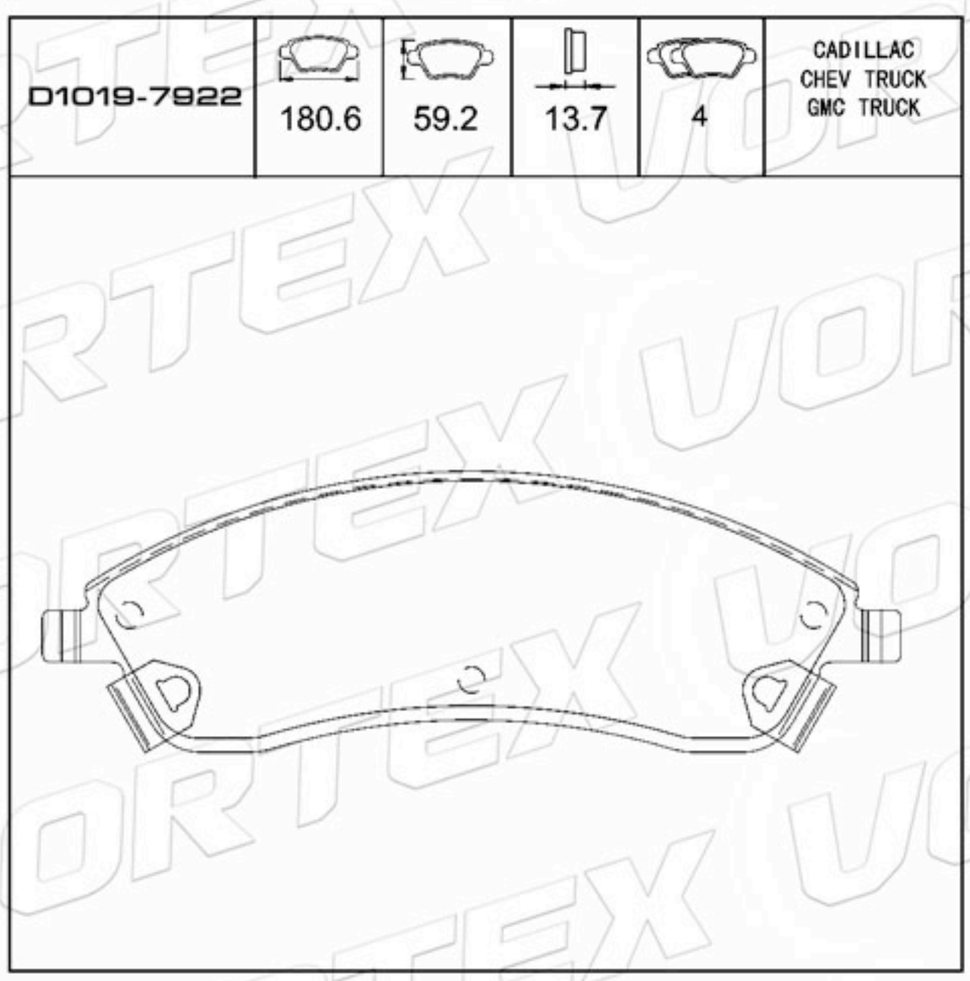

www.vortexautoparts.com
info@vortexautoparts.com
F&F Tower, Oficina 33-A, Calle 50, Ciudad de Panamá

Catálogo de Pastillas de Freno

D1020-7924	122.7	45.5	15.5	2A-2B	CADILLAC

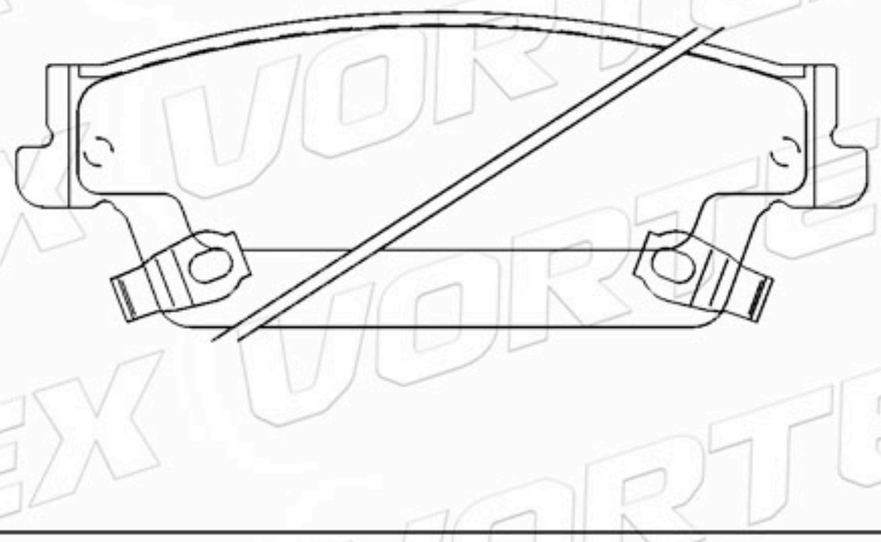

D1022-7927	117.3	56.0	18.0	4	FORD

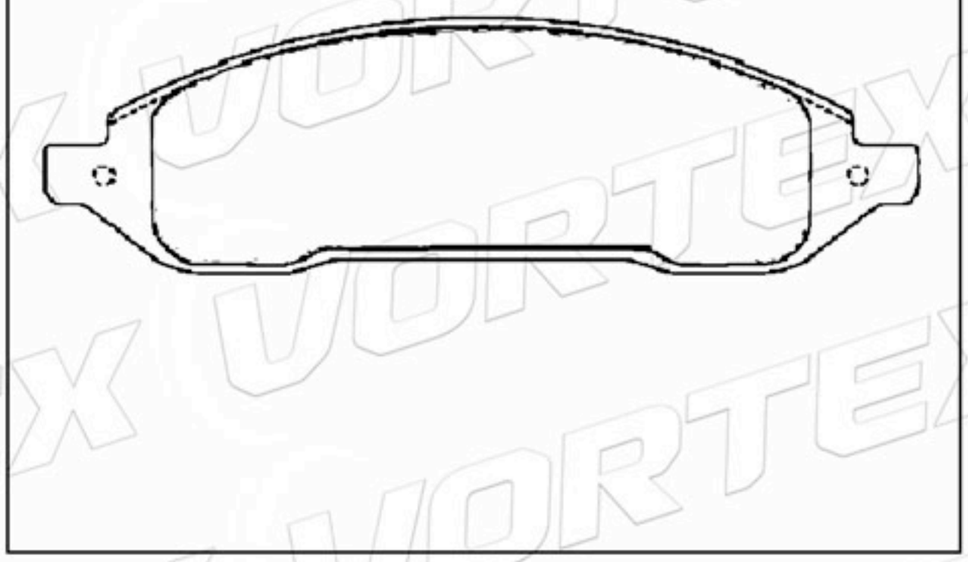

D1033-7937	113.8	42.0	13.7	2A-2B	CHEVROLET

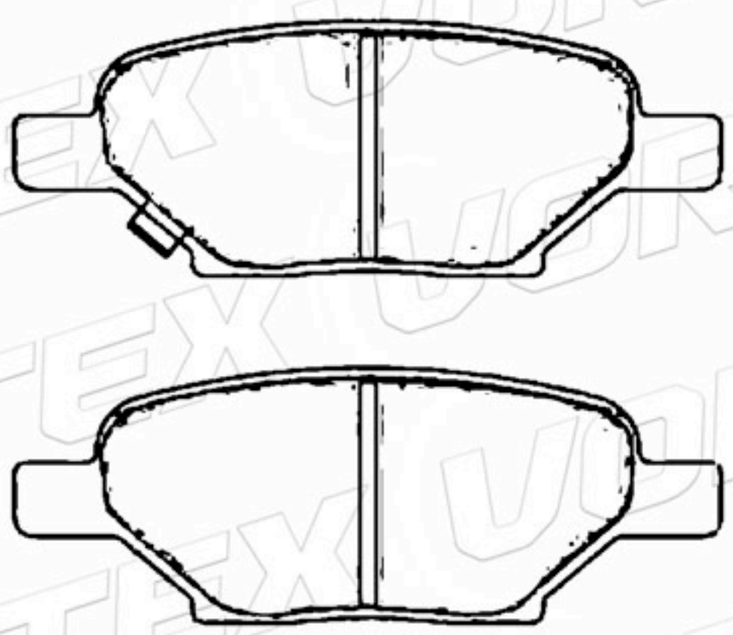

D1373-8485	110.0	75.9	14.5	4	MERCEDES-BENZ

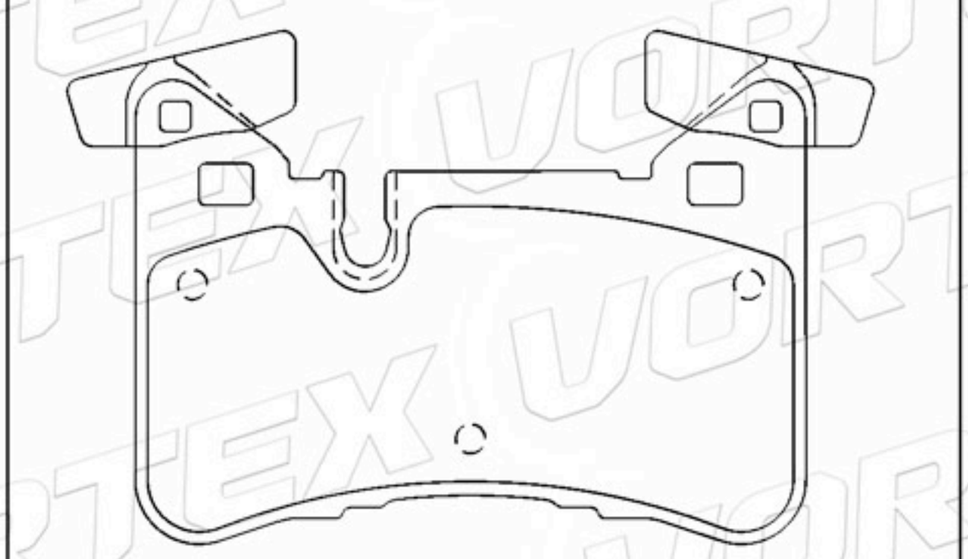

D1043-7946	183.2	64.0	14.5	2A-2B	PONTIAC

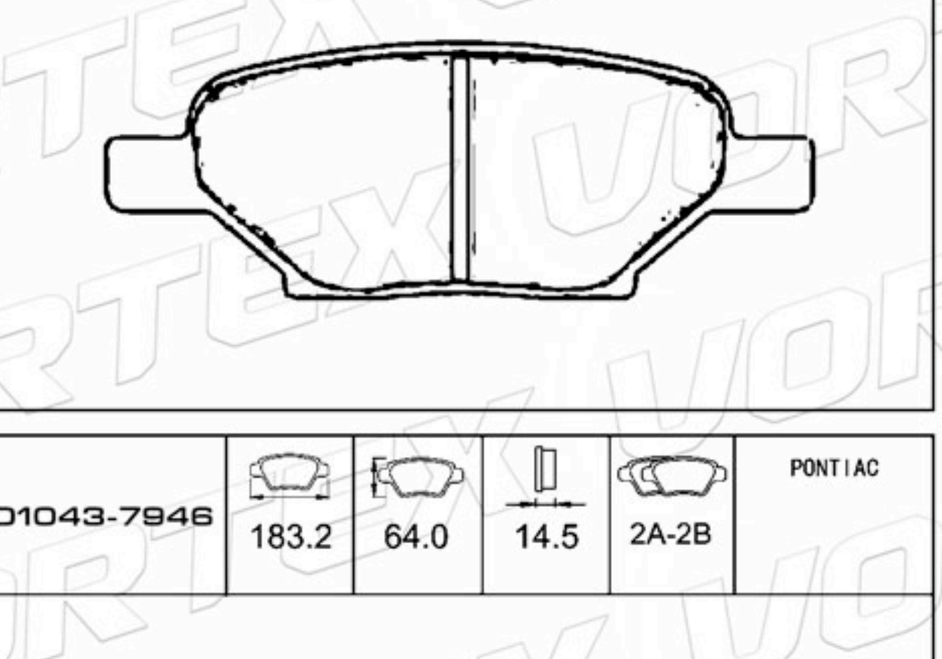

D1047-7950	170.5 172.5	67.5	16.0	2A-2B	FORD MAZDA

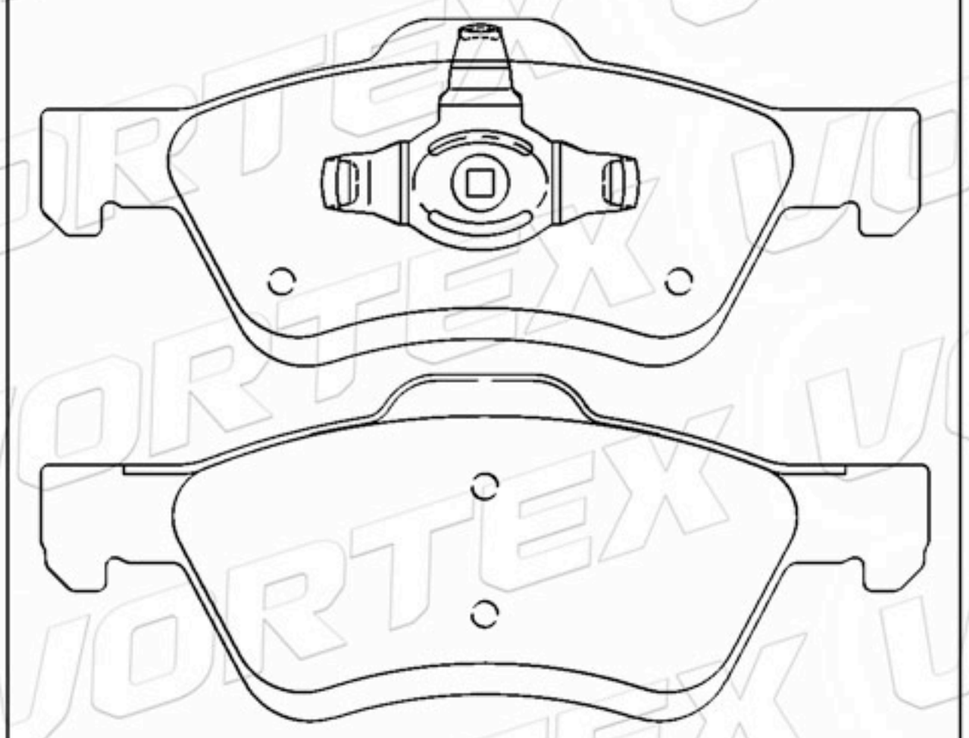

www.vortexautoparts.com
info@vortexautoparts.com
F&F Tower, Oficina 33-A, Calle 50, Ciudad de Panamá

Catálogo de Pastillas de Freno

D1053-8805	109.7	69.1	14.6	4	CADILLAC

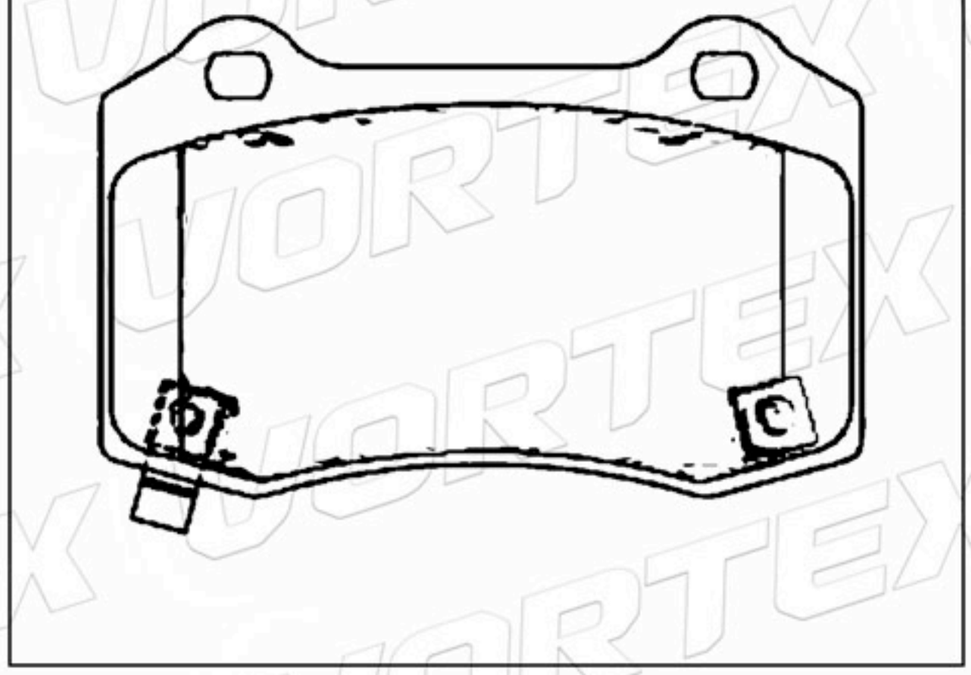

D1055-7961	146.0	54.7	17.5	2A-2B	FORD MAZDA

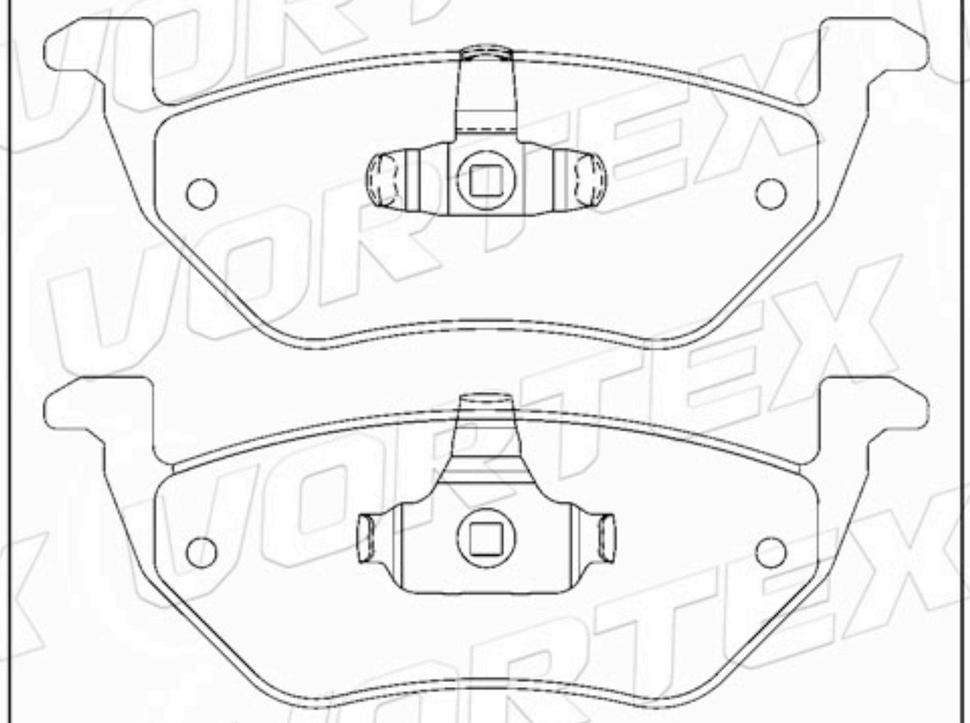

D1353-7972	220.0	64.8	20.3	4	FORD

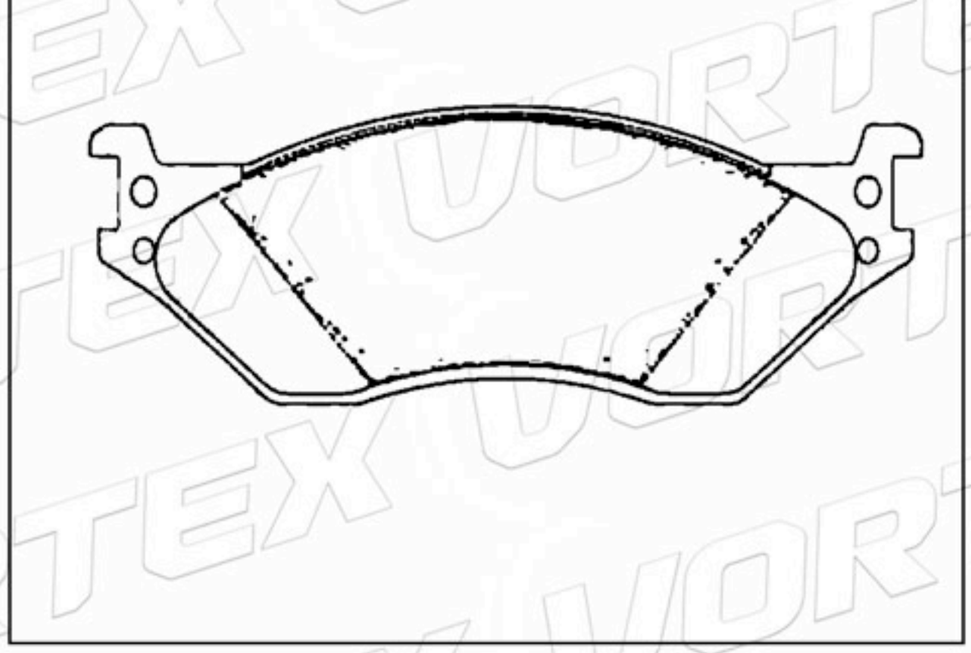

D1070-7975	182.4	52.6	16.9	4	FORD

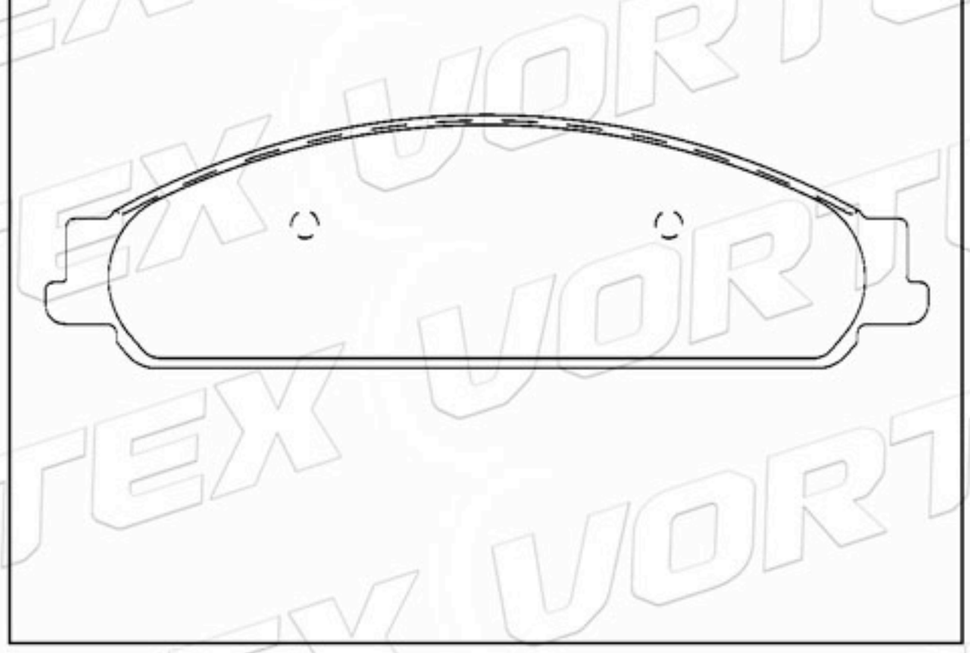

D758-7627	188.4	55.7	19.0	2A-2B	DODGE

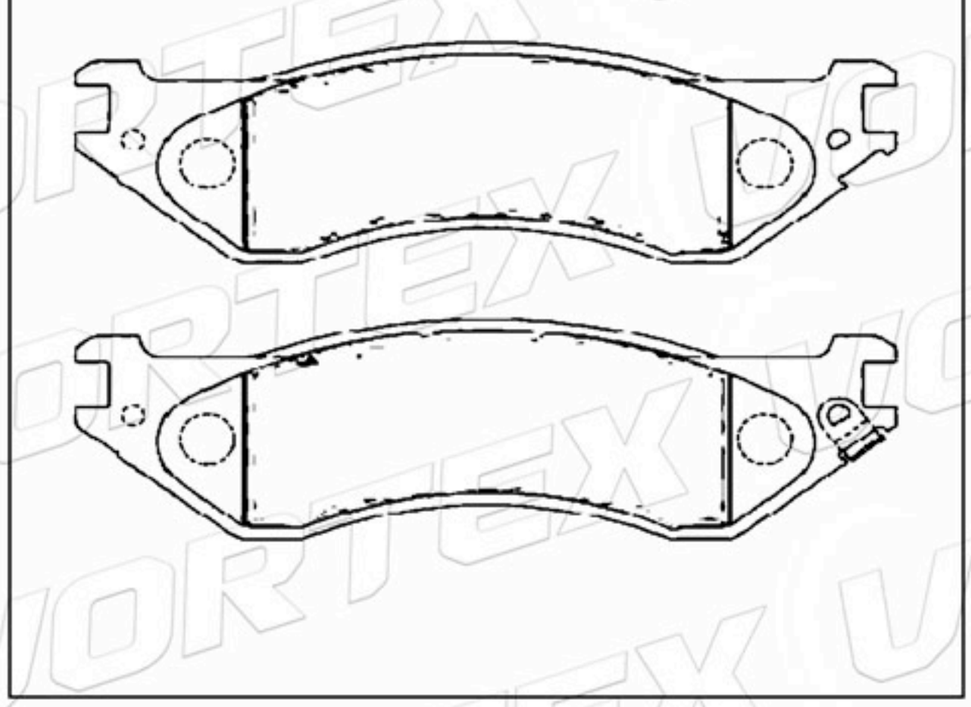

D1091-7996	113.5	85.0 76.3	15.5	2A-2B	HONDA

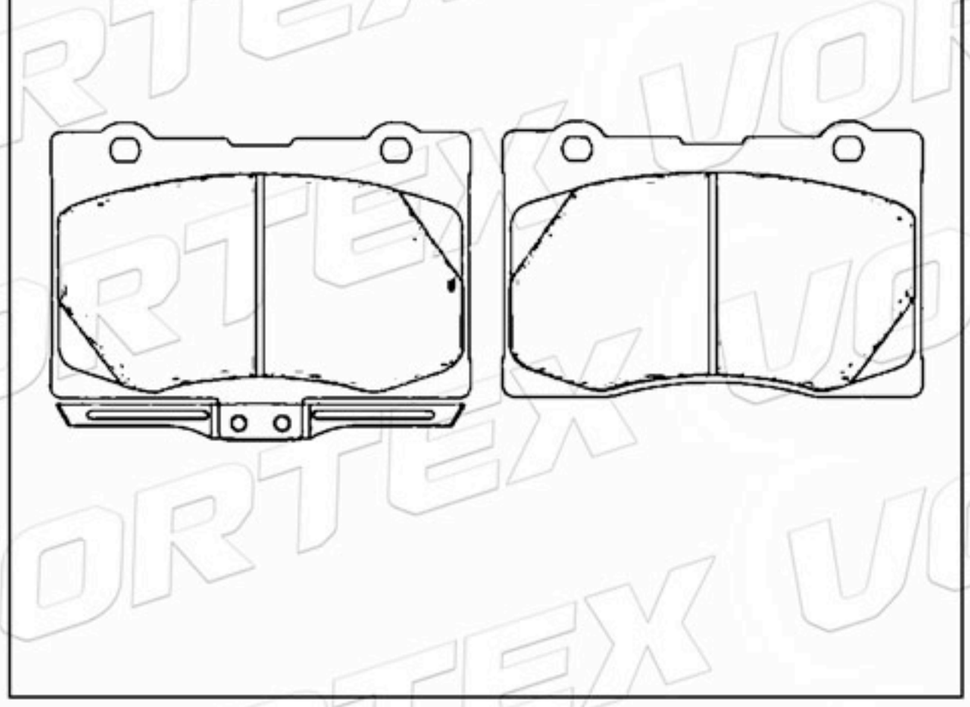

www.vortexautoparts.com
info@vortexautoparts.com
F&F Tower, Oficina 33-A, Calle 50, Ciudad de Panamá

QS 9000 TÜV CERTIFIED ISO-9001 ISO-14001 SGS GERMAN TECHNOLOGY

Catálogo de Pastillas de Freno

D1367-8472	184.3	64.2 59.6	18.0	2A-2B	CADILLAC

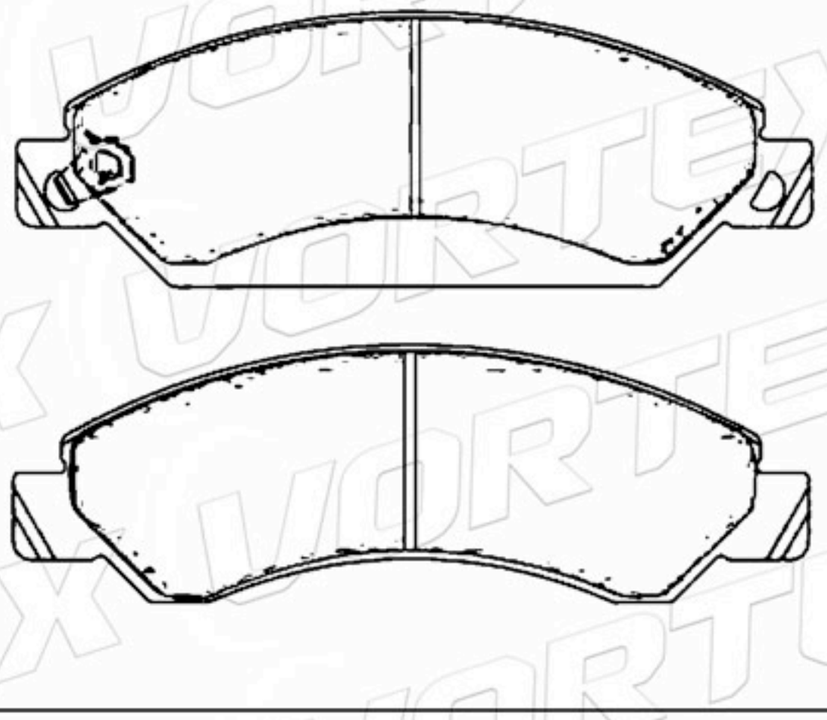

D1584-8208	158.0	58.3	18.0	2A-2B	HONDA ACURA

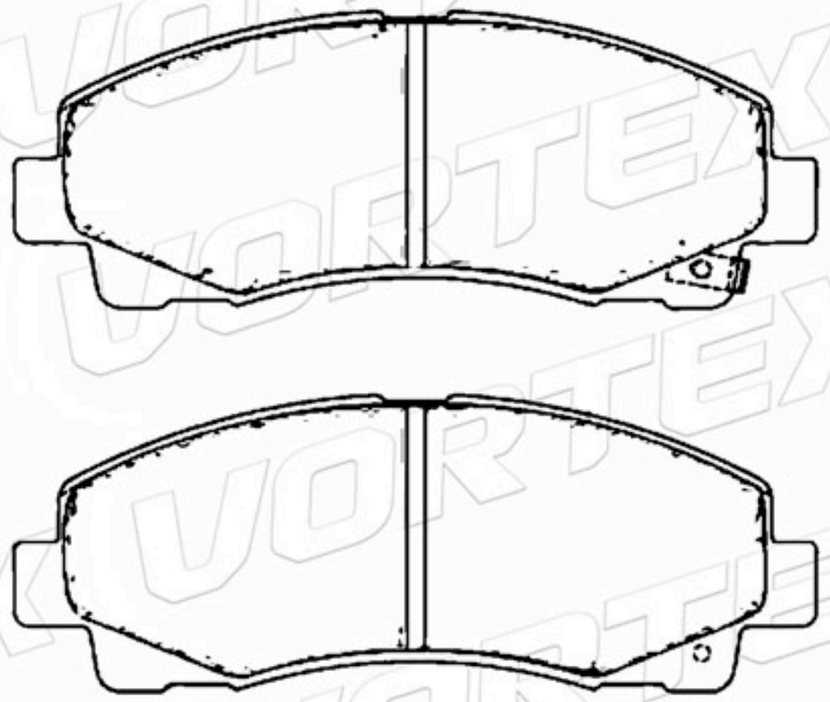

D1116-8222	164.6	81.8	15.1	3A-1B	MERCEDES-BENZ

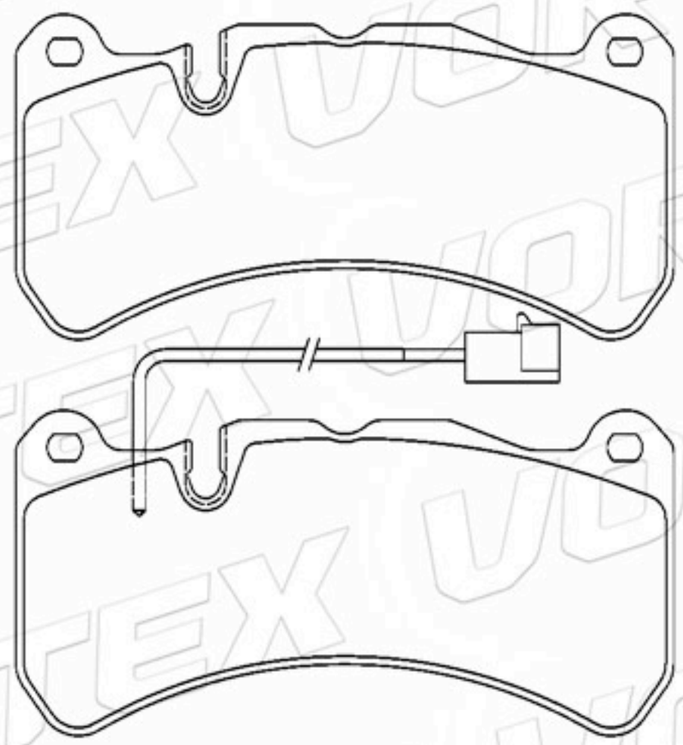

D1134-8245	114.0	73.0	14.7	4	PORSCHE



D1158-8268	195.3	54.4	17.5	4	FORD

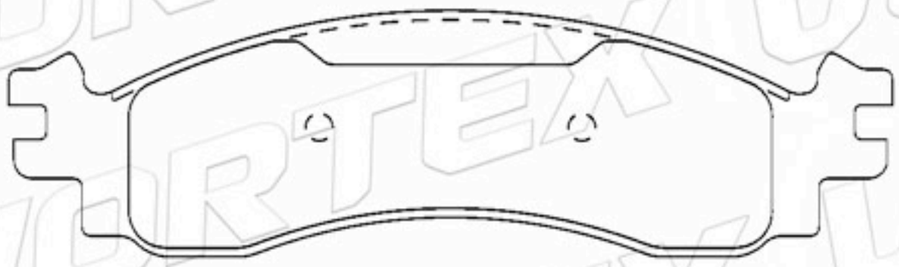

D1159-8269	163.1	58.4	16.2	2A-2B	CADILLAC CHEVROLET

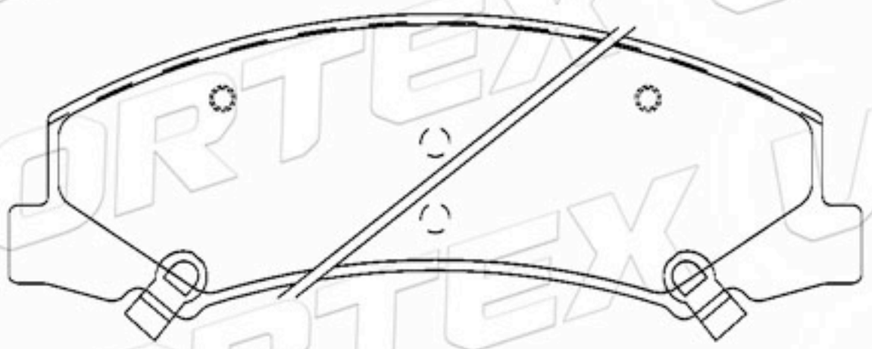

www.vortexautoparts.com
info@vortexautoparts.com
F&F Tower, Oficina 33-A, Calle 50, Ciudad de Panamá

Catálogo de Pastillas de Freno

D1028-7932	118.9	59.7	17.1	2A-2B	CHEVROLET PONTIAC

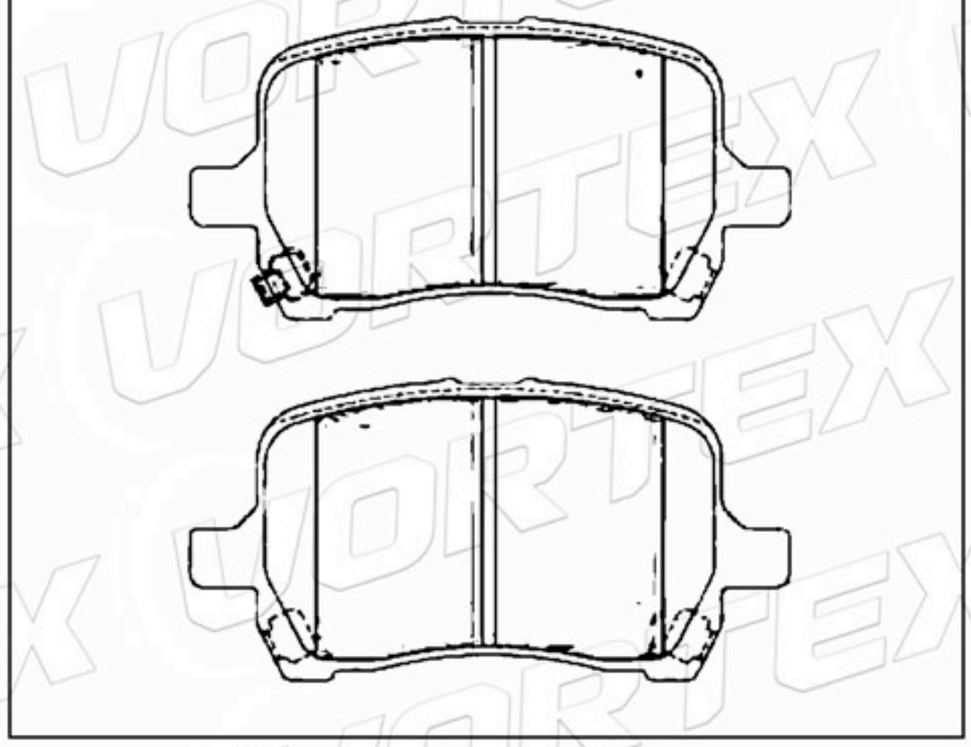

D1161-8272	110.6	41.7	15.0	4	FORD LINCOLN MAZDA

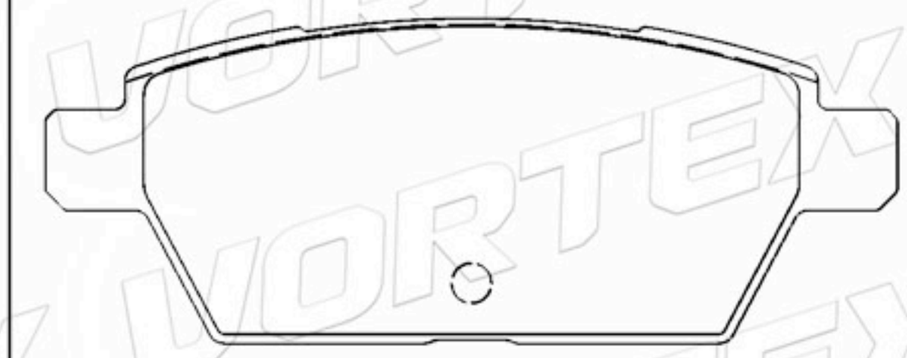

D1185-8302	59.2	54.3	14.5	4	CHEVROLET

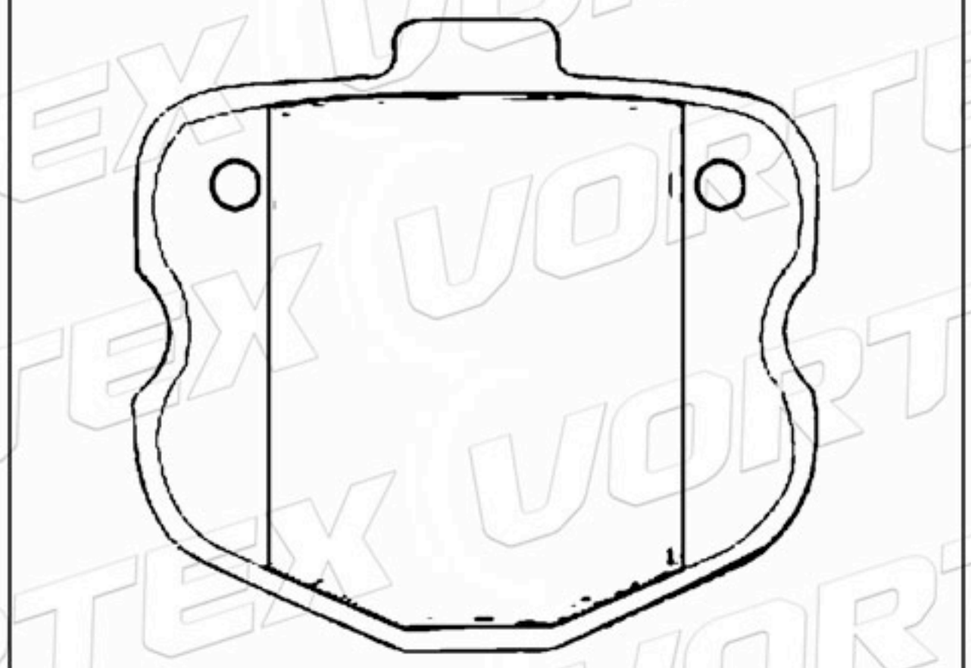

D915-8220	155.2	72.9	18.6	2A-2B	MAZDA

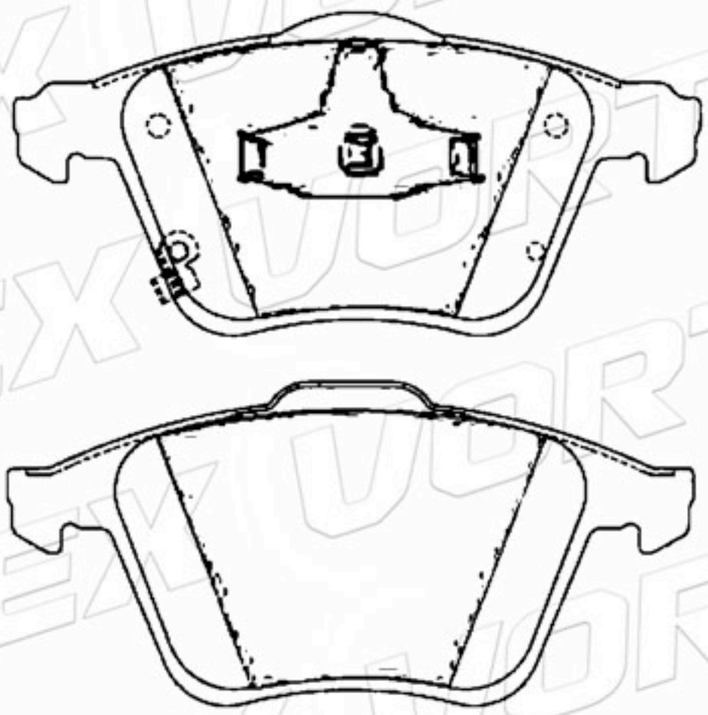

D1748-8976	143.8	81.5 91.4	17.7	2A- 1B-1C	NISSAN

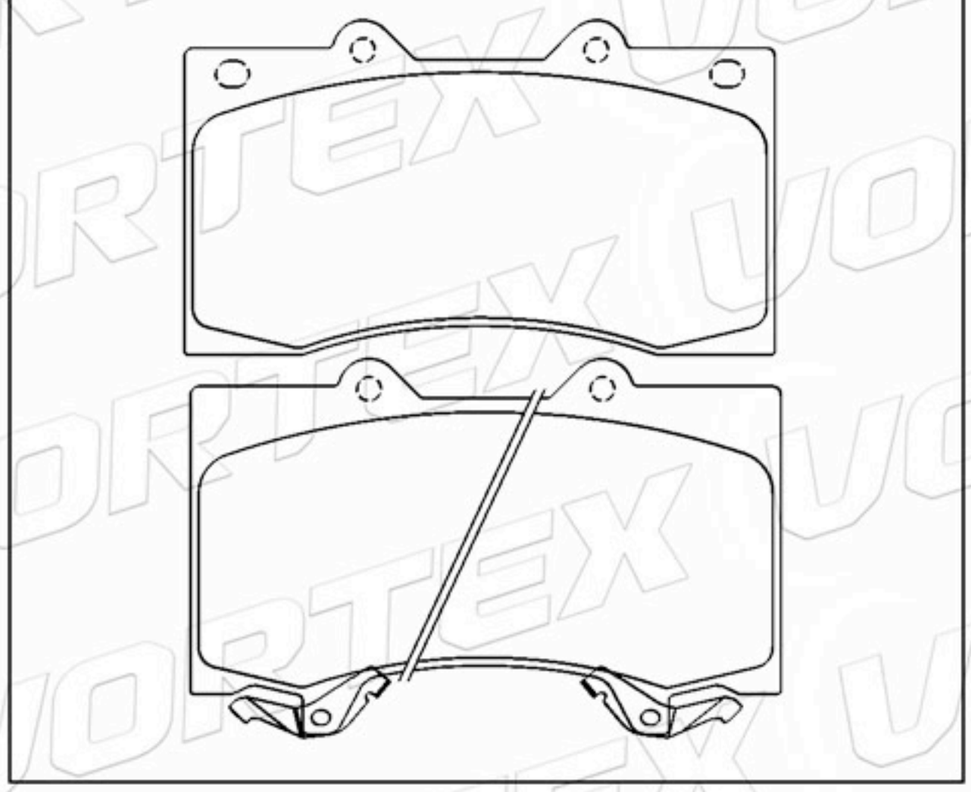

D1301-8417	154.9	63.8	16.4	2A- 1B-1C	HYUNDAI

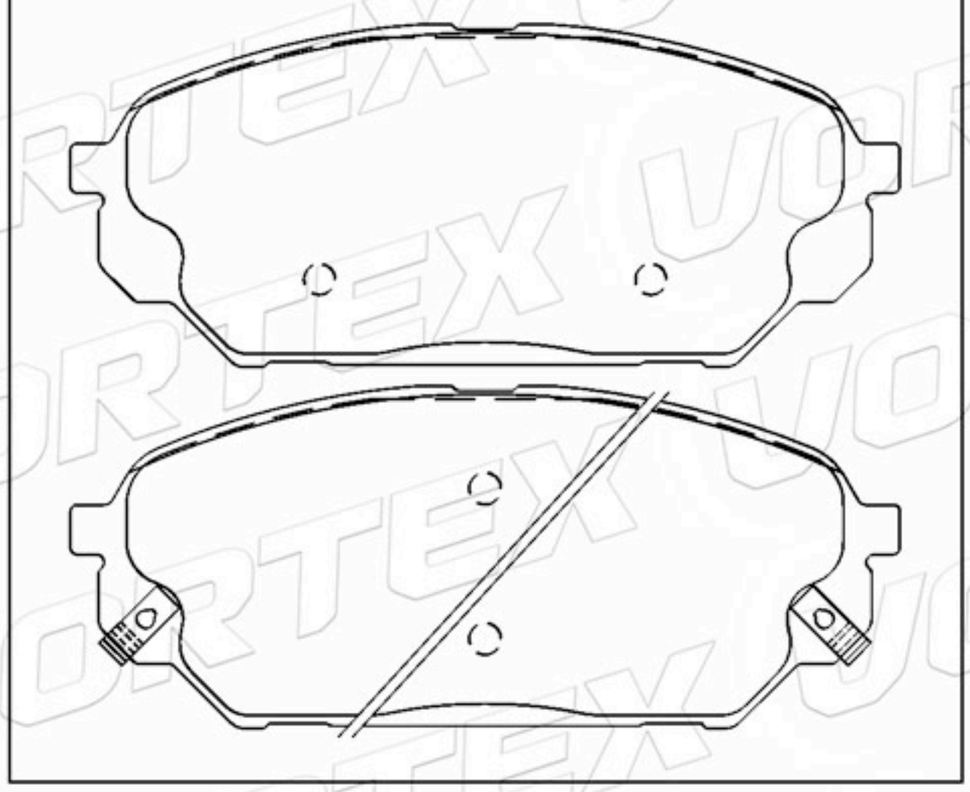

www.vortexautoparts.com
info@vortexautoparts.com
F&F Tower, Oficina 33-A, Calle 50, Ciudad de Panamá

Catálogo de Pastillas de Freno

D1654-8883	148.6	61.0	15.8	2A-1B-1C	HONDA

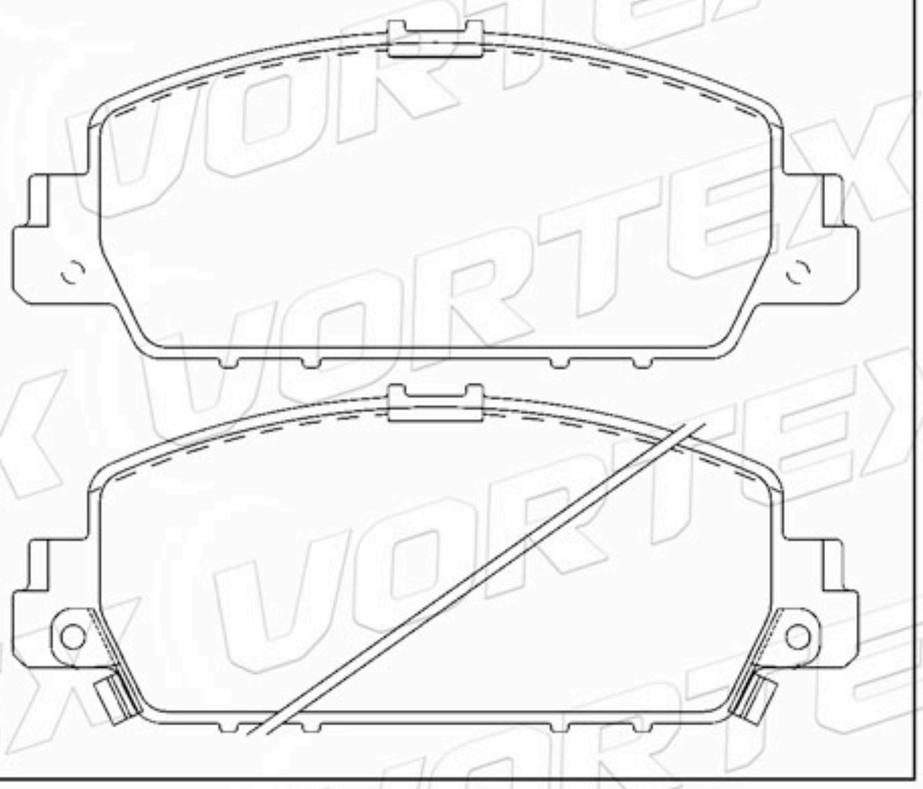

D8-7028A	157.8	75.6	12.6	4	CHEVROLET

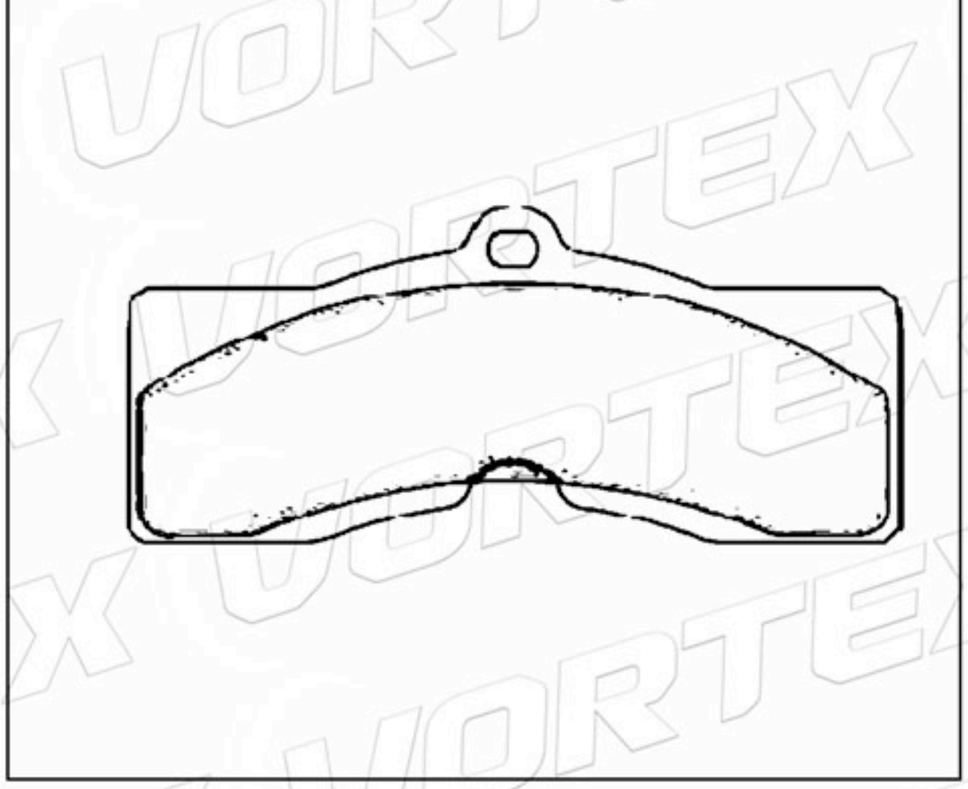

D149-7081	182.9 206.3	65.5 70.1	20.0 16.0	2A-2B	GMC TRUCK

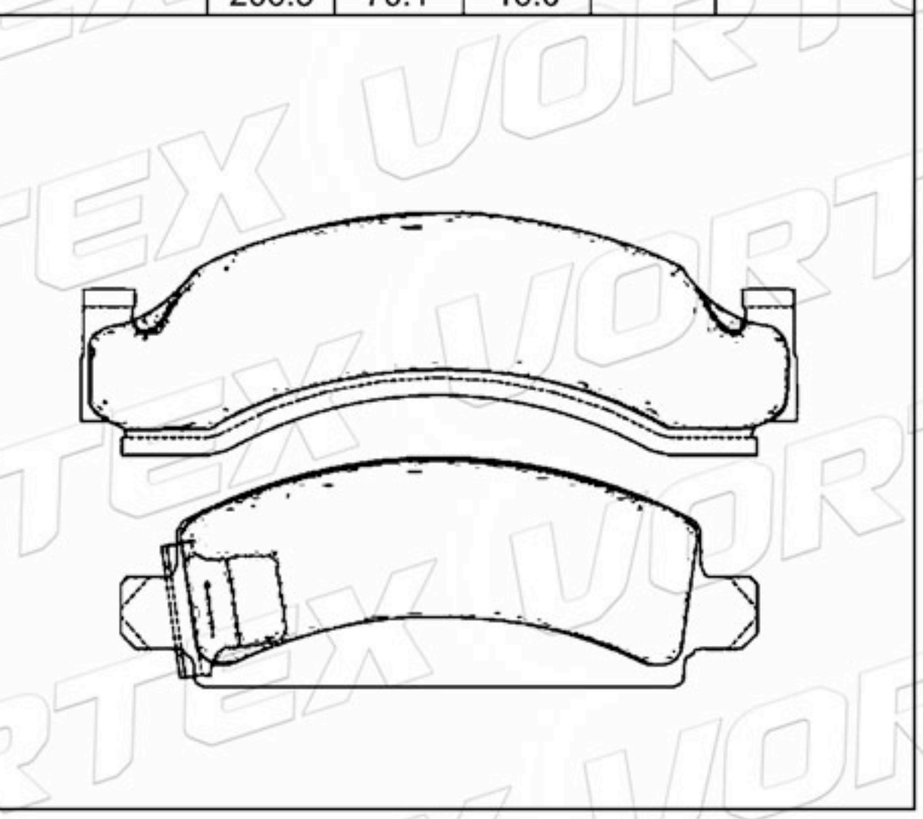

D153-7084A	197.4 183.3	58.0 70.0	13.4 17.4	2A-2B	CHEVROLET

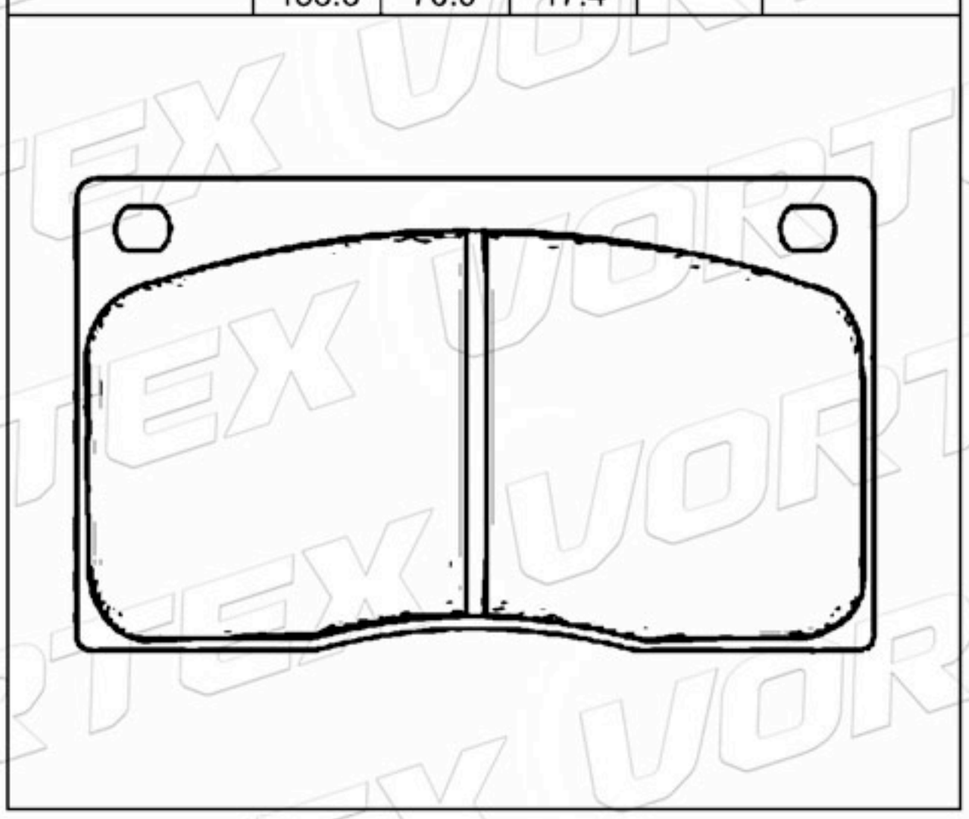

D184-7108	205.0 266.0	80.0 96.0	22.0 16.5	2A-2B	CHEVROLET

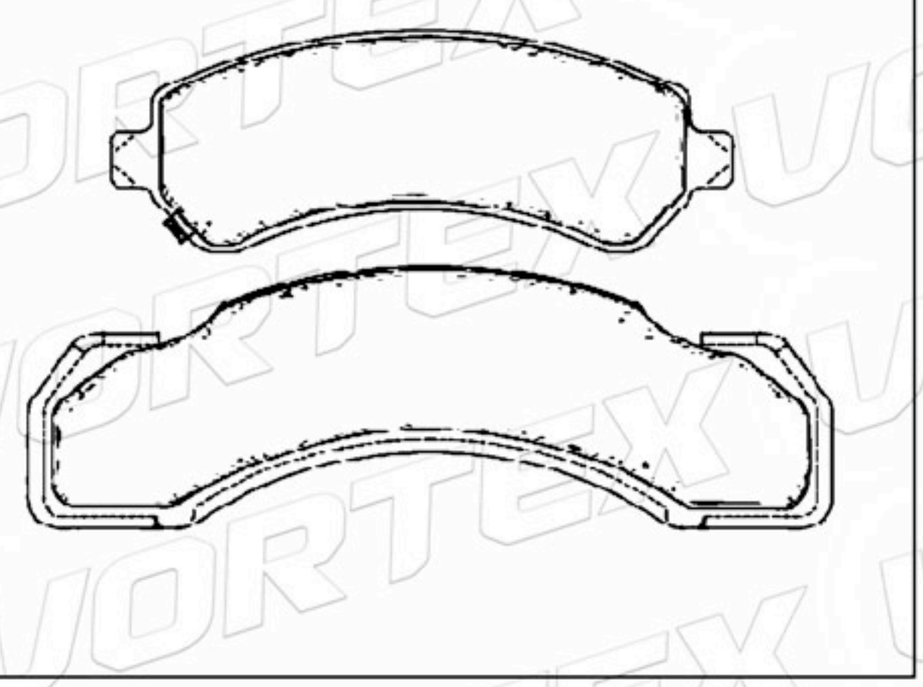

D224-7141	213.5	100.6	19.0	2A-2B	CHEVROLET FORD

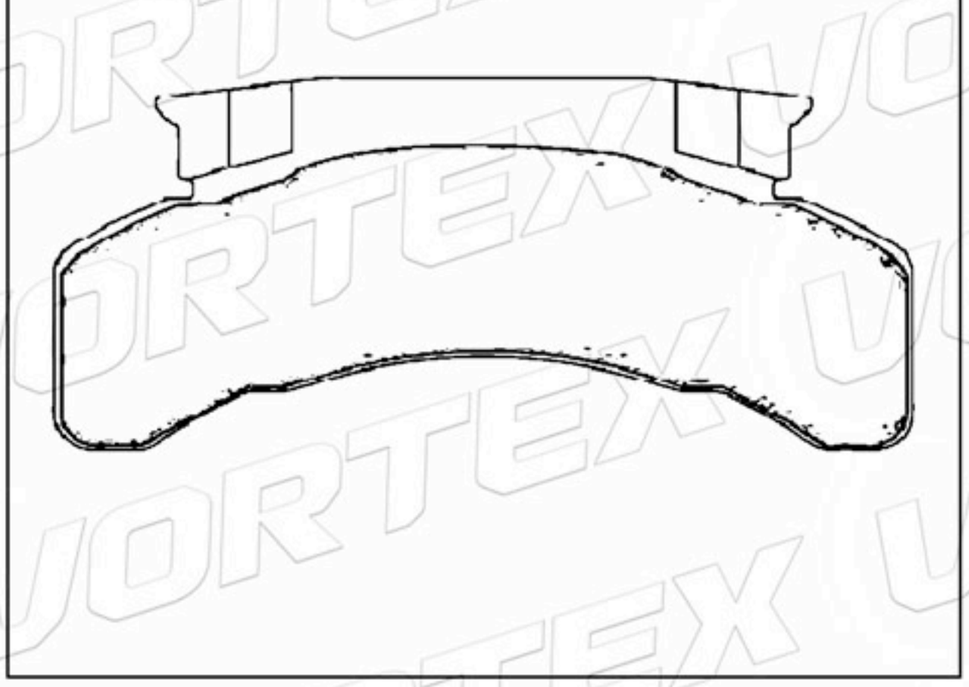

www.vortexautoparts.com
info@vortexautoparts.com
F&F Tower, Oficina 33-A, Calle 50, Ciudad de Panamá

Catálogo de Pastillas de Freno

D225-7142	270.0	79.6 99.4	27.1 22.3	2A-2B	GMC

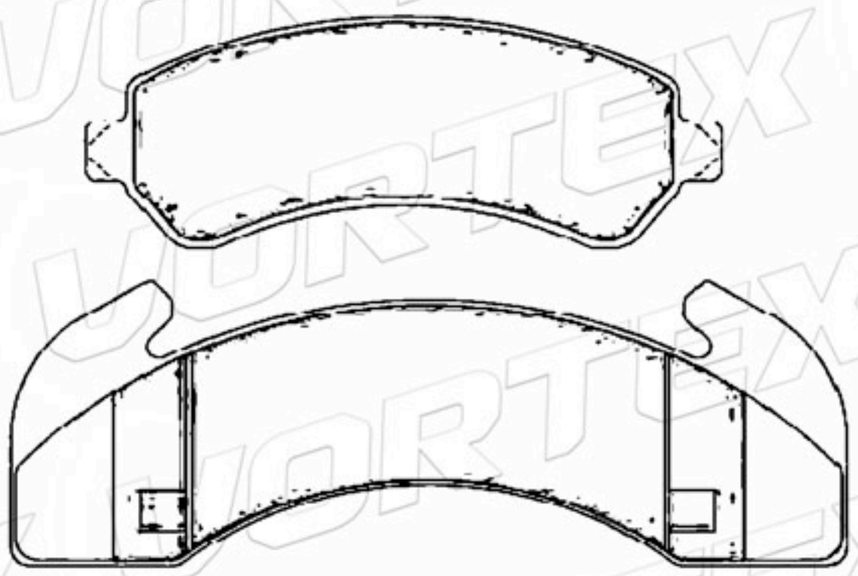

D236-7809	228.6	102.5	25.0	4	FORD

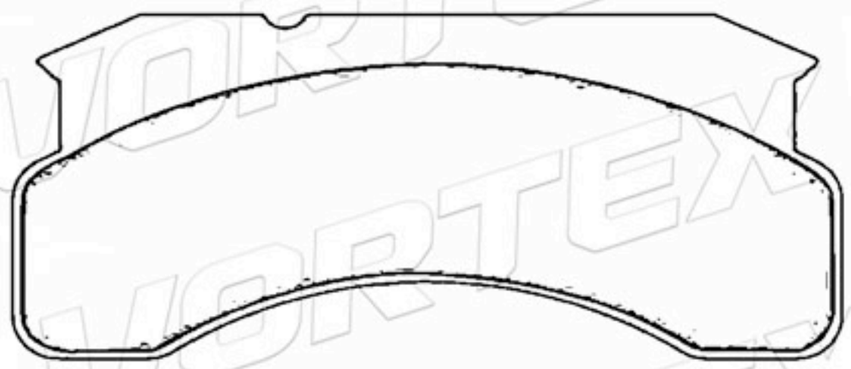

D327-7812	209.0	87.7	23.8	4	FORD



D724-7591	114.6	60.0	16.9	4	FORD LINCOLN

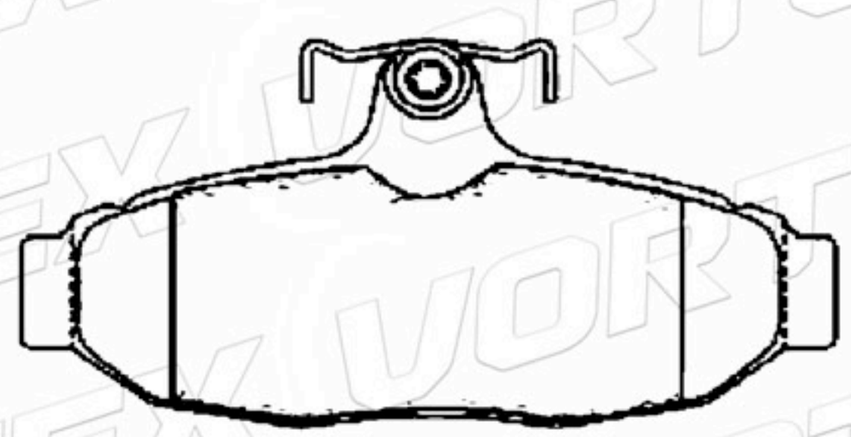

D52-728A	182.9 197.4	68.7 69.9	16.9 12.5	2A-2B	CHEVROLET

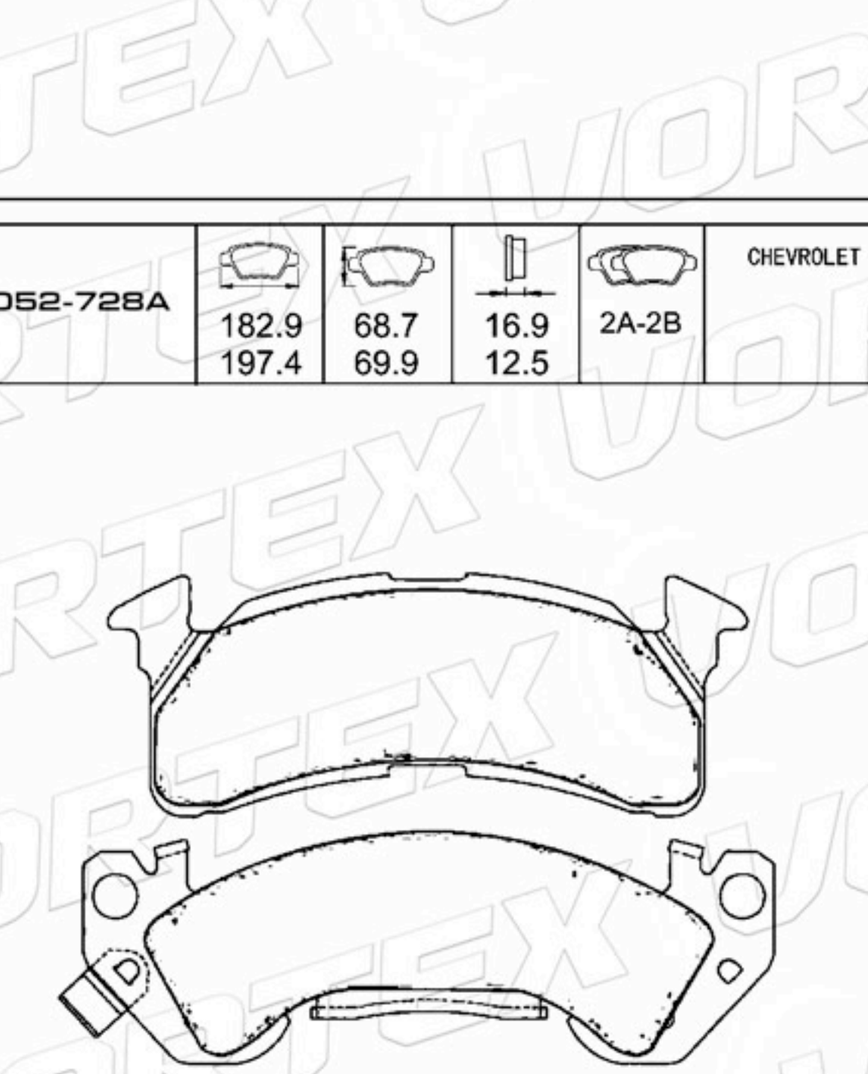

D411-7299	220.0 235.4	75.0	21.0	2A-2B	FORD

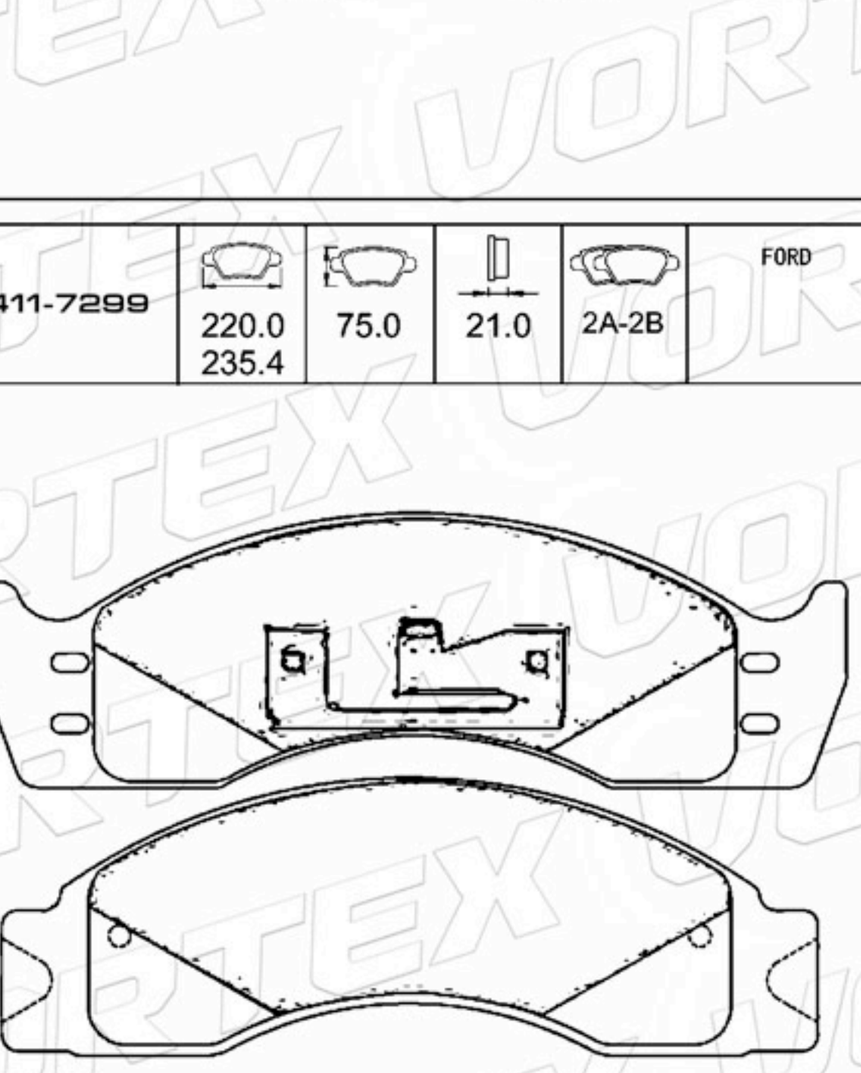

www.vortexautoparts.com
info@vortexautoparts.com
F&F Tower, Oficina 33-A, Calle 50, Ciudad de Panamá

Catálogo de Pastillas de Freno

D331-7227	106.7	63.0	15.0	2A-2B	MAZDA

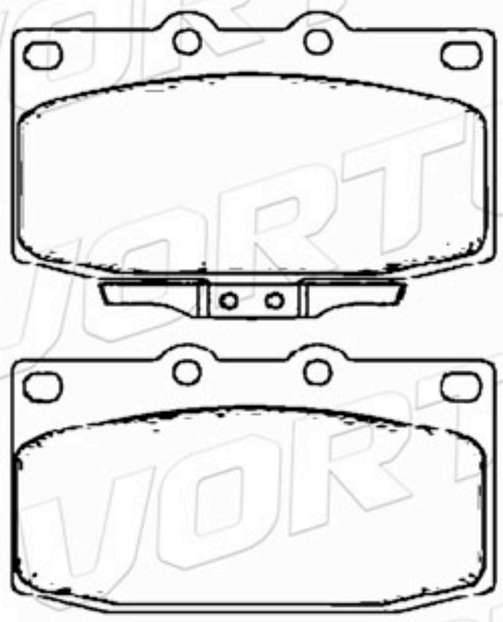

D481-7363	108.5	35.5	14.9	2A-2B	NISSAN

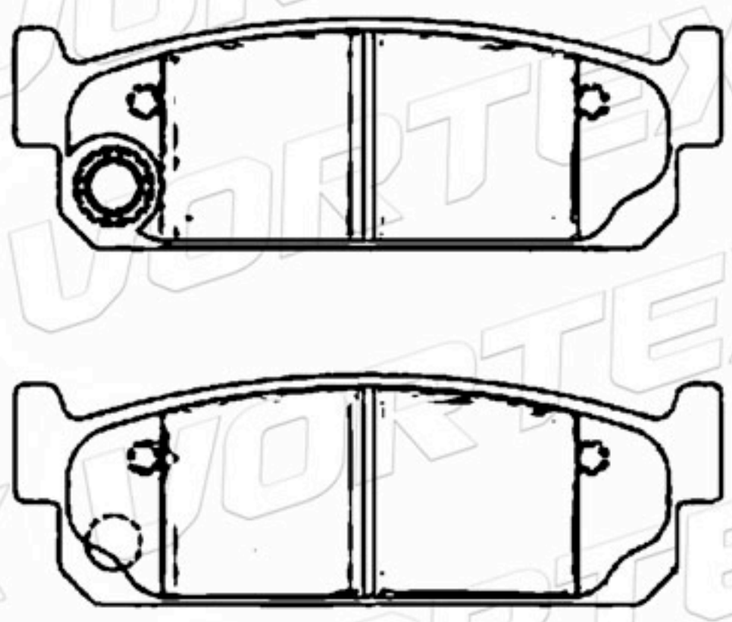

D1661-8888	124.2	46.0	17.2	4	CHEVROLET

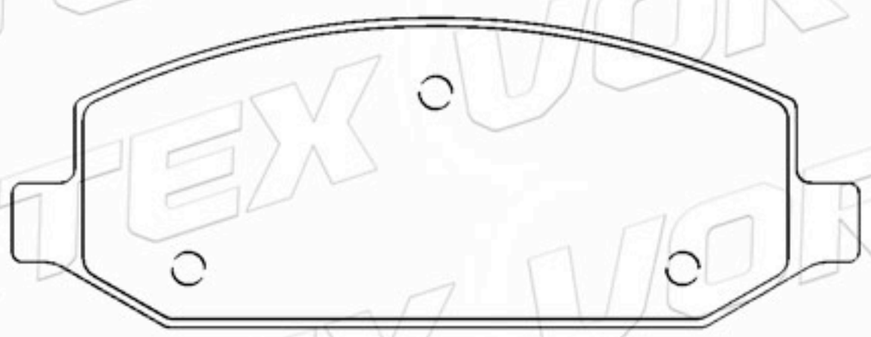

D593-7410	176.0	54.1	17.5	2A-2B	DODGE

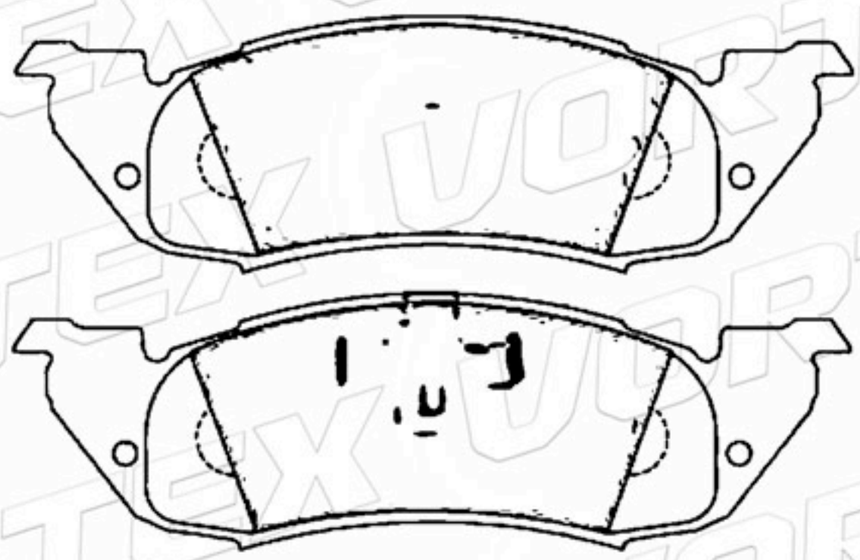

D557-7436	238.0	62.2	19.7	2A-2B	FORD



D708-7477	114.3	47.8	17.0	4	FORD LINCOLN

www.vortexautoparts.com
info@vortexautoparts.com
F&F Tower, Oficina 33-A, Calle 50, Ciudad de Panamá

ISO-14001

Catálogo de Pastillas de Freno

D640-7519	193.4	61.5	18.5	2A-2B	JAGUAR

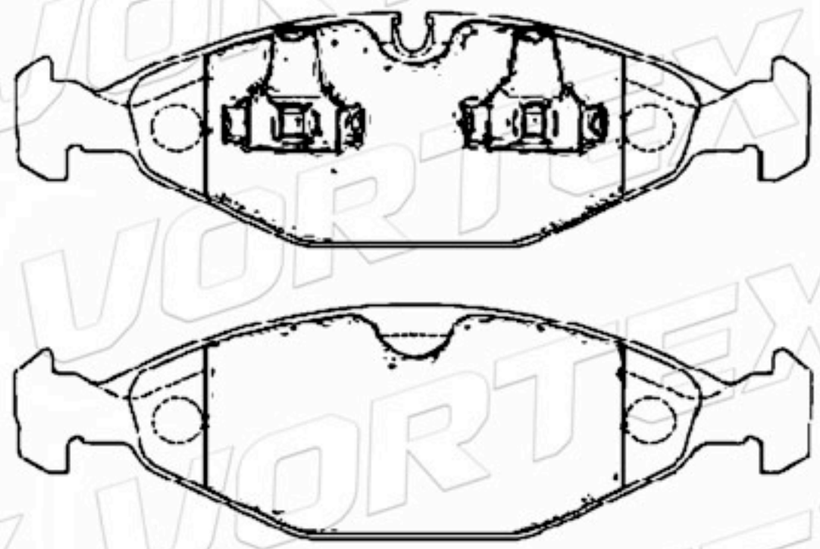

D646-7527	177.2	68.6	20.0	4	NISSAN

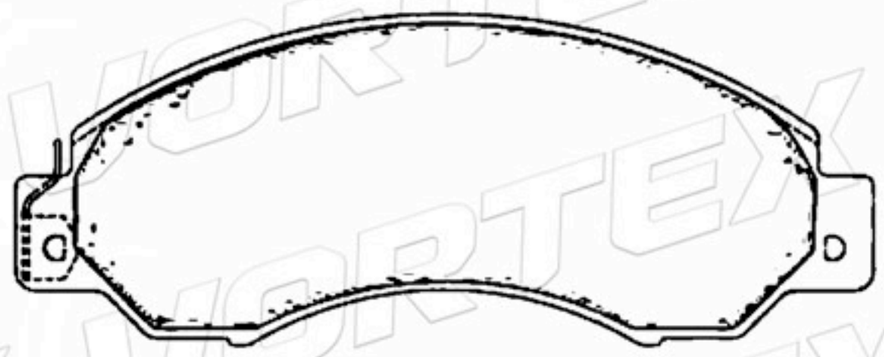

D1291-8408	187.5	93.2	15.7	4	MERCEDES-BENZ

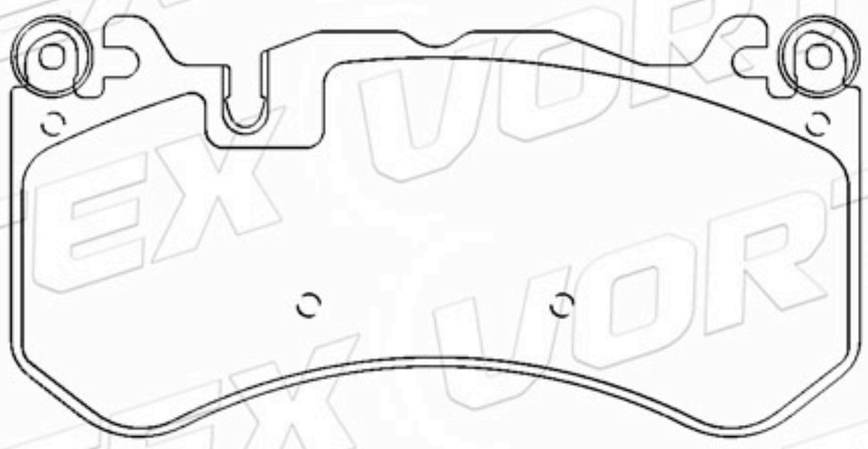

D544-7424A	155.7	49.4	16.0	2A-2B	CHEVROLET FORD

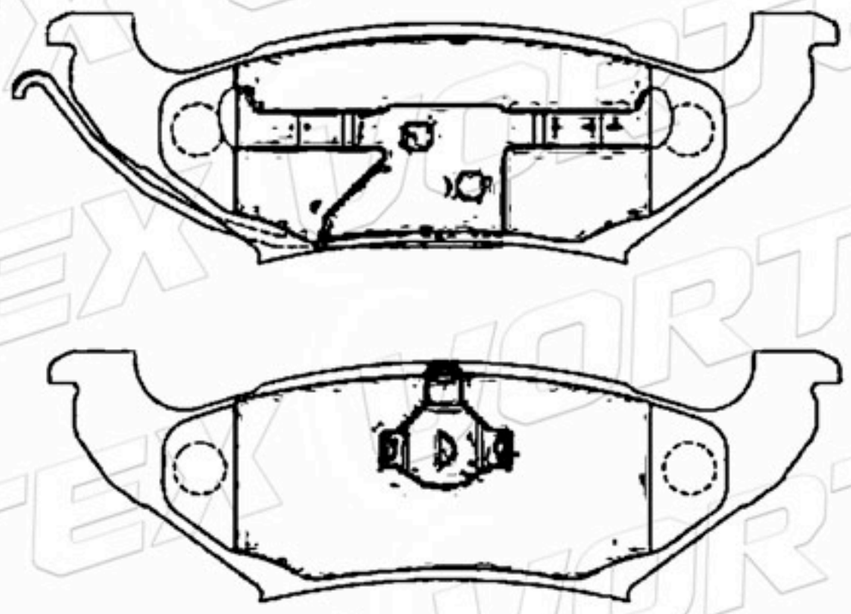

D672-7553	106.0	38.5	17.5	2A-2B	TOYOTA

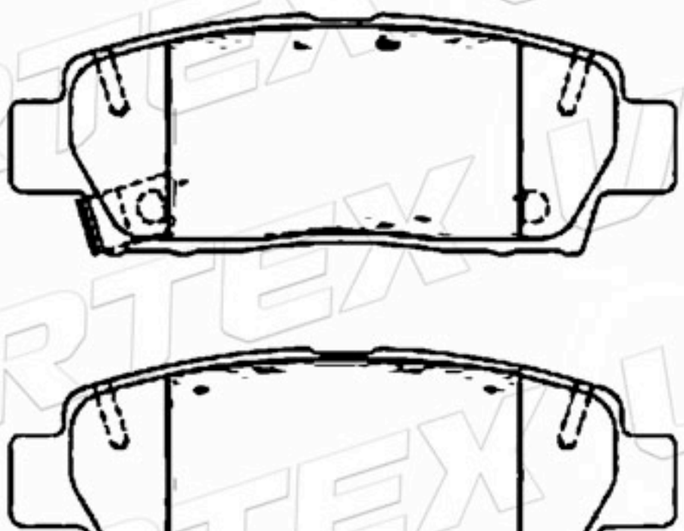

D674-7555	140.0	48.8	15.7	2A-2B	FORD LINCOLN

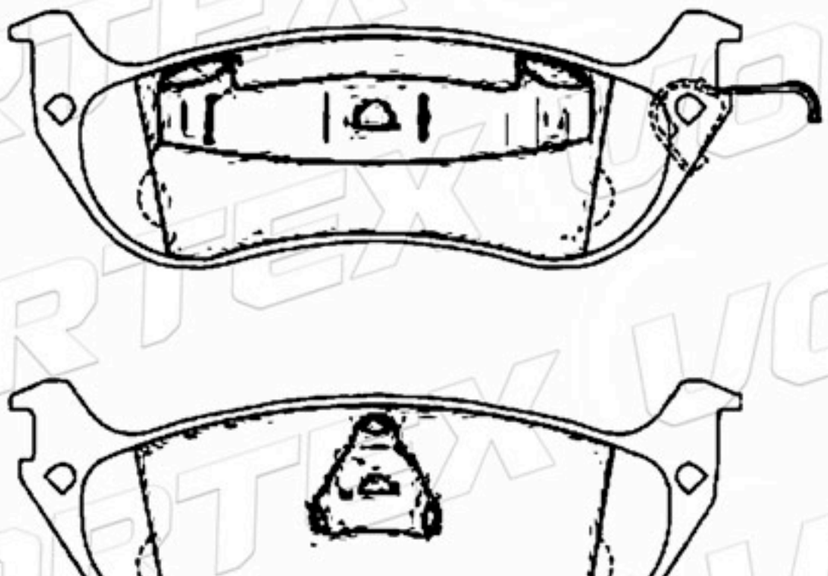

www.vortexautoparts.com
info@vortexautoparts.com
F&F Tower, Oficina 33-A, Calle 50, Ciudad de Panamá

Catálogo de Pastillas de Freno

D682-7561	194.5	73.5	20.5	2A-2B	AUDI BMW CHRYSLER BENZ

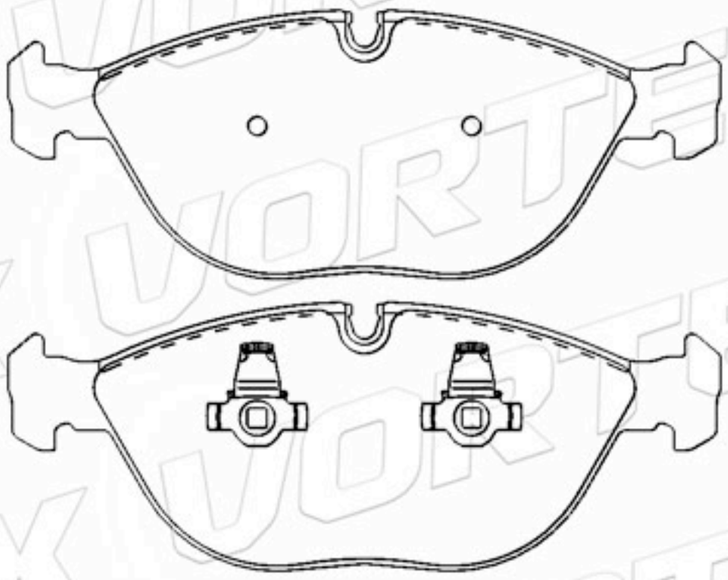

D1325-8437	113.3	40.9	15.3	4	TOYOTA

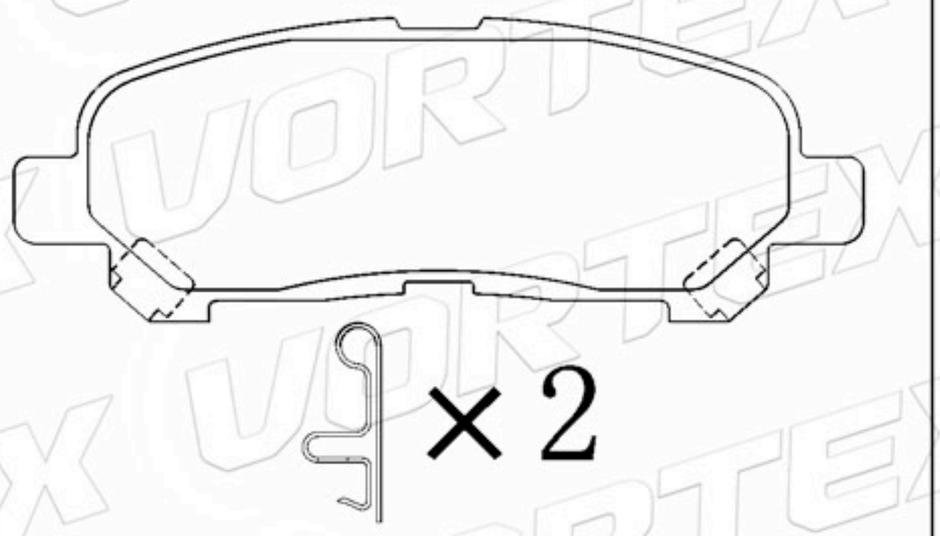

D674-7610	140.0	49.0	17.0	2A-2B	FORD LINCOLN

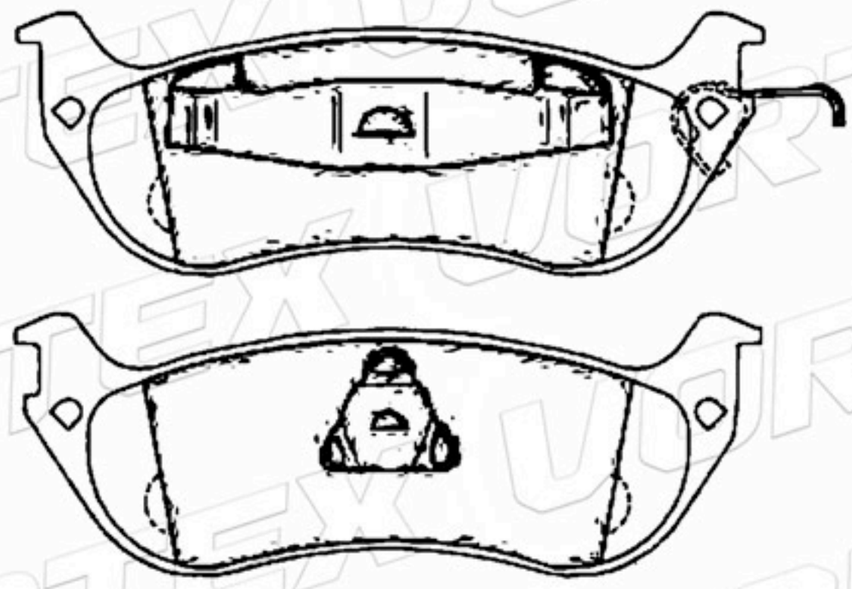

D711-7584	142.5	48.3	16.0	1A-1B 1C-1D	FORD LINCOLN

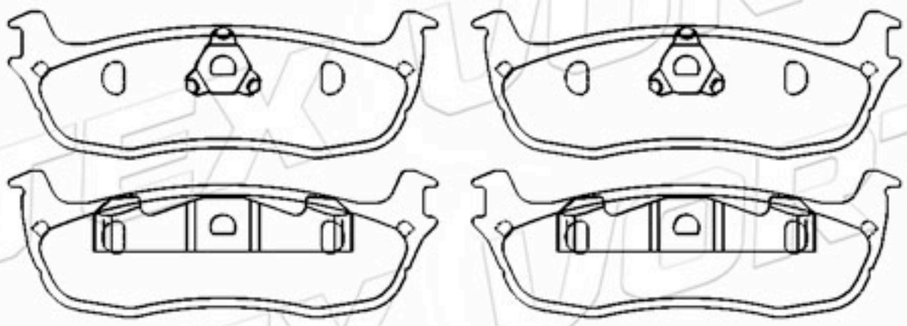

D1331-8534	162.1	70.1	16.3	2A-2B	CADILLAC

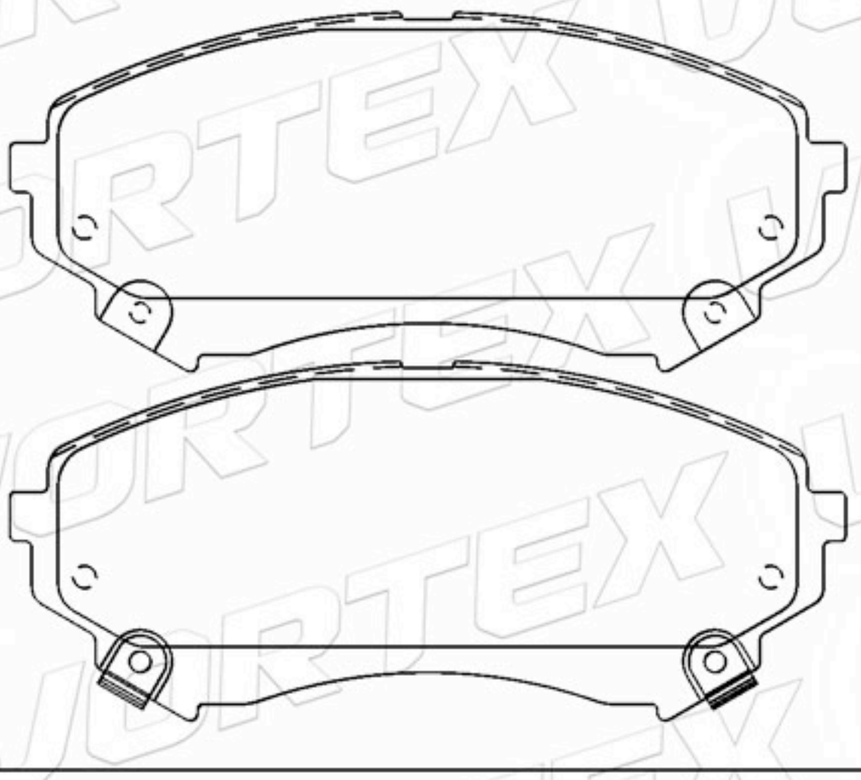

D1332-8444	175.8	59.9	15.4	2A- 1B-1C	CADILLAC

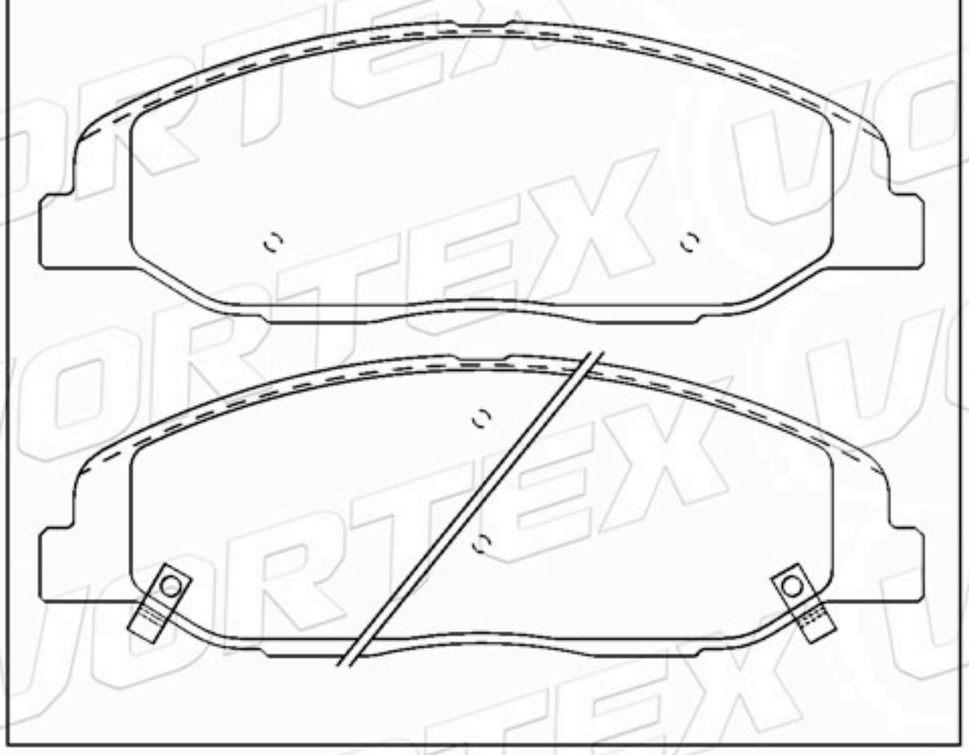

www.vortexautoparts.com
info@vortexautoparts.com
F&F Tower, Oficina 33-A, Calle 50, Ciudad de Panamá

Catálogo de Pastillas de Freno

D1339-8450	161.0	57.7	16.9	2A-1B-1C	FORD

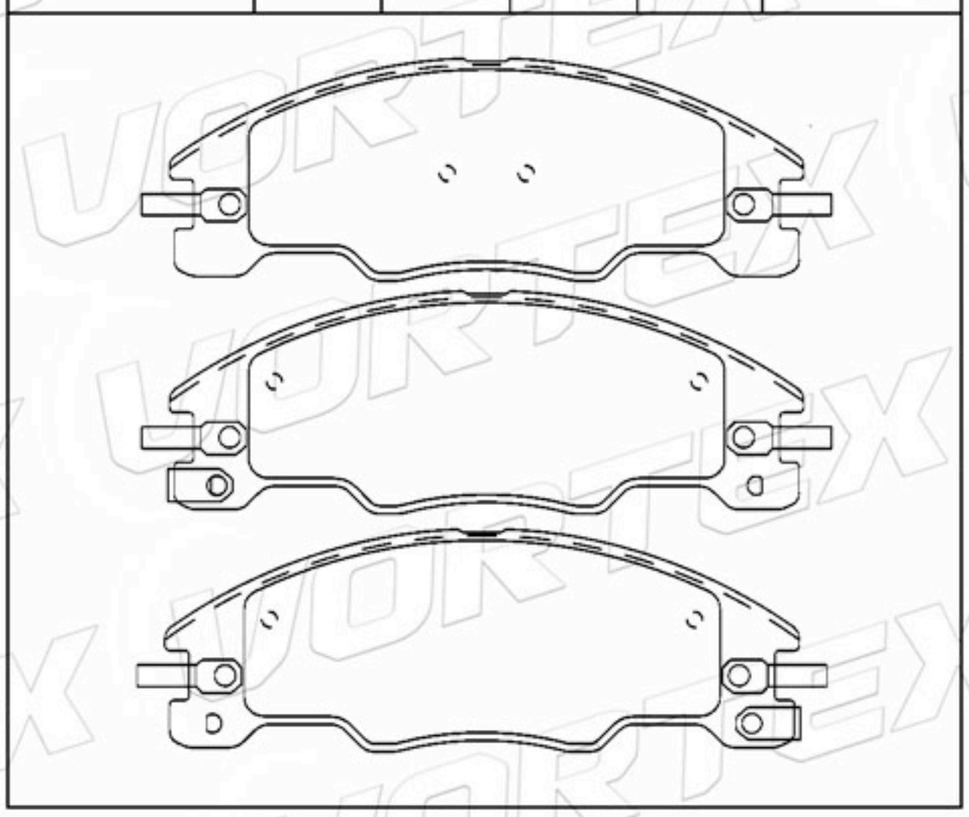

D728-7595	127.8	50.3	17.0	2A-2B	GMC TRUCK

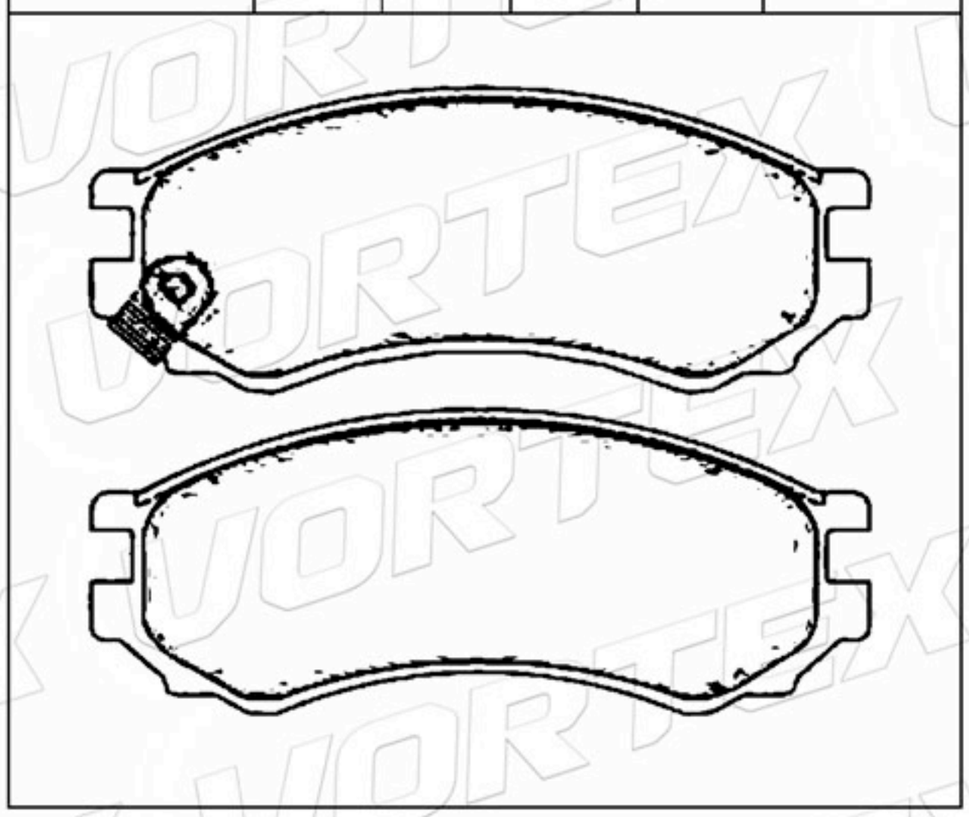

D730-7597	165.3	51.2 54.2	19.1	2A-2B	CHRYSLER DODGE

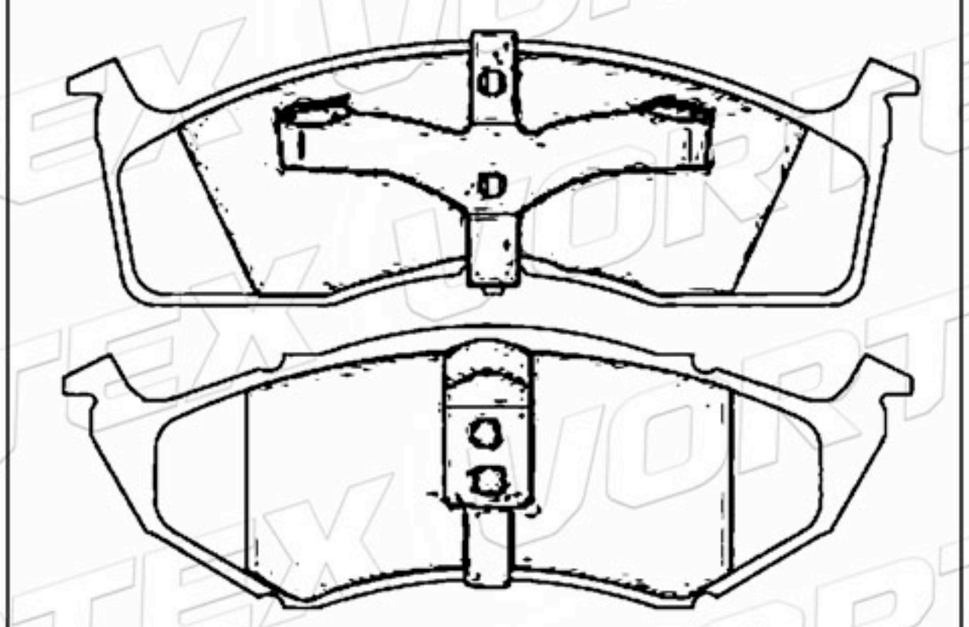

D757-7626	158.6	52.1	17.4	4	FORD

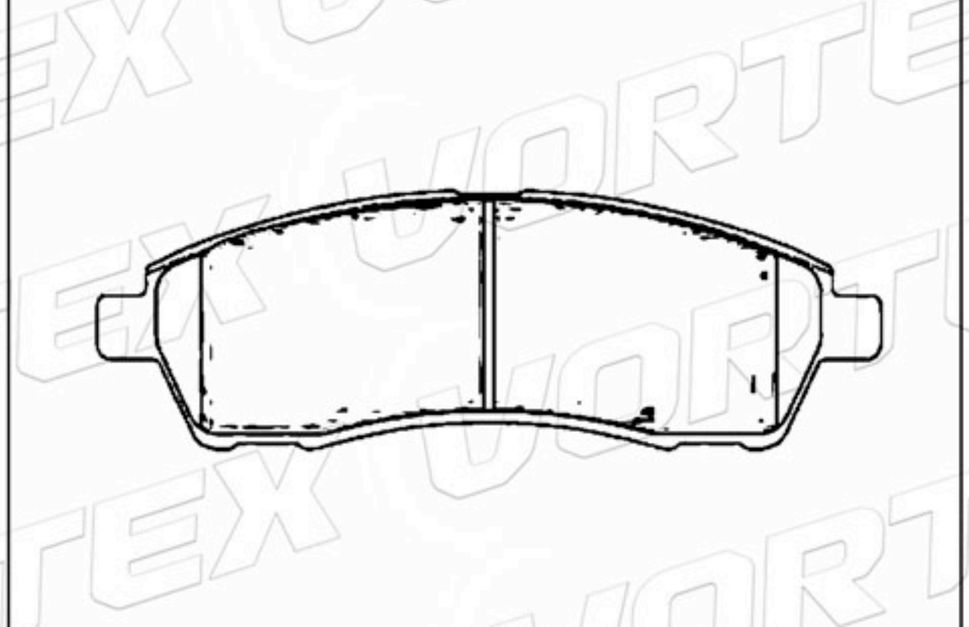

D758-7627	188.5	56.0	15.8	4	CHRYSLER DODGE



D1376-8487	195.3	54.6	17.9	4	FORD

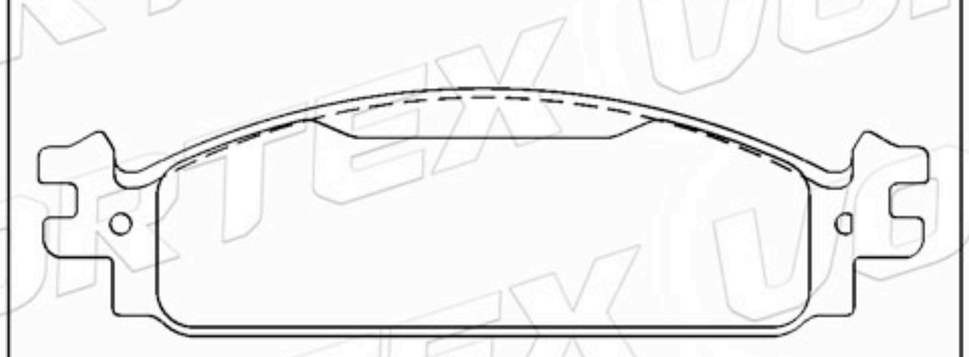

www.vortexautoparts.com
info@vortexautoparts.com
F&F Tower, Oficina 33-A, Calle 50, Ciudad de Panamá

QS 9000 TÜV CERTIFIED ISO-9001 ISO-14001
SGS
GERMAN TECHNOLOGY

Catálogo de Pastillas de Freno

D1377-8488	116.6	50.0	16.9	4	FORD

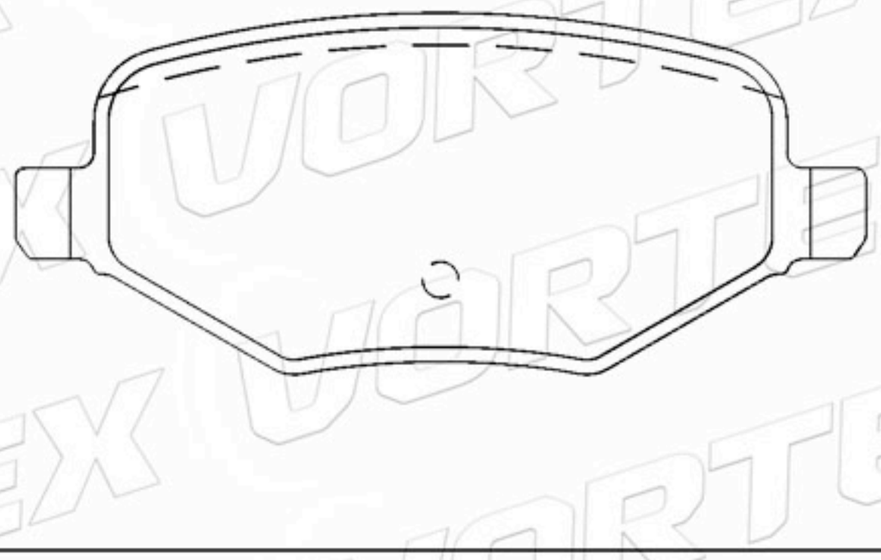

D1032-7636	240.0	89.0	25.0	4	CHEVROLET FORD GMC

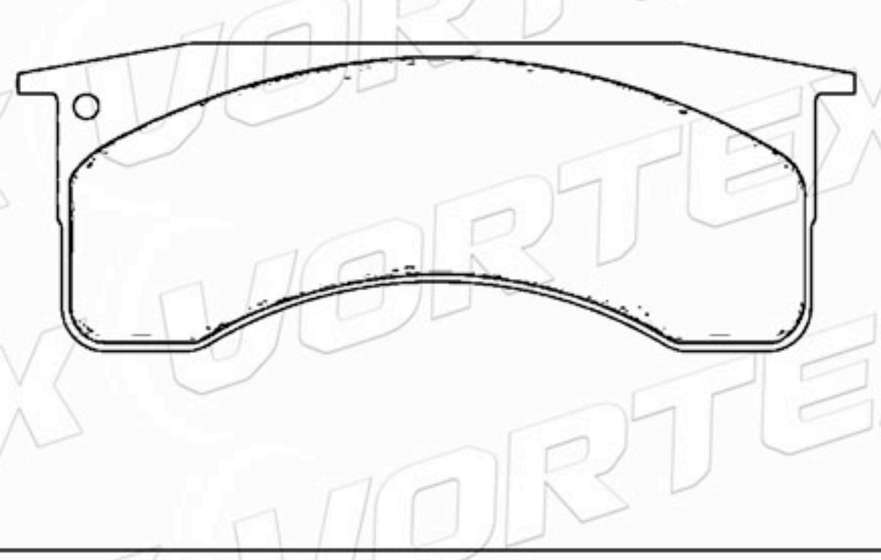

D786-7654	244.0	85.0	20.3	4	FORD

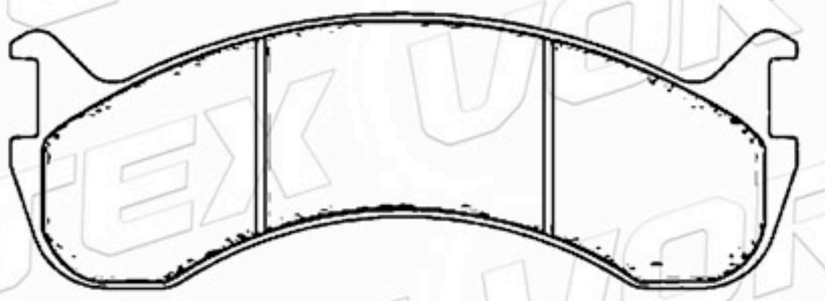

D1025-7929	177.0	54.0	15.0	4	HUMMER



D792-7662	142.5	51.6	16.3	2A-2B	CHEVROLET CADILLC

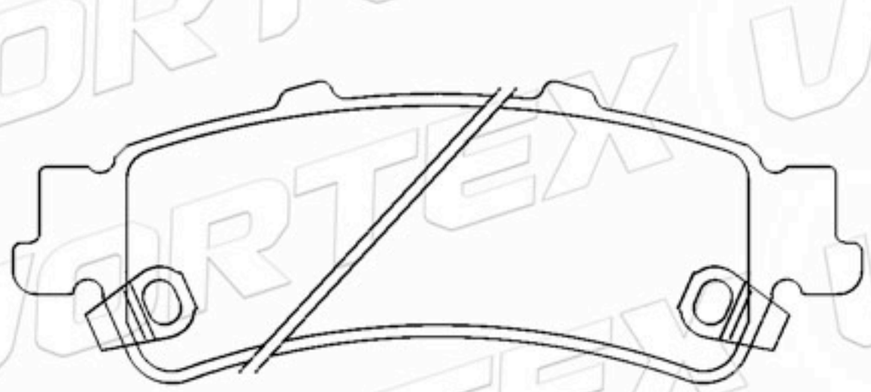

D793-7663	139.0	56.0	17.0	4	ACURA HONDA

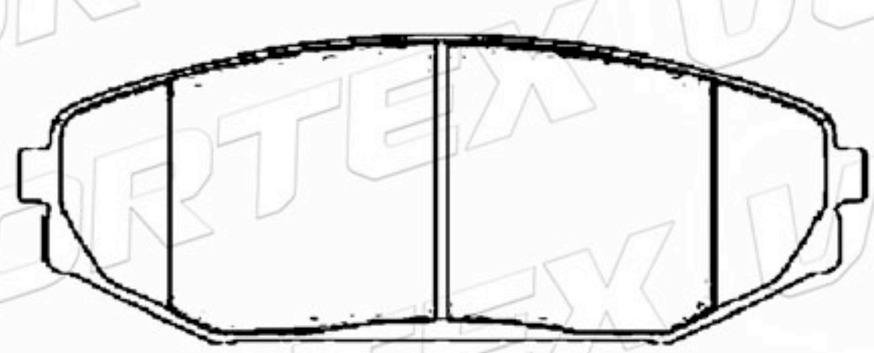

www.vortexautoparts.com
info@vortexautoparts.com
F&F Tower, Oficina 33-A, Calle 50, Ciudad de Panamá

Catálogo de Pastillas de Freno

D802-7673	188.3	54.3	17.4	4	FORD



D818-7693	148.1	61.7	17.0	2A-1B-1C	BUICK

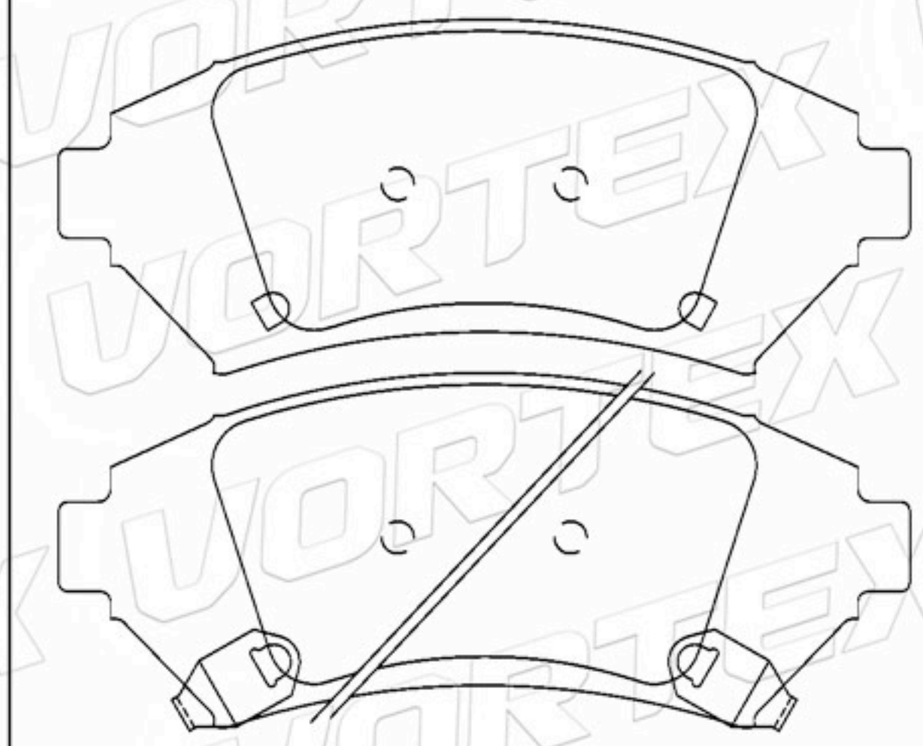

D827-7699	210.4	73.2	20.0	4	CHEVROLET ISUZU

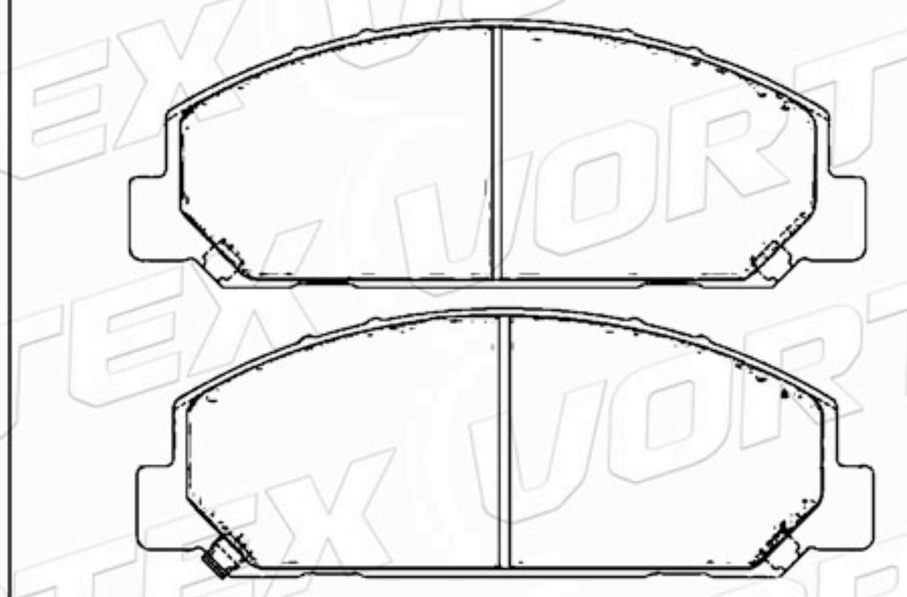

D1602-8816	148.8	54.1	16.6	4	FORD

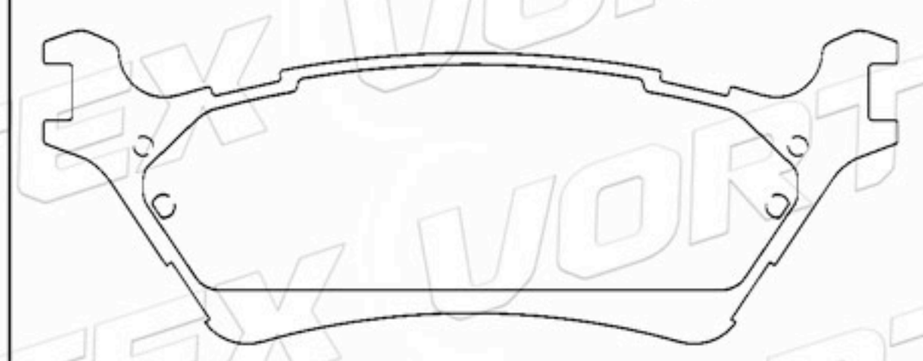

D865-7740	100.8	43.0	15.5	4	ACURA HONDA

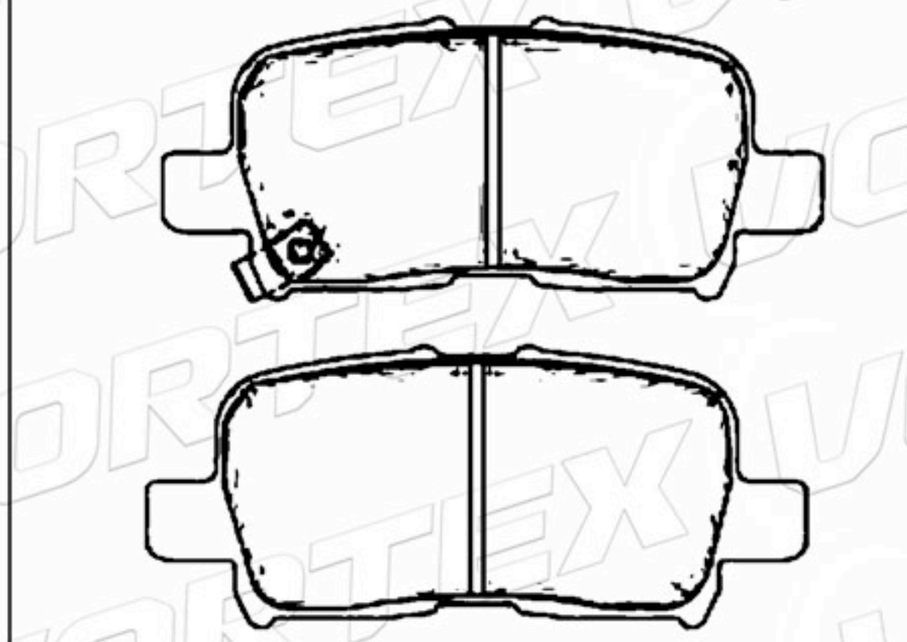

D878-7756	114.2	49.6	16.5	4	DODGE

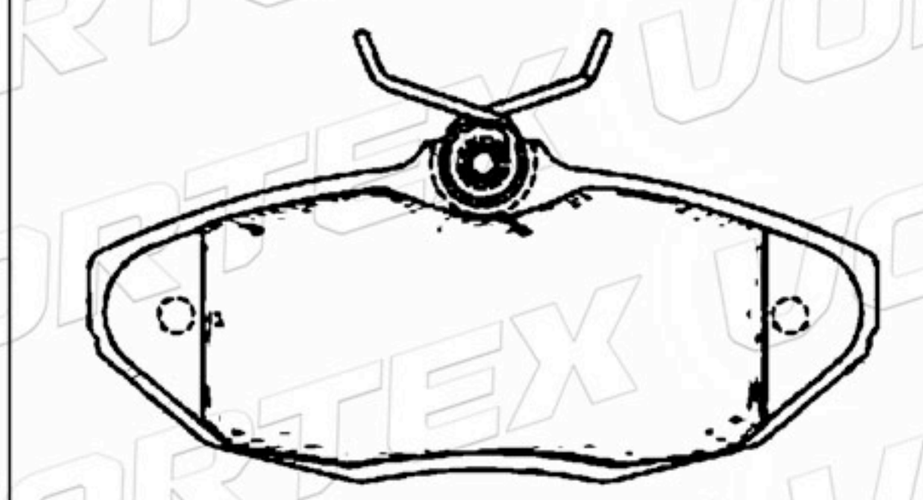

www.vortexautoparts.com
info@vortexautoparts.com
F&F Tower, Oficina 33-A, Calle 50, Ciudad de Panamá

QS 9000 TÜV ISO-9001 ISO-14001 SGS GERMAN TECHNOLOGY

Catálogo de Pastillas de Freno

D909-7788	216.2	67.0	18.9	4	CHEVROLET GM

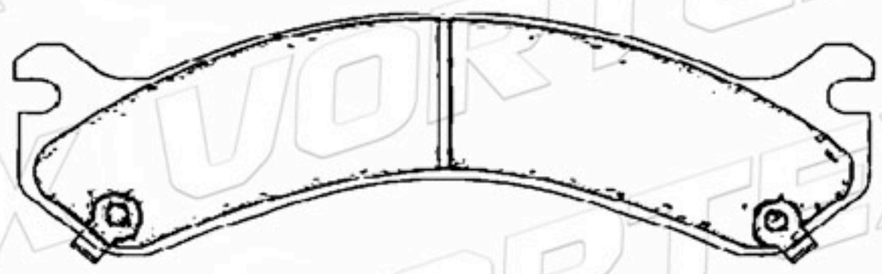

D931-7834	185.2	61.5	16.6	4	FORD LINCOLN

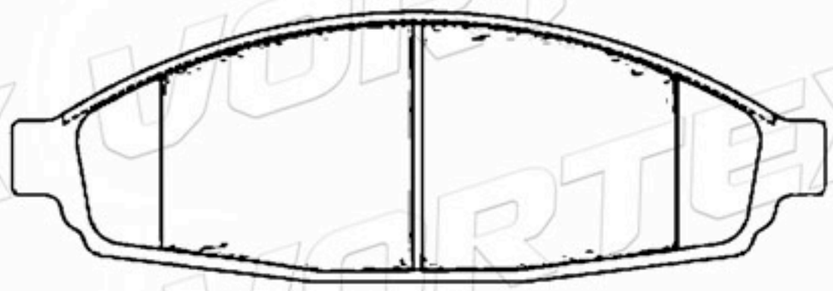

D1040-7944	150.0	50.3	15.6	2A-2B	FORD LINCOLN

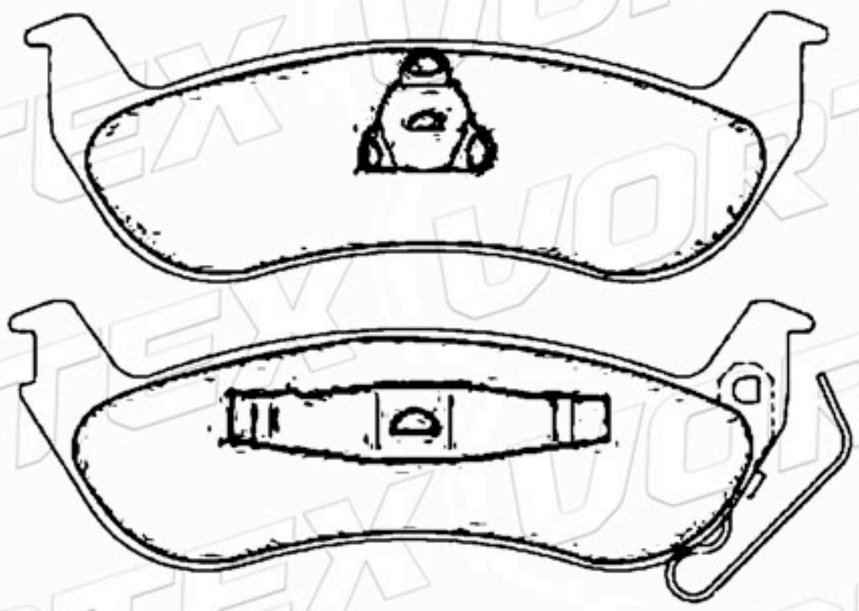

D934-7837	210.4	55.9 64.5	21.0	2A- 1B-1C	LINCOLN

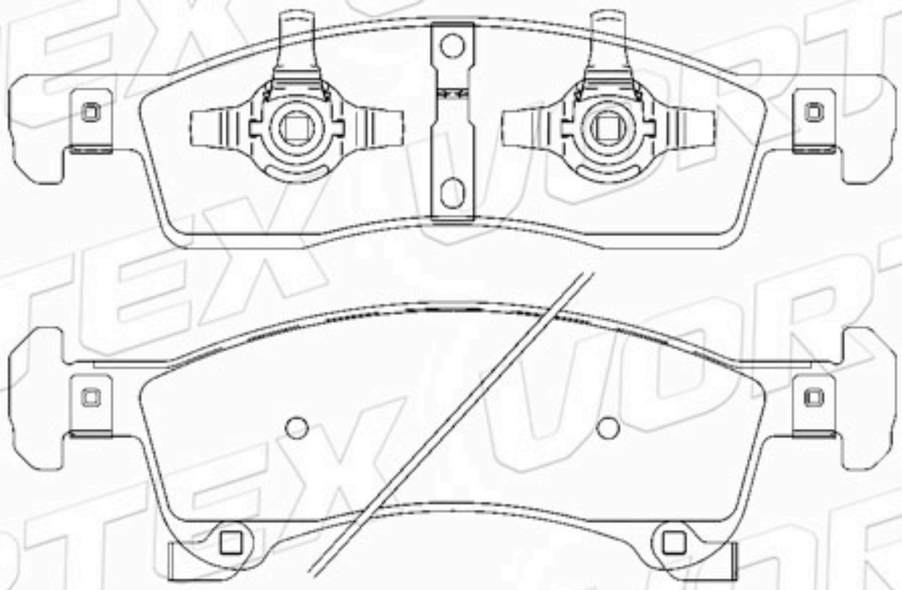

D935-7838	141.5 139.4	53.0	20.0	2A-2B	FORD LINCOLN

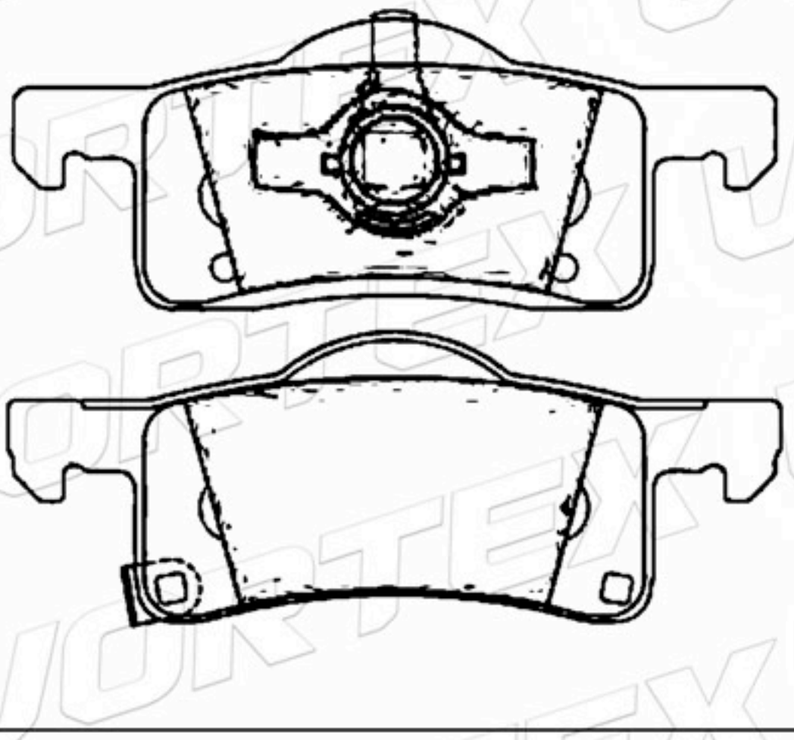

D937-7839	116.6	55.9	15.5	2A-2B	SUZUKI MAZDA

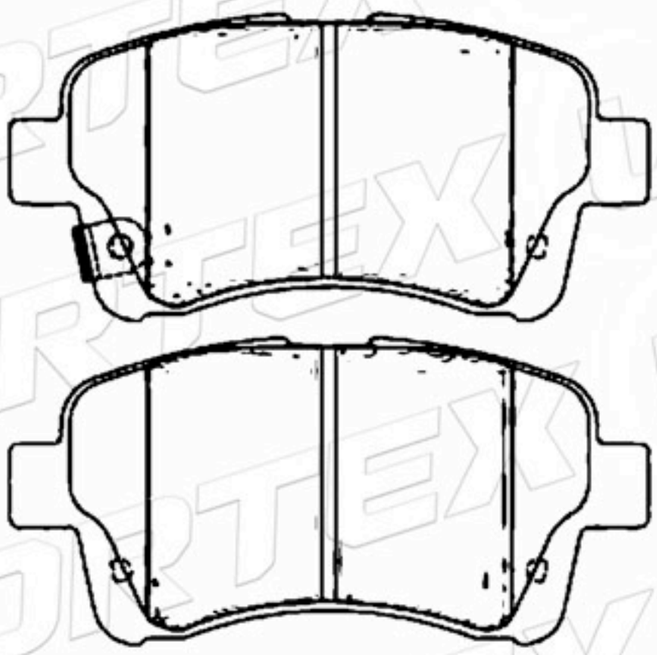

www.vortexautoparts.com
info@vortexautoparts.com
F&F Tower, Oficina 33-A, Calle 50, Ciudad de Panamá

Catálogo de Pastillas de Freno

D952-7851	140.5	52.3	14.2	2A-2B	LINCOLN

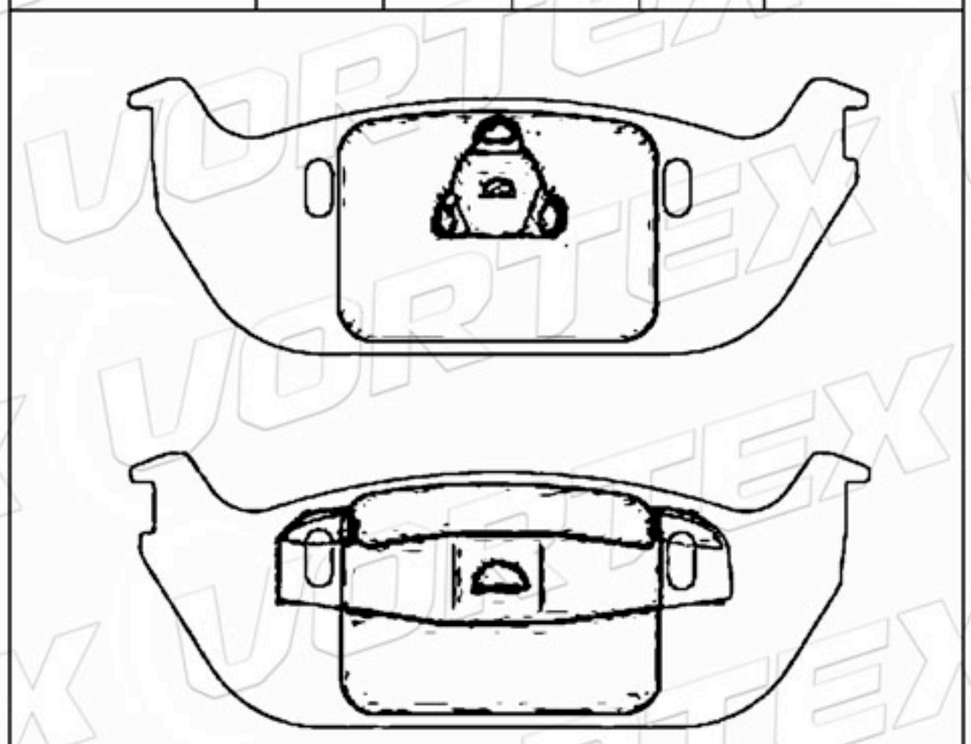

D997-7878	158.1	62.2	16.3	4	LINCOLN

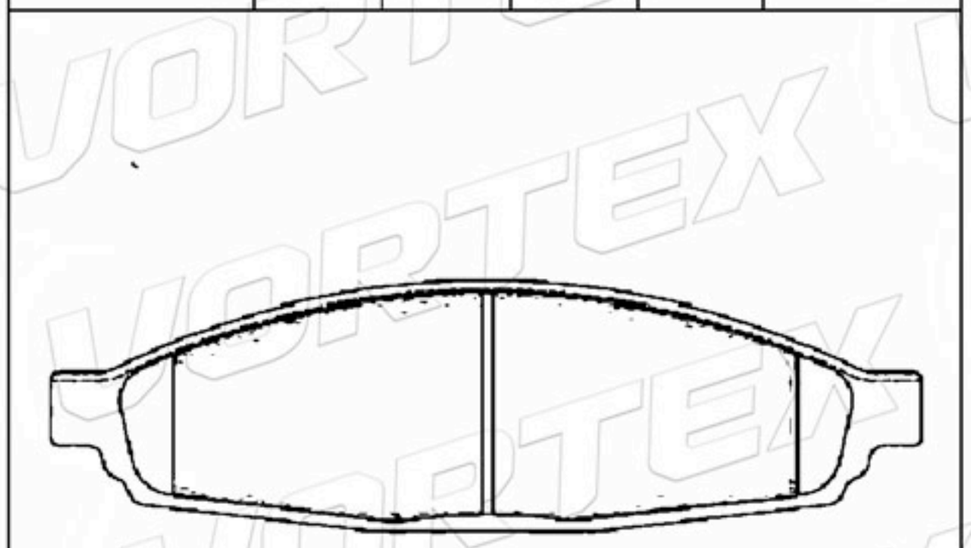

D956-7855	124.8	52.3	17.5	4	CHEVROLET PONTIAC

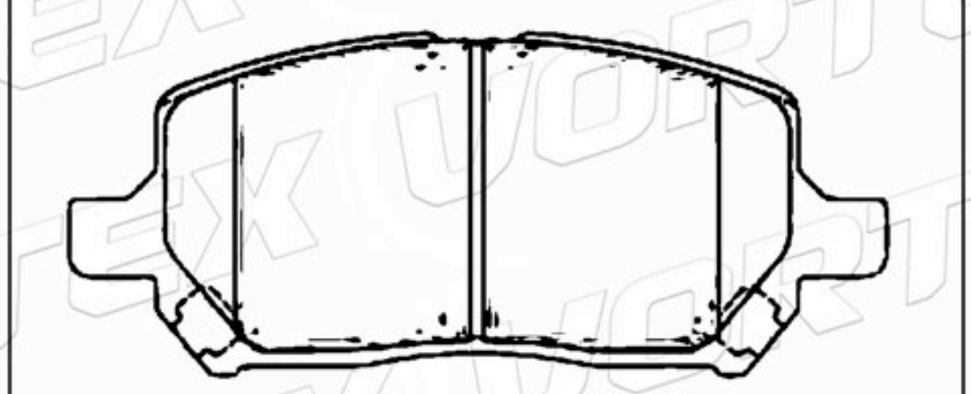

D962-7861	171.0	54.0	18.0	2A-2B	DODGE

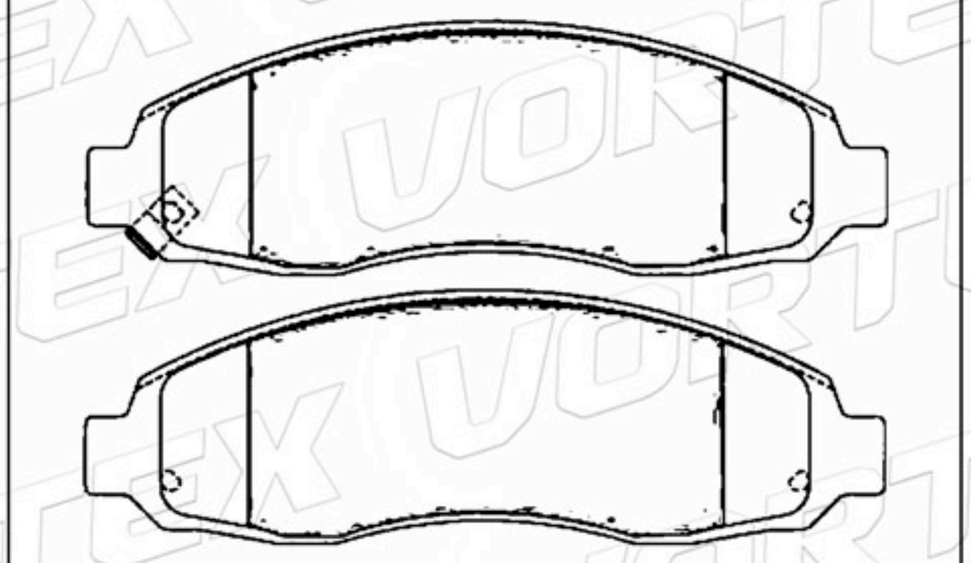

D965-7864	220.5	63.3	19.8	2A-2B	CHRYSLER DODGE

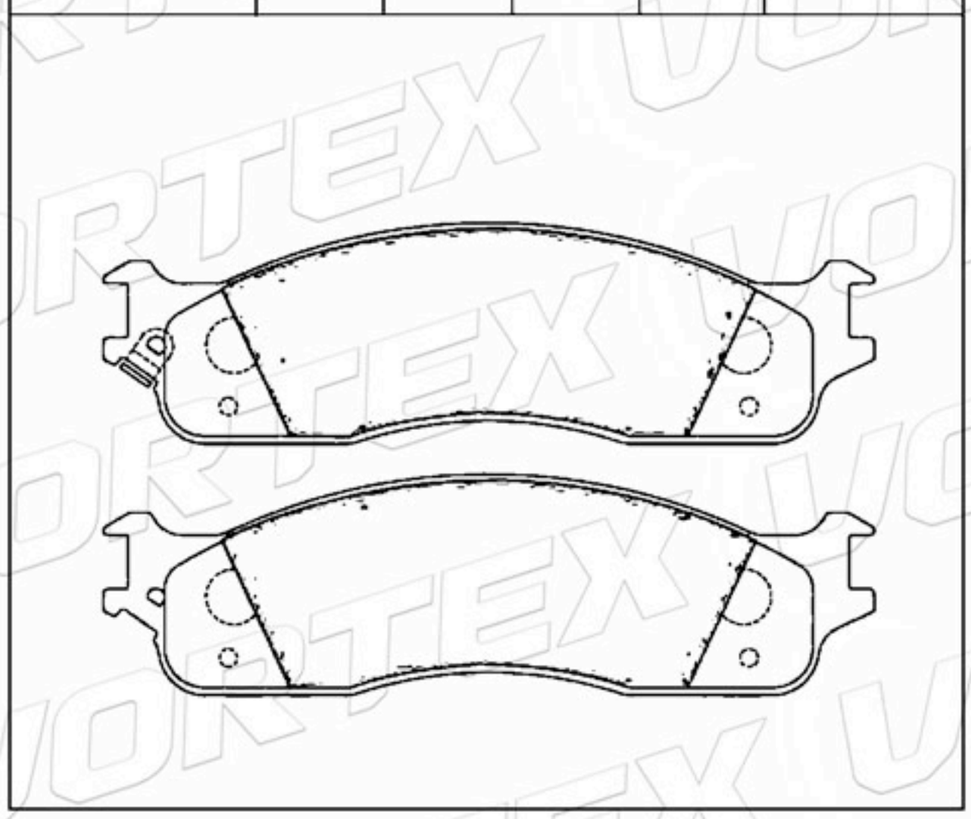

D974-7875	172.7	59.7	16.7	1A-1B 1C-1D	CADILLAC CHEVROLET

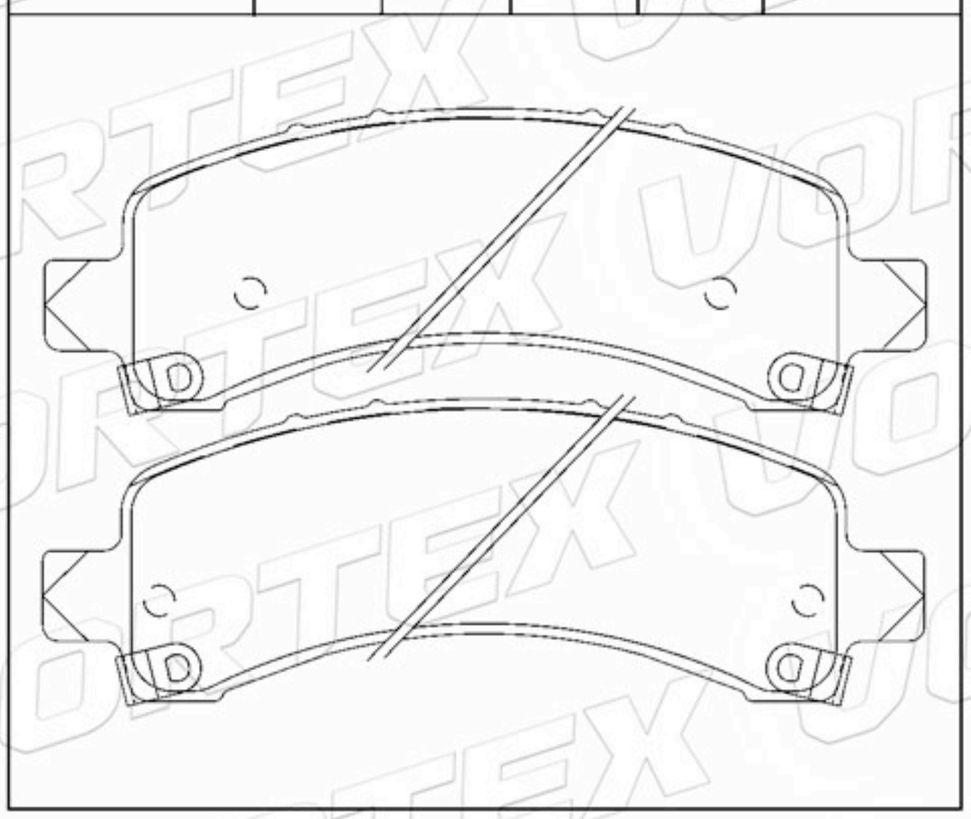

www.vortexautoparts.com
info@vortexautoparts.com
F&F Tower, Oficina 33-A, Calle 50, Ciudad de Panamá

ISO-14001

Catálogo de Pastillas de Freno

D1649-8877	165.2	59.9	15.8	2A-2B	INFINITI NISSAN

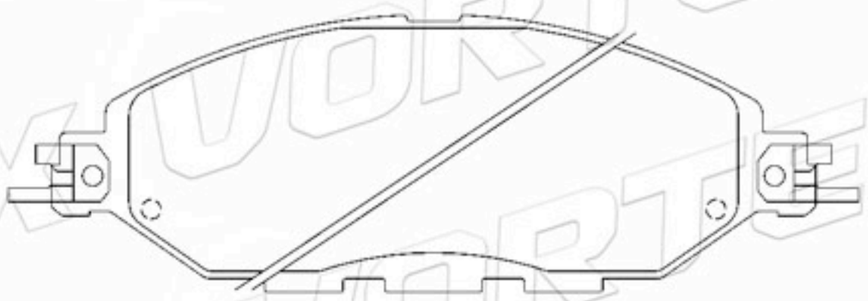

D989-7891	218.0	69.1	19.3	4	CHEVROLET GMC

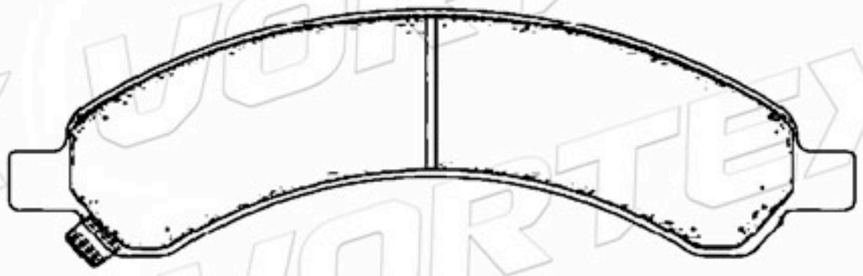

D917-7798	121.4	90.3	16.1	4	PORSCHE

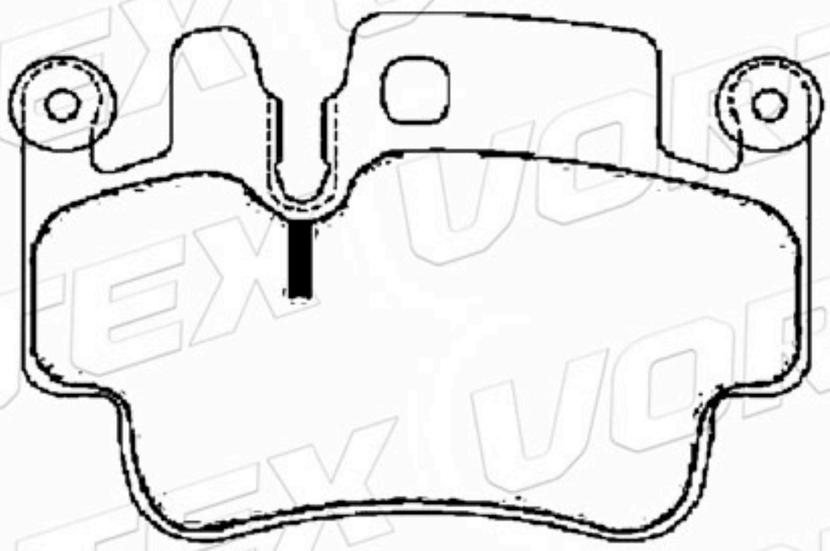

D981-7863	141.7	46.8	17.9	2A-2B	CHRYSLER

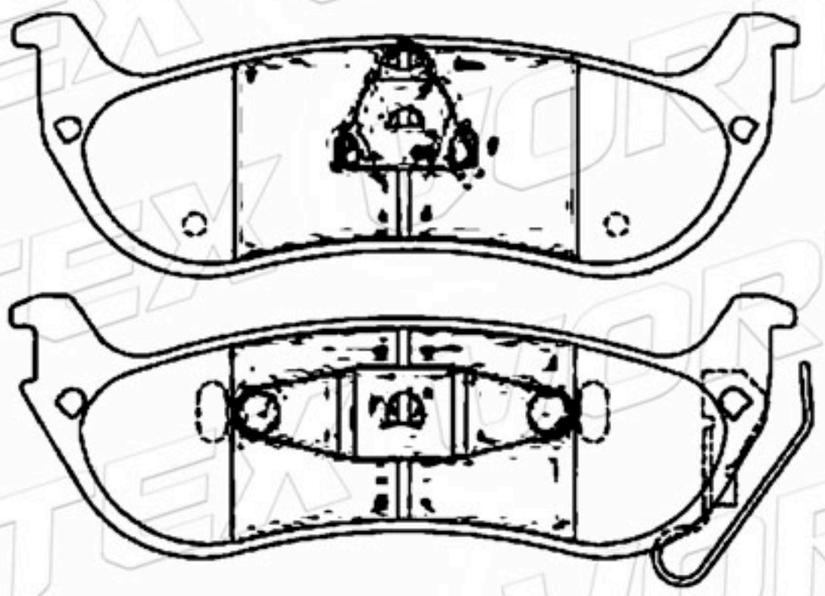

D1000-7901	147.7	57.7	17.8	2A-2B	PANTIAC

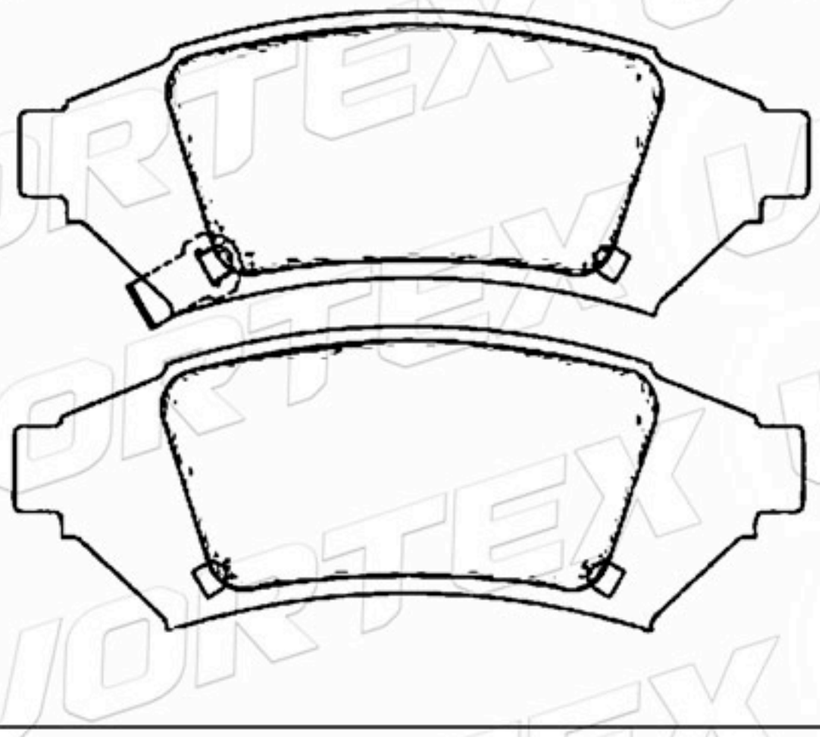

D1002-7903	102.0	42.7	12.5	2A-2B	MAZDA

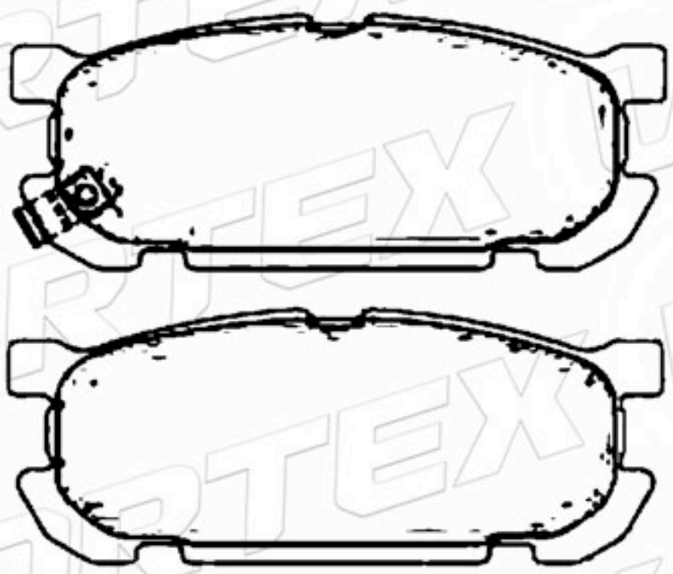

www.vortexautoparts.com
info@vortexautoparts.com
F&F Tower, Oficina 33-A, Calle 50, Ciudad de Panamá

Catálogo de Pastillas de Freno

D1010-7914	288.0	80.0	20.0	4	CHEVROLET GMC



D1011-7915	176.0	59.2	19.9	4	FORD LINCOLN

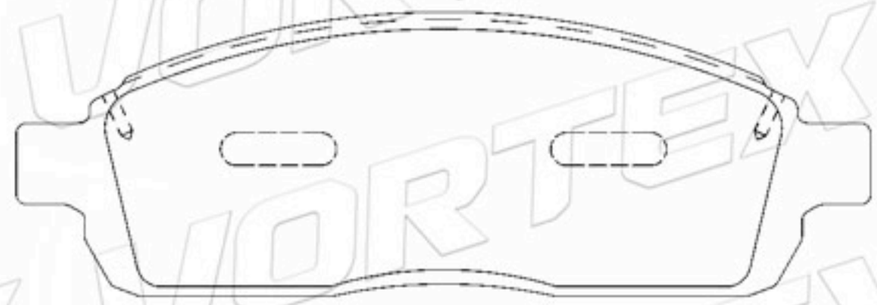

D1012-7916	159.0	50.0	18.0	2A-1B-1C	FORD LINCOLN

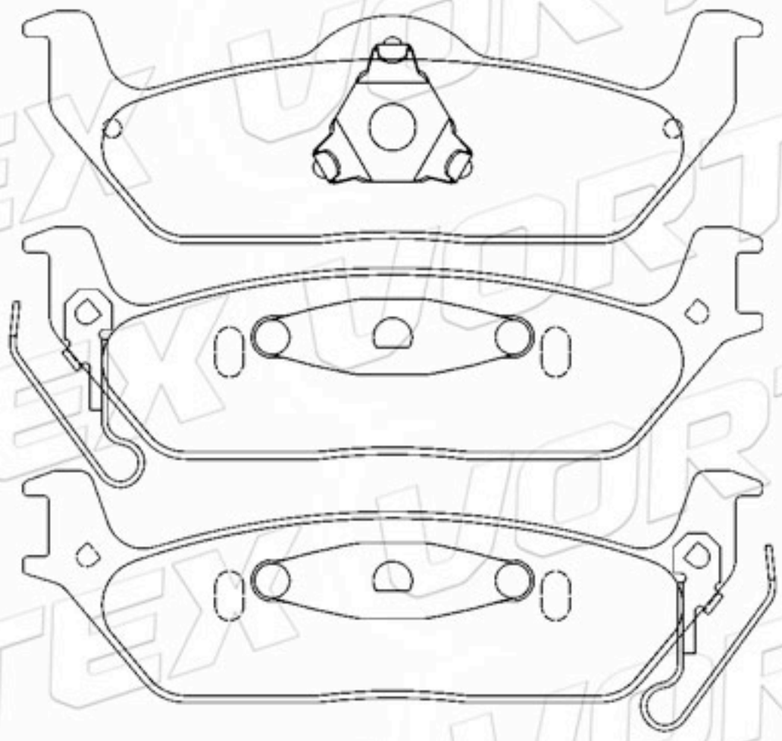

D1650-8878	141.7	55.6	15.9	2A-2B	NISSAN



D1015-7918	175.8	53.3	18.0	2A-2B	NISSAN

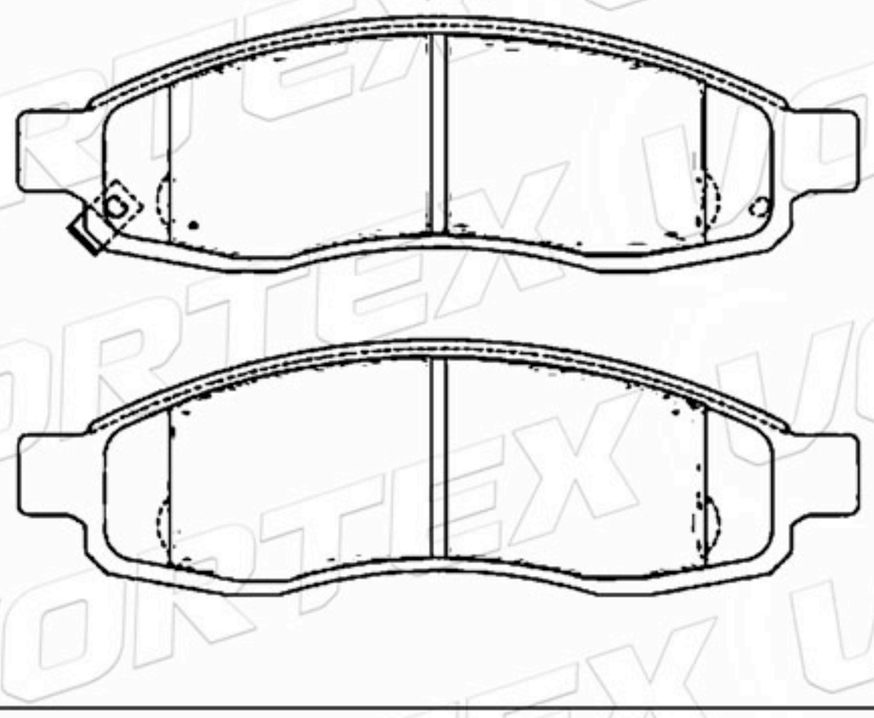

D1659-8886	114.8	45.0	16.4	2A-1B-1C	CADILLAC

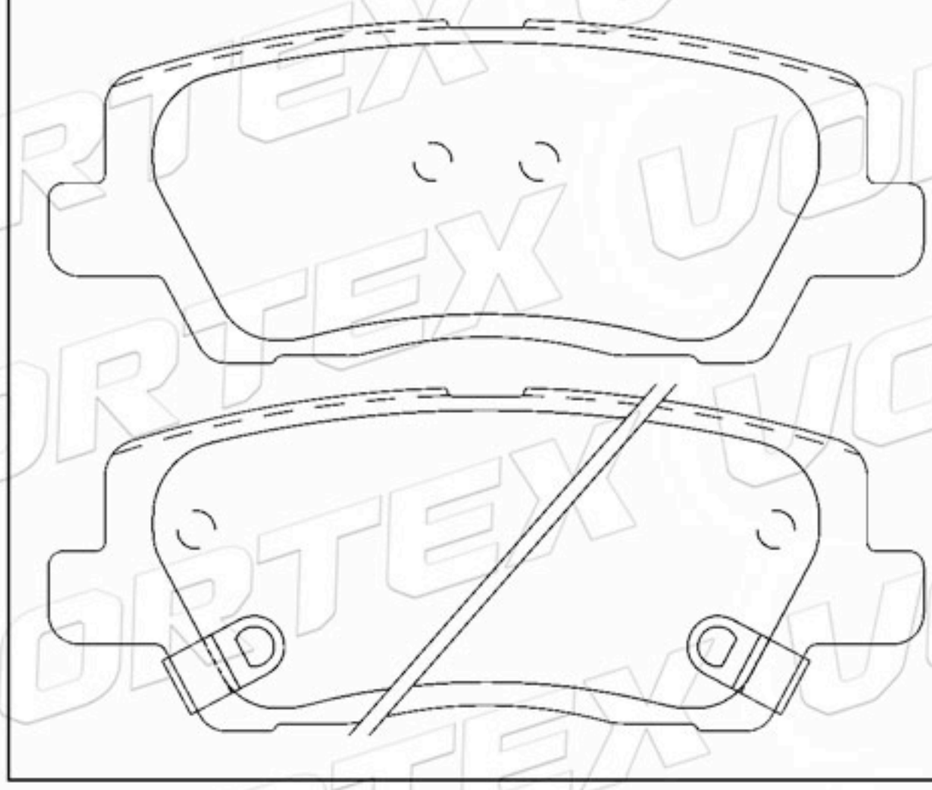

www.vortexautoparts.com
info@vortexautoparts.com
F&F Tower, Oficina 33-A, Calle 50, Ciudad de Panamá

ISO-9001
ISO-14001
GERMAN TECHNOLOGY

Catálogo de Pastillas de Freno

D1021-7926	116.3	52.9	16.8	4	FORD

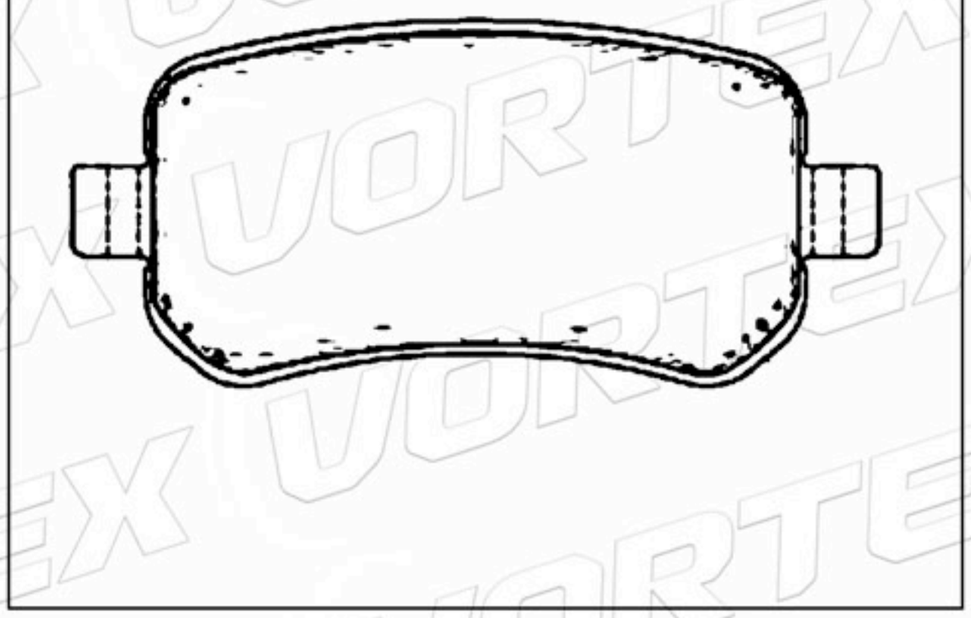

D1698-8923	116.6	48.3	15.5	2A-2B	TOYOTA

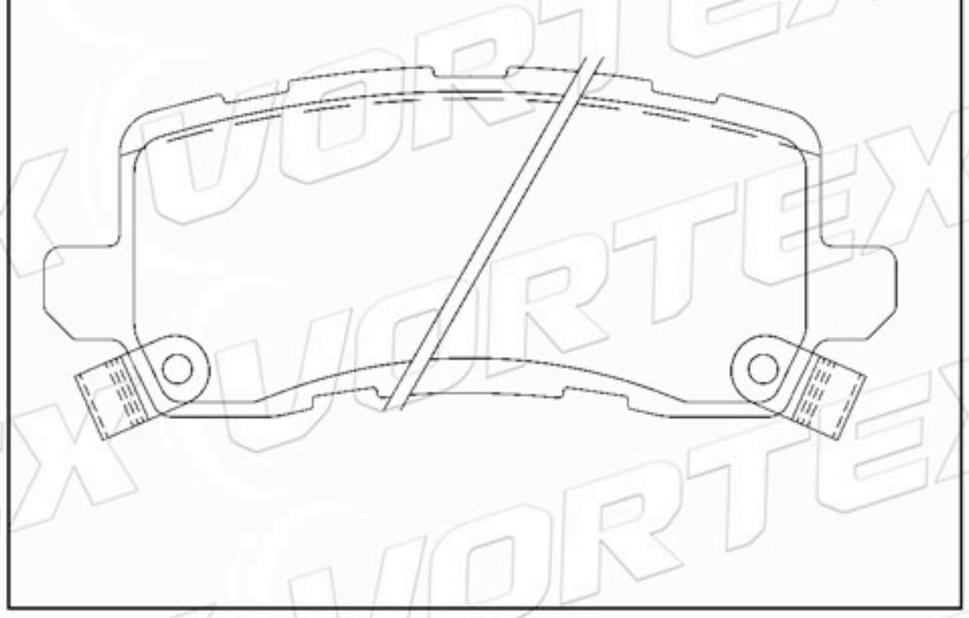

D1707-8930	142.7	45.7	17.0	2A-1B-1C	CHEVROLET

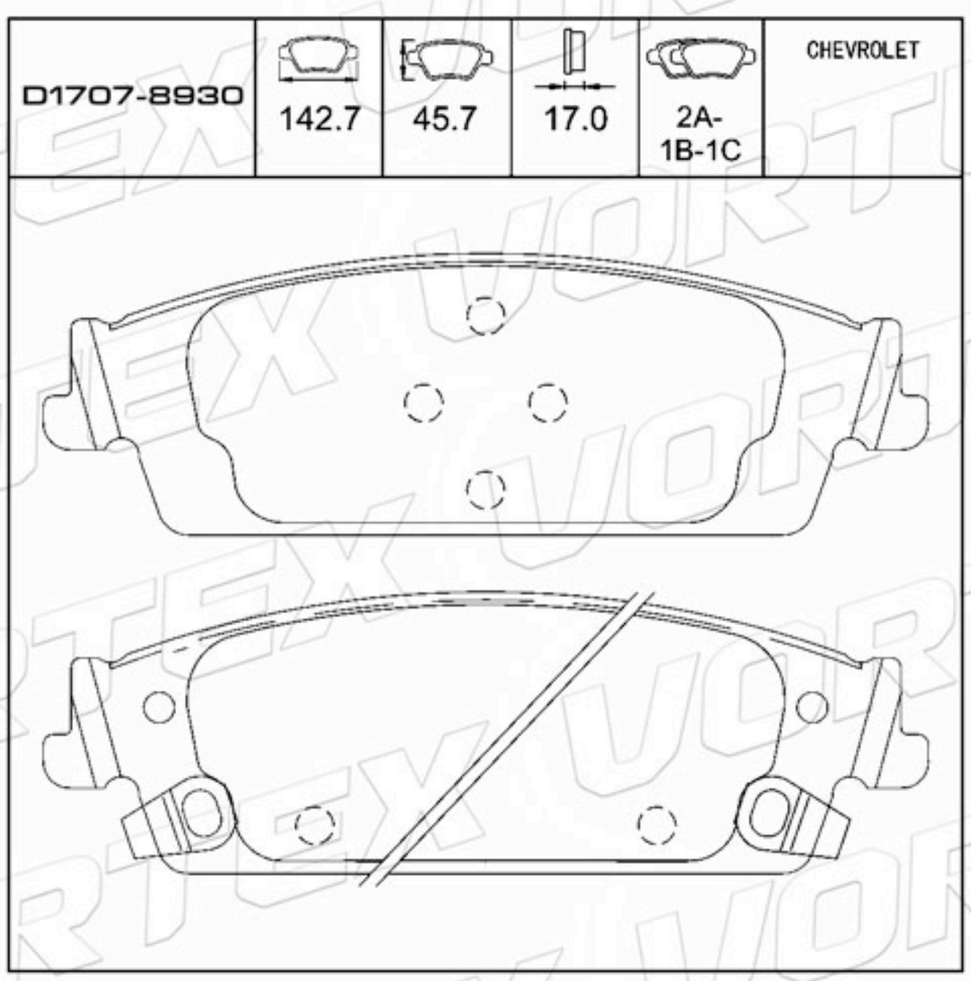

D1045-7948	188.7	57.0	16.3	4	FORD

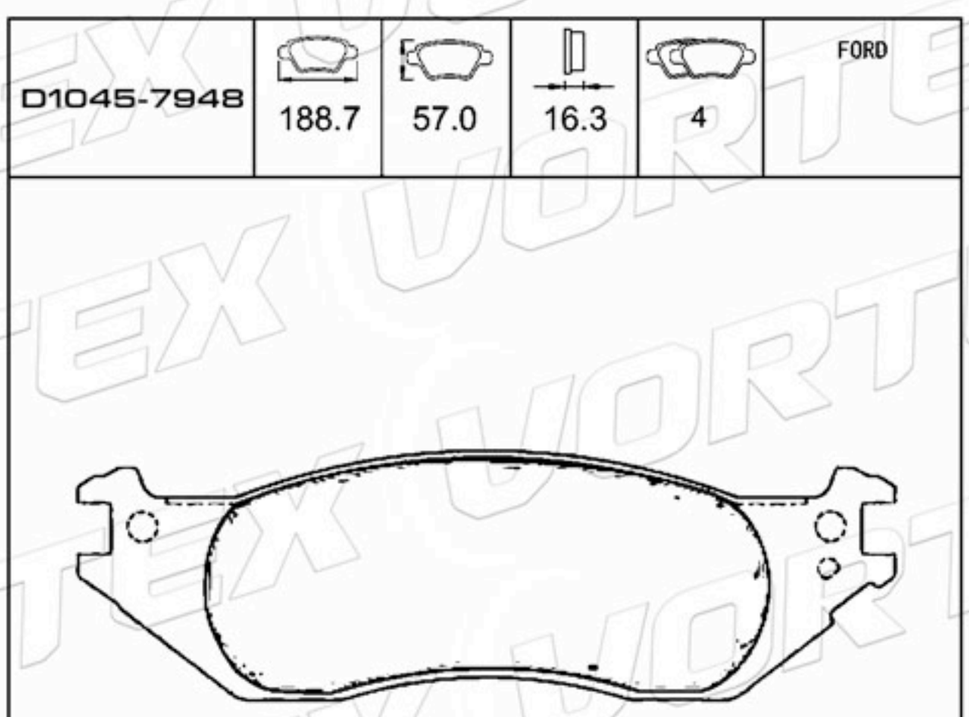

D1046-7949	166.3	49.0	15.9	4	FORD

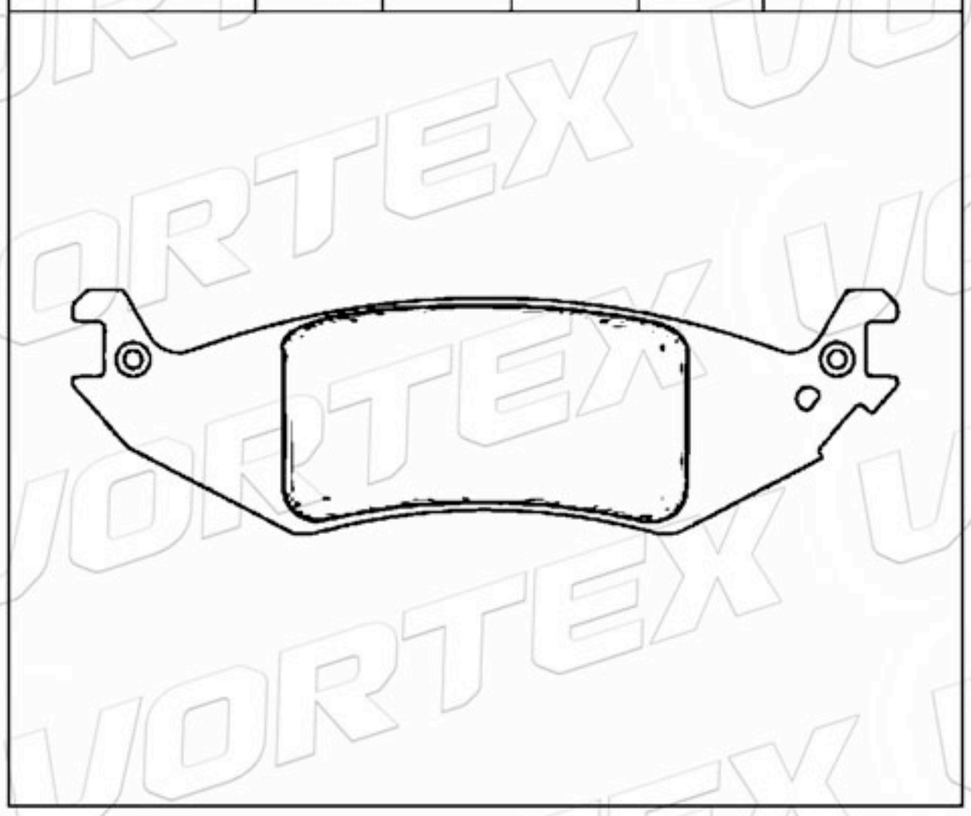

D1048-7951	113.9	57.5	17.4	4	PANTIAC HORTON

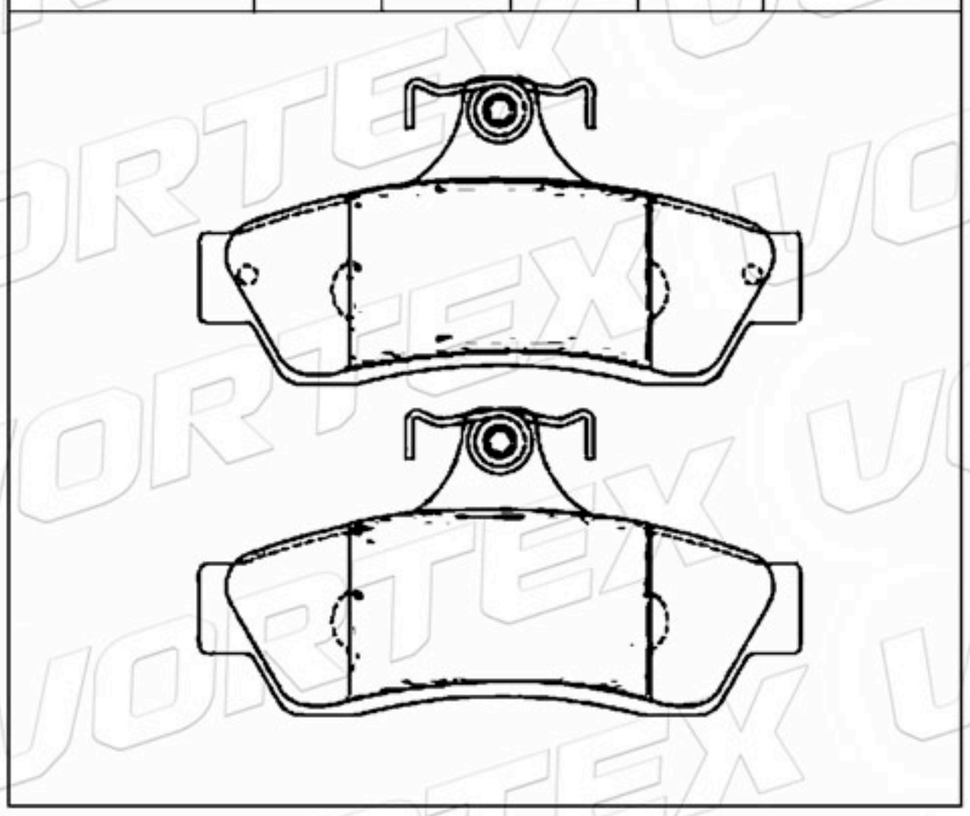

www.vortexautoparts.com
info@vortexautoparts.com
F&F Tower, Oficina 33-A, Calle 50, Ciudad de Panamá

Catálogo de Pastillas de Freno

D1049-7952	132.0	80.0	14.0	2A-2B	ACURA HONDA

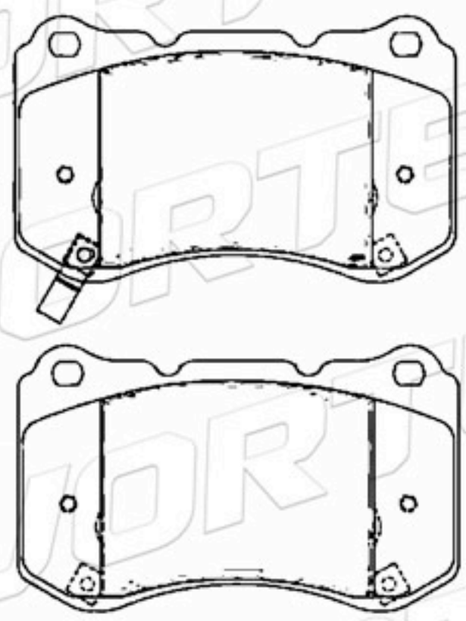

D965-7864	220.0	62.0	18.9	2A-2B	CHRYSLER DODGE

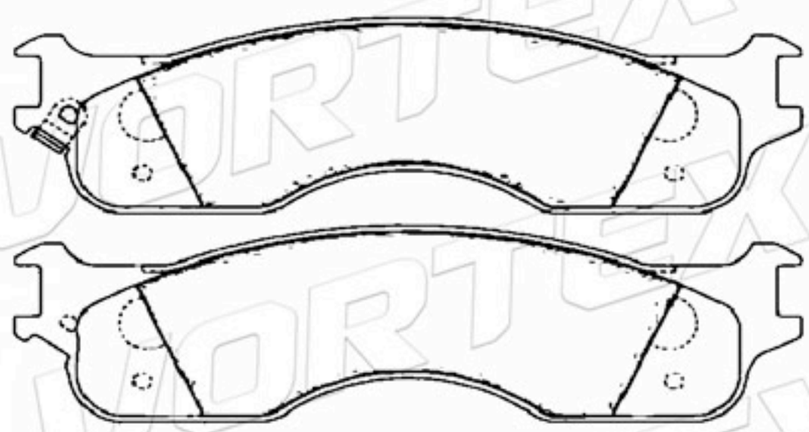

D1722-8946	95.9	48.2 47.6	16.9	2A- 1B-1C	FIAT

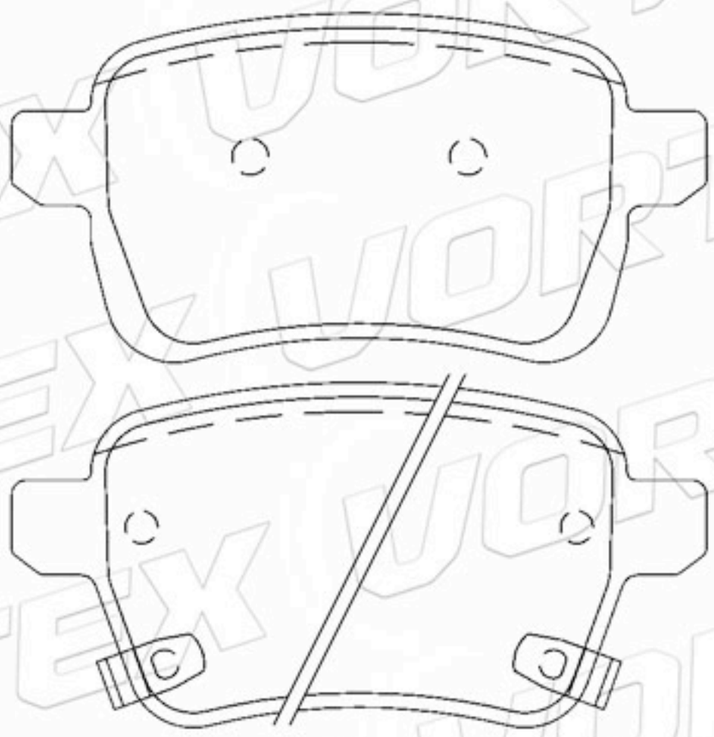

71770092	95.9	48.2 47.6	16.9	2A- 1B-1C	FIAT

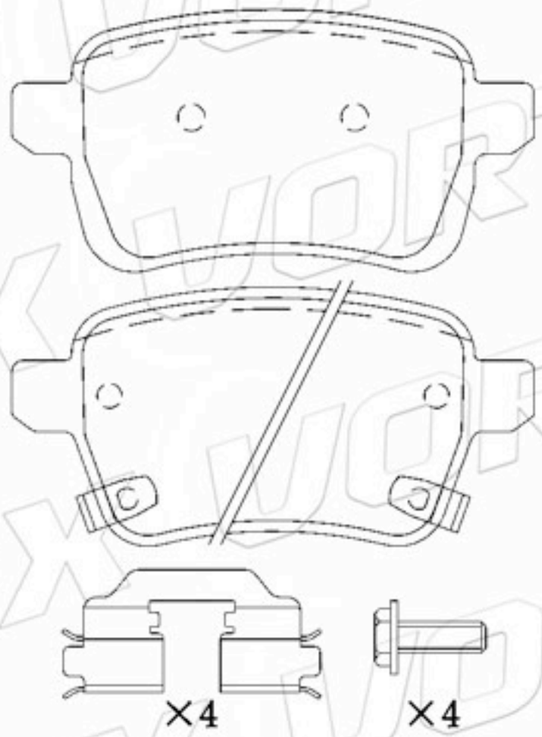

D1334-7973	177.5	59.4	18.0	4	FORD



D2161 9404	155.2	52.5	17.2	2A-2B	OPEL

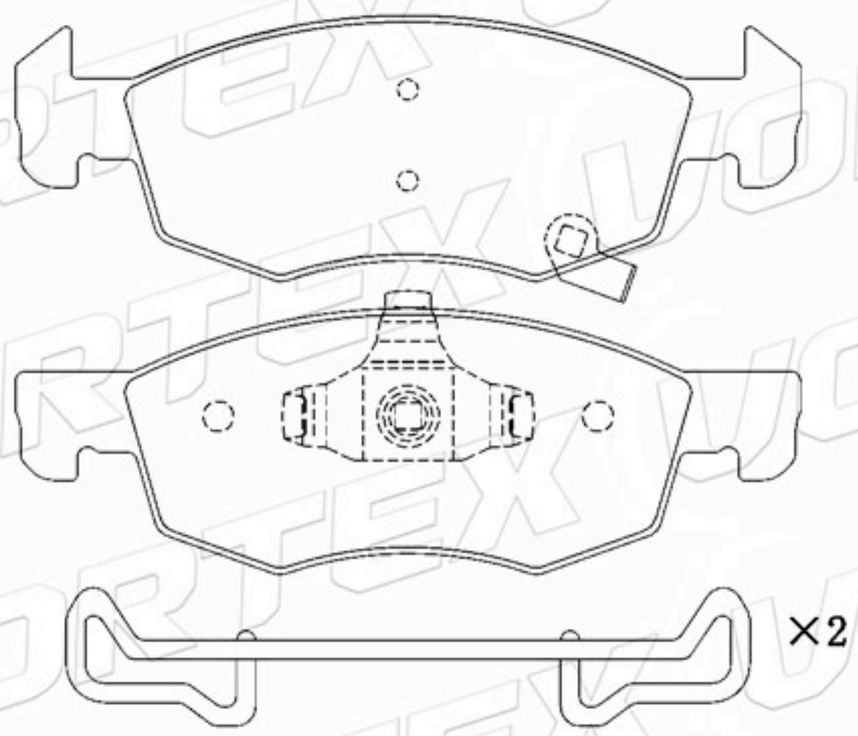

www.vortexautoparts.com
info@vortexautoparts.com
F&F Tower, Oficina 33-A, Calle 50, Ciudad de Panamá

Catálogo de Pastillas de Freno

D7587-6270	188.0	56.0	16.0	4	DODGE



D1082-7987	112.7	46.8	17.3	4	FORD

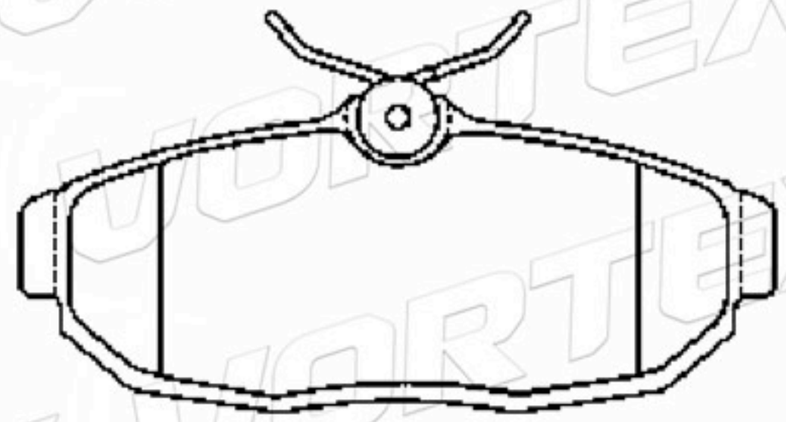

D2300-9536	155.2	61.9 68.1	17.2	2A-2B	OPEL

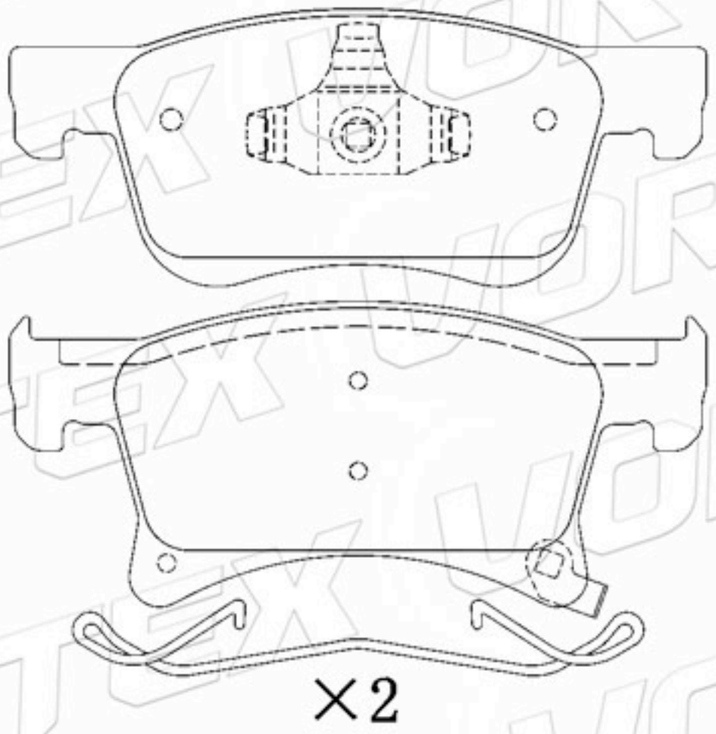

D1085-7992	207.0	62.0 76.5	16.0	4	DODGE



D1090-7995	106.7	47.6	15.8	2A-2B	HONDA

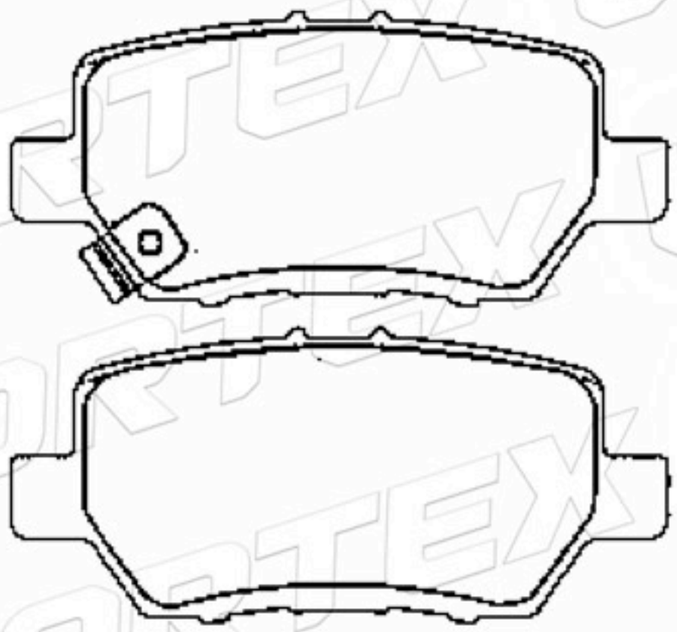

D1093-7999	125.0	51.6	14.1	2A-2B	CHEVROLET PONTIAC BUICK

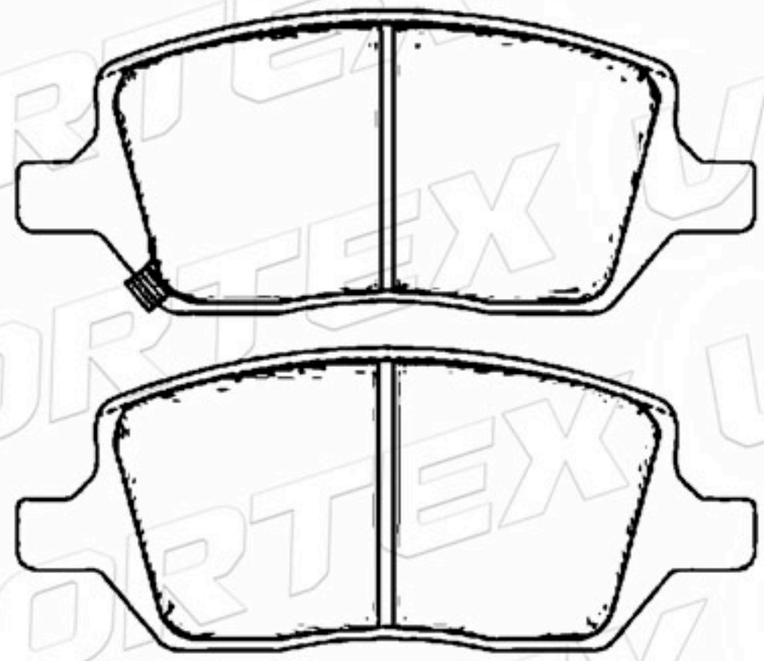

www.vortexautoparts.com
info@vortexautoparts.com
F&F Tower, Oficina 33-A, Calle 50, Ciudad de Panamá

ISO-14001

Catálogo de Pastillas de Freno

D1363-8803	184.2	63.5 59.7	18.0	2A- 1B-1C	KIA

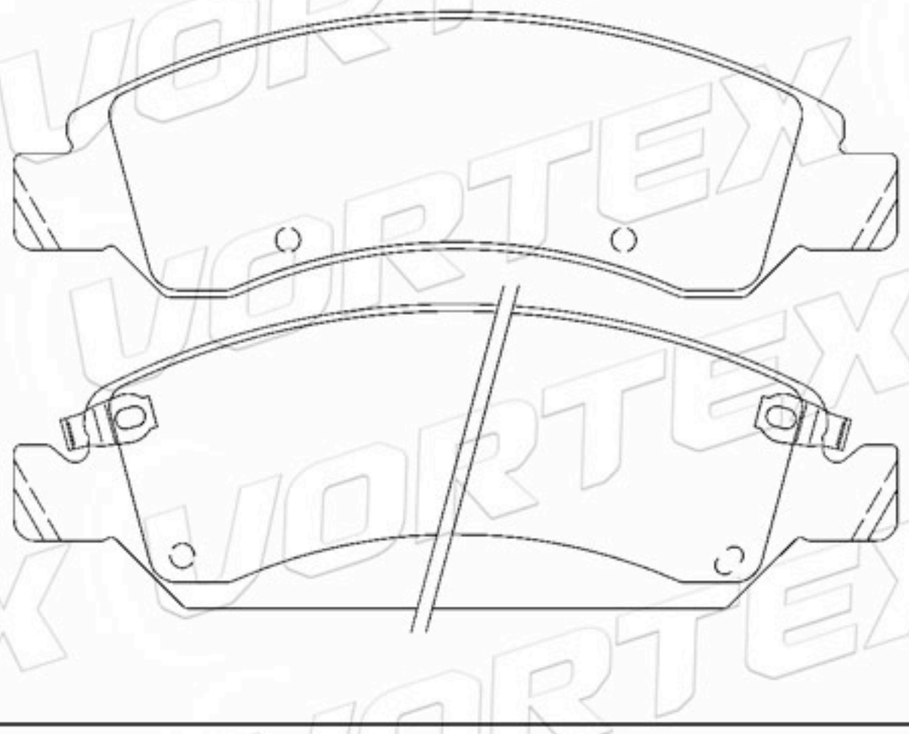

D1363-8472	184.2	63.5 59.7	18.0	2A- 1B-1C	KIA

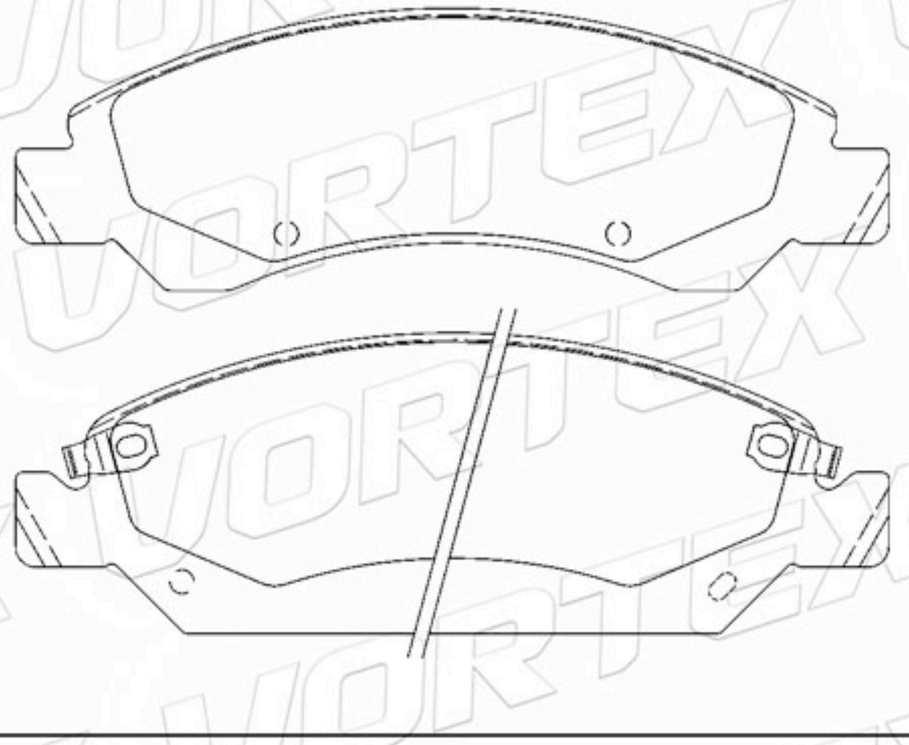

MB295941	140.1	51.5	17.8	1A-1B -2C	CHEVROLET PONTIAC

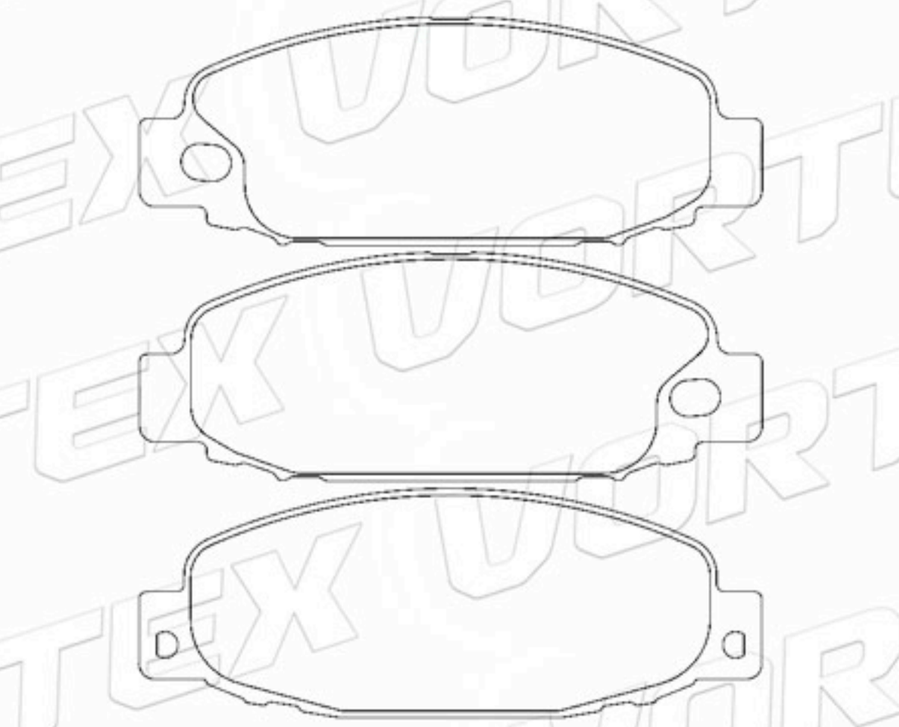

D1100-8206	110.6	38.3	15.9	2A-2B	NISSAN

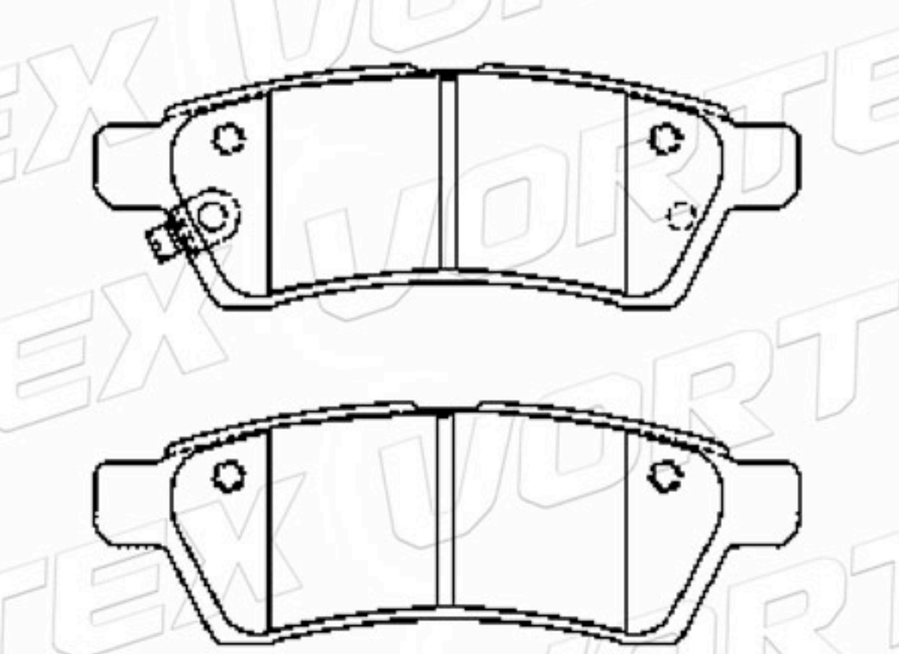

D1103-8209	113.0	49.8	15.2	1A-3B	ACURA HONDA

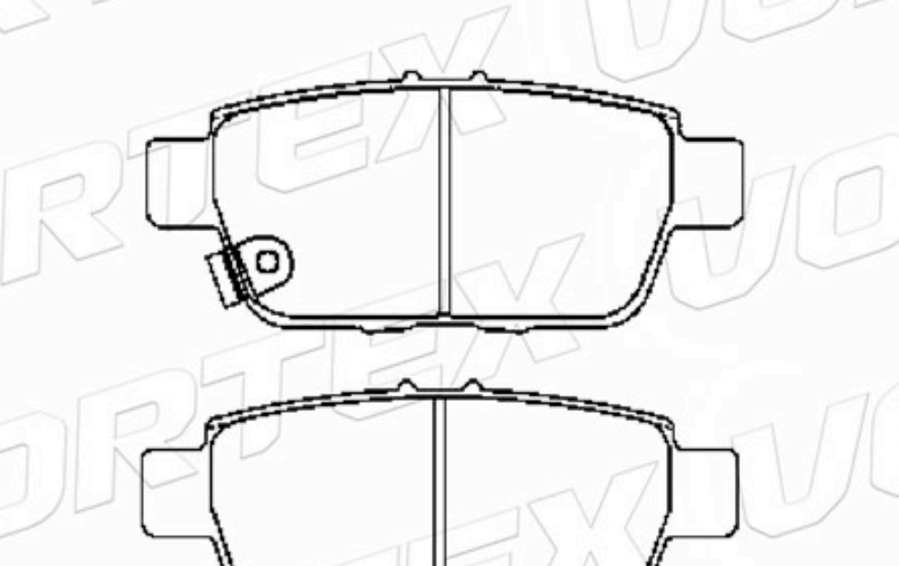

D1104-8210	142.2	60.0	17.0	2A-2B	HYUNDAI

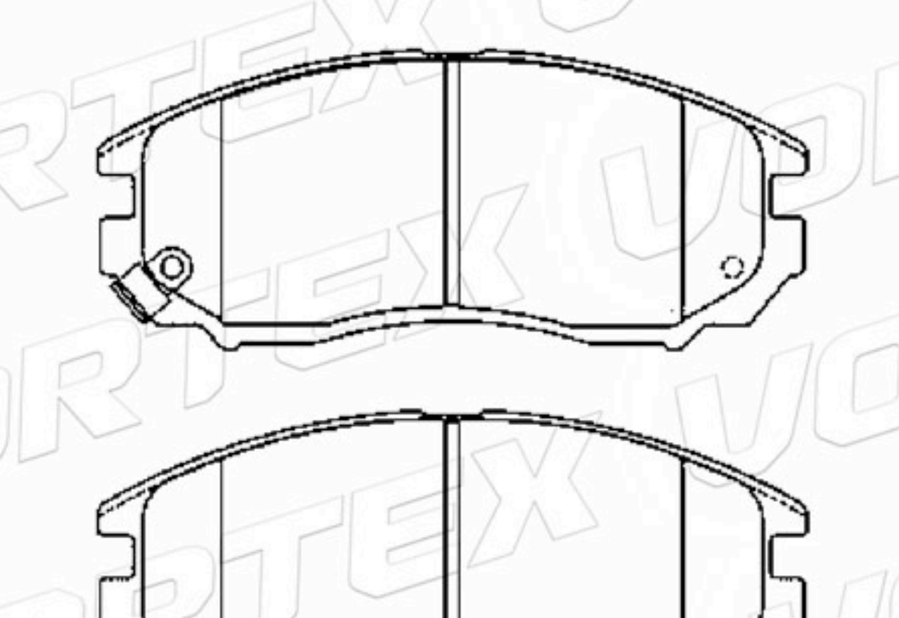

www.vortexautoparts.com
info@vortexautoparts.com
F&F Tower, Oficina 33-A, Calle 50, Ciudad de Panamá

ISO-14001

Catálogo de Pastillas de Freno

D1109-8214	140.5	49.3	15.0	2A-1B-1C	FORD

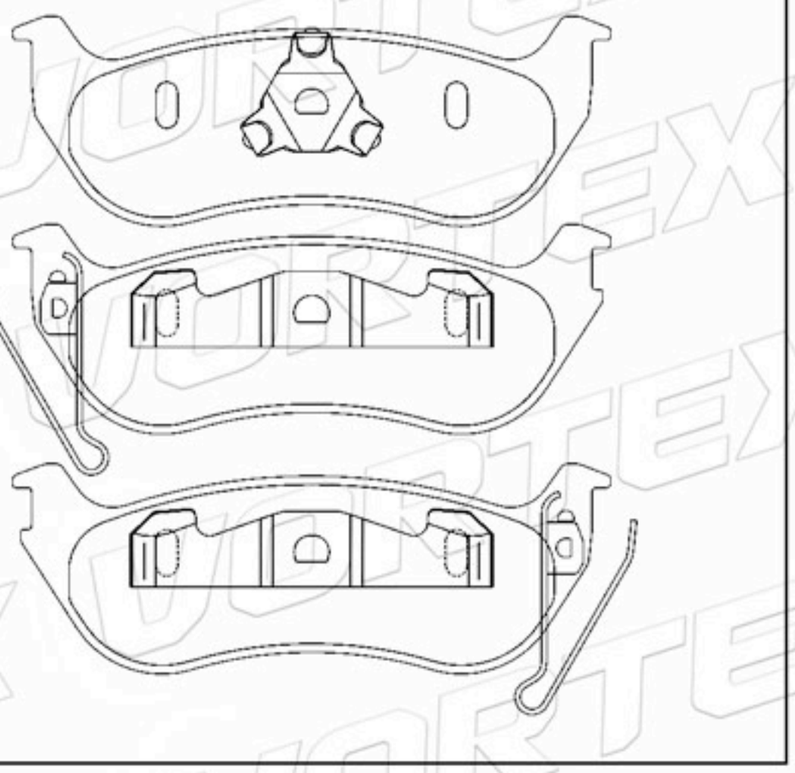

13478300	155.0	59.0 56.4	19.8	2A-2B	OPEL

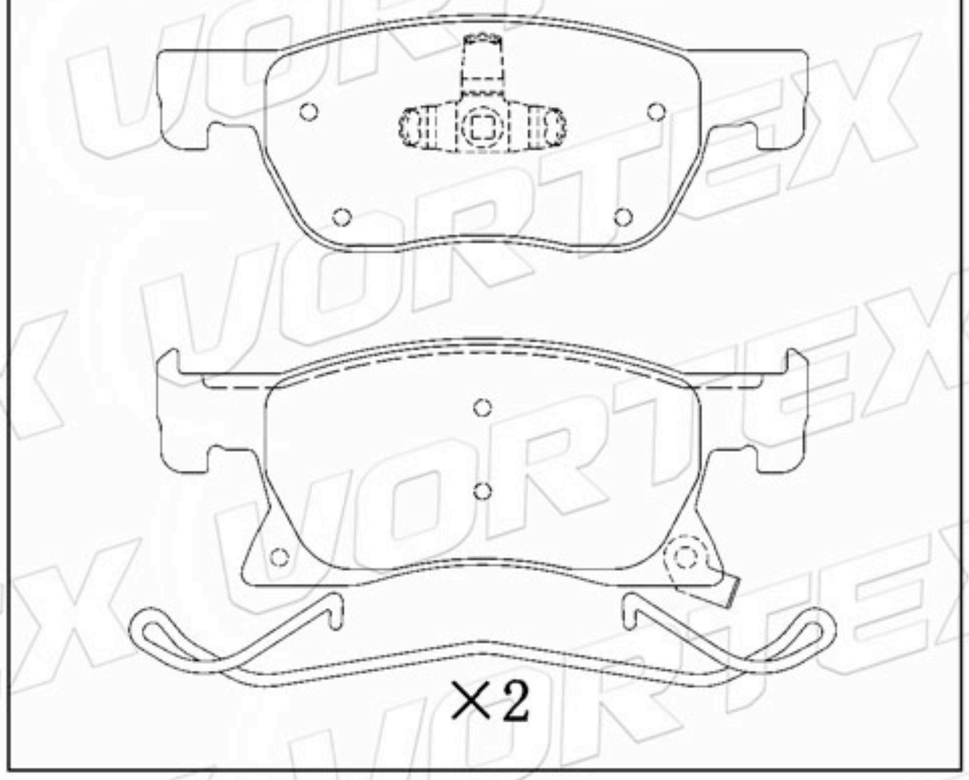

D2127 9363	155.0	62.5	19.8	2A-2B	OPEL

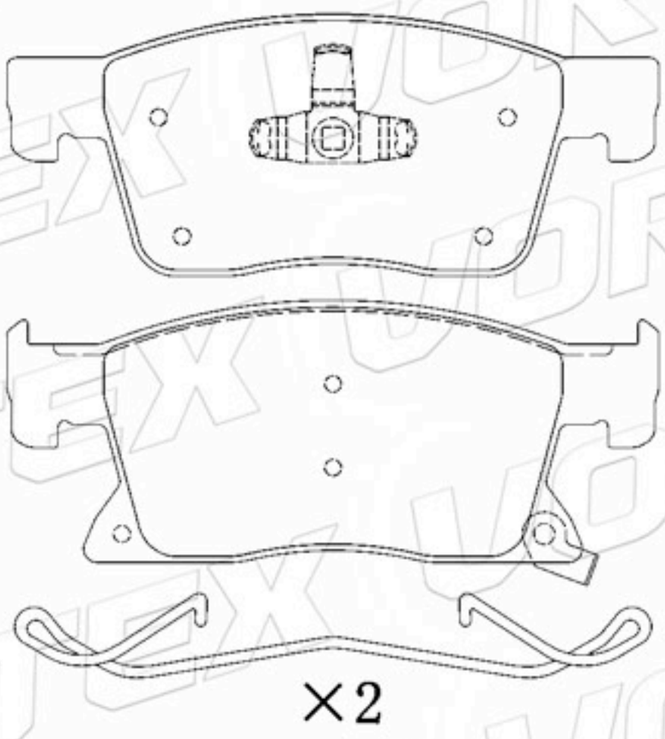

D1119-8225	134.6	73.7 75.6	17.0	2A-2B	HUMMER

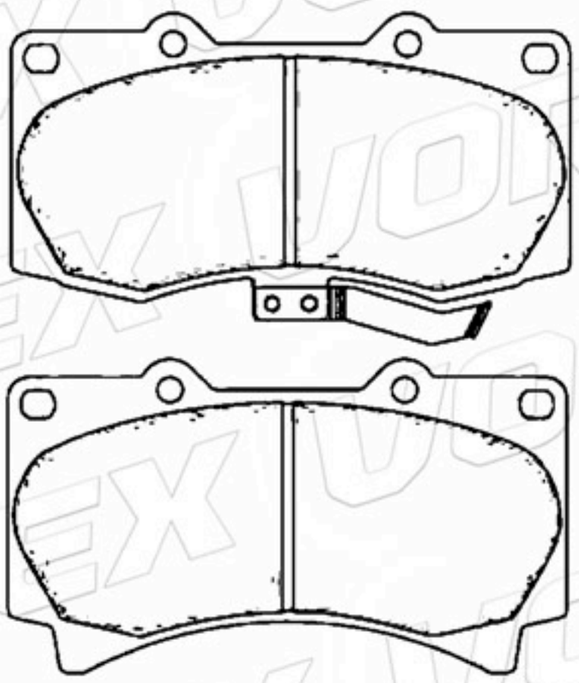

D1120-8226	145.0	55.0	15.3	2A-2B	HUMMER

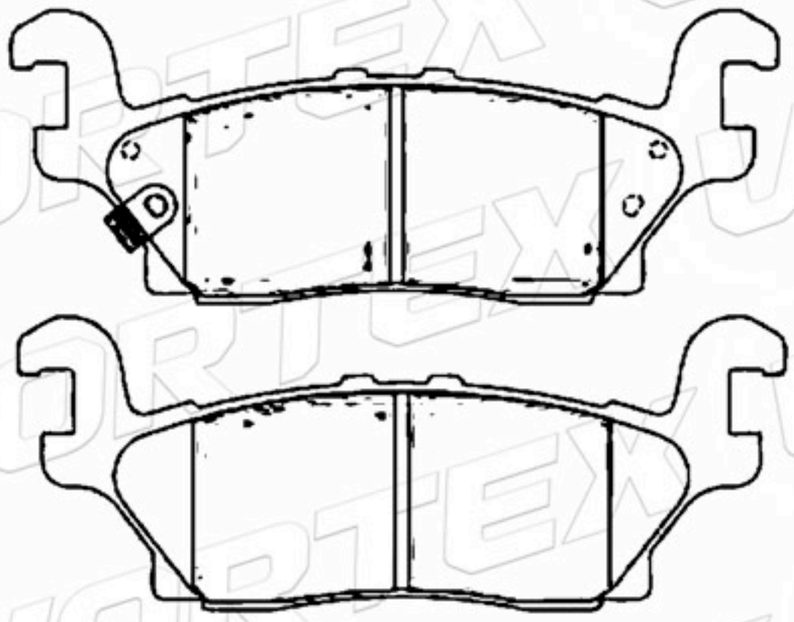

D1130-8241	176.0	109.6	17.0	2A-2B	PORSCHE

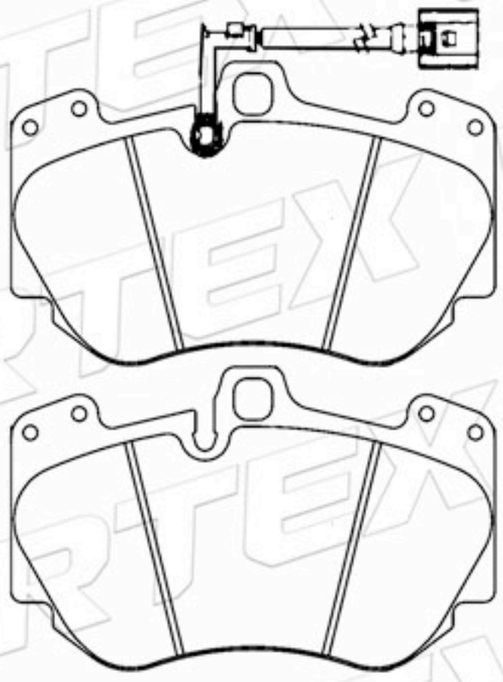

www.vortexautoparts.com
info@vortexautoparts.com
F&F Tower, Oficina 33-A, Calle 50, Ciudad de Panamá

Catálogo de Pastillas de Freno

D1055-7961	146.1	54.9	16.1	2A-2B	DAS ATUO

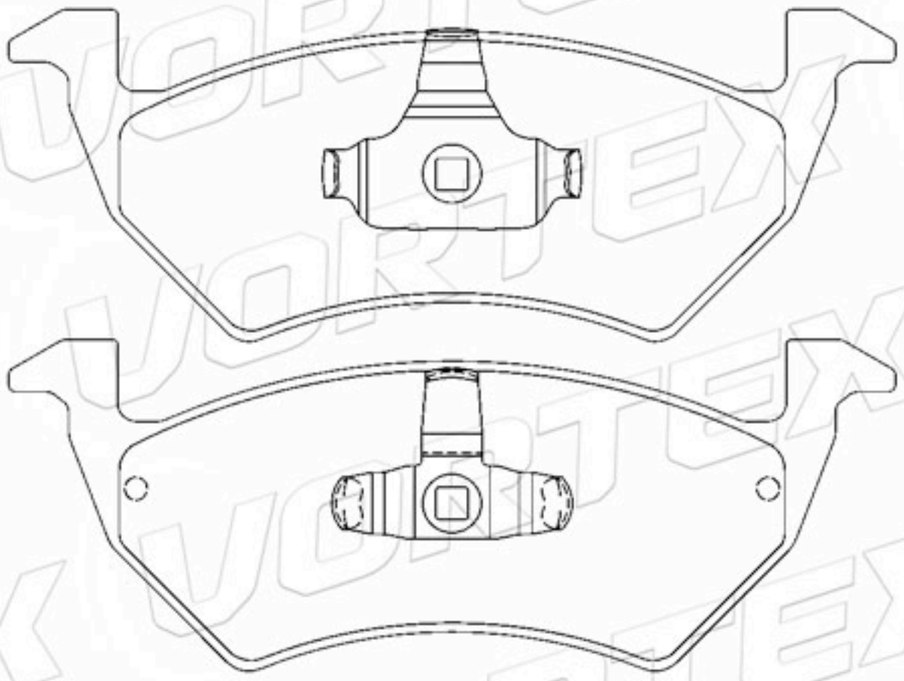

D1149-8259	141.7	76.4	16.6	4	CHRYSLER DODGE JEEP

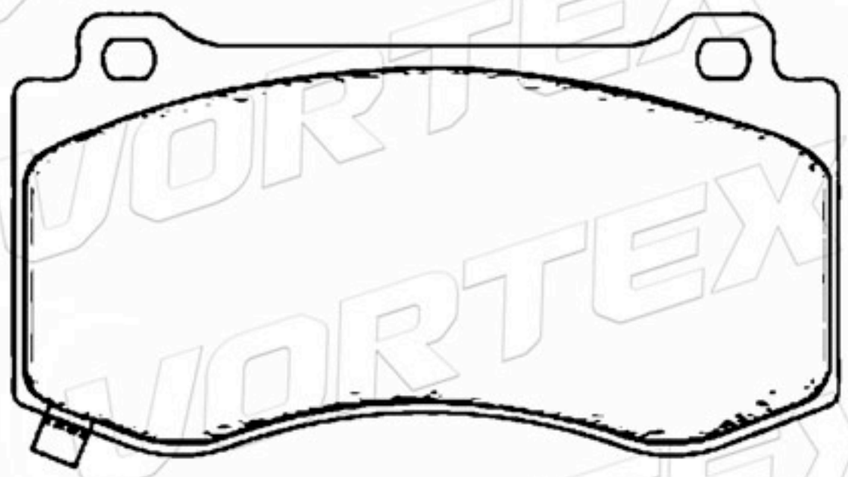

D2000-9230	160.0	60.3	17.8	4	OPEL RENAULT

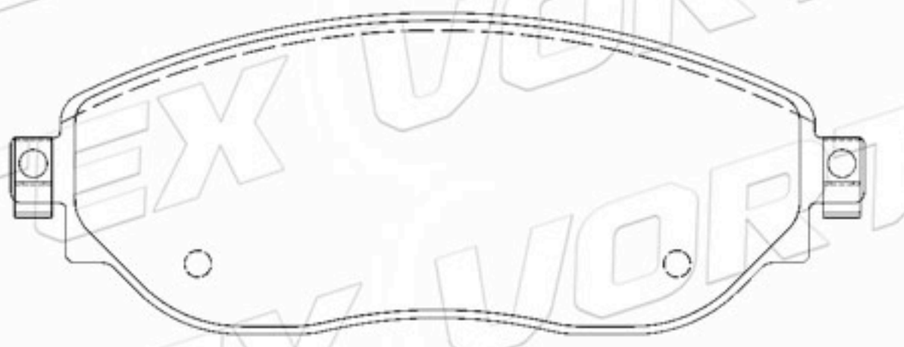

D1169-8282	178.3	58.5	18.0	2A-2B	CHEVROLET BUICK ISUZU

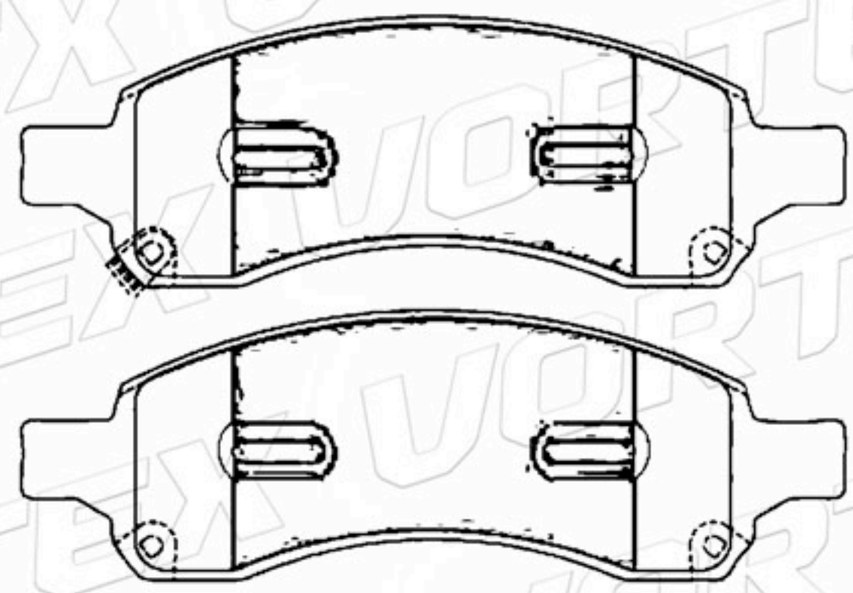

D1172-8283	140.8	45.0	14.5	2A-2B	CADILLC BUICK

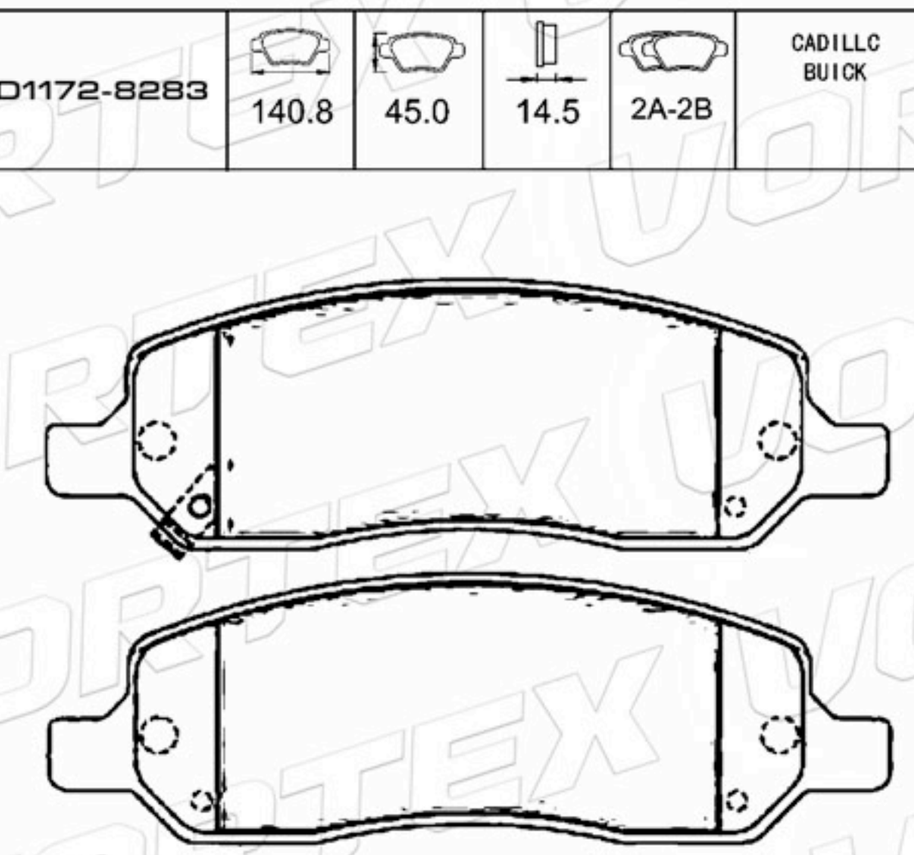

D950-7849	156.3	64.9	20.5	2A-2B	MECEDES-BENZ

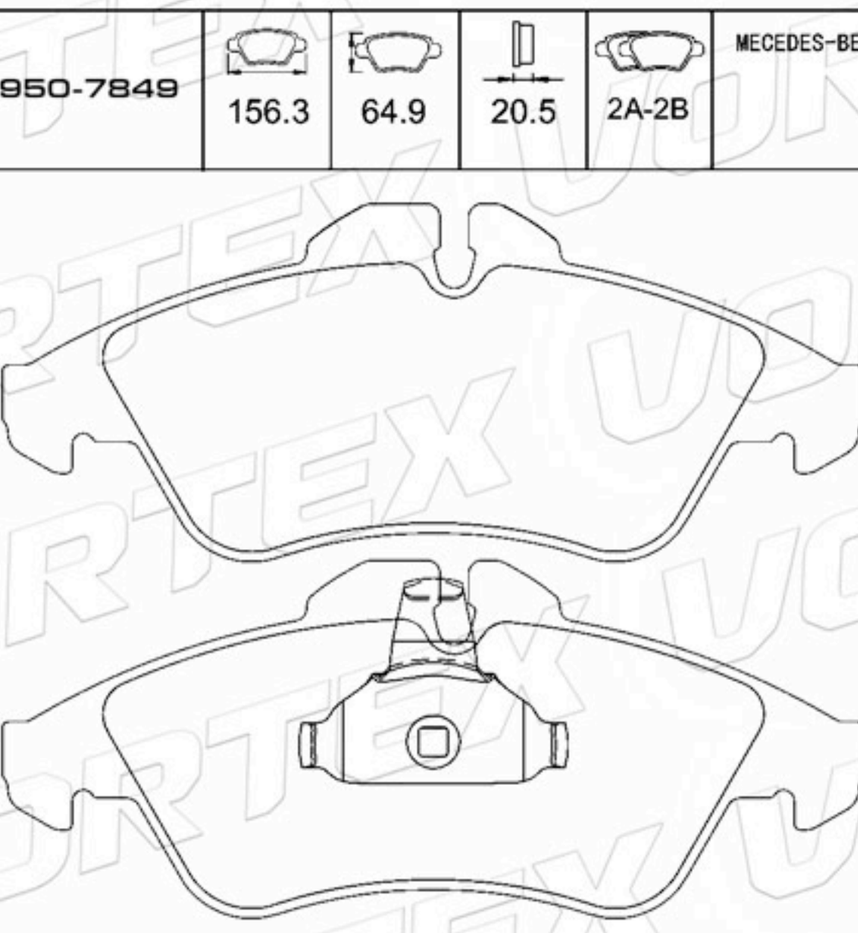

www.vortexautoparts.com
info@vortexautoparts.com
F&F Tower, Oficina 33-A, Calle 50, Ciudad de Panamá

Catálogo de Pastillas de Freno

D1015-7918	176.0	53.3	17.6	2A-2B	NISSAN

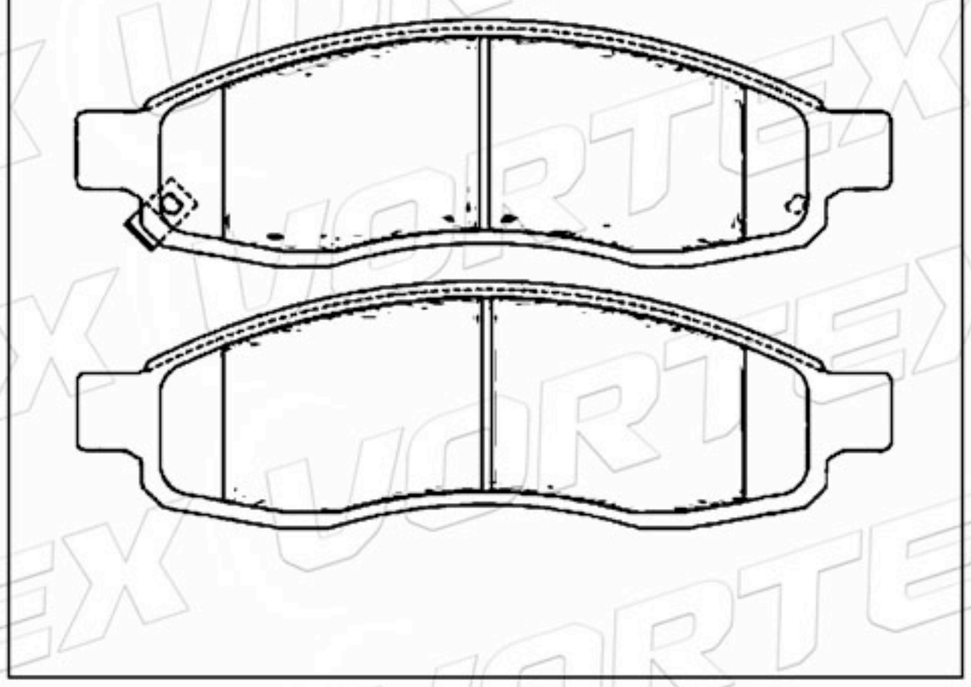

D1194-8312	142.7	45.7	16.9	2A-1B-1C	CHEVROLET CADILLC GMC

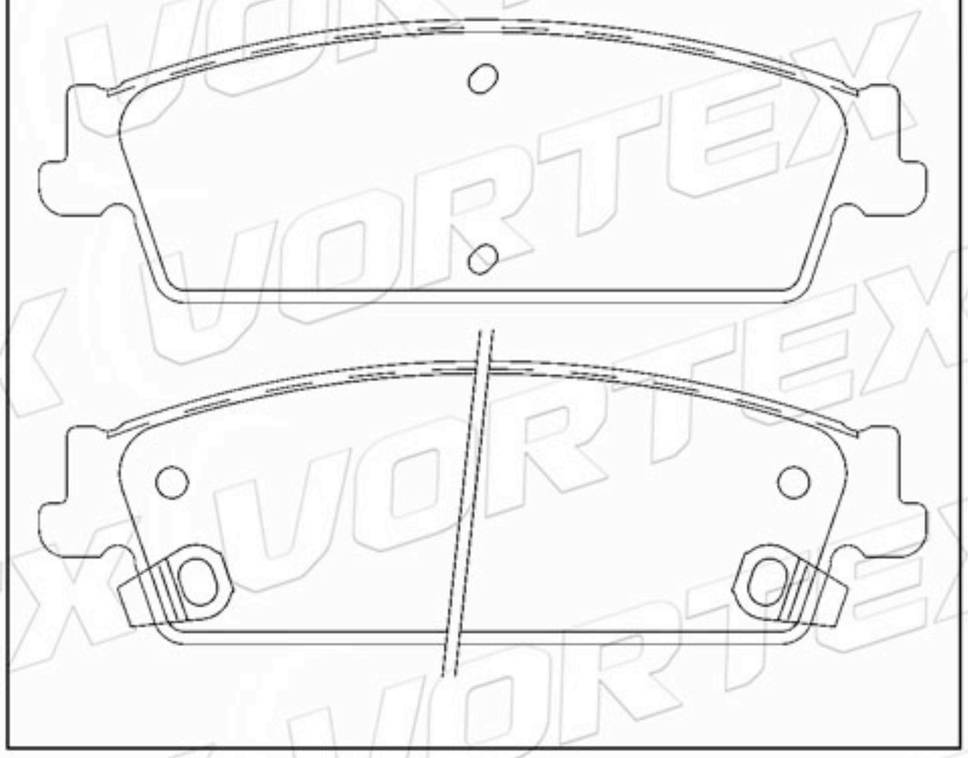

D1682-8912	144.3	61.5	19.5	4A-2B-2C	MITSUBISHI

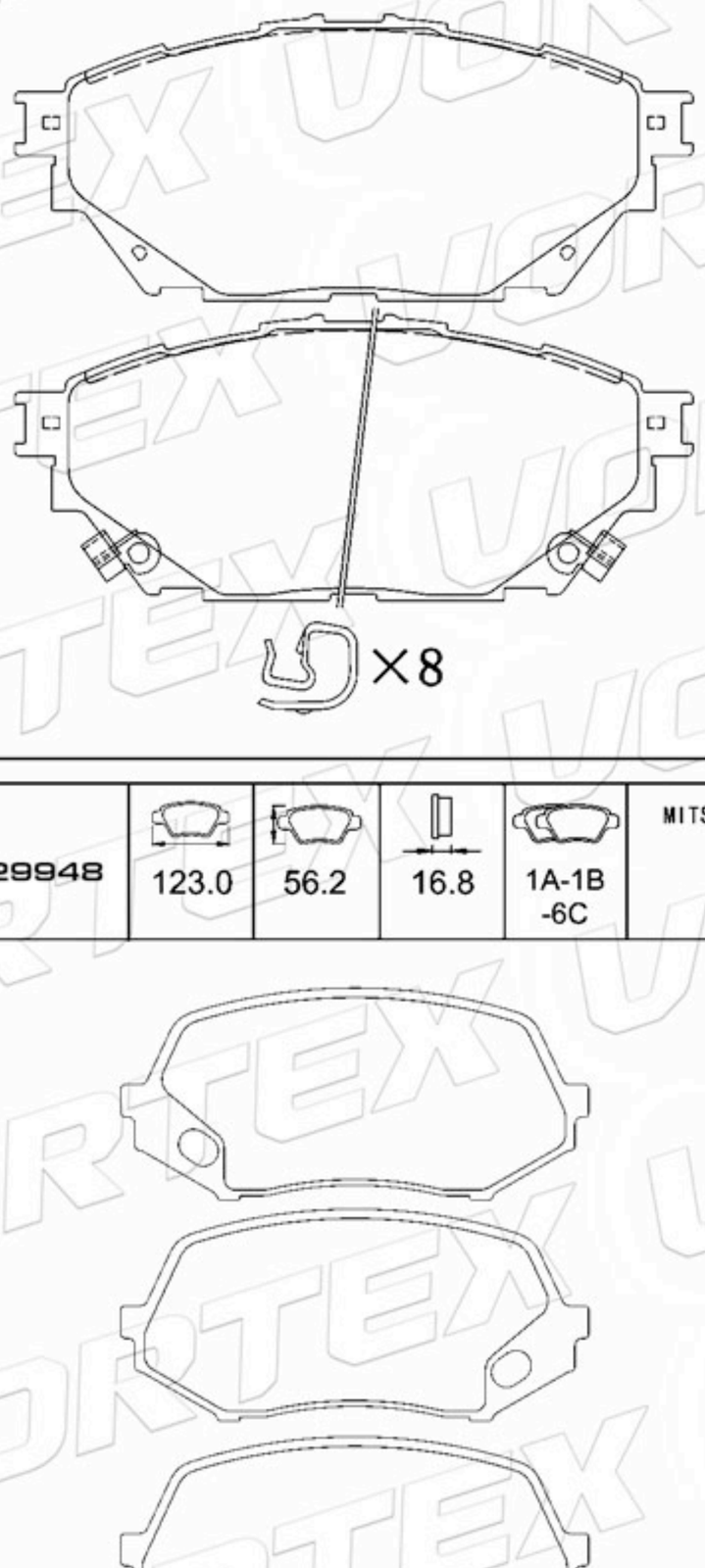

41060-HJ00C	144.3	61.5	19.5	4A-2B-2C	MITSUBISHI

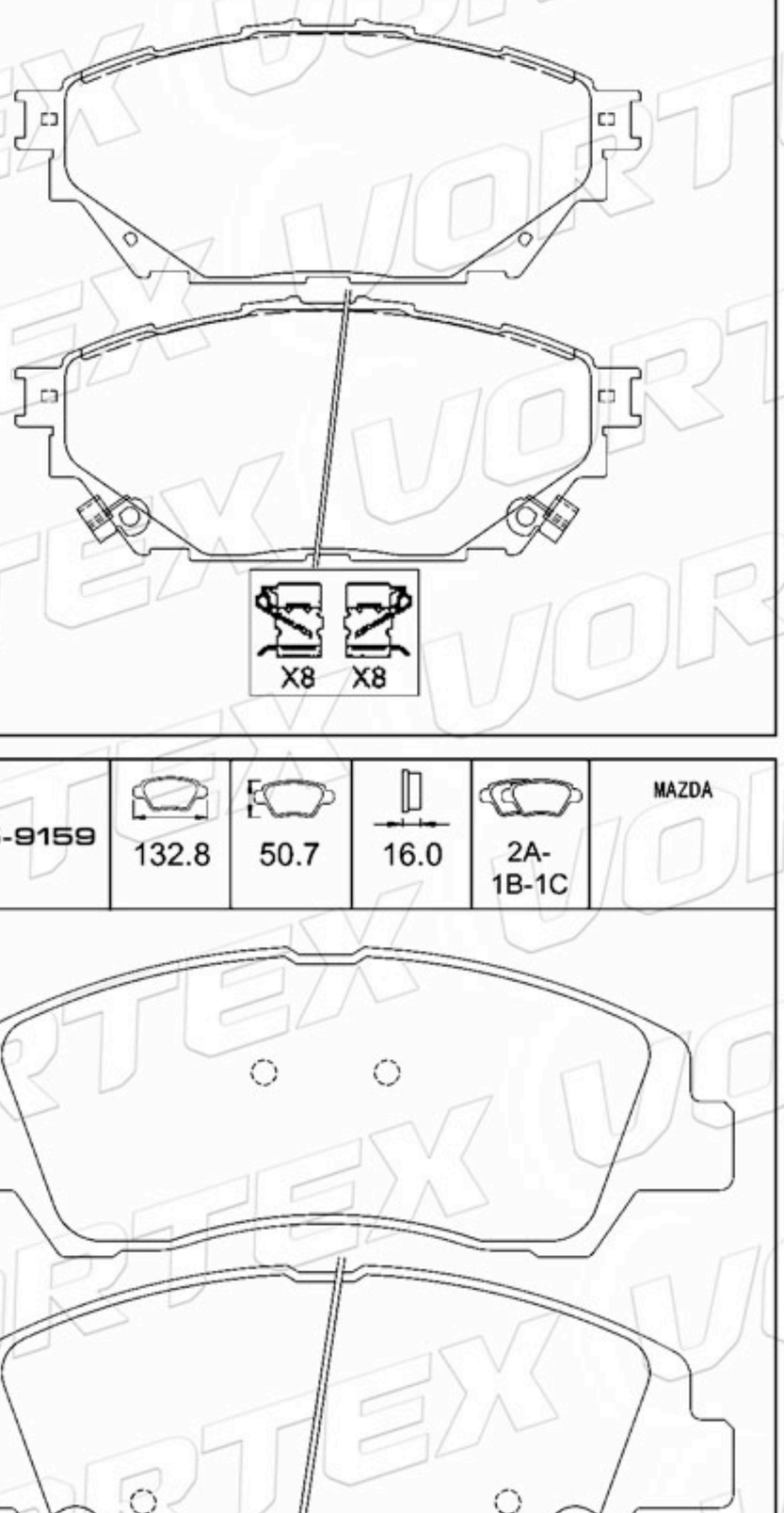

MK529948	123.0	56.2	16.8	1A-1B-6C	MITSUBISHI

D1235-9159	132.8	50.7	16.0	2A-1B-1C	MAZDA

www.vortexautoparts.com
info@vortexautoparts.com
F&F Tower, Oficina 33-A, Calle 50, Ciudad de Panamá

Catálogo de Pastillas de Freno

09948870	151.3 150.1	52.5	18.0	2A-2B	FIAT

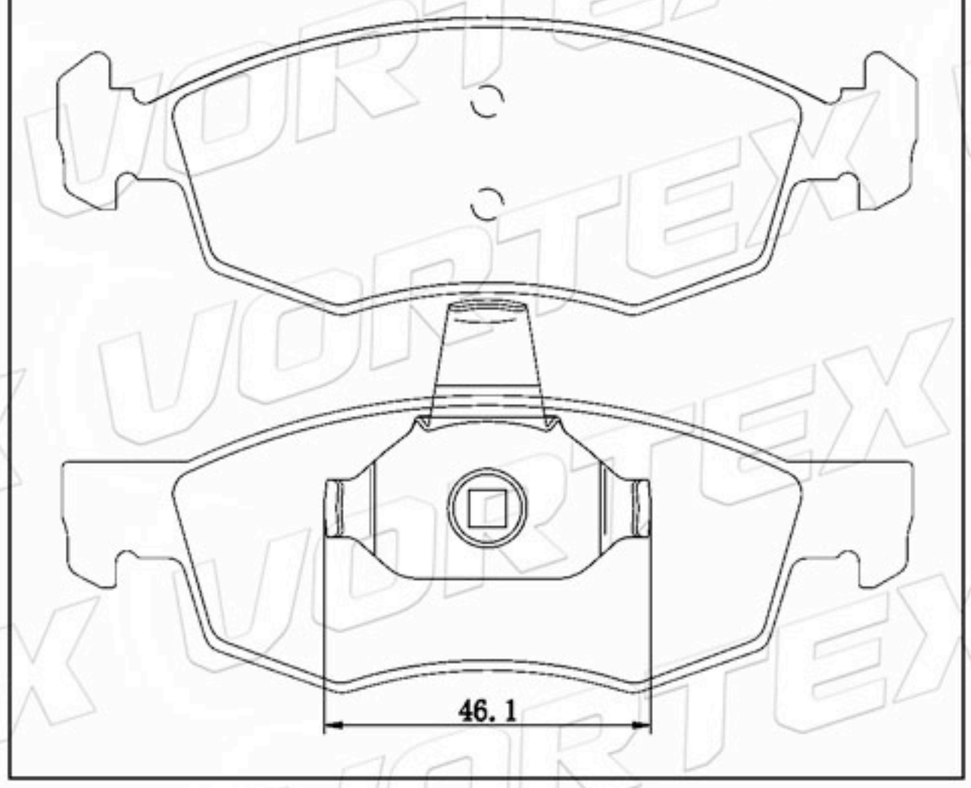

D1265 -8382	139.0	58.9	19.5	6A- 1B-1C	MITSUBISHI

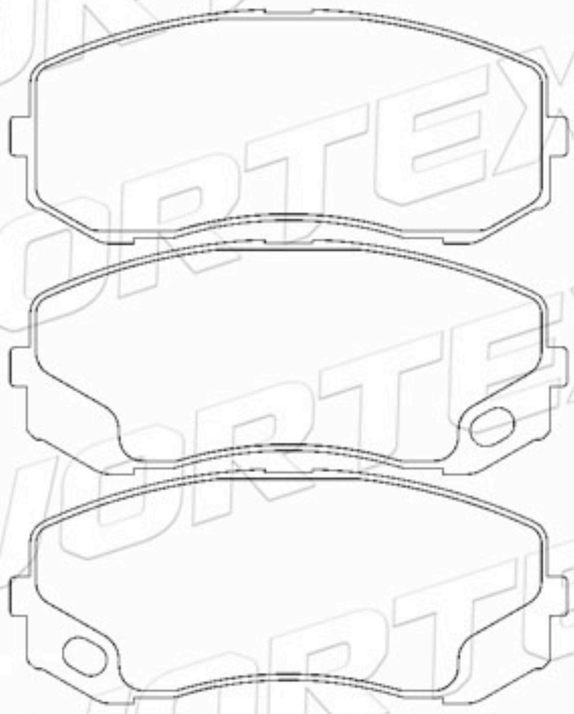

D1278-8394	234.2 235.5	64.3 63.2	19.0	2A-2B	FORD LINCOLN

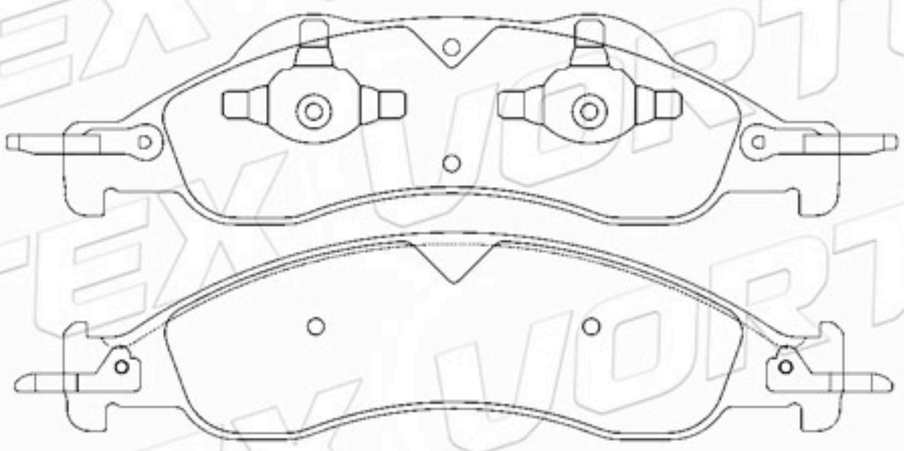

D1279-8395	166.0	58.0 54.0	17.6	2A-2B	FORD LINCOLN

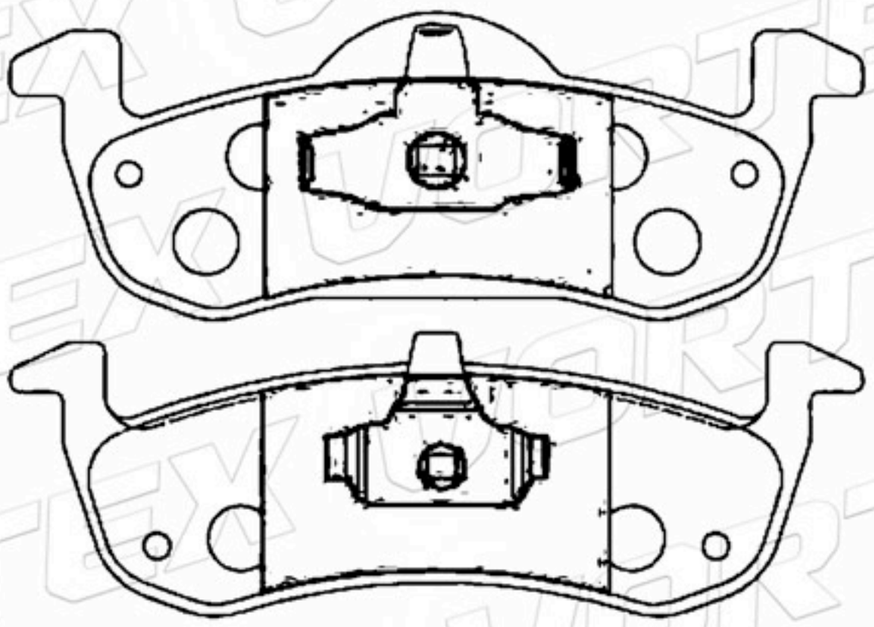

D1723-8396	170.0	58.7	16.9	2A- 1B-1C	ACURA HONDA

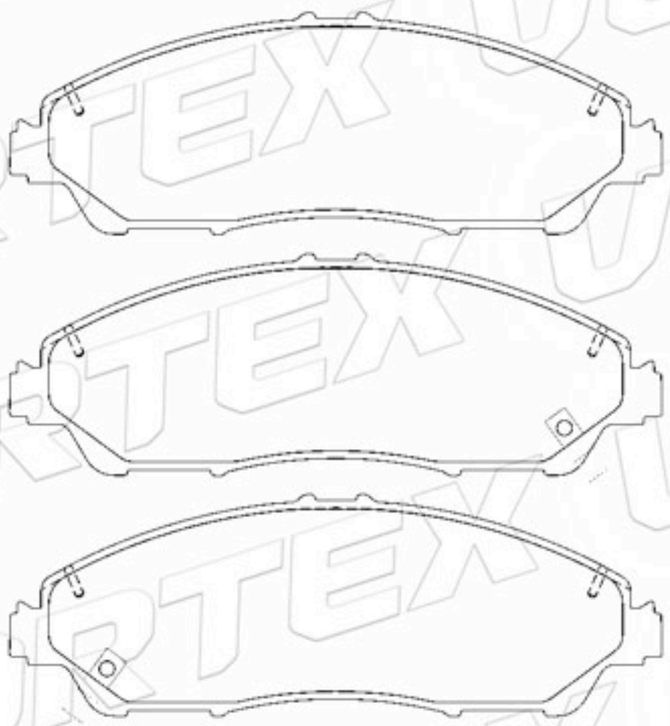

D1281-8397	113.3	48.4	15.4	2A-2B	ACURA HONDA

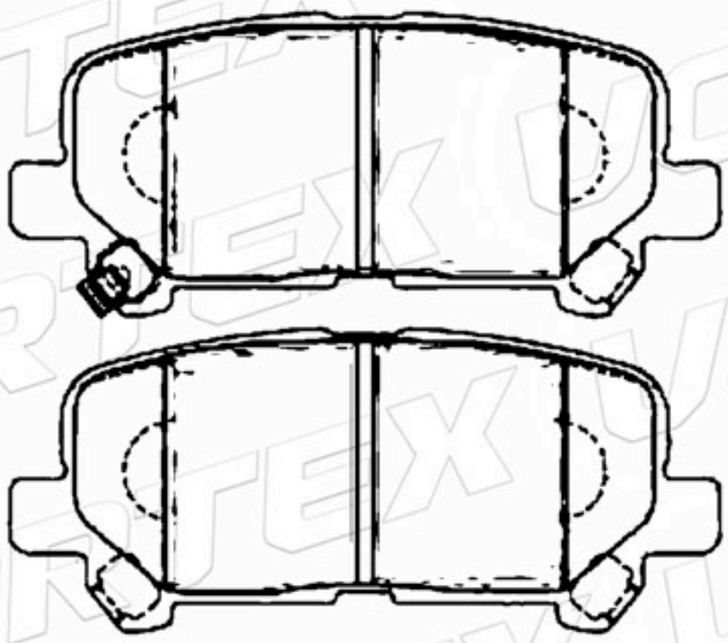

www.vortexautoparts.com
info@vortexautoparts.com
F&F Tower, Oficina 33-A, Calle 50, Ciudad de Panamá

Catálogo de Pastillas de Freno

D1285-8402	145.0	55.0	16.0	4	CHRYSLER

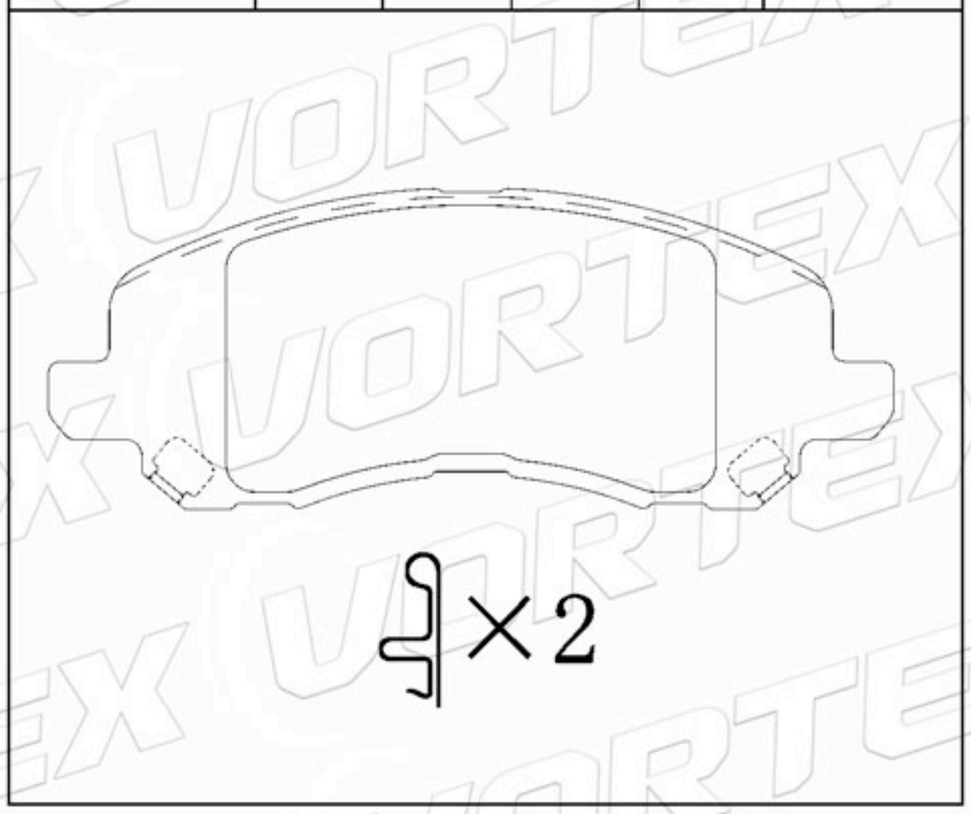

D1509-8403	170.0	63.0	18.0	2A-2B	NISSAN

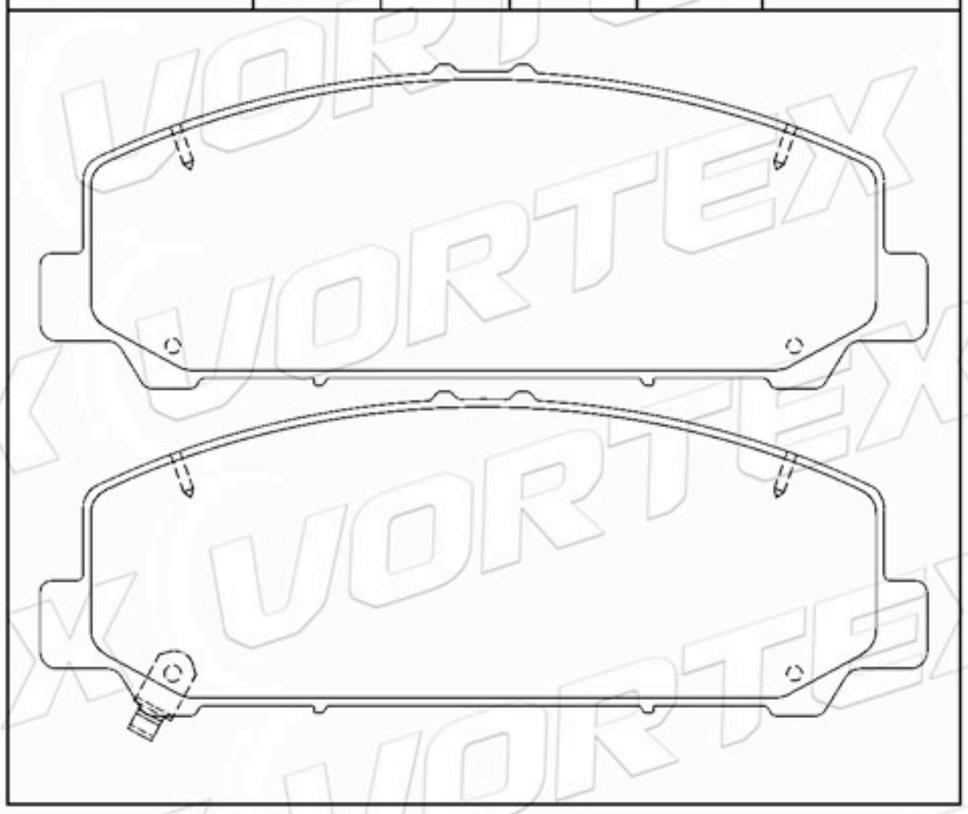

D1964-9189	134.2	57.1 63.3	18.7	2A- 1B-1C	TOYOTA

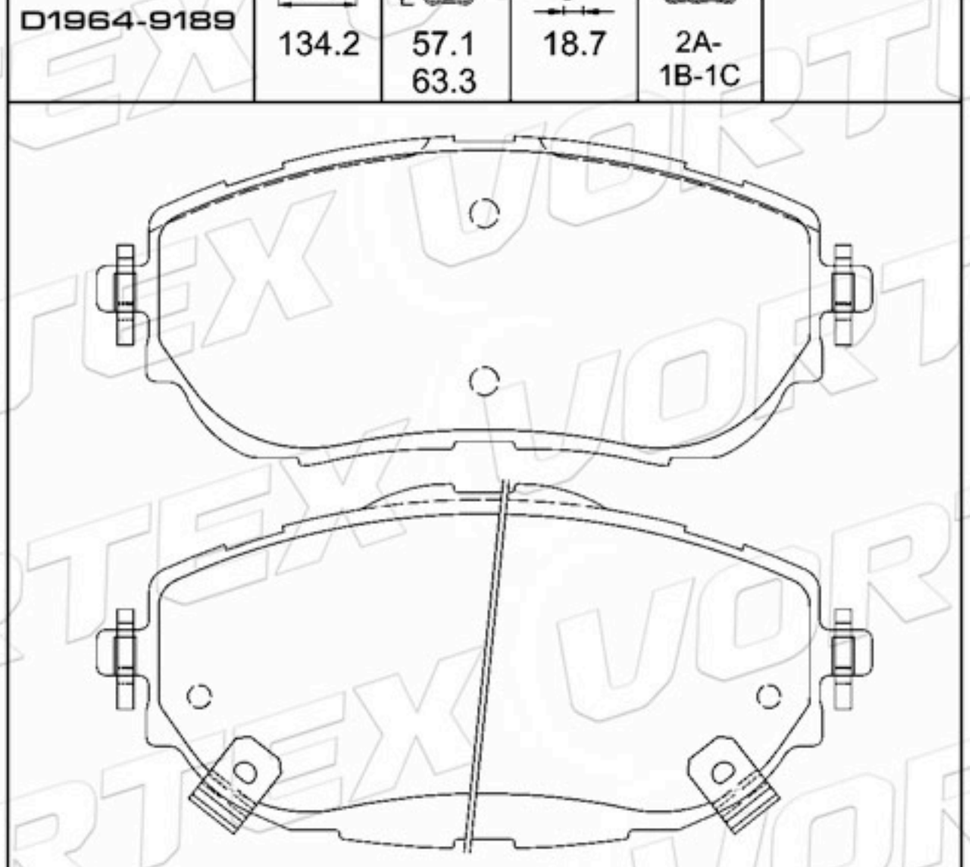

D1287-8404	158.4	58.7	16.5	2A-2B	NISSAN

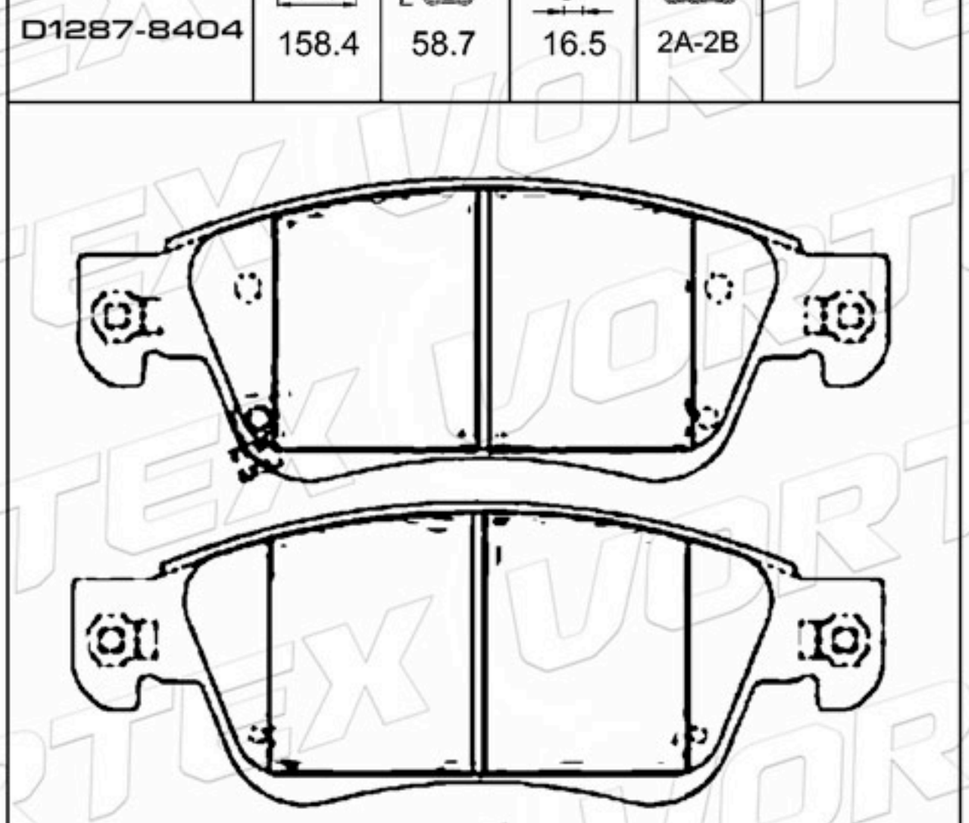

D1577-8790	209.8	95.0	15.1	4	PORSCHE VOLKSWAGEN

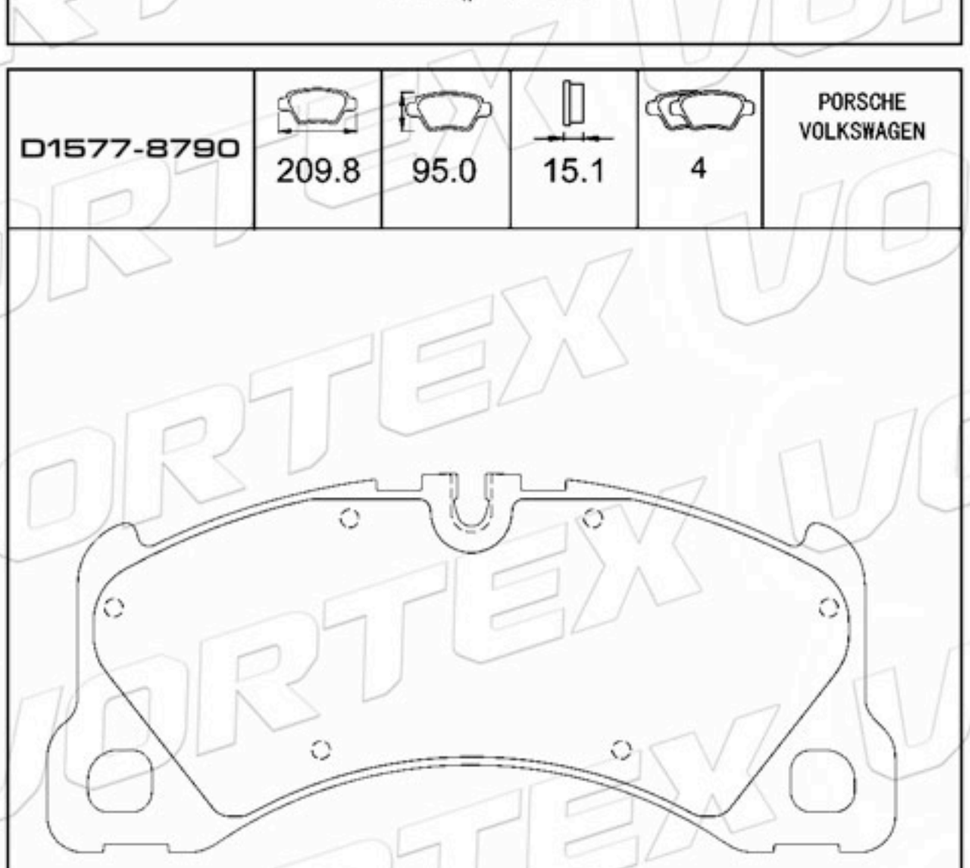

D1653-8882	155.2 155.7	66.5 75.7	19.3 18.3	2A-2B	FORD LINCOLN

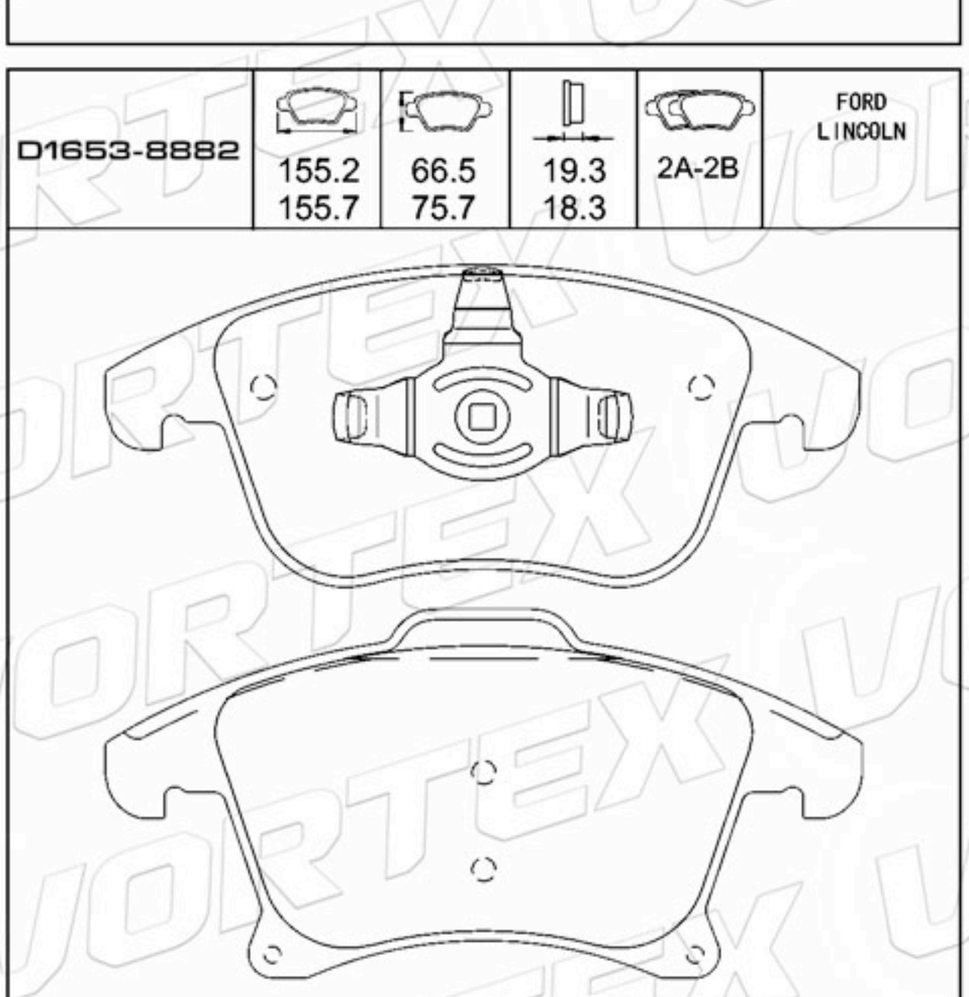

www.vortexautoparts.com
info@vortexautoparts.com
F&F Tower, Oficina 33-A, Calle 50, Ciudad de Panamá

QS 9000 TÜV ISO-9001 ISO-14001
SGS
GERMAN TECHNOLOGY

Catálogo de Pastillas de Freno

D1660-8887	156.4	54.9	17.5	2A-2B	VOLKSWAGEN

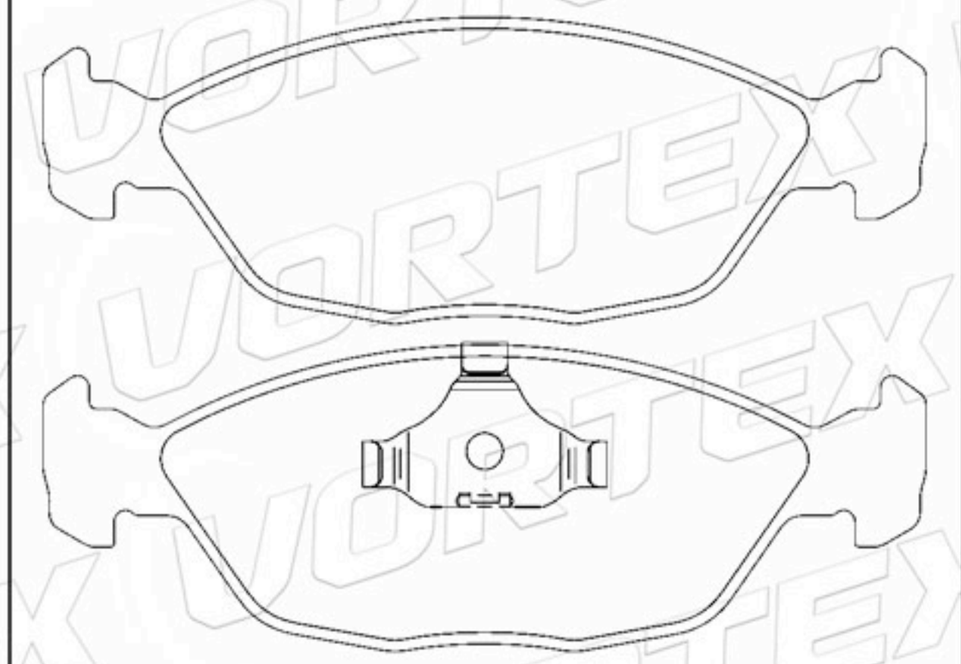

D1662-8889	101.9	56.4	15.9	4	GENERAL

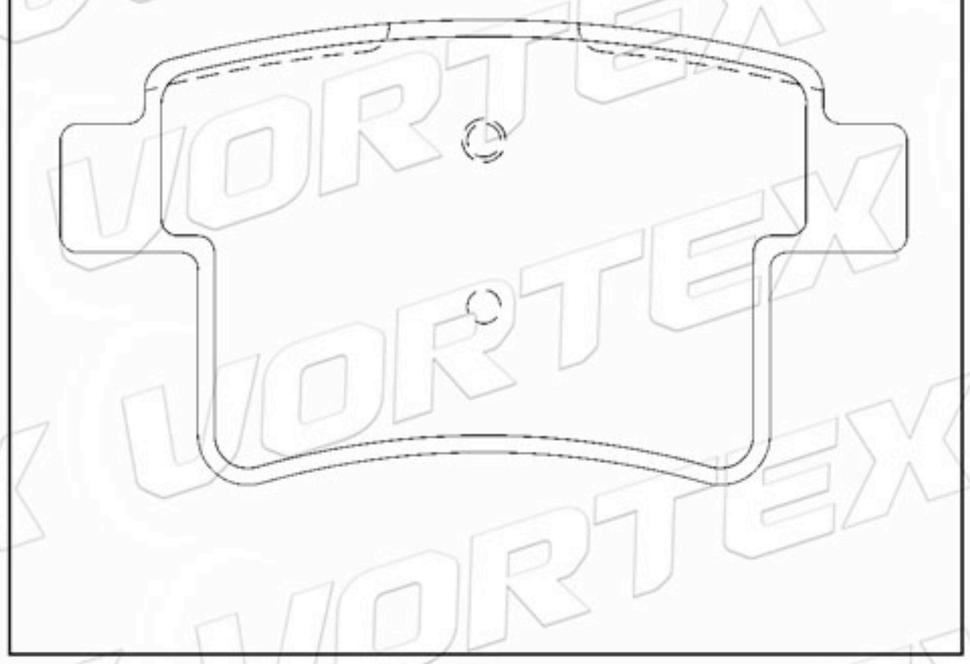

D1669-8898	146.1	68.3 58.2	16.9	2A-2B	MERCEDES-BENZ

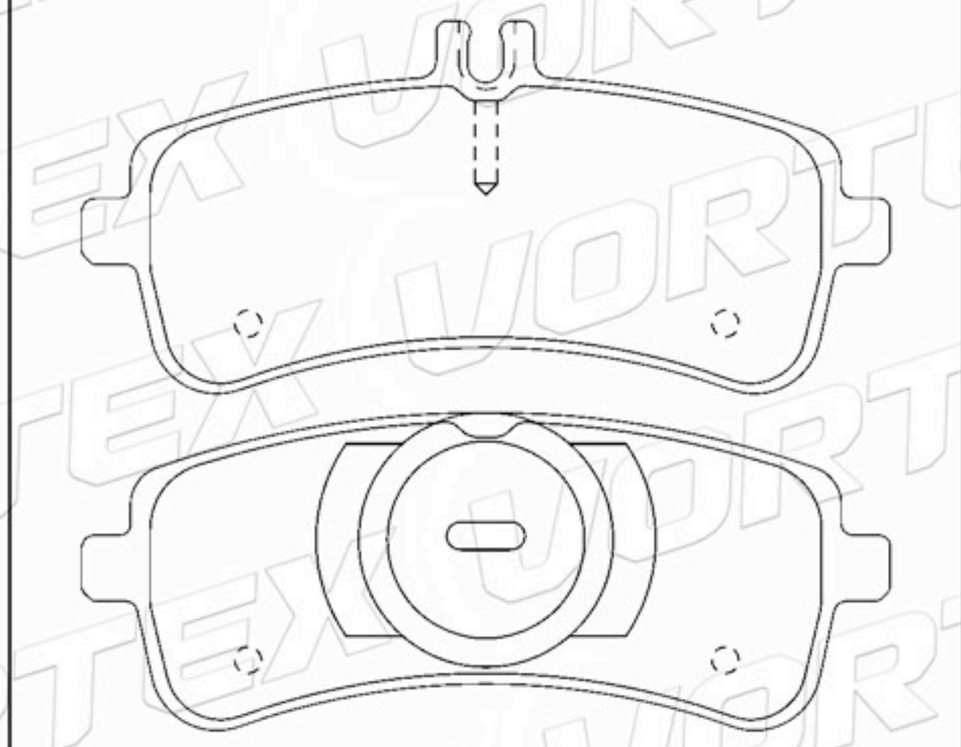

D1670-8899	134.6	87.4	16.9	4	MERCEDES-BENZ

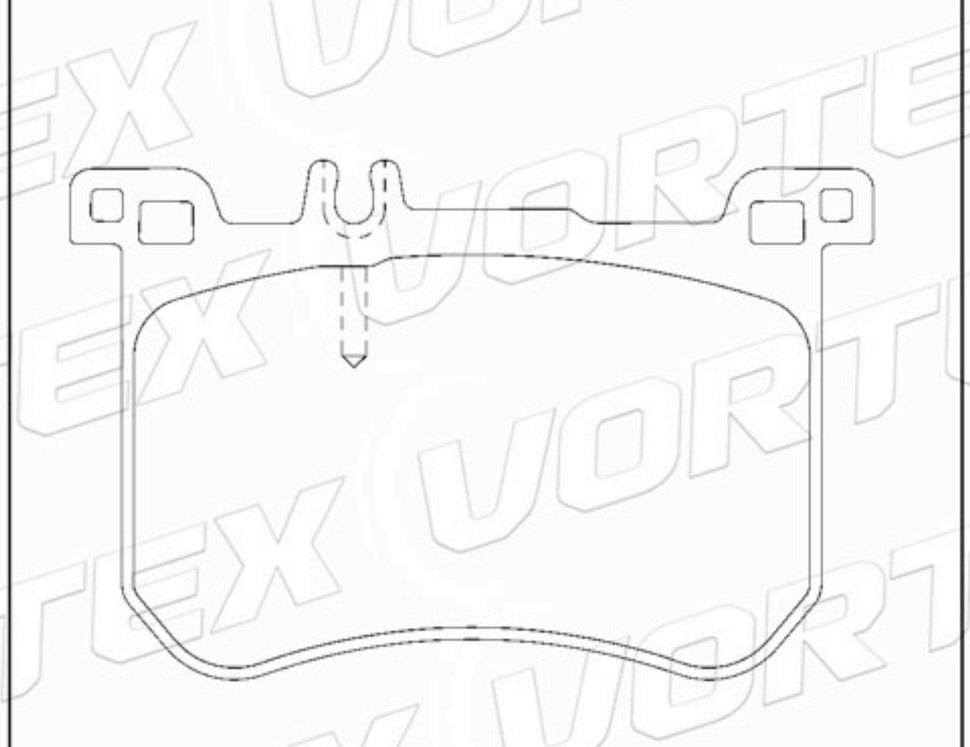

D1434-8552	145.4	55.5	15.3	4	TOYOTA

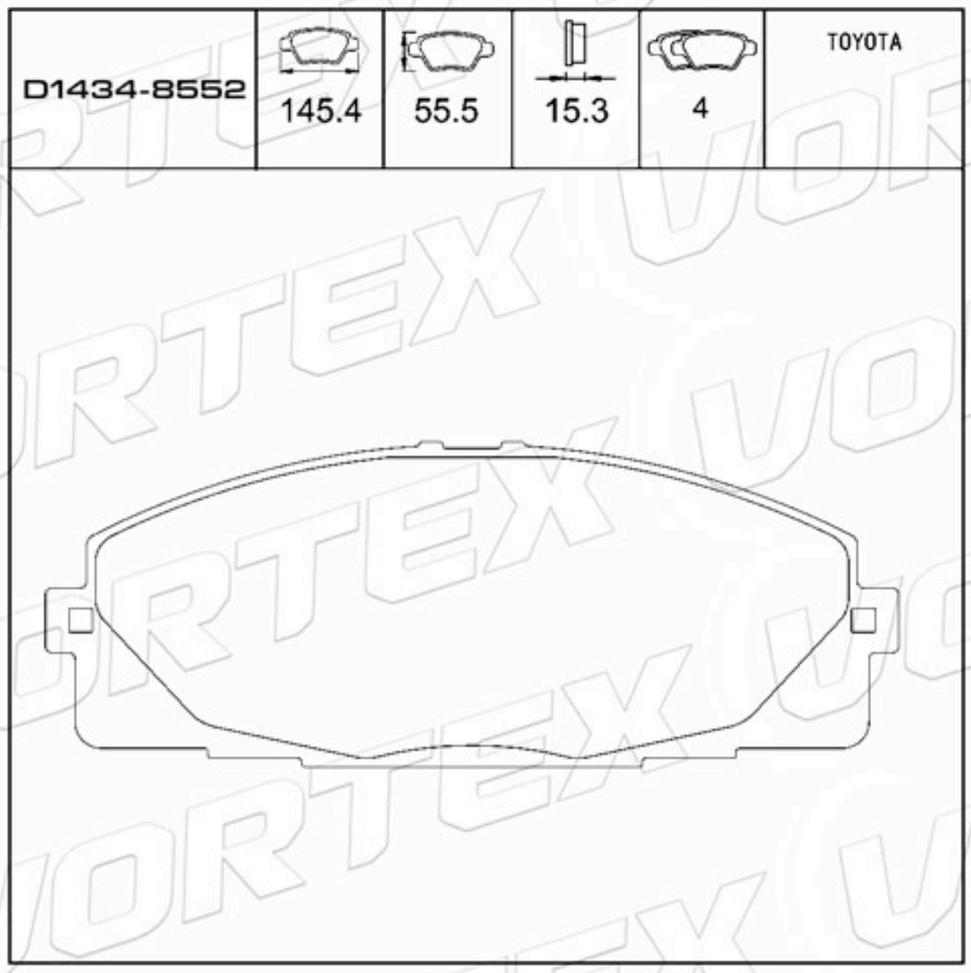

D1471-8671	126.7	49.8	13.9	4	TOYOTA

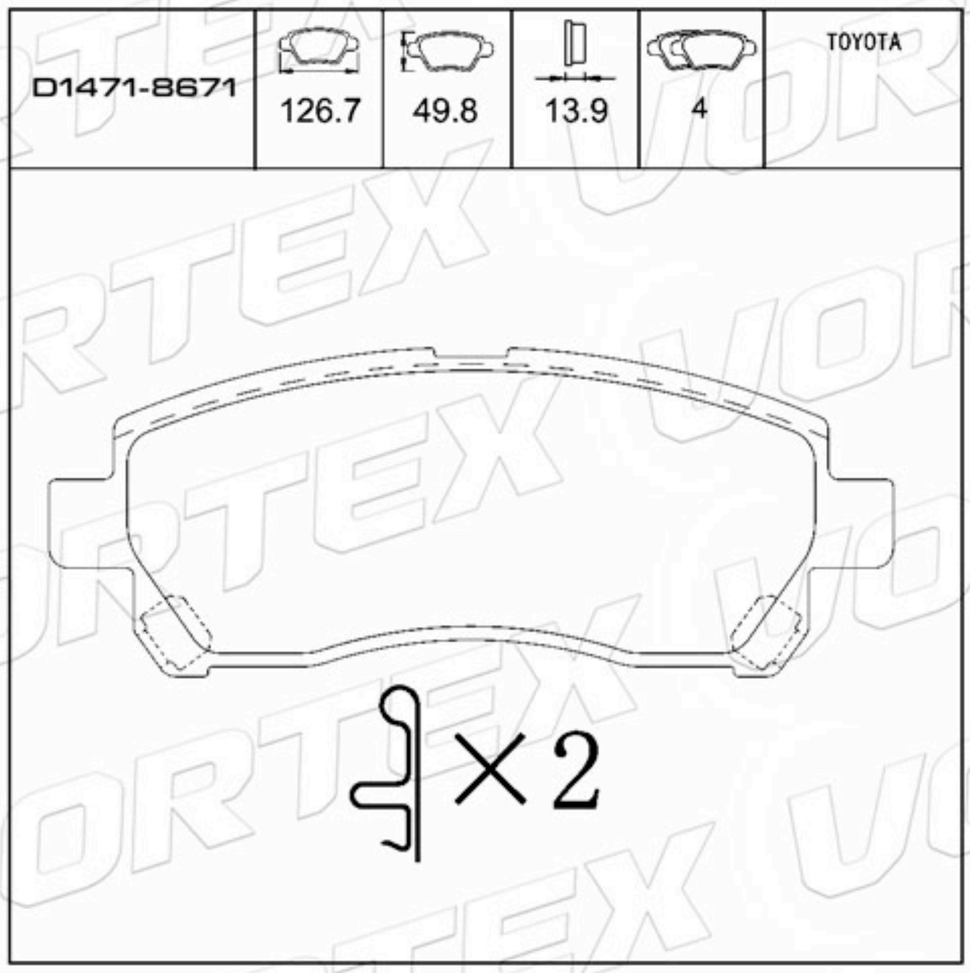

www.vortexautoparts.com
info@vortexautoparts.com
F&F Tower, Oficina 33-A, Calle 50, Ciudad de Panamá

Catálogo de Pastillas de Freno

D1351-8461	153.0	53.0	17.0	2A-1B-1C	CHEVROLET PONTIAC

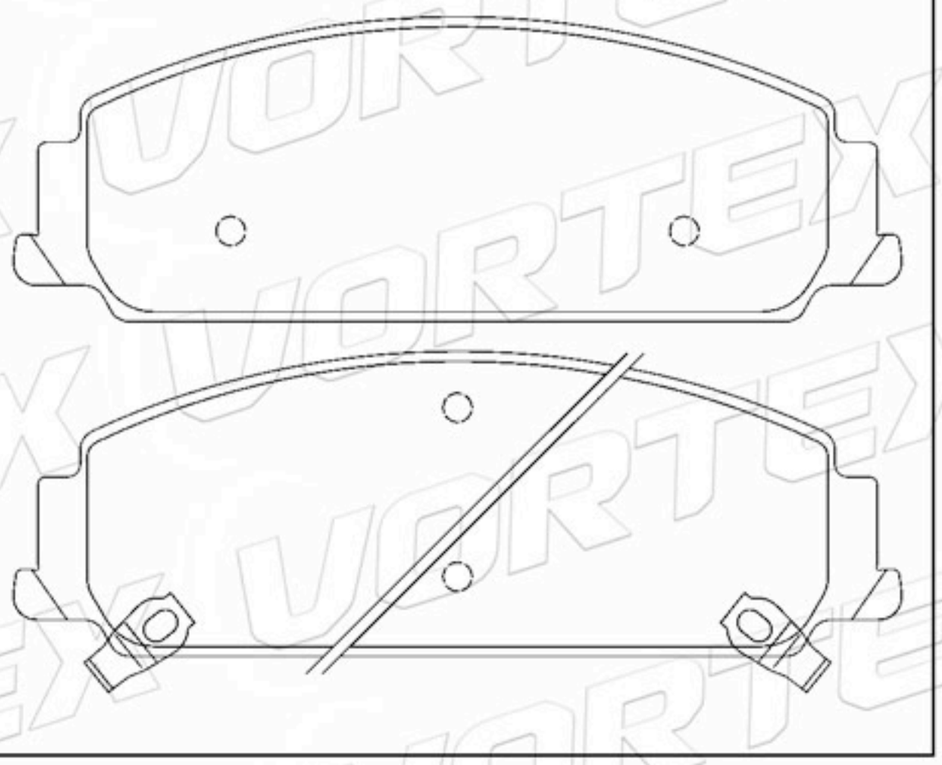

D1352-8462	121.4	51.4	15.6	2A-1B-1C	CHEVROLET PONTIAC

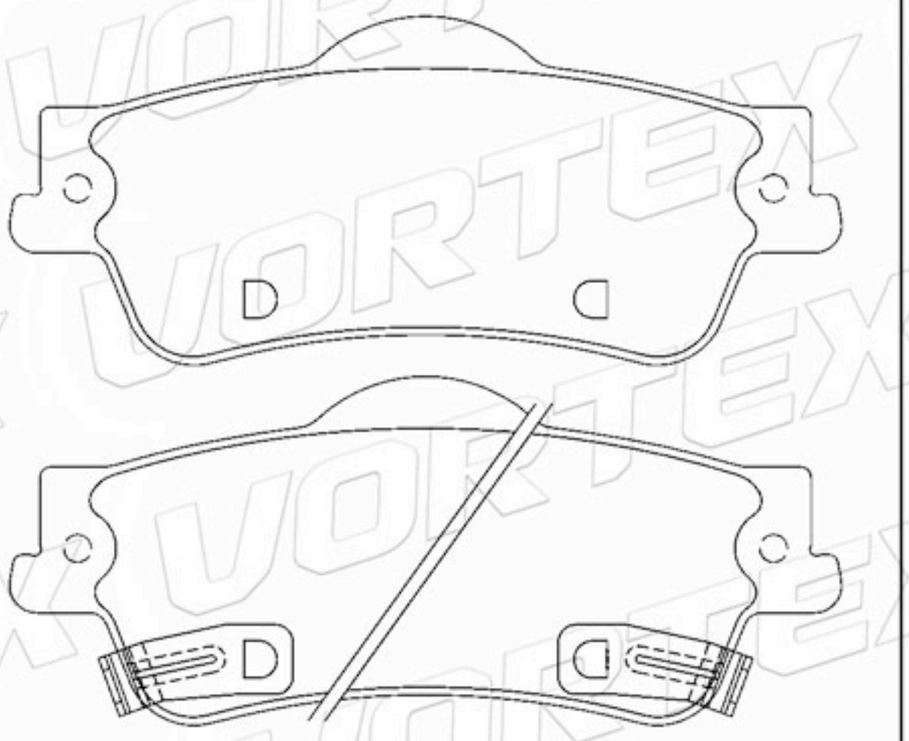

D1520-8729	153.7	58.4	16.9	2A-1B-1C	HYUNDAI

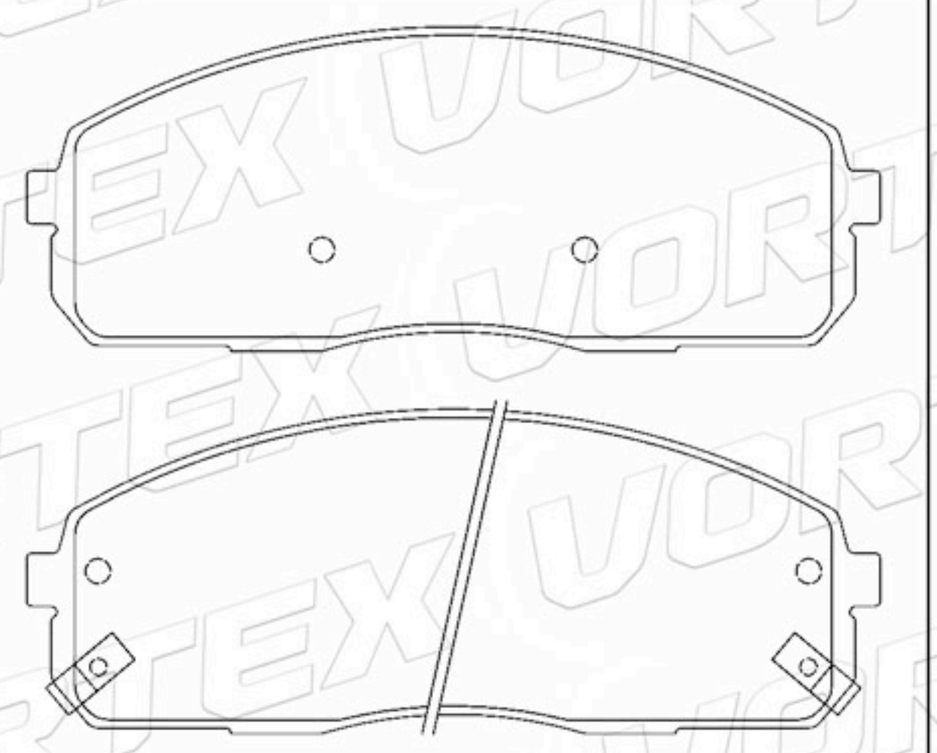

58101-4FA00	153.7	58.4	16.9	2A-1B-1C	HYUNDAI

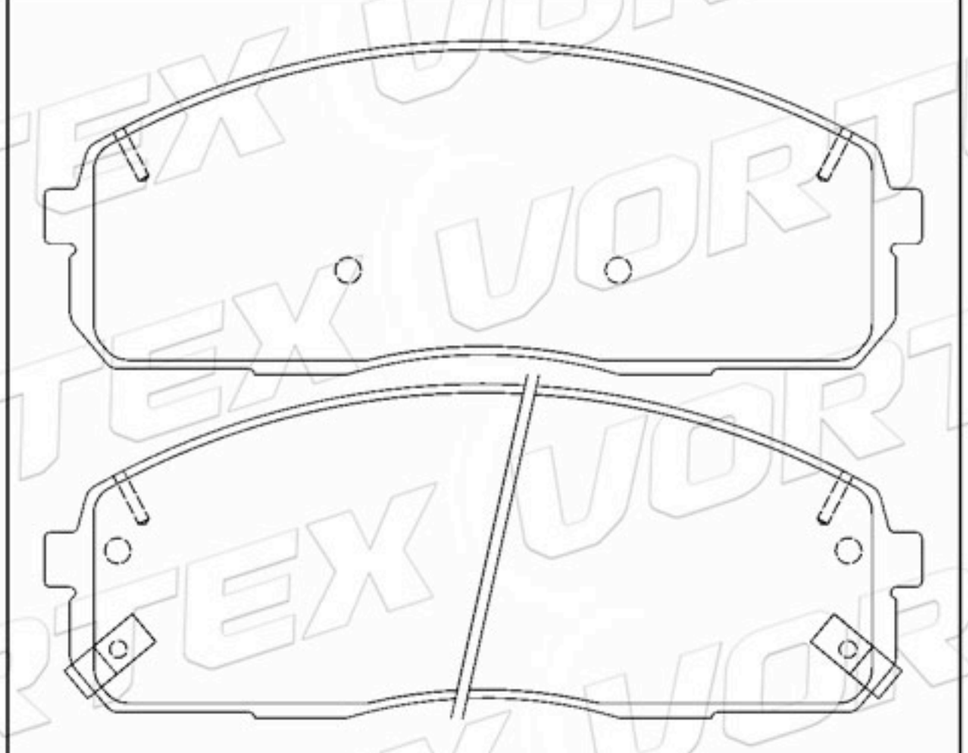

D1272-8388	193.1	80.4	20.3	2A-2B	BENZ

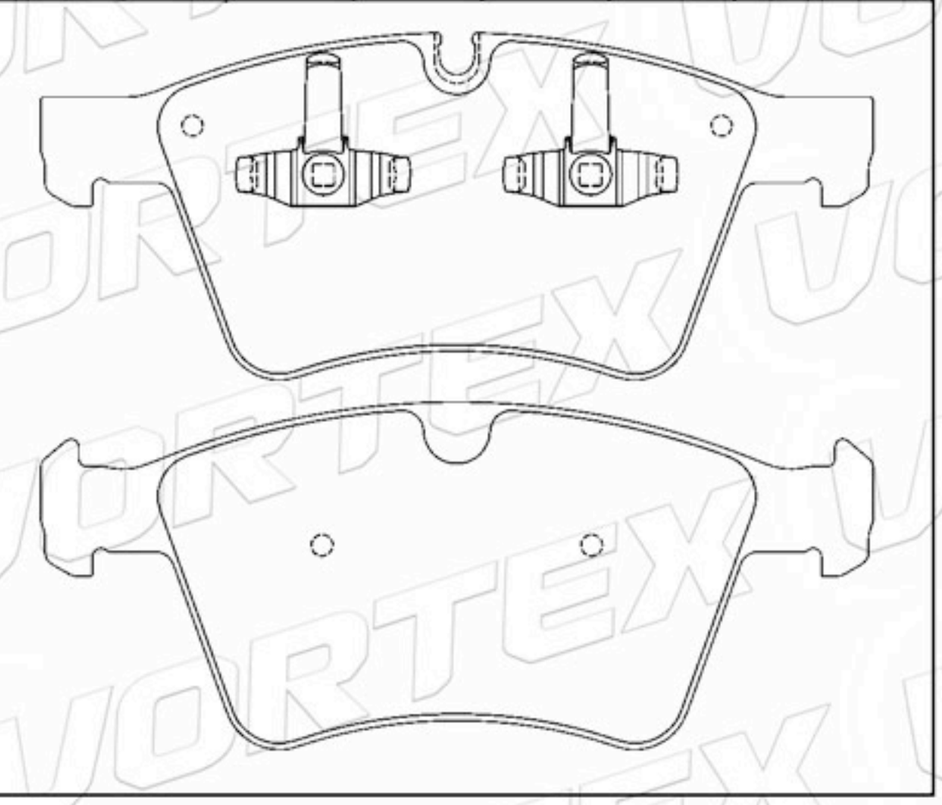

D1830-9061	139.9	42.1 39.8	17.7	2A-2B	RENAULT DACIA

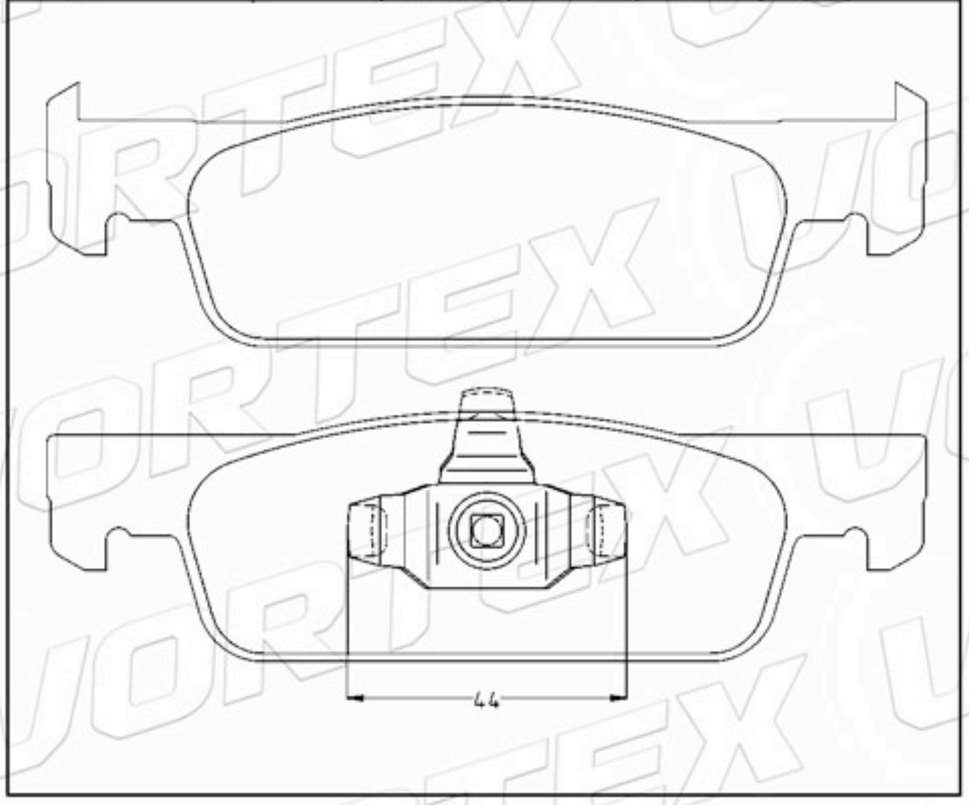

www.vortexautoparts.com
info@vortexautoparts.com
F&F Tower, Oficina 33-A, Calle 50, Ciudad de Panamá

QS 9000 TÜV ISO-9001 ISO-14001
SGS
GERMAN TECHNOLOGY

Catálogo de Pastillas de Freno

D1413-8527	140.5	60.5	16.9	2A-1B-1C	KIA

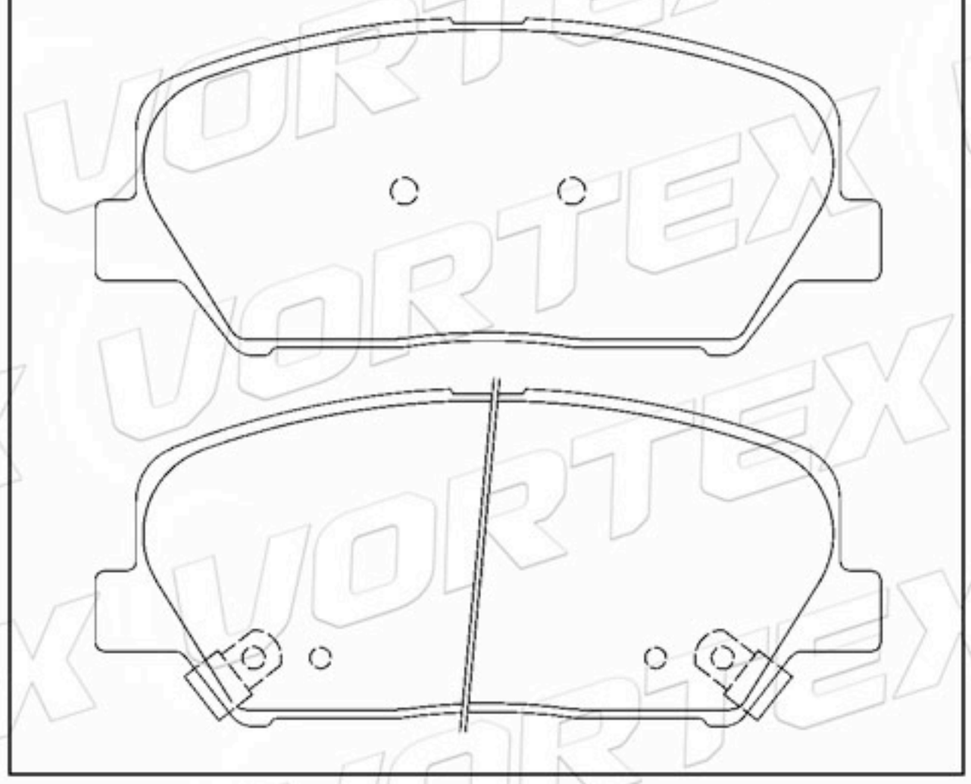

D982-7884	156.4	78.7	19.6	2A-1B-1C	VOLKSWAGEN

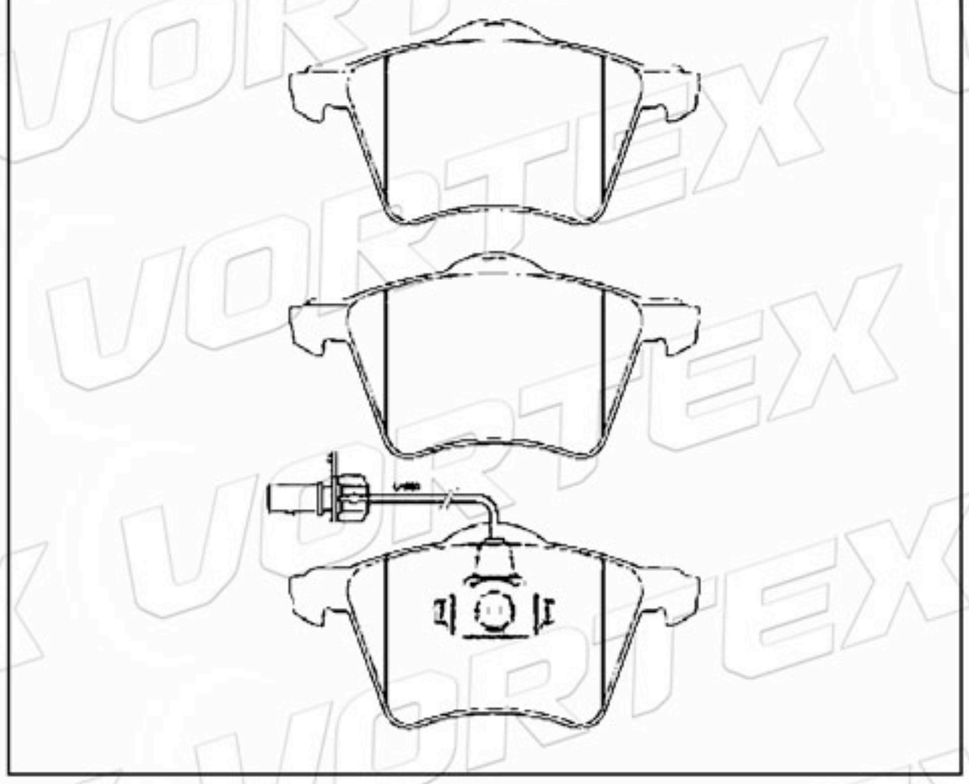

D1688-8915	132.1	97.5	17.0	4	MERCEDES-BENZ

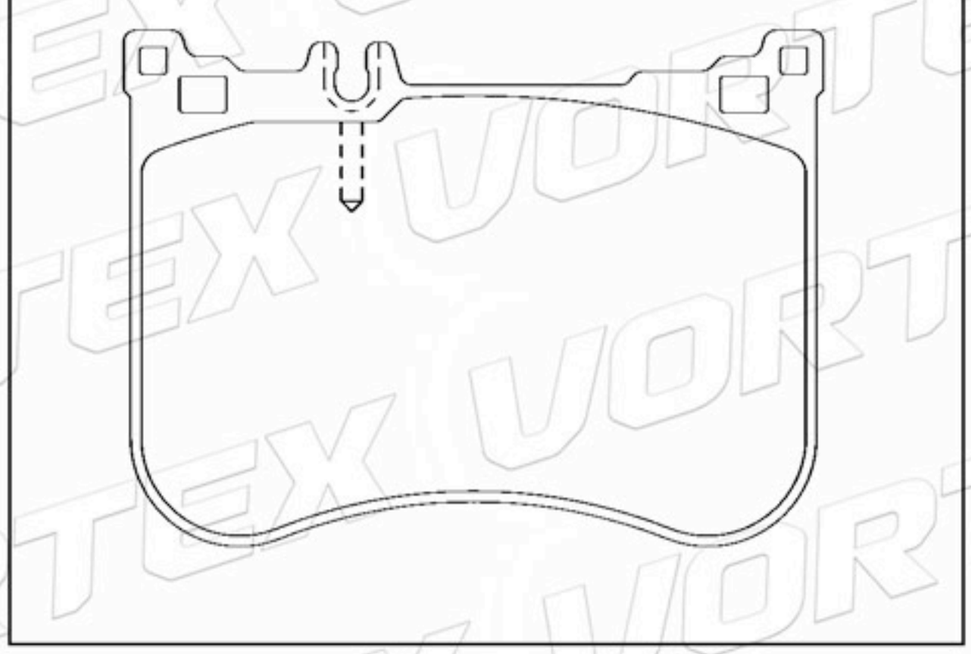

D1689-8916	116.3	65.5 55.4	17.8	2A-2B	MERCEDES-BENZ

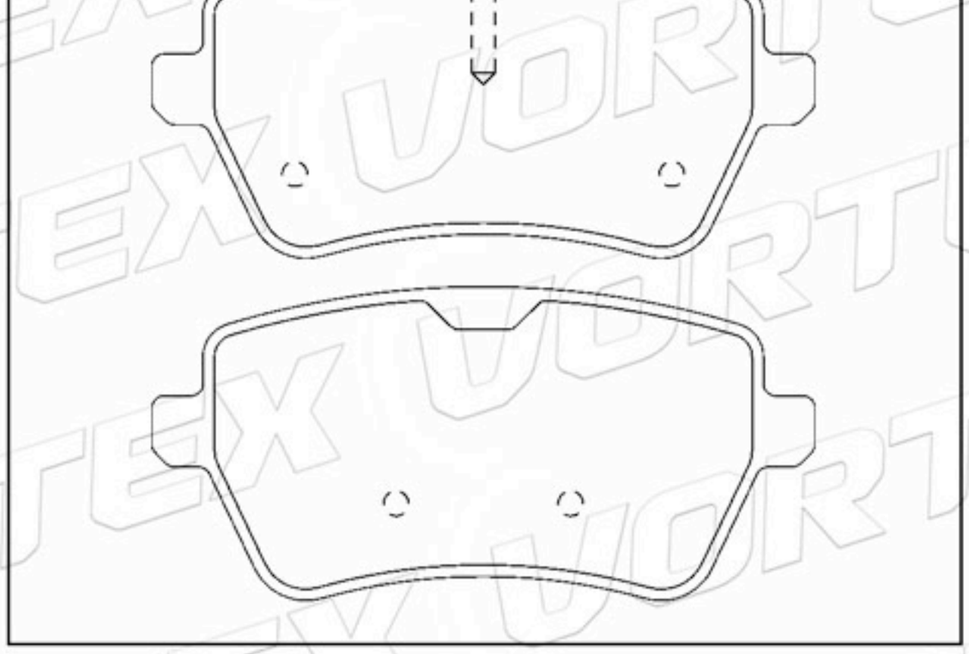

D1733-8957	117.6	58.7	17.3	4	TOYOTA



D1396-8504	126.2	81.8	16.4	4	HYUNDAI

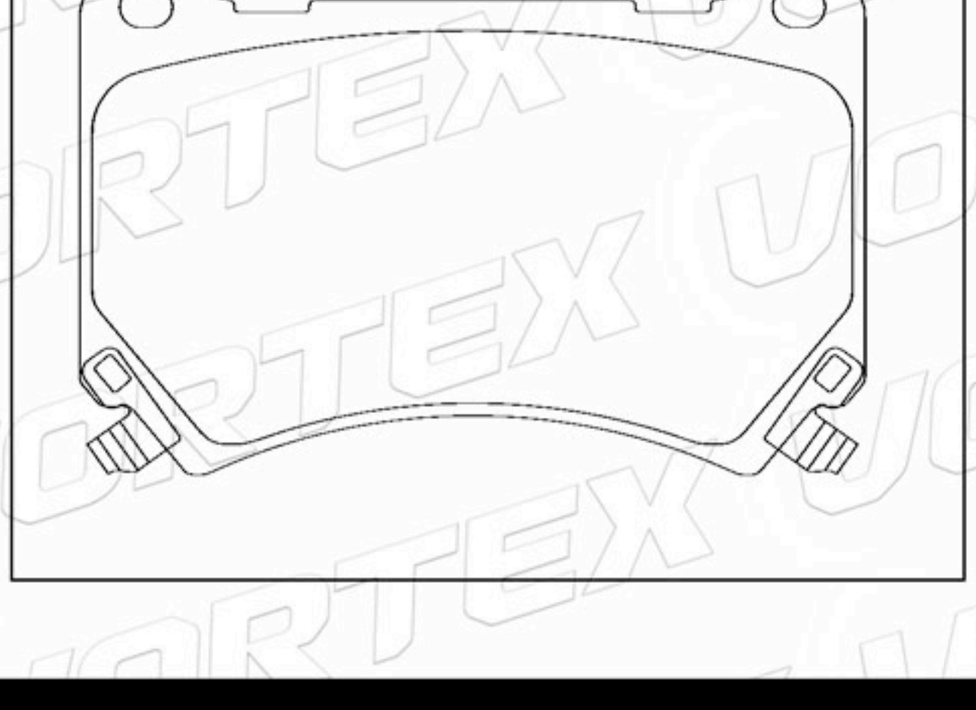

www.vortexautoparts.com
info@vortexautoparts.com
F&F Tower, Oficina 33-A, Calle 50, Ciudad de Panamá

QS 9000 TÜV CERTIFIED ISO-9001 ISO-14001
SGS
GERMAN TECHNOLOGY

Catálogo de Pastillas de Freno

D1400-8508	194.9	57.7	19.1	4	CHRYSLER

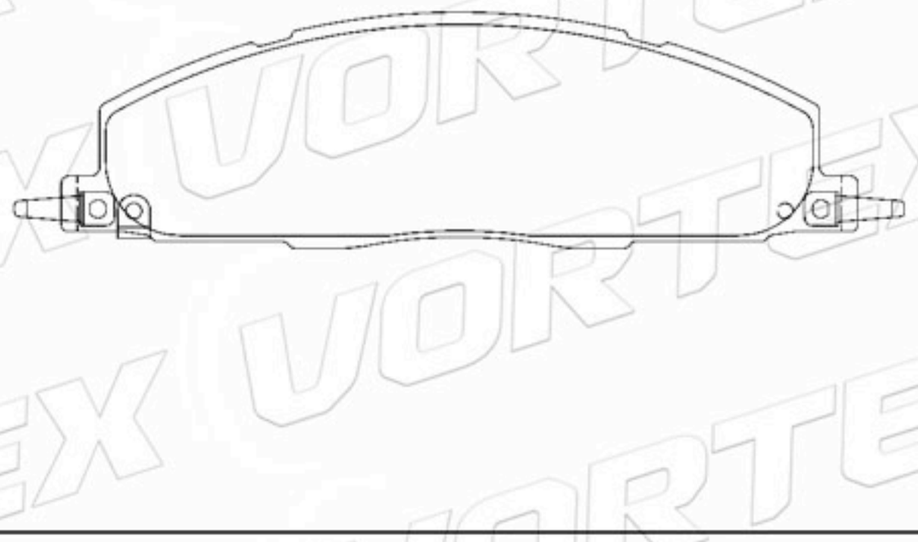

D1382-8491	189.7	93.0	15.4	4	CADILLAC

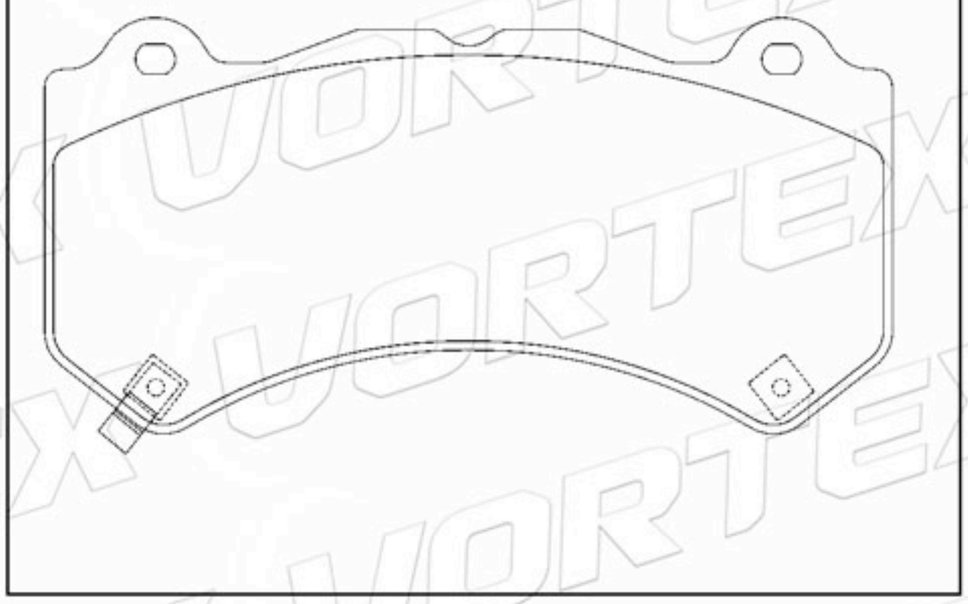

D1414-8528	194.3	67.8 68.8	18.1	2A-2B	FORD LINCOLN

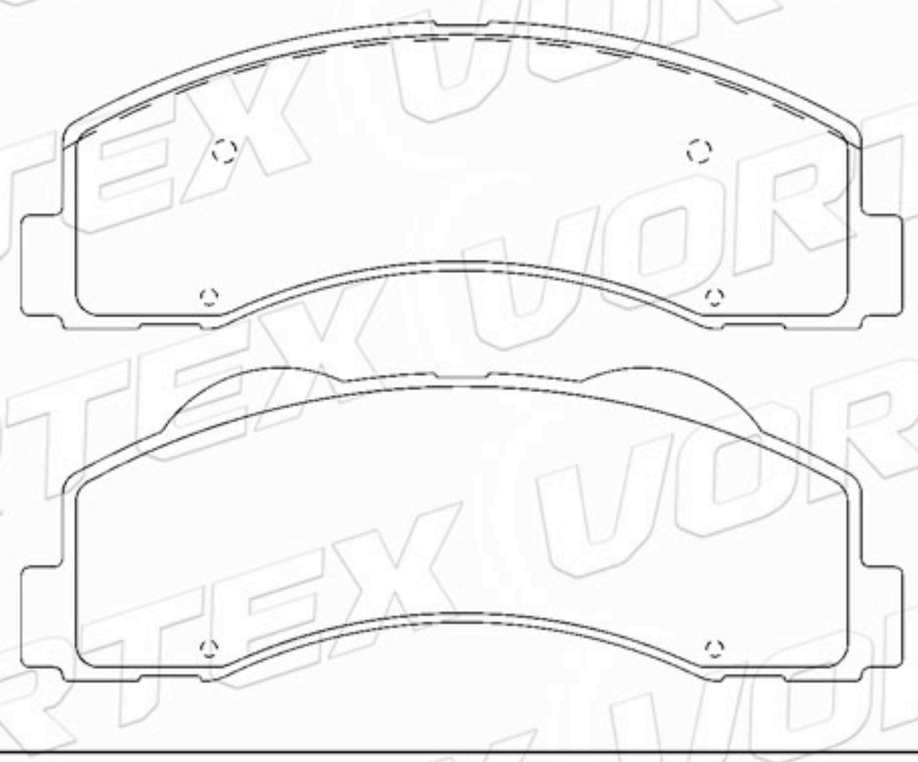

D1422-8537	176.3	69.3	16.5	2A- 1B-1C	CADILLAC

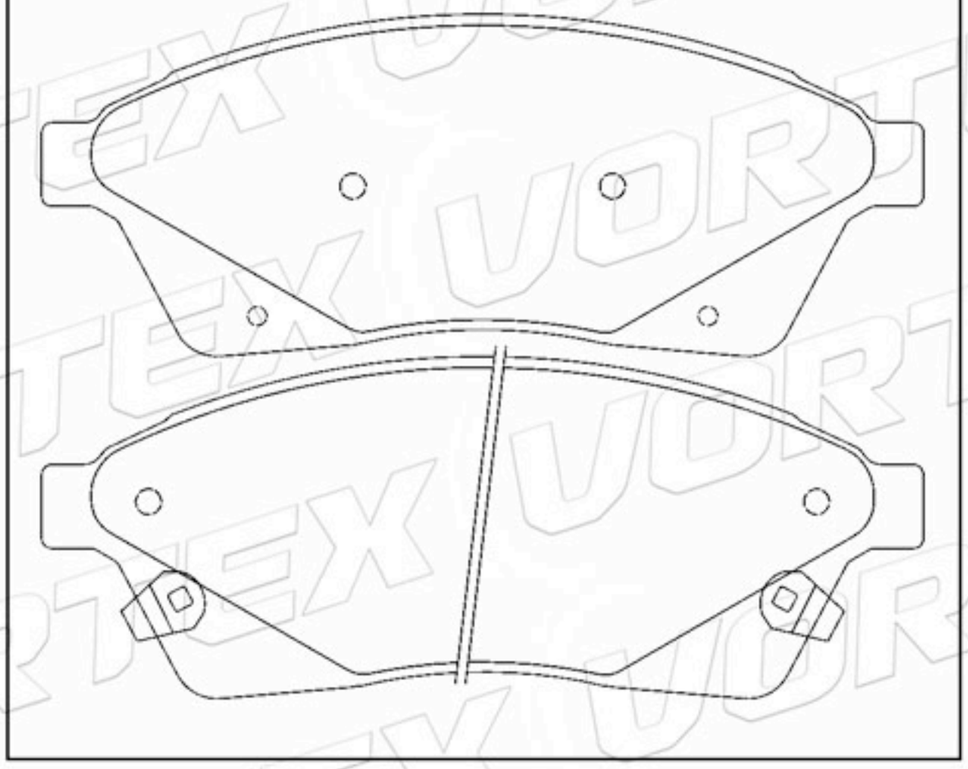

D1782-8915	129.5	95.3	17.0	4	MERCEDES-BENZ

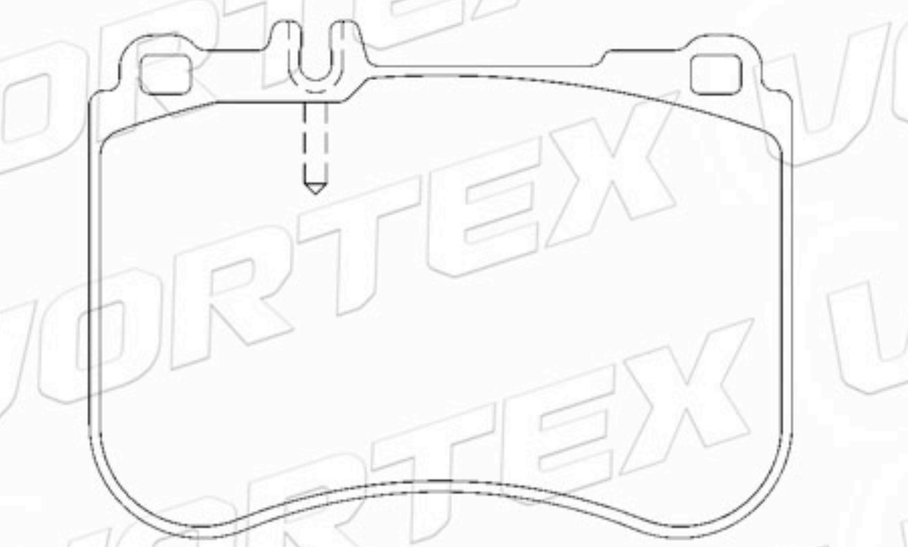

D1791-9020	185.9	58.7	16.9	4	FORD

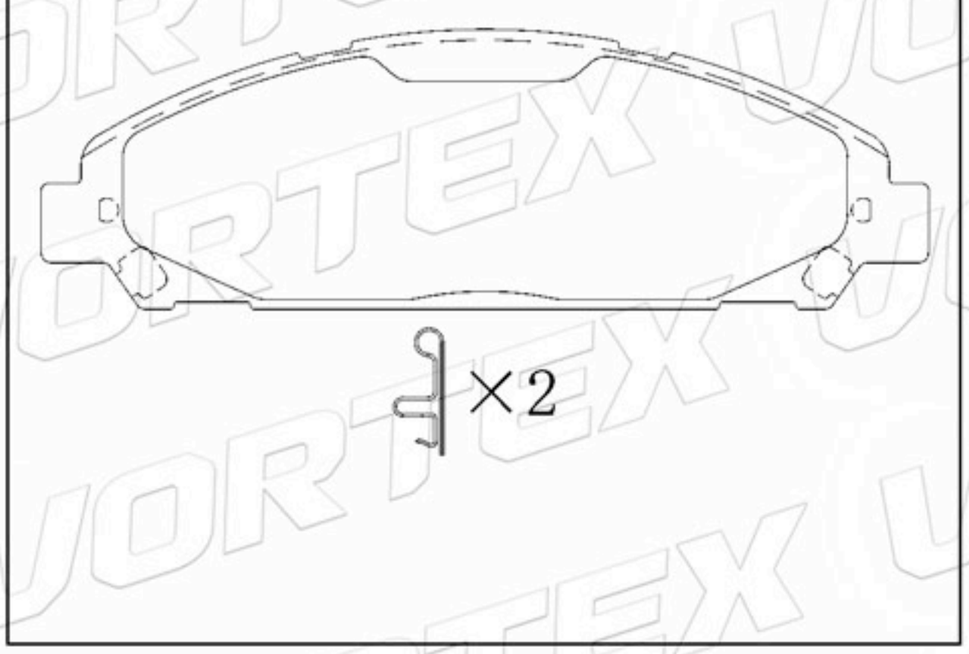

www.vortexautoparts.com
info@vortexautoparts.com
F&F Tower, Oficina 33-A, Calle 50, Ciudad de Panamá

QS 9000 TÜV CERTIFIED ISO-9001 ISO-14001
SGS
GERMAN TECHNOLOGY

Catálogo de Pastillas de Freno

D1793-9022	126.7	48.0	16.5	2A-1B-1C	FORD

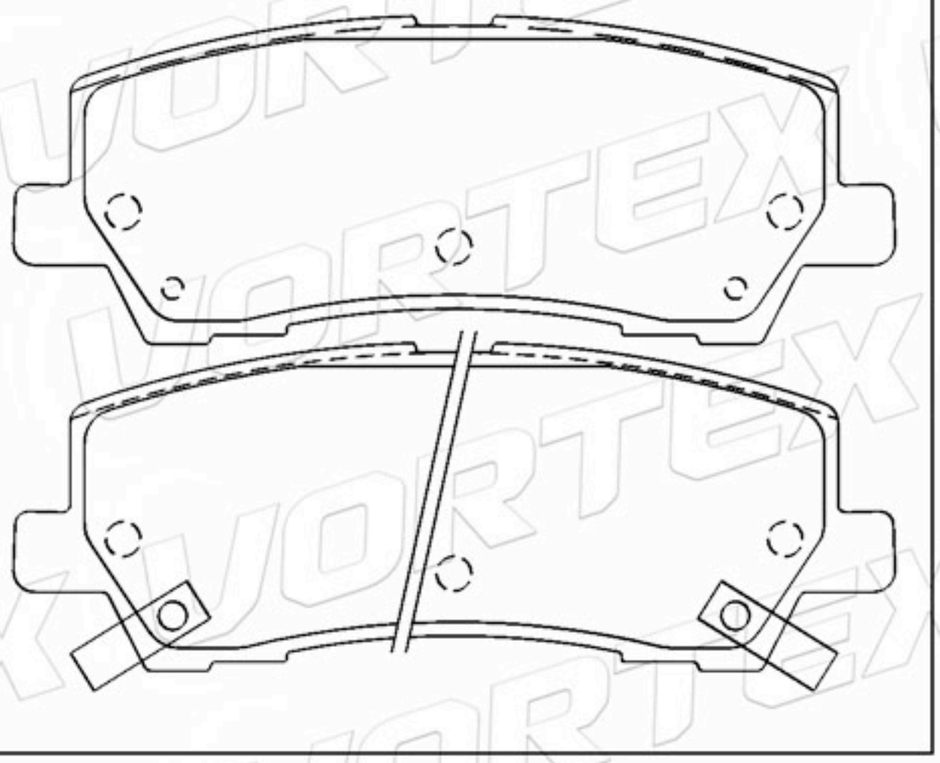

D1796-9025	125.6	92.2	17.8	4	MERCEDES-BENZ

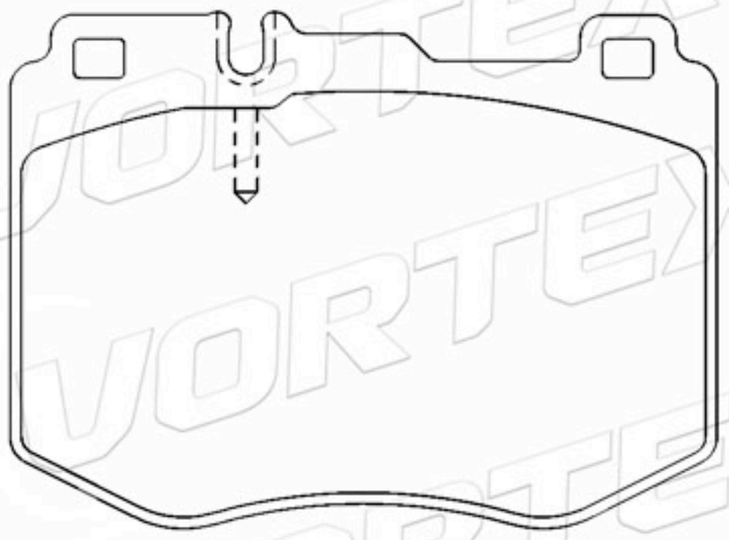

D1821-9057	122.4	56.1 59.4	15.3	2A-2B	LAND ROVER

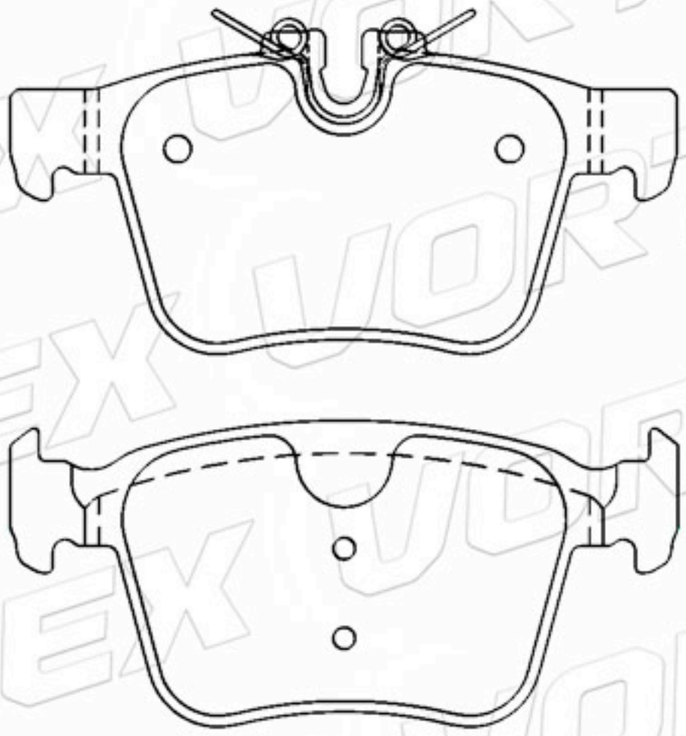

D1838-9067	193.3	65.3	17.3 18.3	2A-2B	LAND ROVER

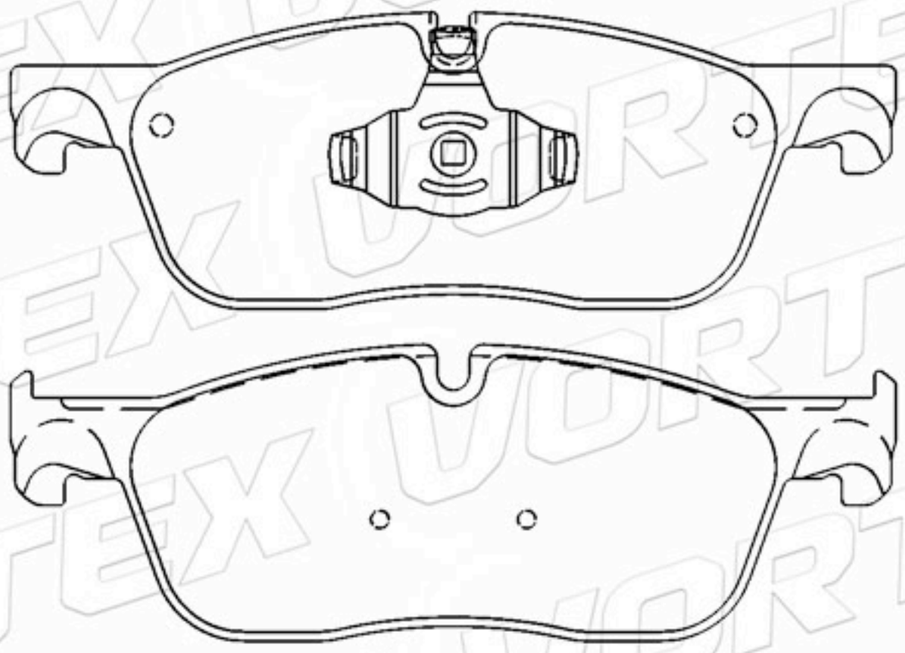

D1841-9069	116.6	45.5	16.0	2A-1B-1C	HONDA

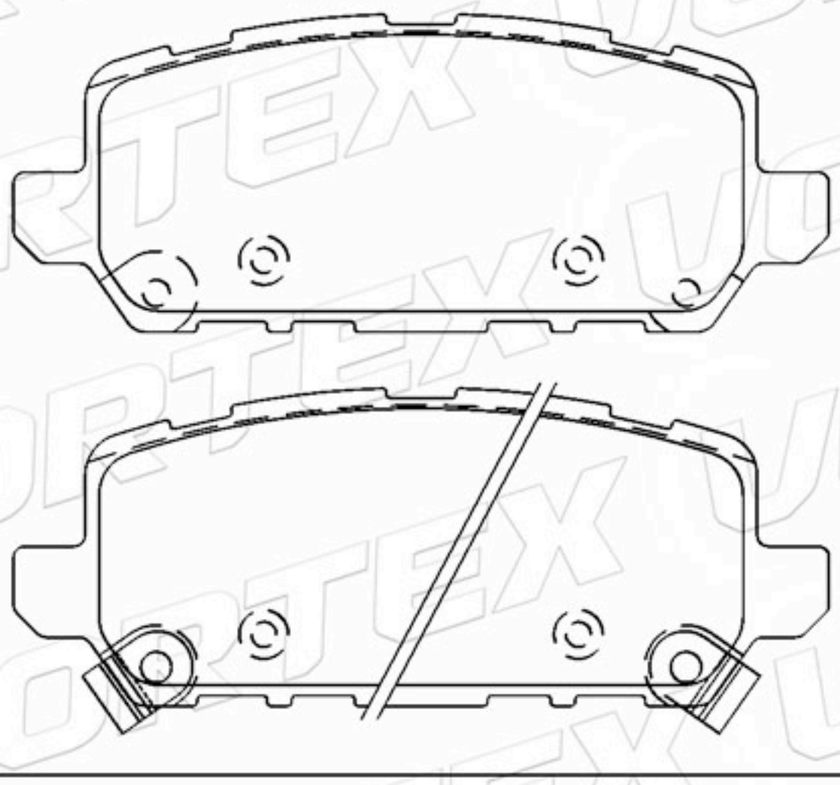

D1857-9085	106.4	46.4	16.0	2A-1B-1C	CHEVROLET

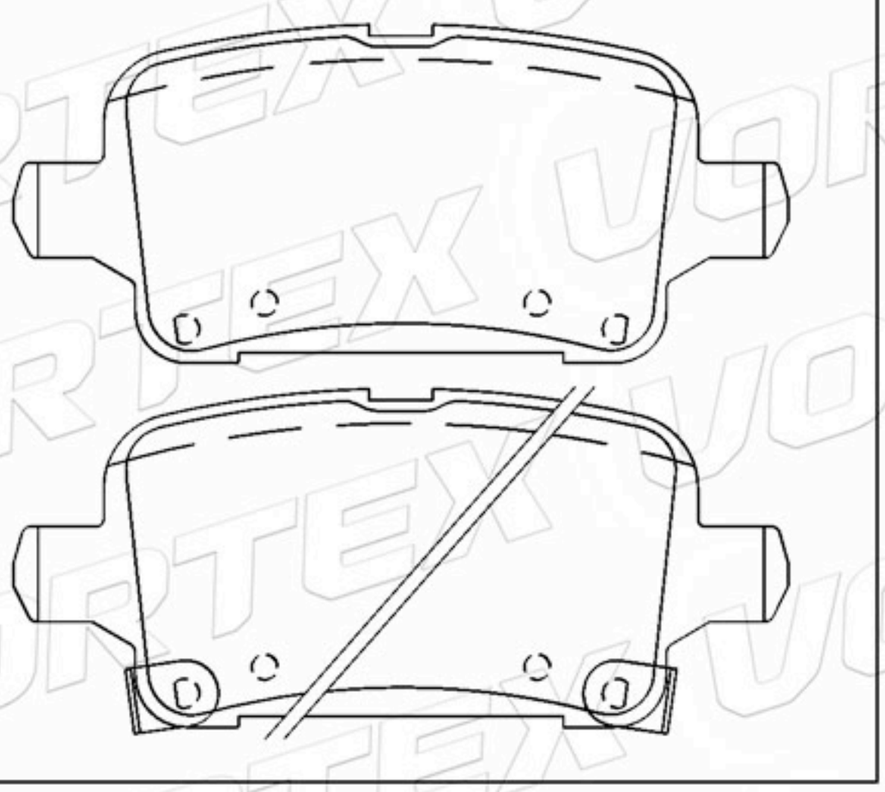

www.vortexautoparts.com
info@vortexautoparts.com
F&F Tower, Oficina 33-A, Calle 50, Ciudad de Panamá

Catálogo de Pastillas de Freno

39037199	106.4	46.4	16.0	2A-1B-1C	CHEVROLET

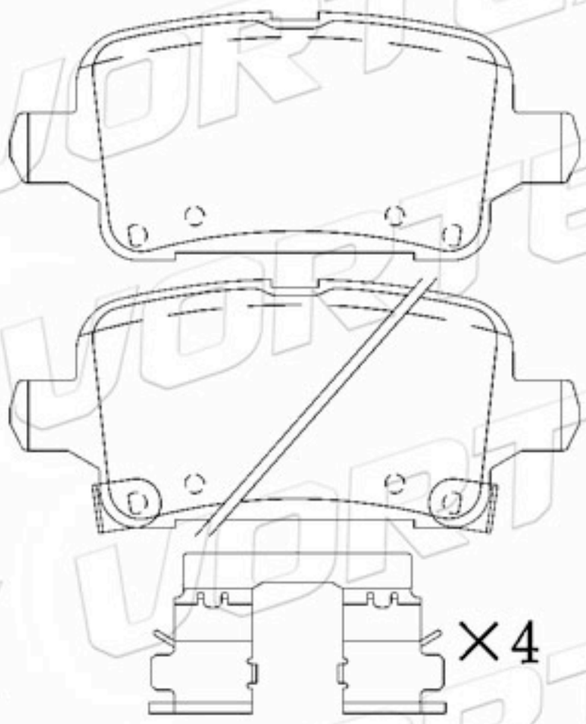

D1886-9114	142.0	64.2	17.0	2A-1B-1C	BUICK

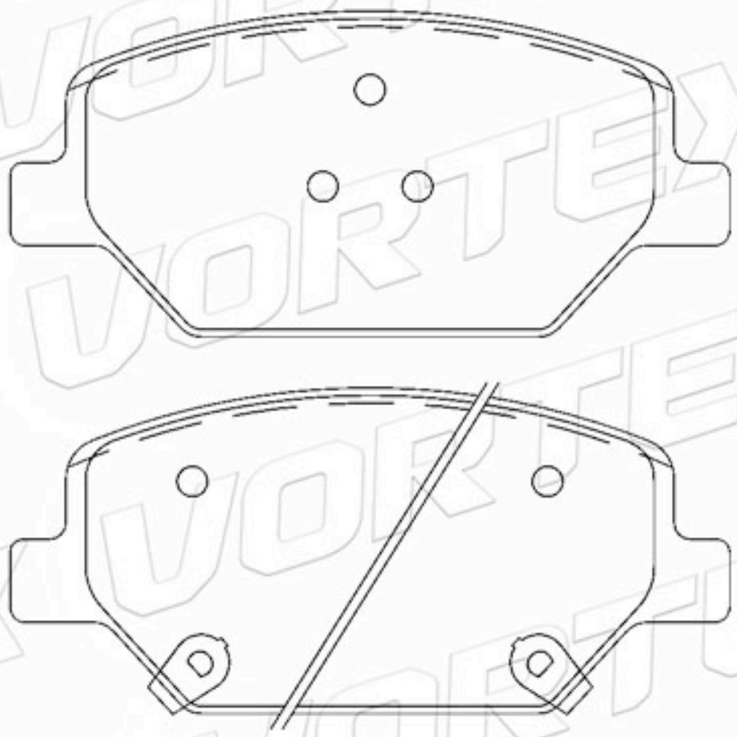

D1840-9068	141.7	59.7	21.2	2A-2B	FIAT CITROEN PEUGEOT

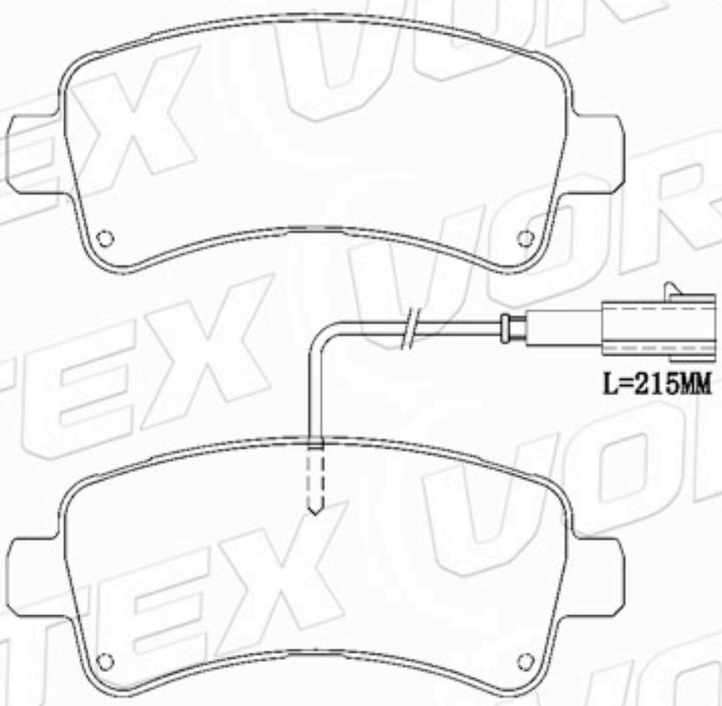

D1968-9193	146.0	62.4	17.5	2A-1B-1C	AUDI VOLKSWAGEN SEAT ÁKODA

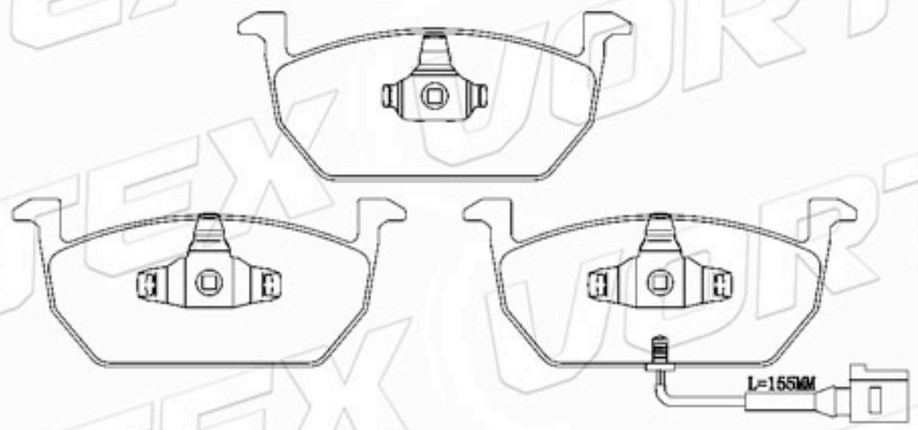

D1628-8845	122.7	54.7	18.0	4	TOYOTA

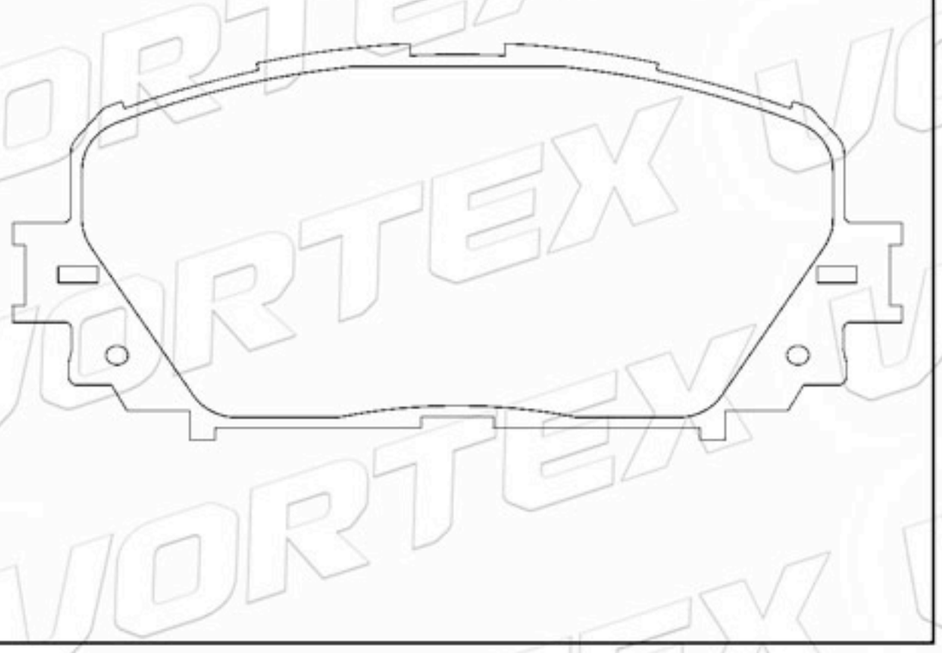

D1736-8906	151.7	61.4	15.8	2A-1B-1C	NISSAN INFINITI

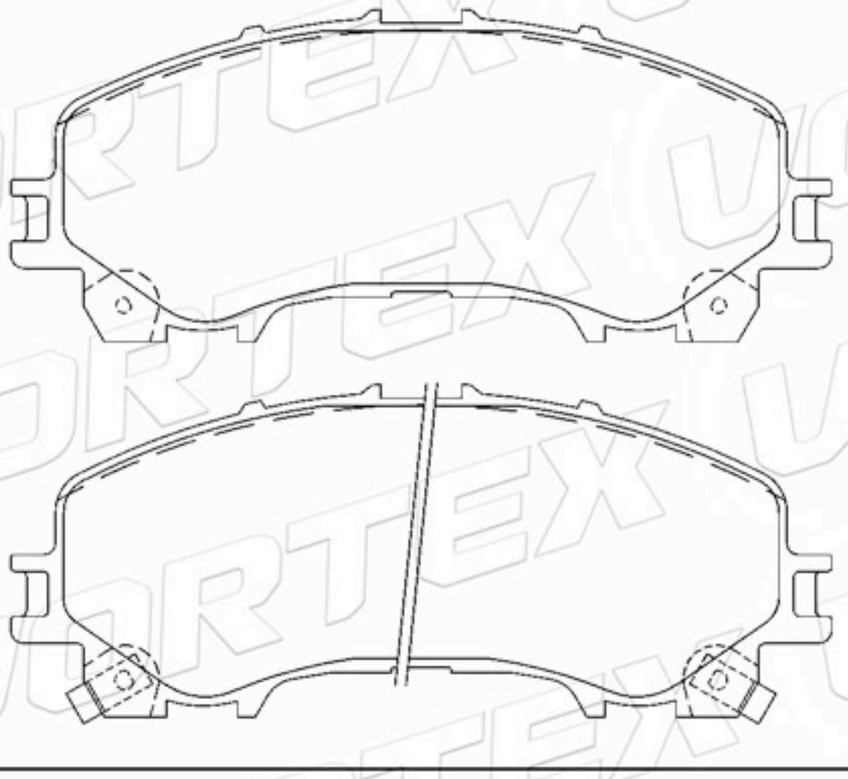

www.vortexautoparts.com
info@vortexautoparts.com
F&F Tower, Oficina 33-A, Calle 50, Ciudad de Panamá

QS 9000 TÜV CERTIFIED ISO-9001 ISO-14001
SGS
GERMAN TECHNOLOGY

Catálogo de Pastillas de Freno

D2066-9298	132.7	58.6	19.2	2A-1B-1C	KIA HYUNDAI

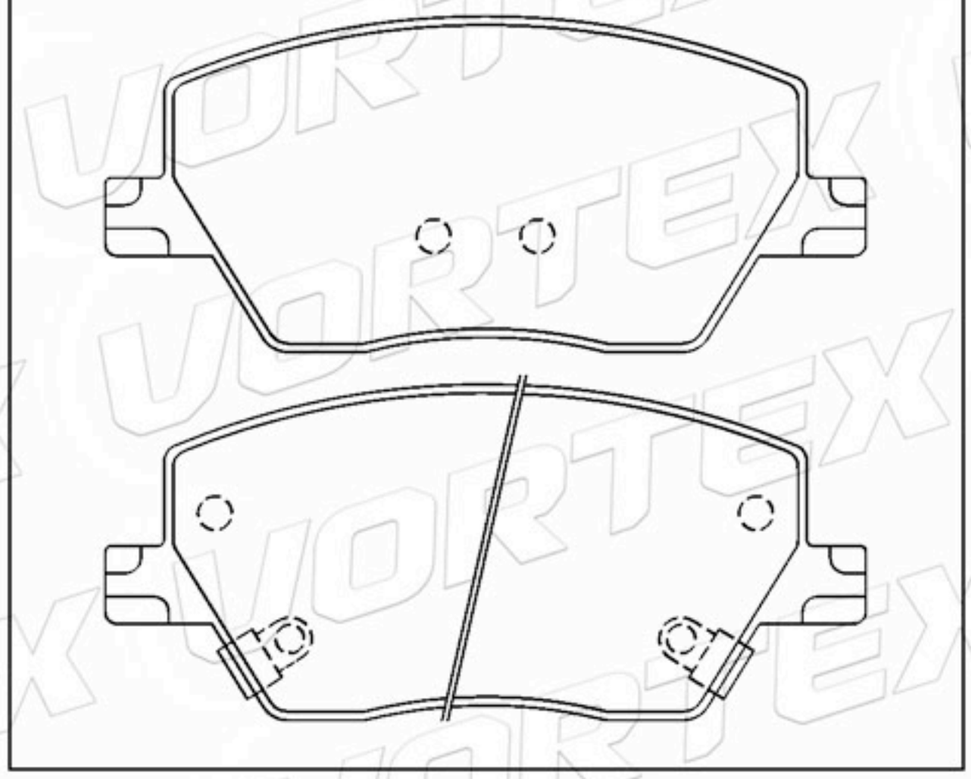

D1852-9081	125.4	51.5	15.0	2A-2B	TOYOTA MAZDA

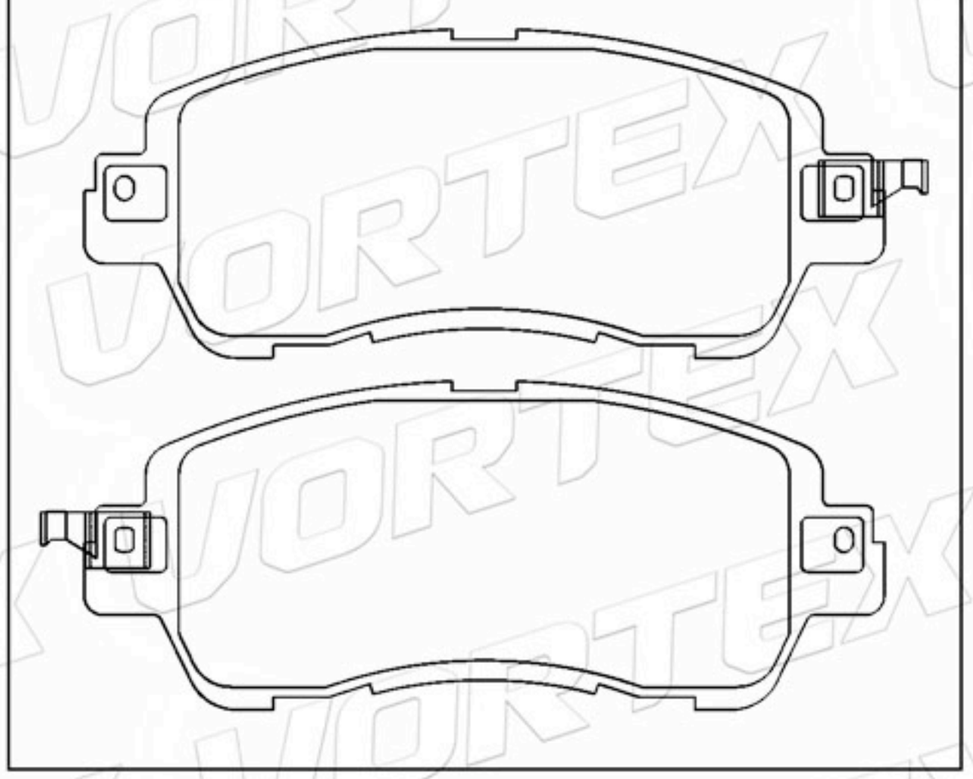

D1315-7939	104.0	38.7	14.6	4	BUICK CHEVROLET

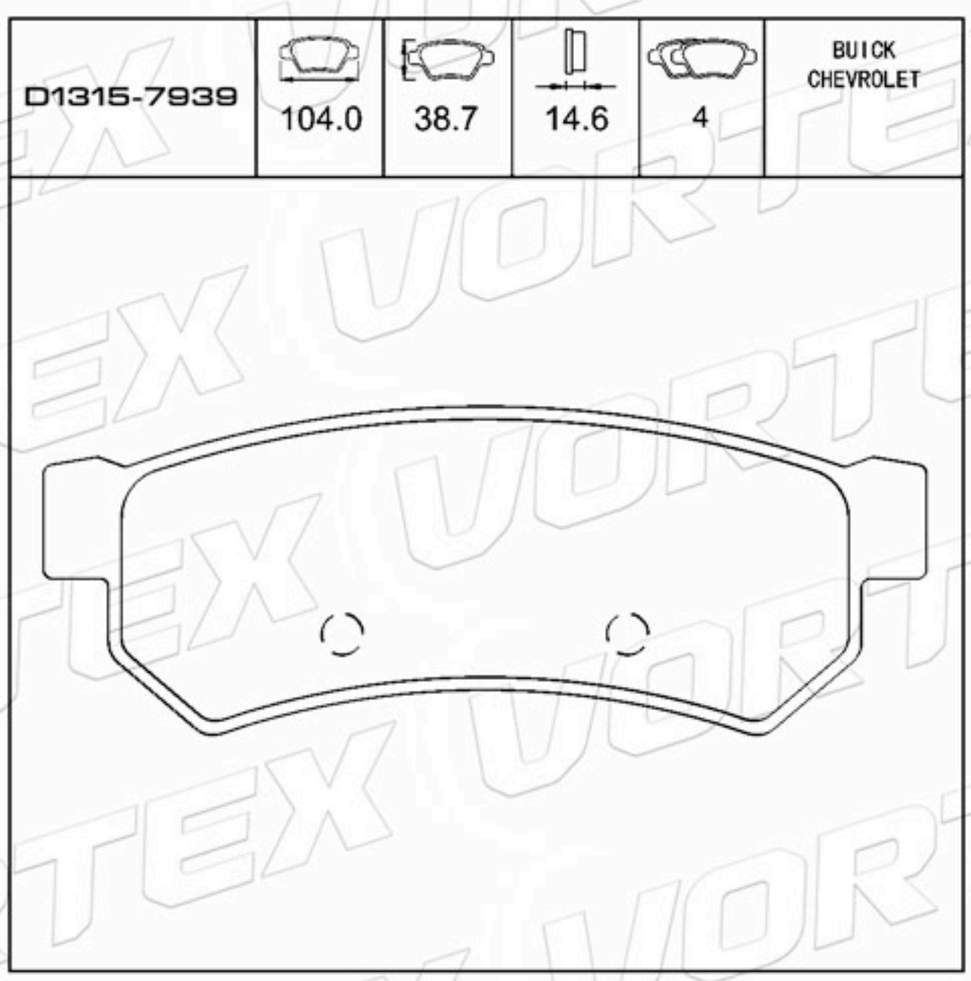

D1536-8745	150.9	57.5	18.5	2A-1B-1C	FIAT

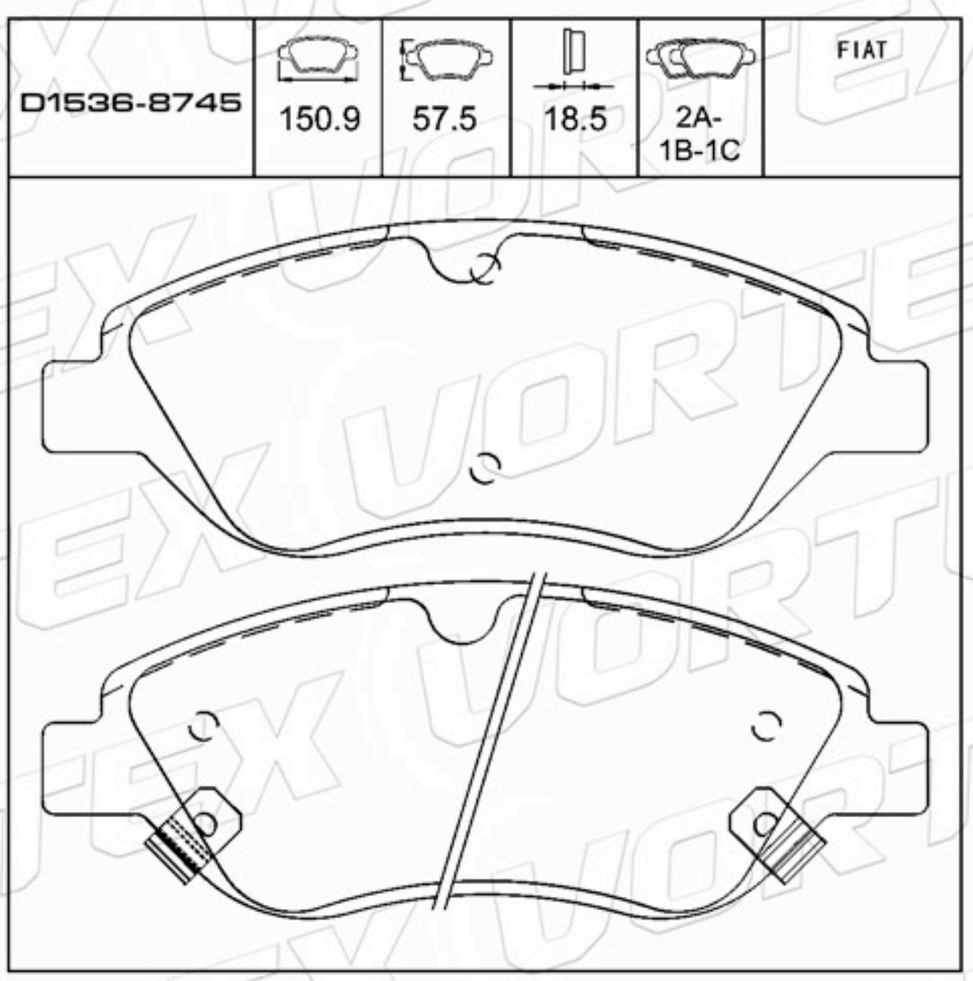

D1862-9091	127.5	82.0	17.6	4	MERCEDES-BENZ

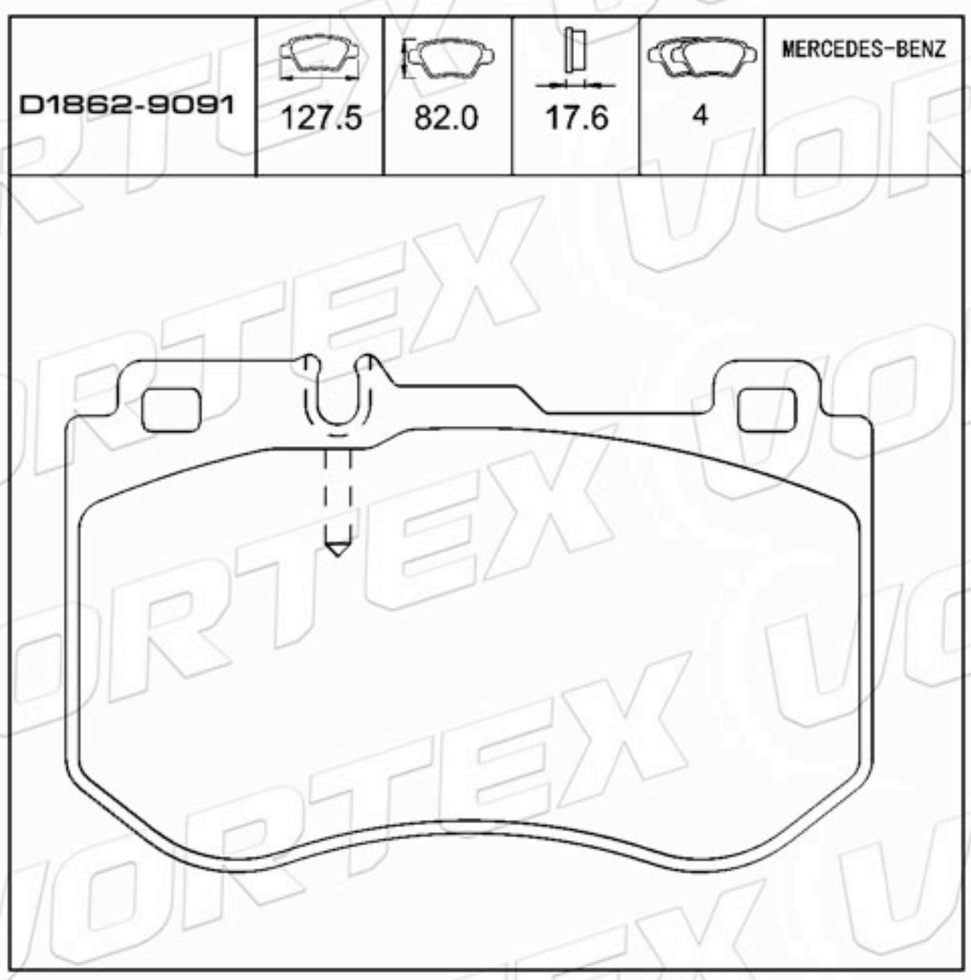

A4474200020	184.2	74.8	21.0	4	MECEDES-BENZ

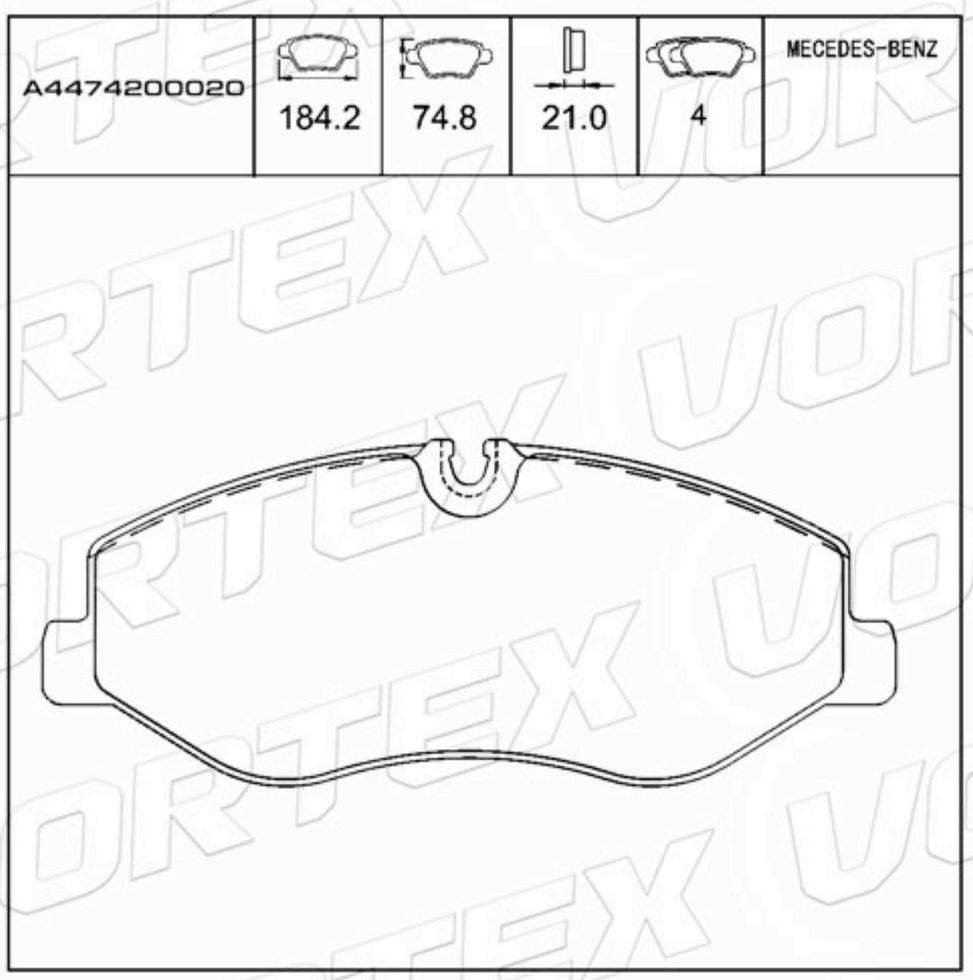

www.vortexautoparts.com
info@vortexautoparts.com
F&F Tower, Oficina 33-A, Calle 50, Ciudad de Panamá

ISO-14001
GERMAN TECHNOLOGY

Catálogo de Pastillas de Freno

D1893-9121	118.6	46.9	18.7	4	MECEDES-BENZ

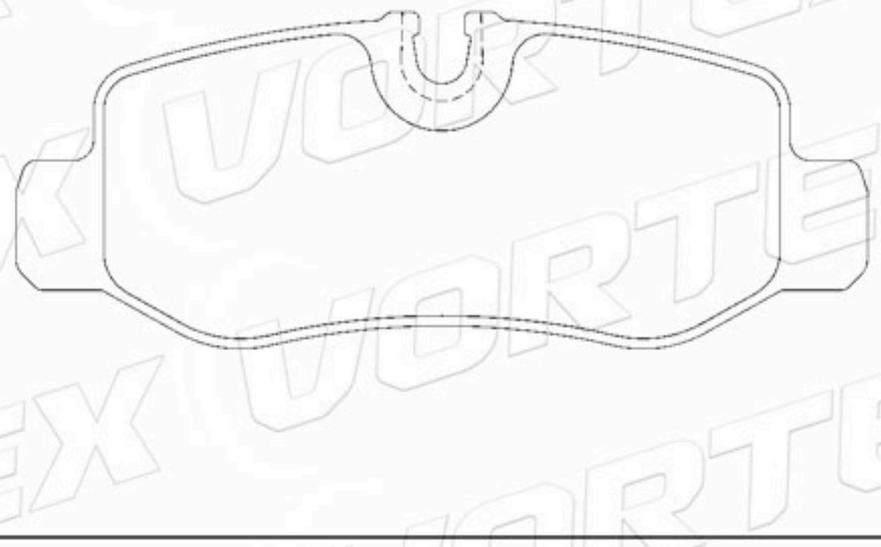

D1898-9126	129.0	59.2	16.5	2A-2B	VOLKSWAGEN

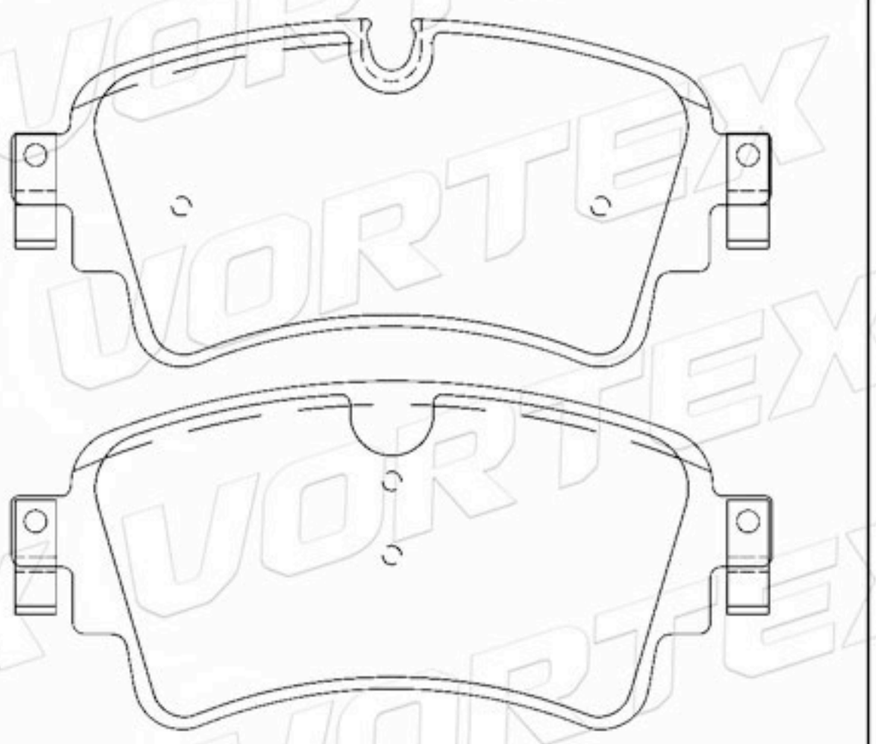

77367717	99.8	41.8	17.3	2A-1B-1C	FIAT

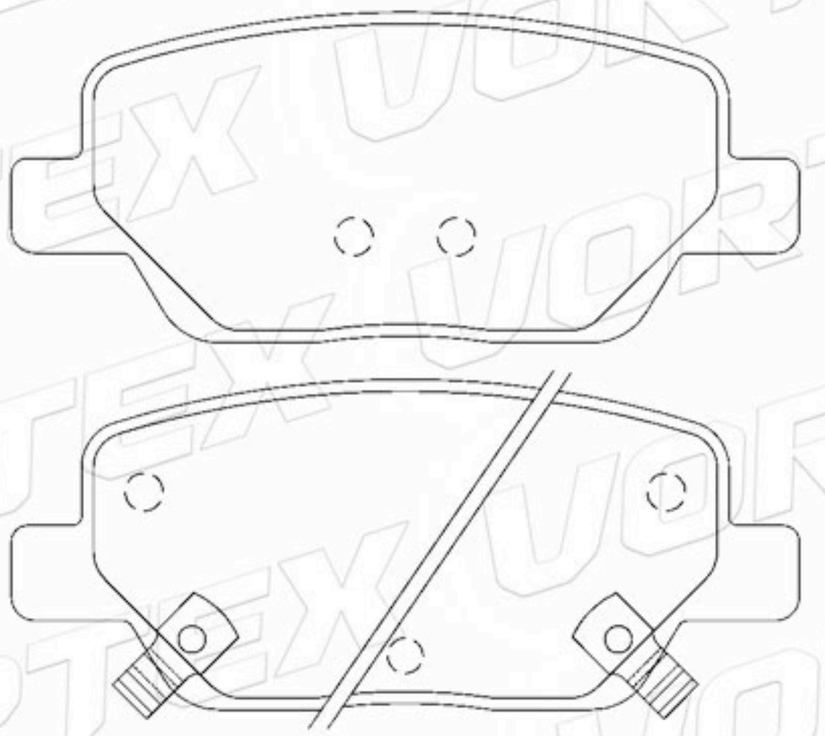

410603407R	129.0	58.4	17.5	4	RENAULT

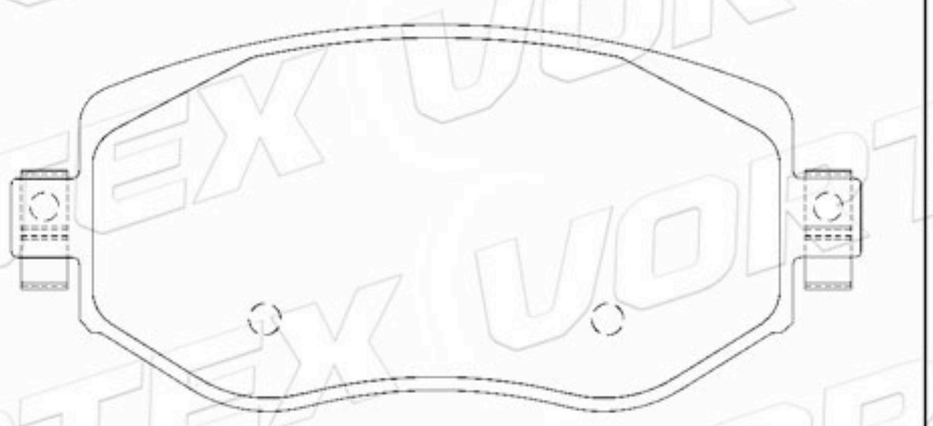

1608681680	103.8	56.0	17.5	4	PEUGEOT

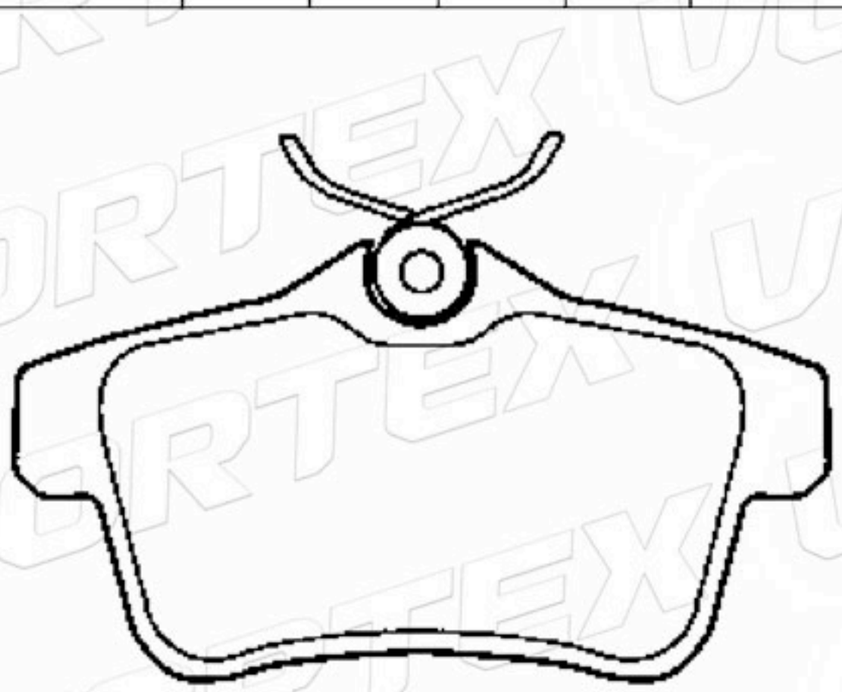

D2065-9297	141.3	60.3 63.5	18.5	2A-1B-1C	

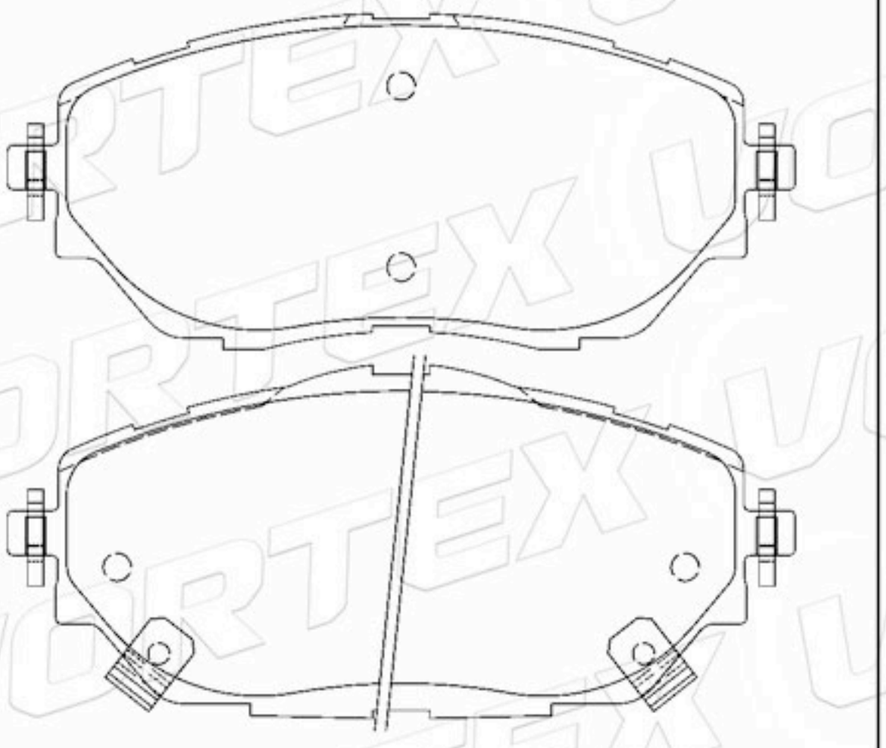

www.vortexautoparts.com
info@vortexautoparts.com
F&F Tower, Oficina 33-A, Calle 50, Ciudad de Panamá

Catálogo de Pastillas de Freno

04465-F4010	141.3	60.3 63.5	18.5	2A- 1B-1C	TOYOTA

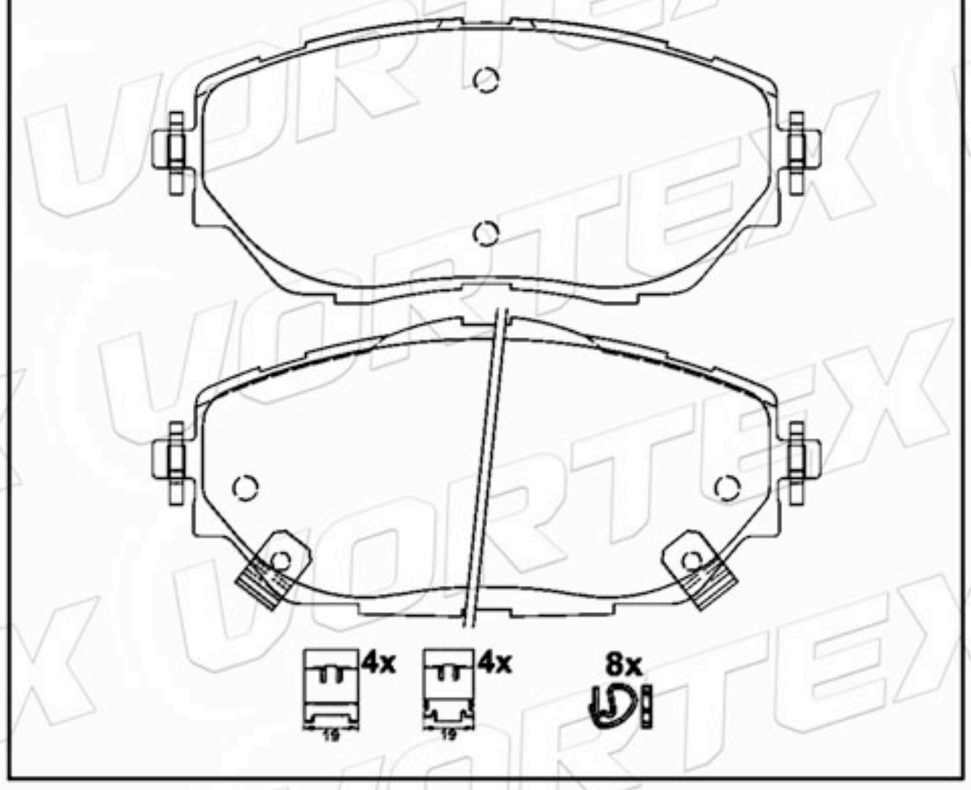

D2096-9331	141.6	54.9	17.0	4	SUZUKI

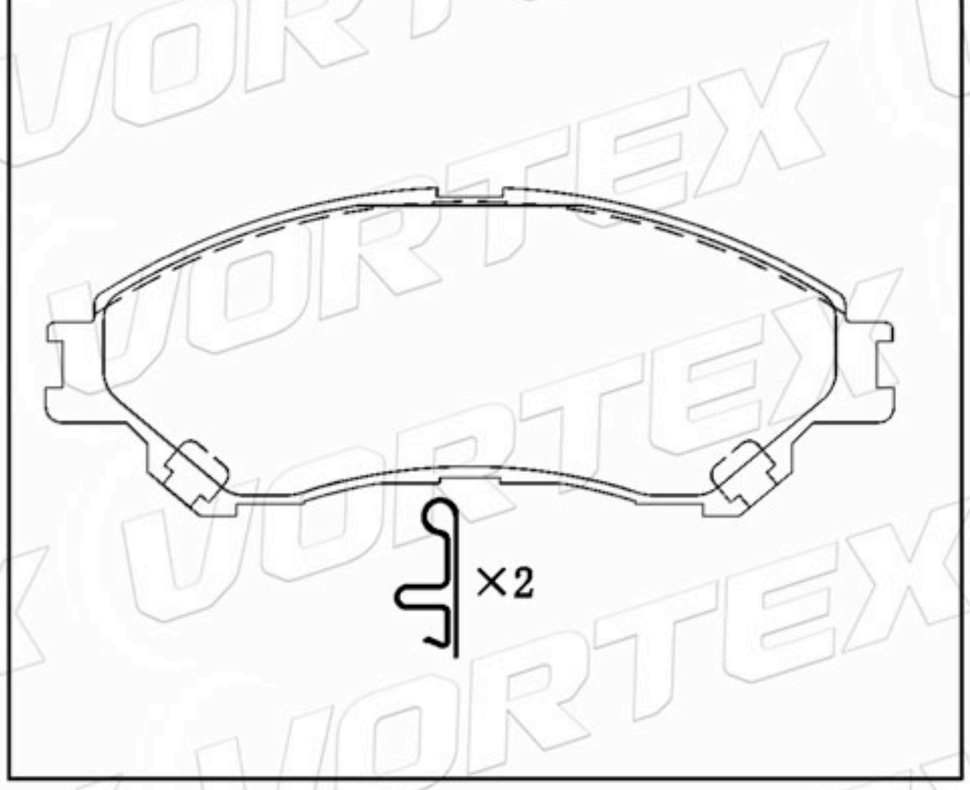

D1673-8902	100.0	40.6	16.4	2A-2B	CHERY

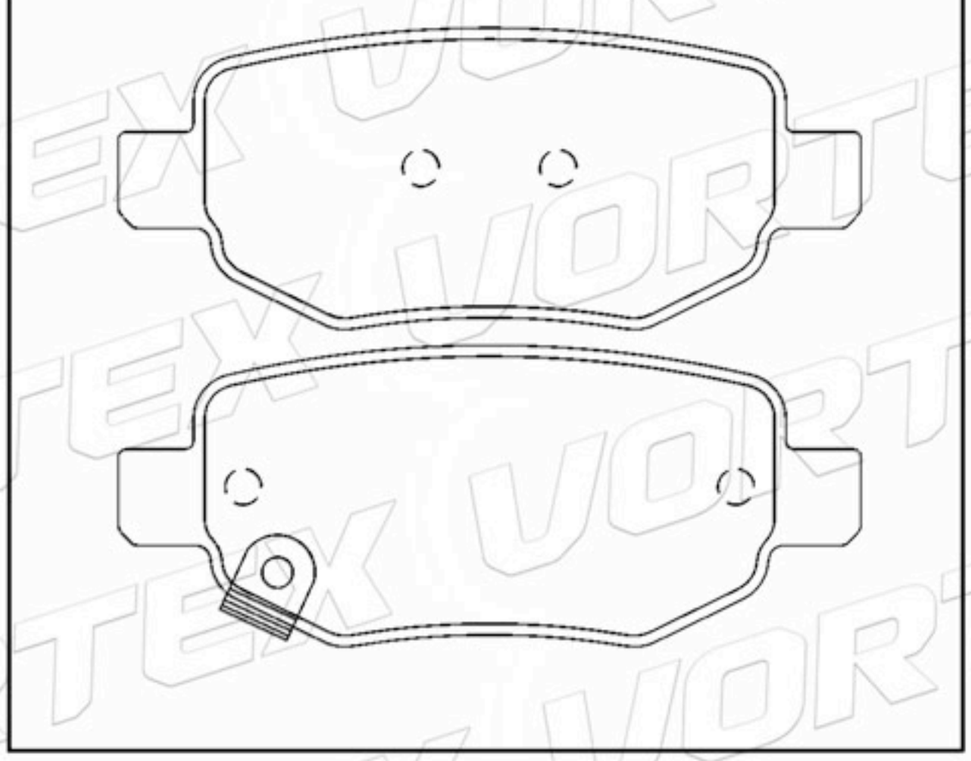

S18D-3501080	118.0 100.0	48.7	15.5	2A-2B	CHERY

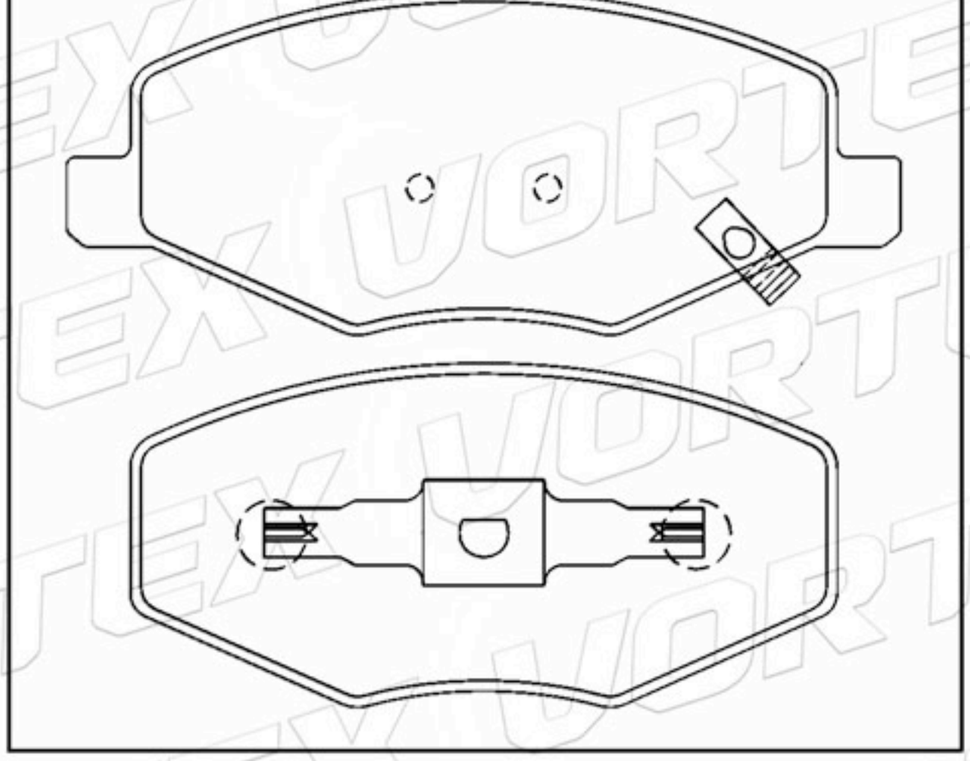

D2102-9106	144.2	58.3 53.5	15.7	2A-2B	TOYOTA

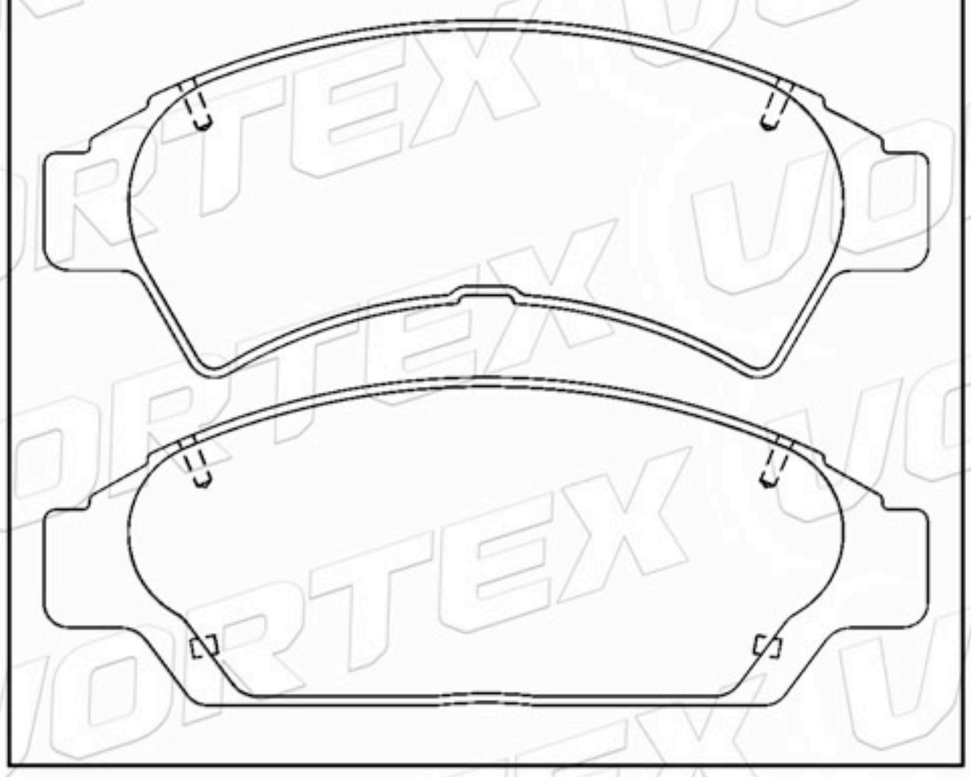

D1929-9072	126.5	56.3	17.0	2A- 1B-1C	BUICK

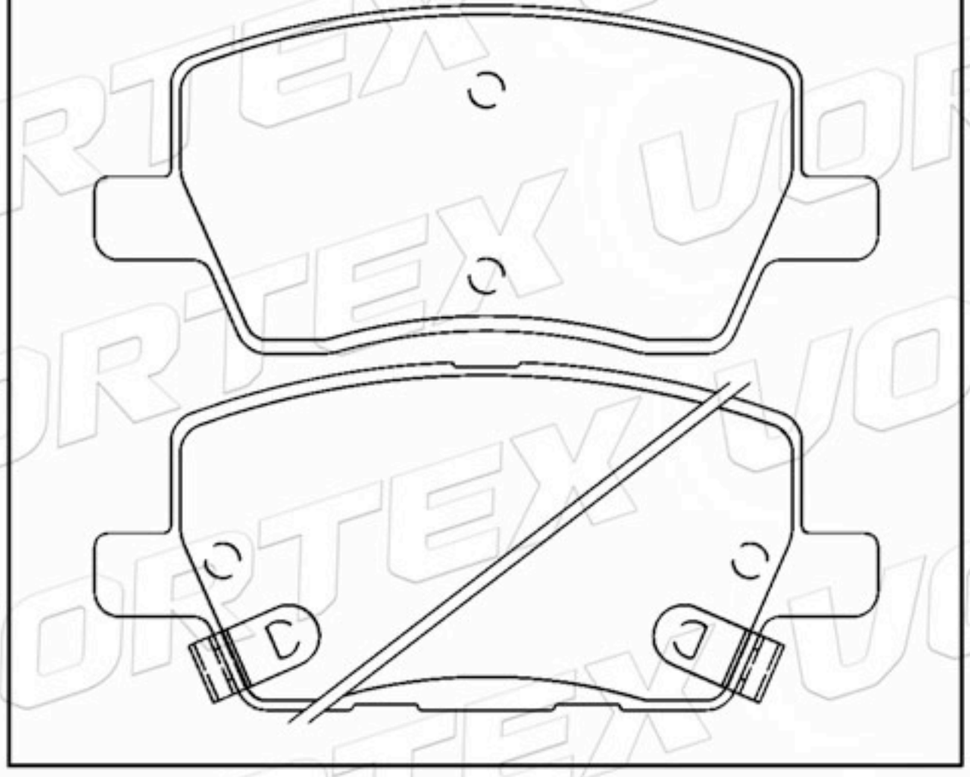

www.vortexautoparts.com
info@vortexautoparts.com
F&F Tower, Oficina 33-A, Calle 50, Ciudad de Panamá

Catálogo de Pastillas de Freno

D1432-8549	132.3	59.7	18.0	2A-1B-1C	HYUNDAI

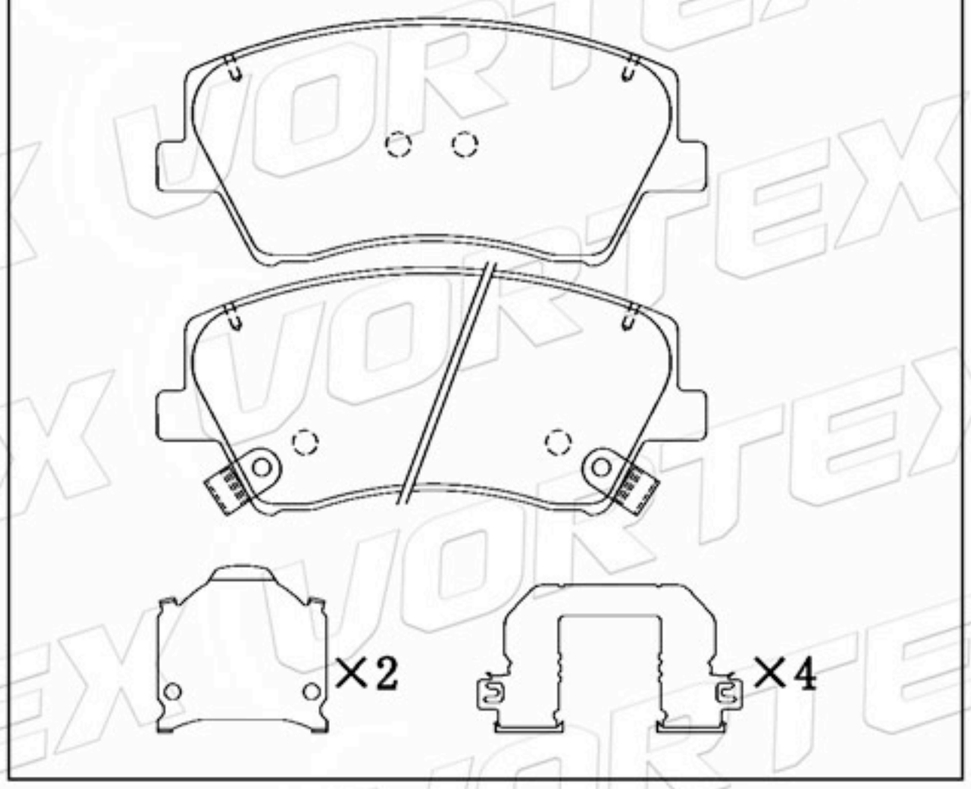

D1939-9164	104.2	41.7	16.1	2A-2B	BUICK

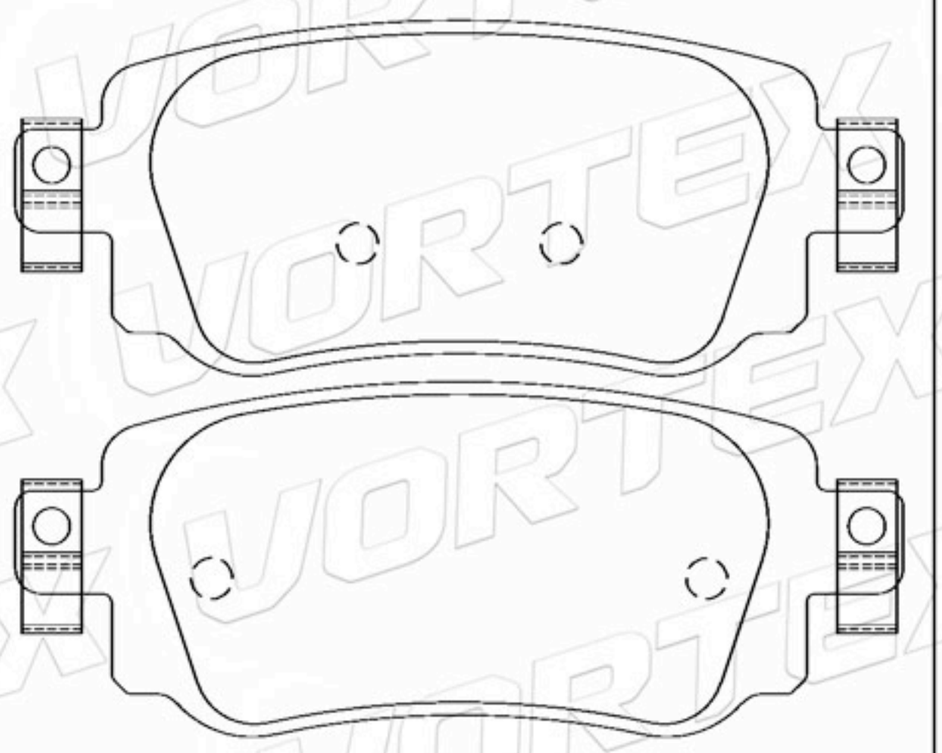

D1940-9165	154.9	56.3	15.7	2A-2B	BUICK

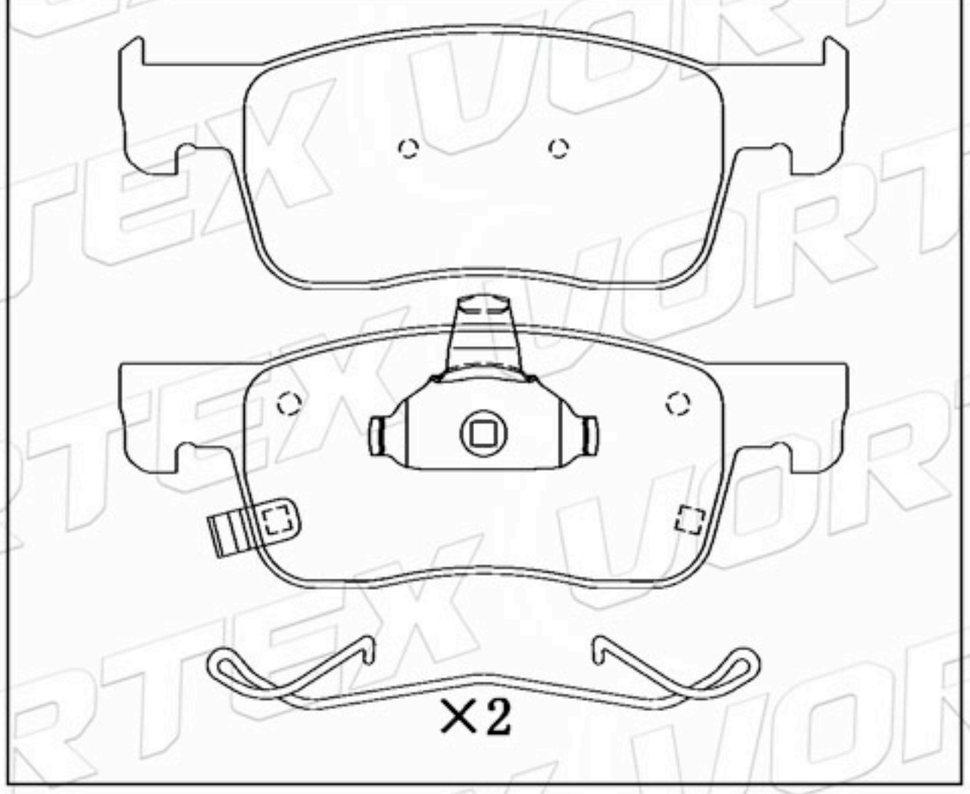

D1942-9167	140.3	54.8	16.2	2A-1B-1C	CHEVROLET

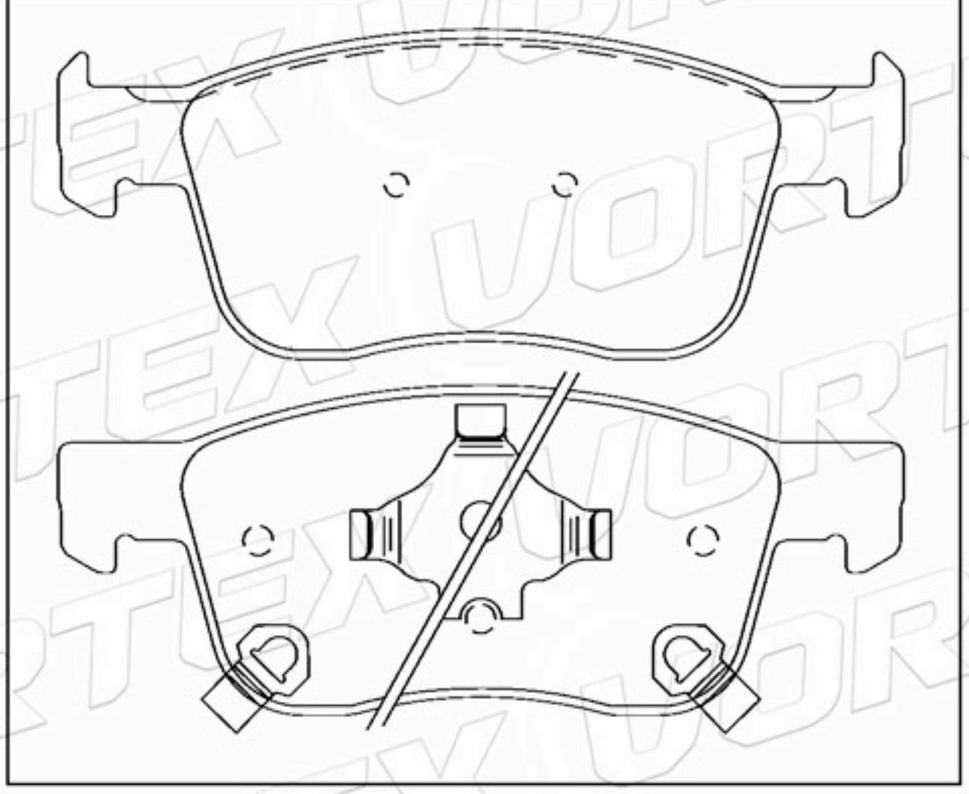

D2024-9254	128.8	46.5	17.0	2A-1B-1C	CHEVROLET

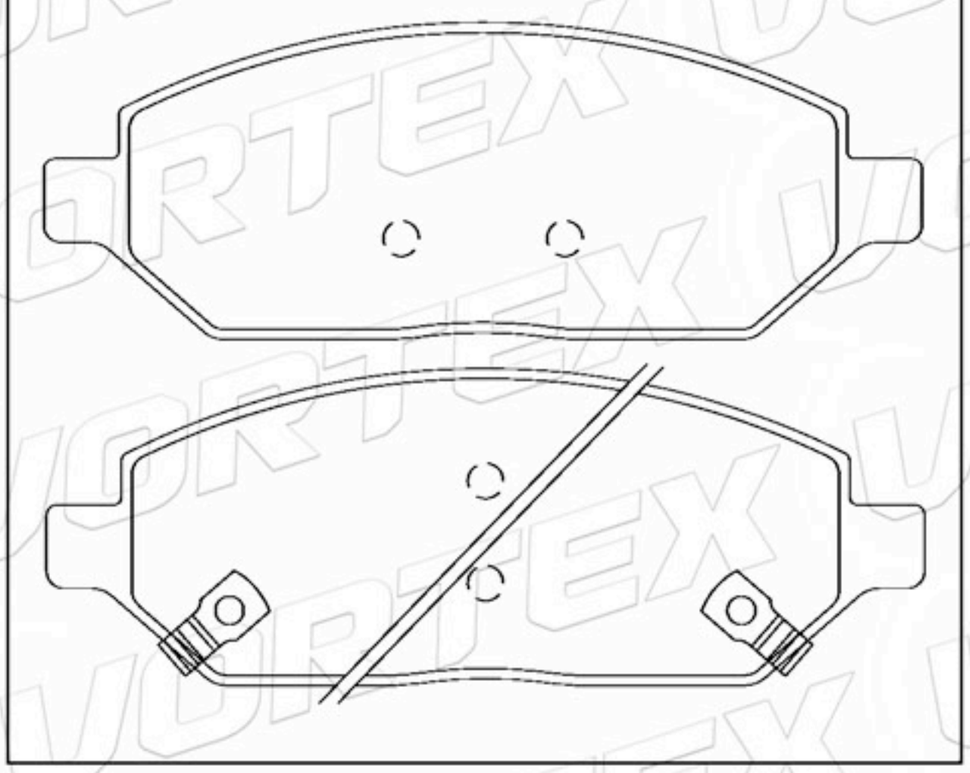

D1920-8653	125.5	51.4	16.4	4	FORD

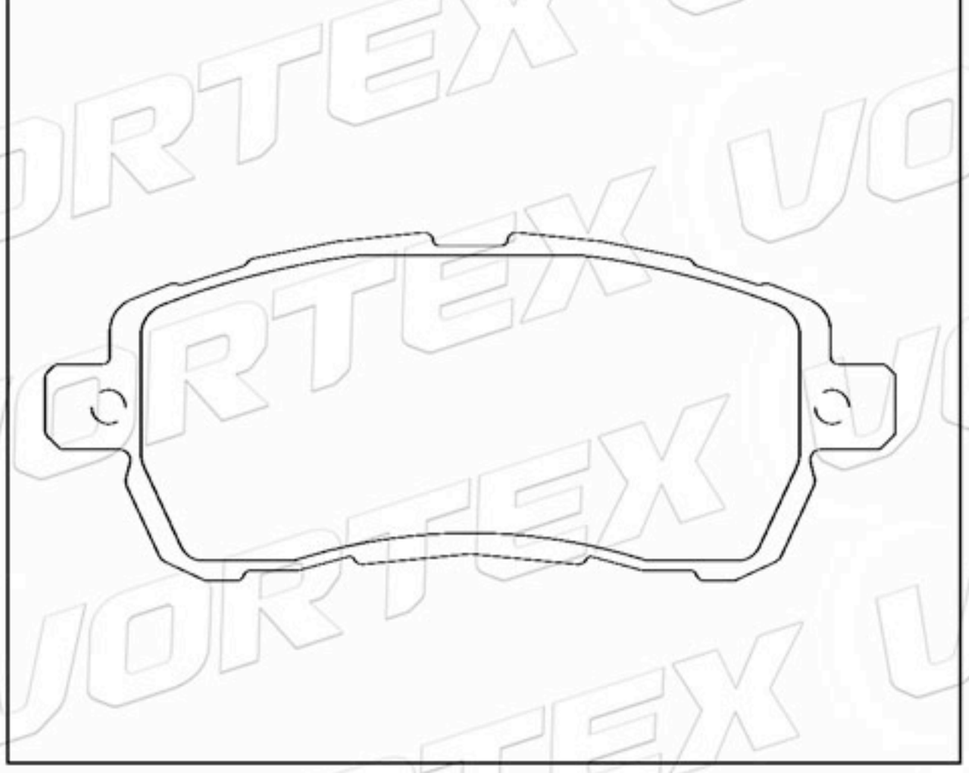

www.vortexautoparts.com
info@vortexautoparts.com
F&F Tower, Oficina 33-A, Calle 50, Ciudad de Panamá

ISO-14001

Catálogo de Pastillas de Freno

D1184-8301	122.2	48.7	17.5	4	TOYOTA

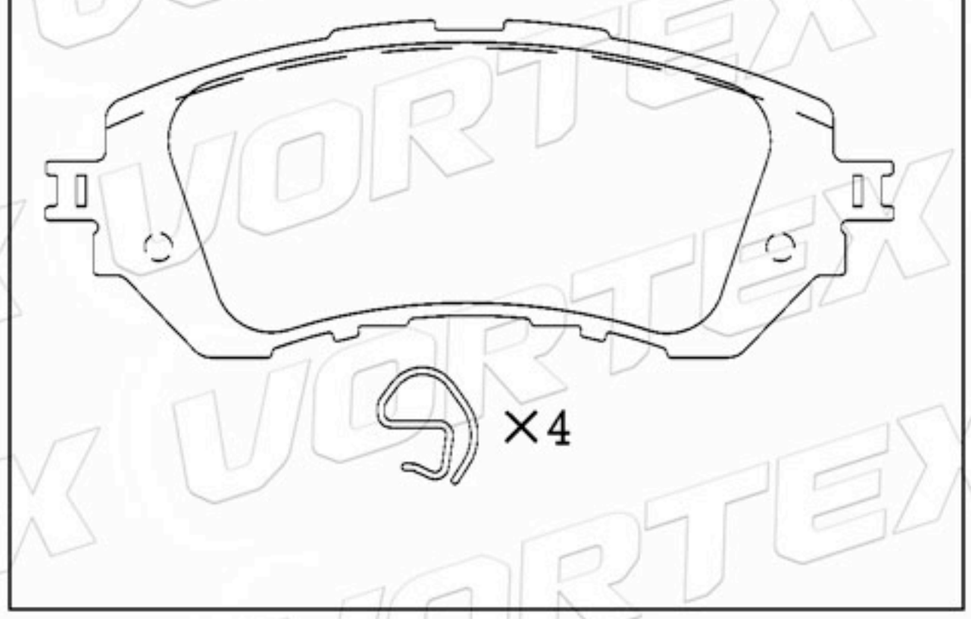

D1962-9187	152.1	60.2	16.5	2A- 1B-1C	KIA

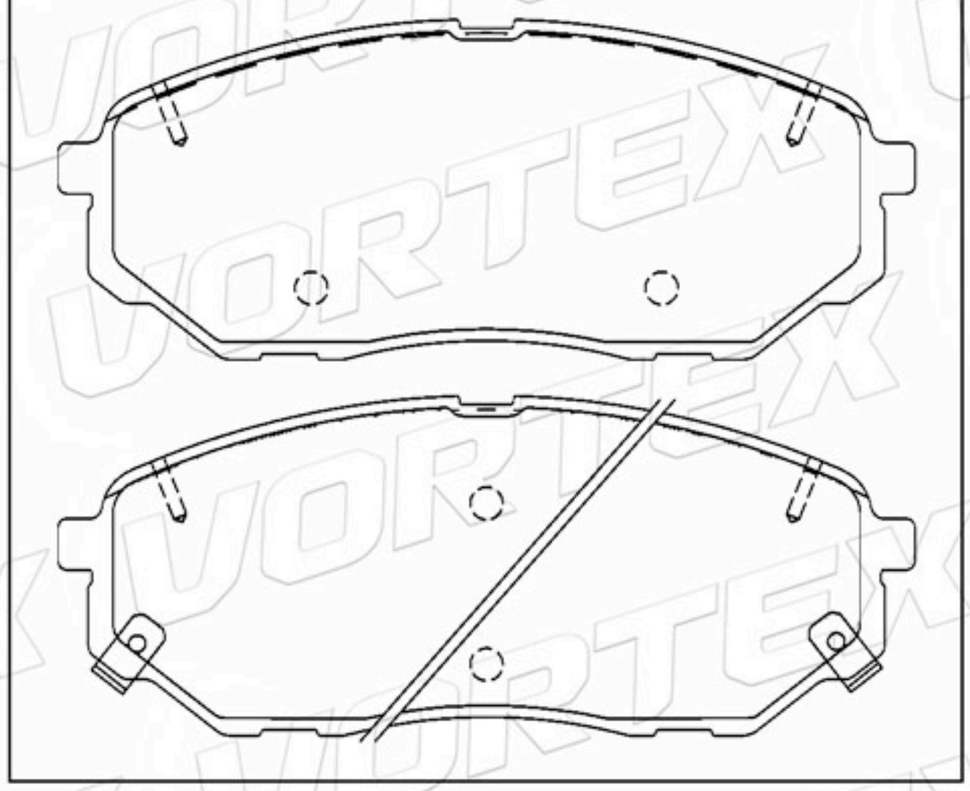

58101-4DB00	154.0	64.4	16.9	2A- 1B-1C	KIA

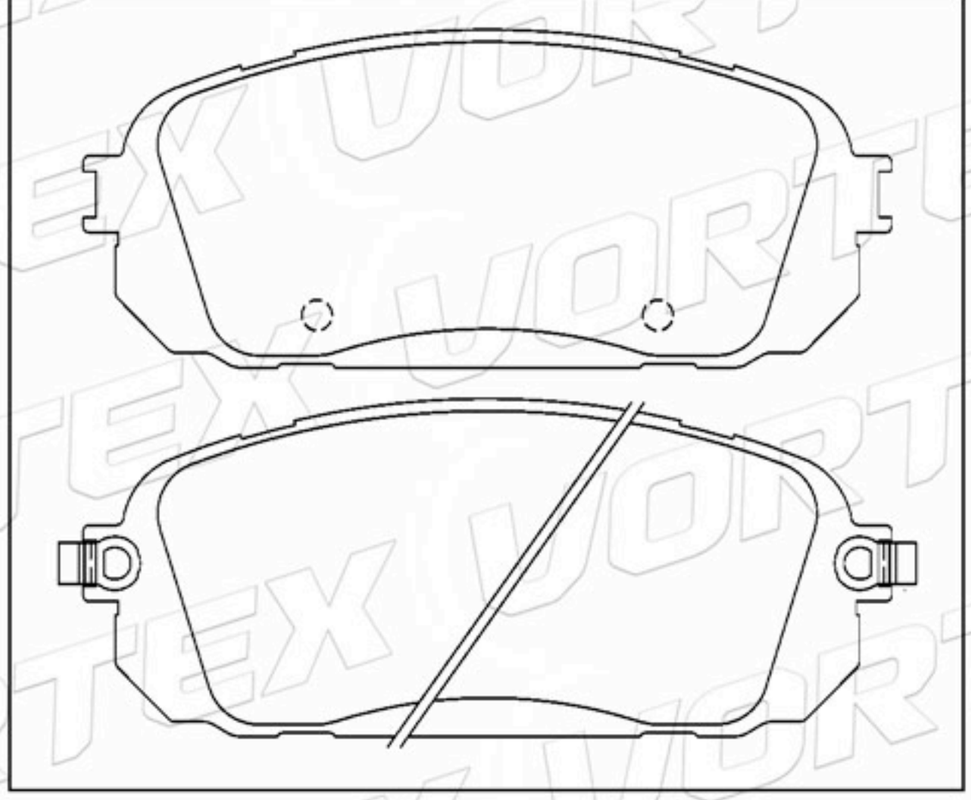

D1923-9148	123.2	51.6 54.1	16.2	1A-1B -2C	BUICK

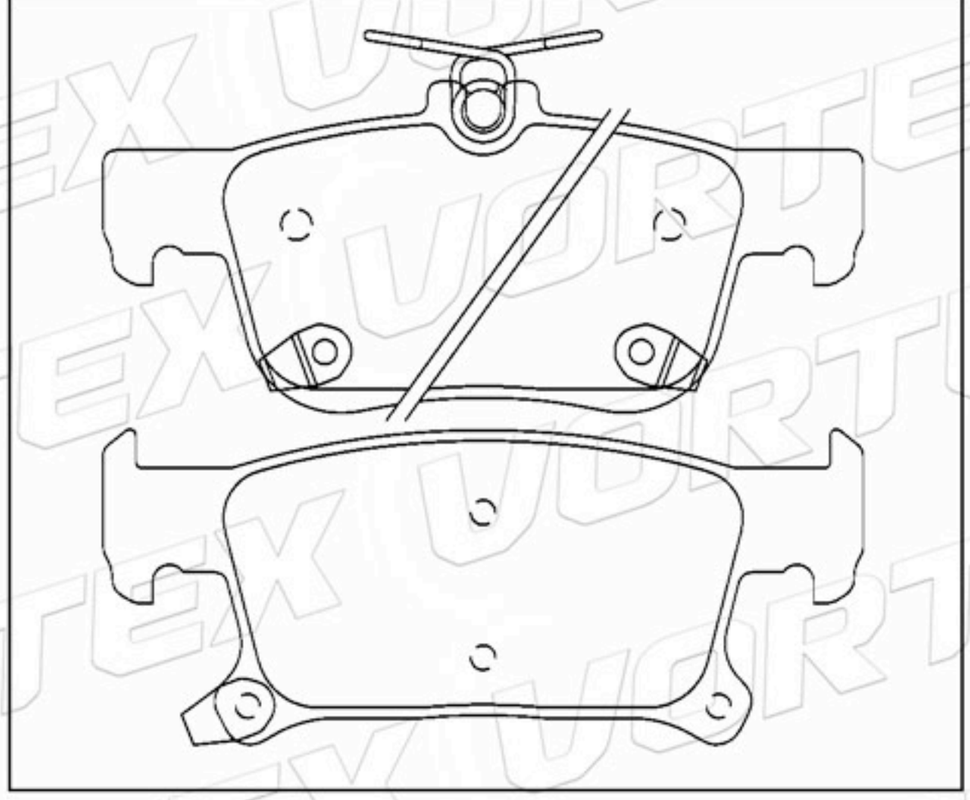

D1913-9144	140.5	59.8	18.1	2A- 1B-1C	BUICK

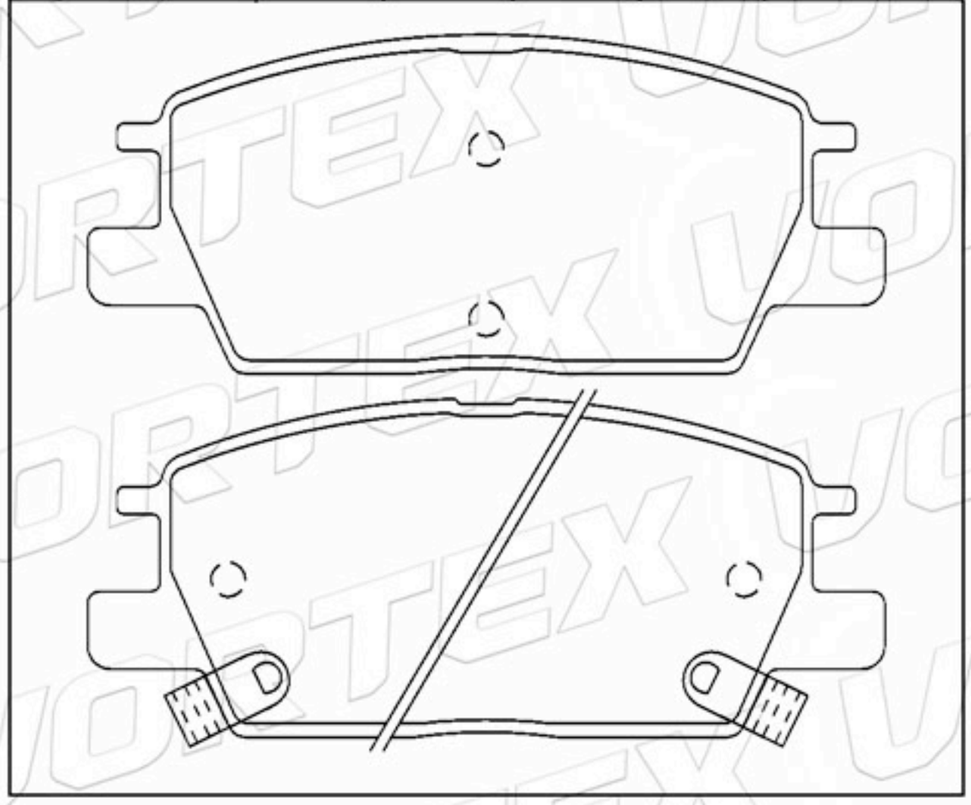

D2019-9144	140.8	59.9	18.0	2A- 1B-1C	BUICK

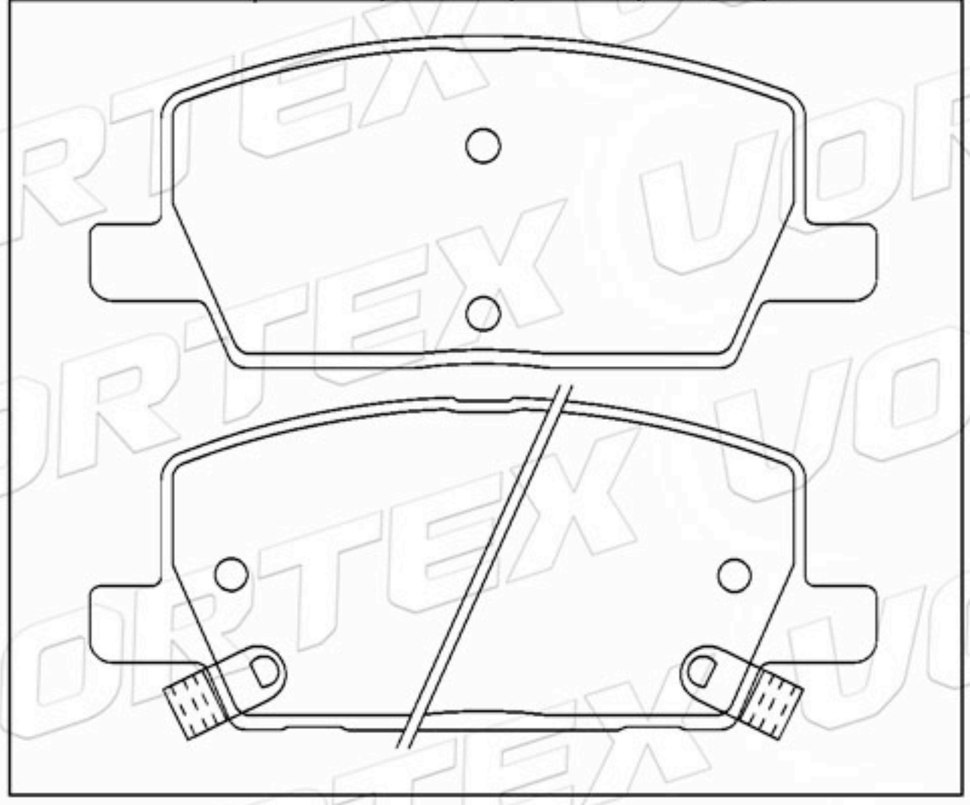

www.vortexautoparts.com
info@vortexautoparts.com
F&F Tower, Oficina 33-A, Calle 50, Ciudad de Panamá

QS 9000 TÜV ISO-9001 ISO-14001
SGS
GERMAN TECHNOLOGY

Catálogo de Pastillas de Freno

D2025-9255	123.2	48.5 49.5	15.4	1A-1B -2C	BUICK

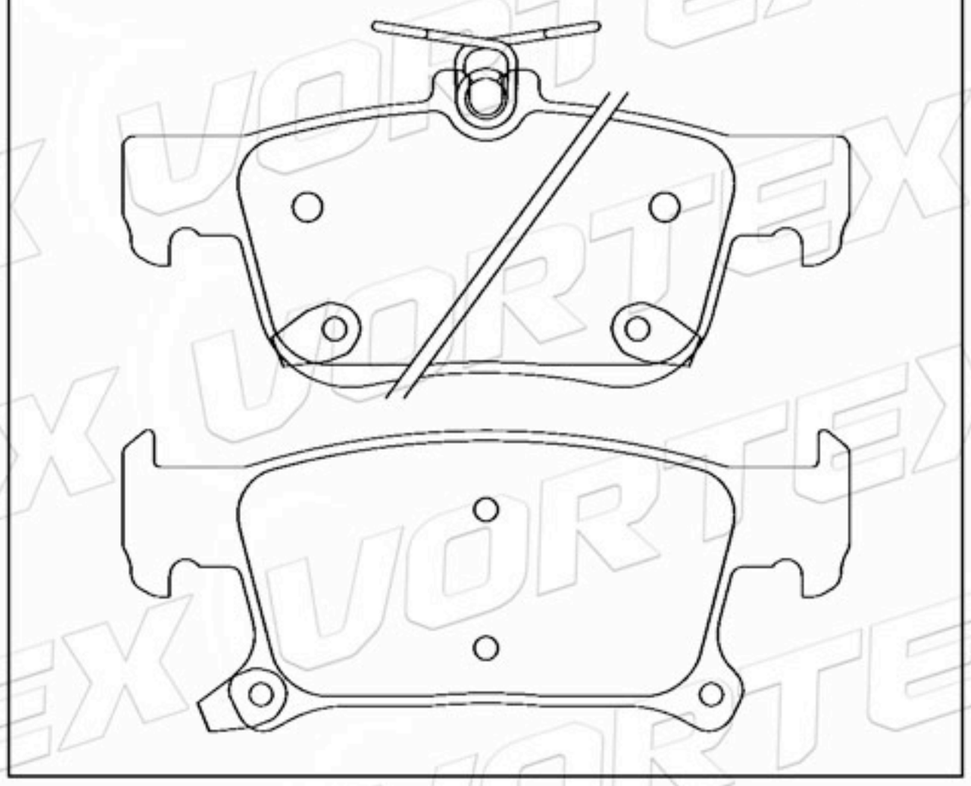

D2139-9407	154.8	61.7 68.6	18.5	2A-2B	BUICK

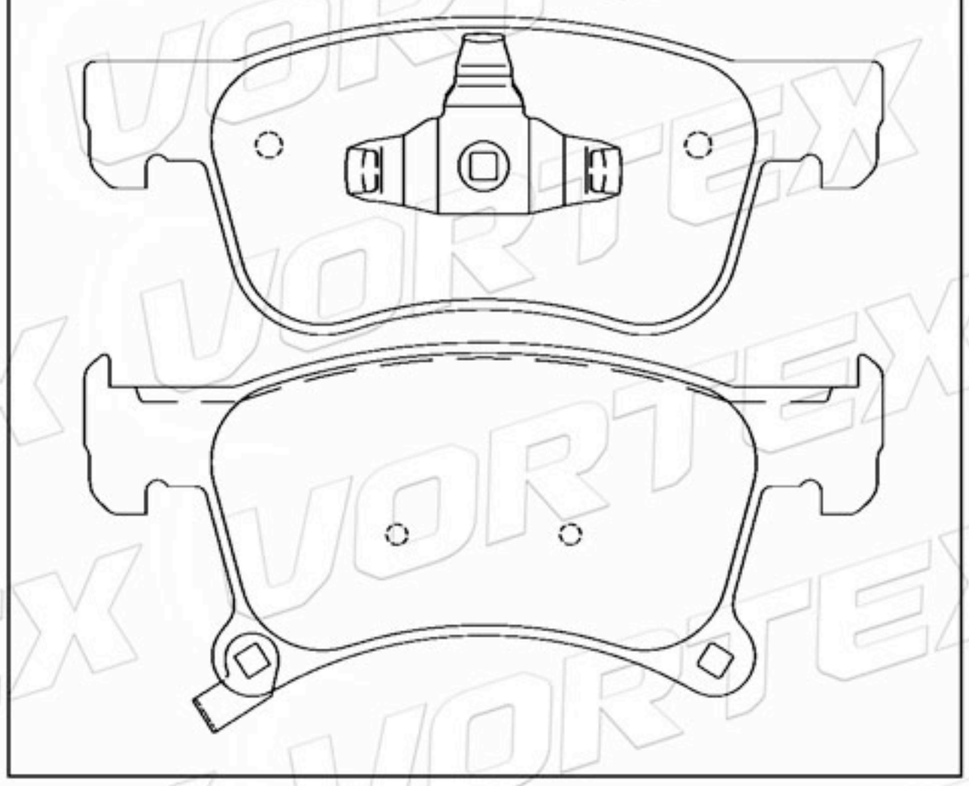

D2202-9443	116.9	45.5	17.0	2A- 1B-1C	BUICK

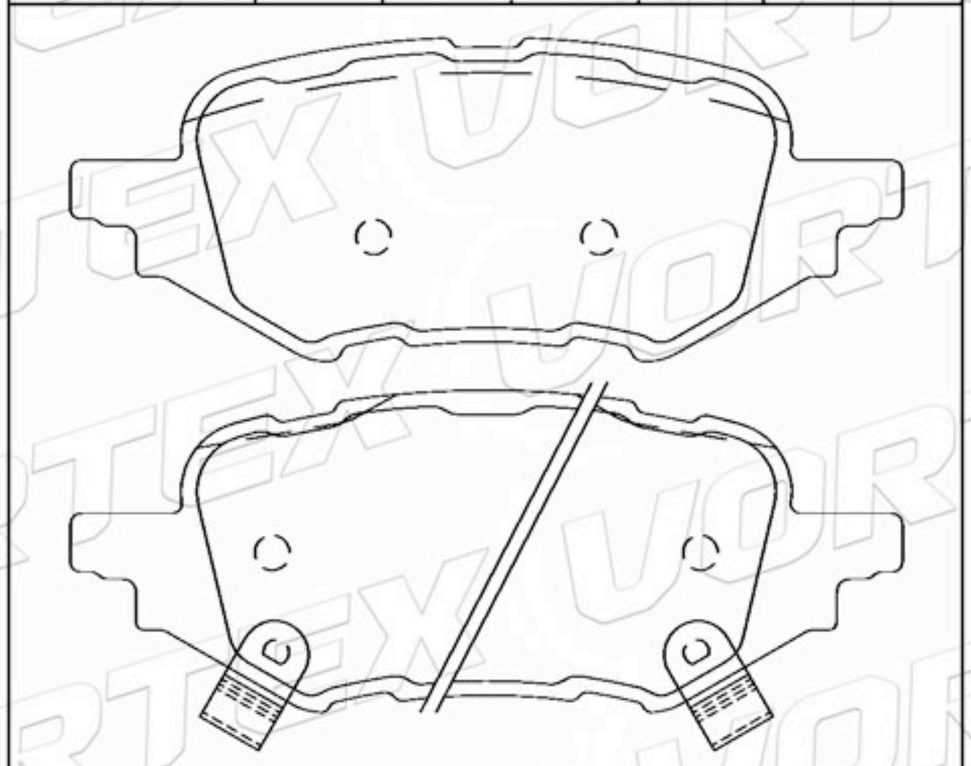

D2245-9481	180.2	60.4	17.0	2A- 1B-1C	BUICK

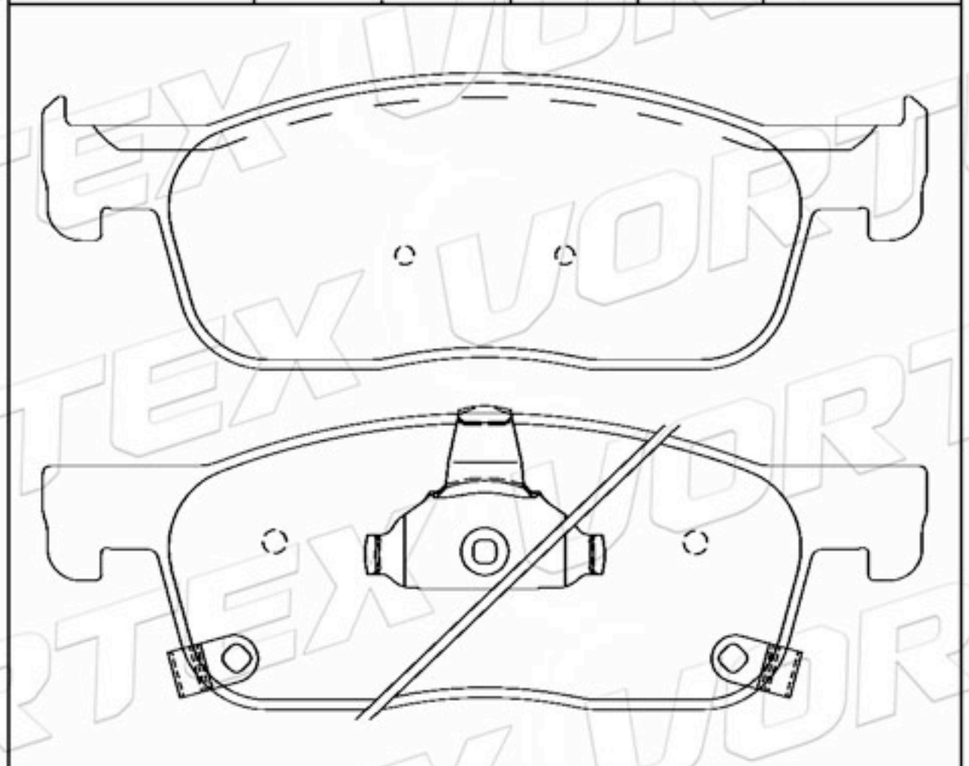

D1612-8825	116.3	49.5	15.0	2A- 1B-1C	BUICK

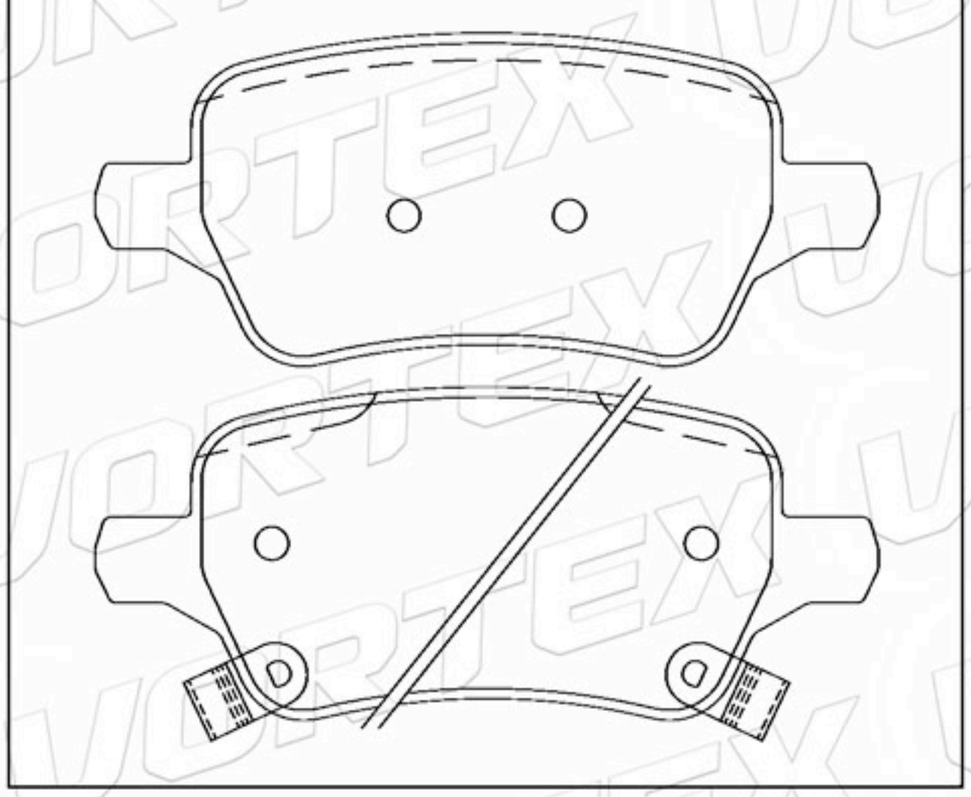

D1781-9010	189.5	102.0	16.6	4	VOLKSWAGEN

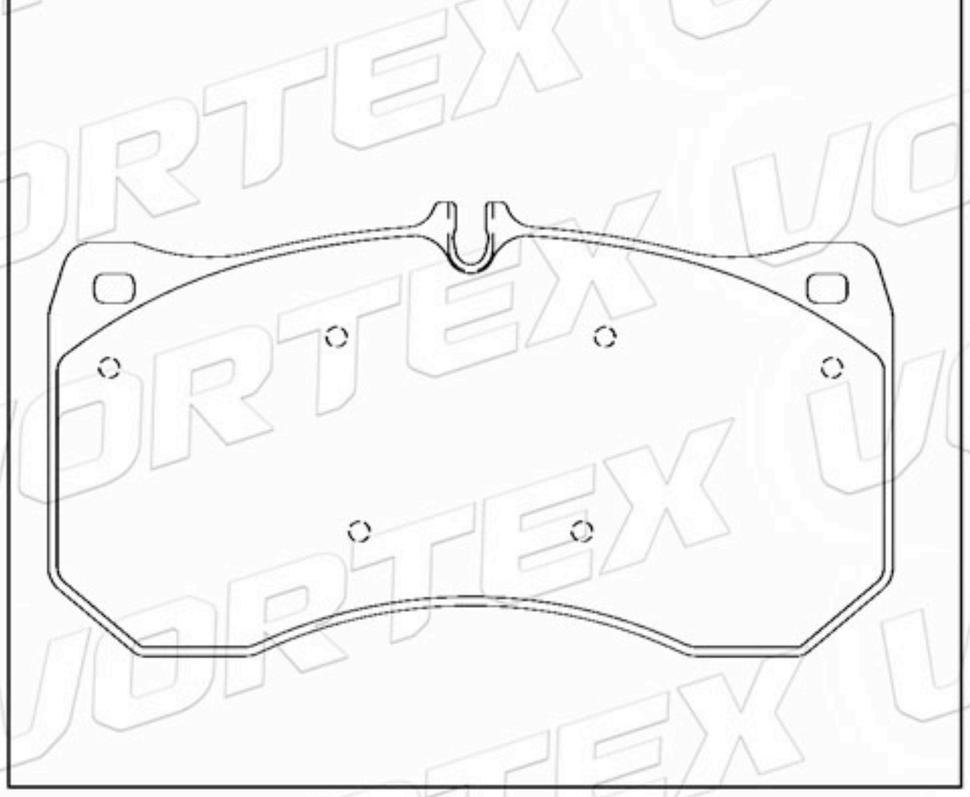

www.vortexautoparts.com
info@vortexautoparts.com
F&F Tower, Oficina 33-A, Calle 50, Ciudad de Panamá

QS 9000 TÜV CERTIFIED ISO-9001 ISO-14001
SGS
GERMAN TECHNOLOGY

Catálogo de Pastillas de Freno

D1894-9122	194.3	73.8	16.0	2A-2B	VOLKSWAGEN

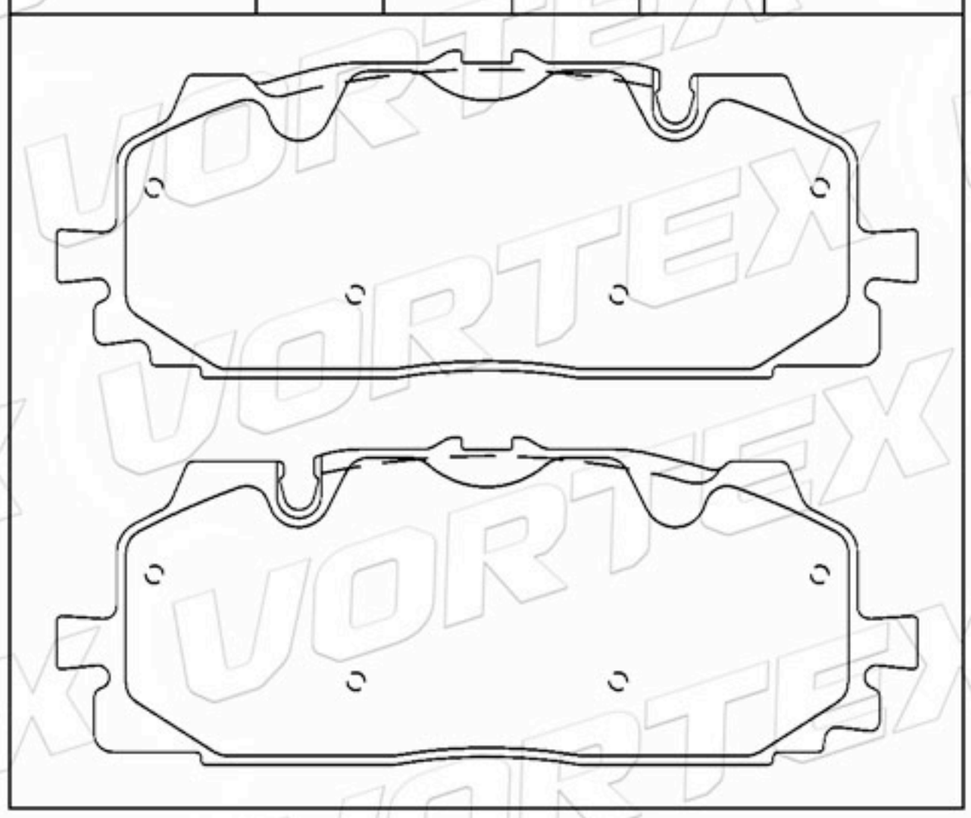

D1895-9123	129.0	65.8	16.3	4	VOLKSWAGEN

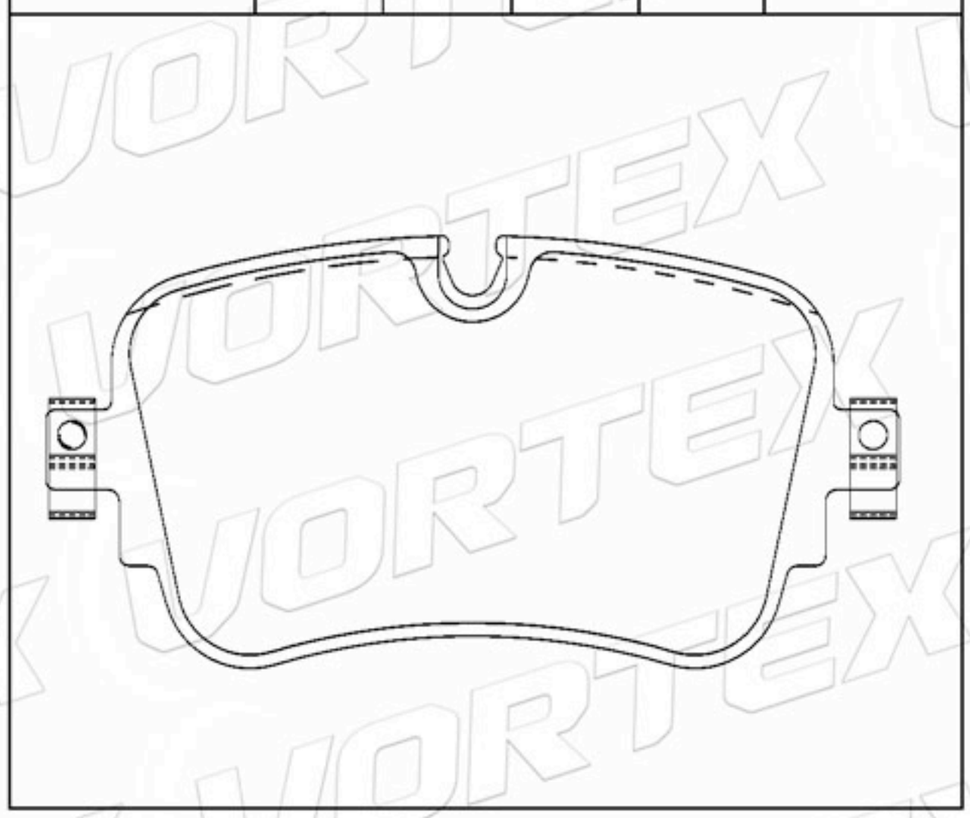

D1897-9125	210.1 252.0	98.8 97.5	15.2	1A-1B 1C-1D	VOLKSWAGEN

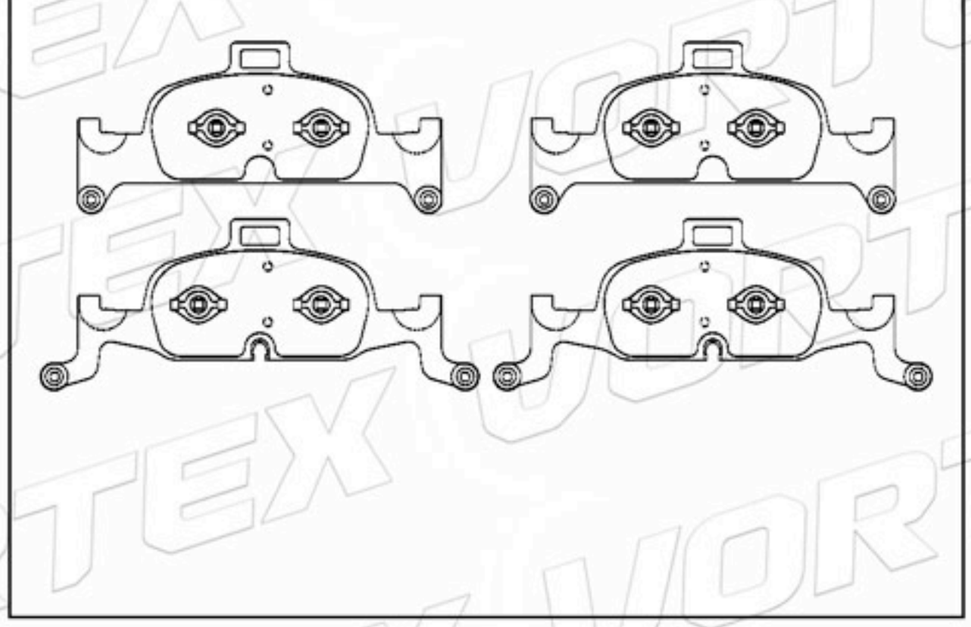

D1952-9178	214.1	88.6	15.8	2A-2B	VOLKSWAGEN

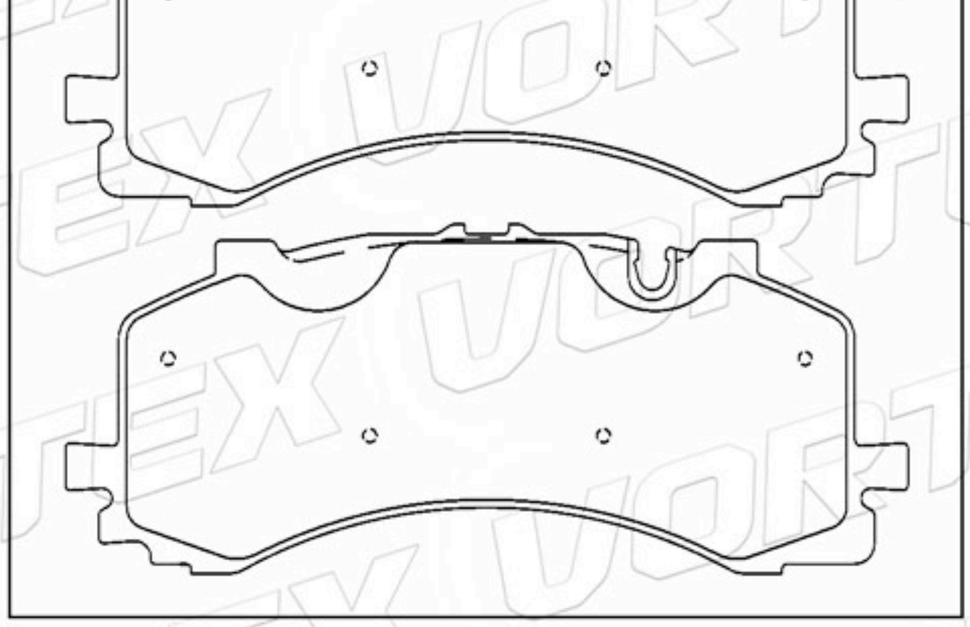

D1953-9180	155.2	64.0	16.3	2A- 1B-1C	VOLKSWAGEN

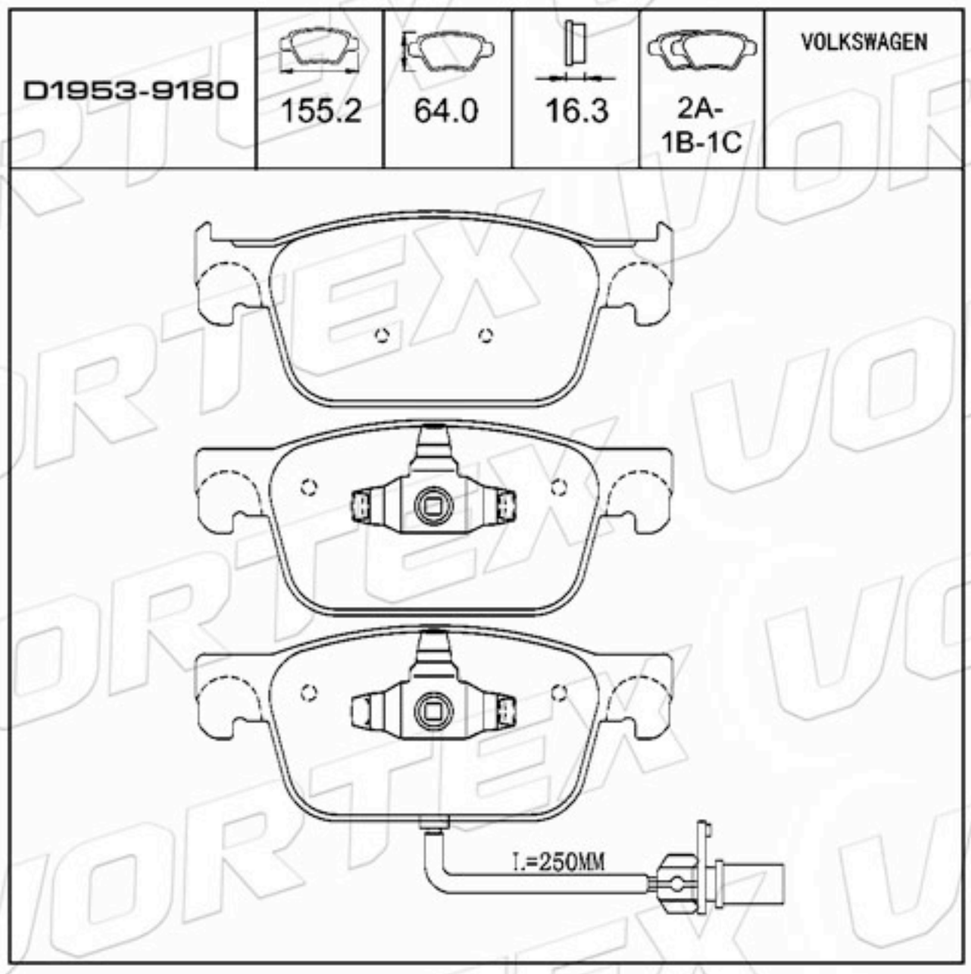

D1876-9104	210.1	88.9	15.1	1A-1B 1C-1D	VOLKSWAGEN

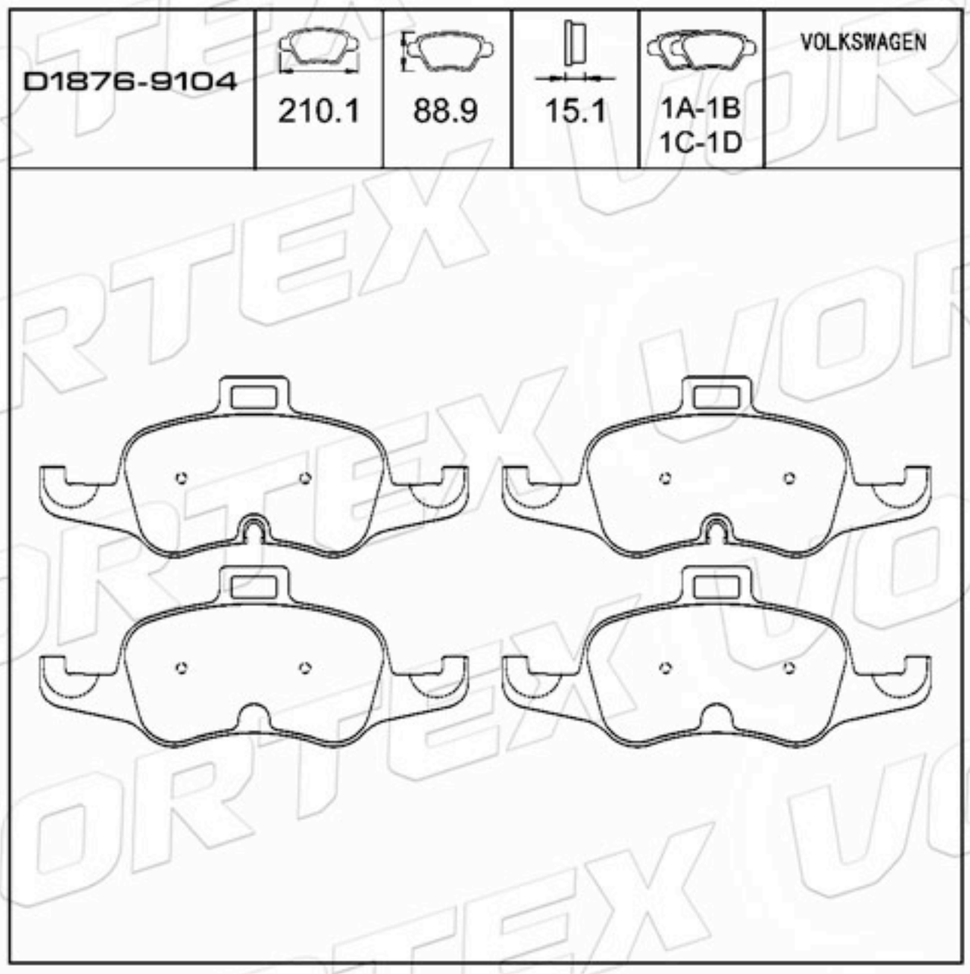

www.vortexautoparts.com
info@vortexautoparts.com
F&F Tower, Oficina 33-A, Calle 50, Ciudad de Panamá

Catálogo de Pastillas de Freno

D1385-8493	156.7	64.0	16.3	2A-1B-1C	KIA

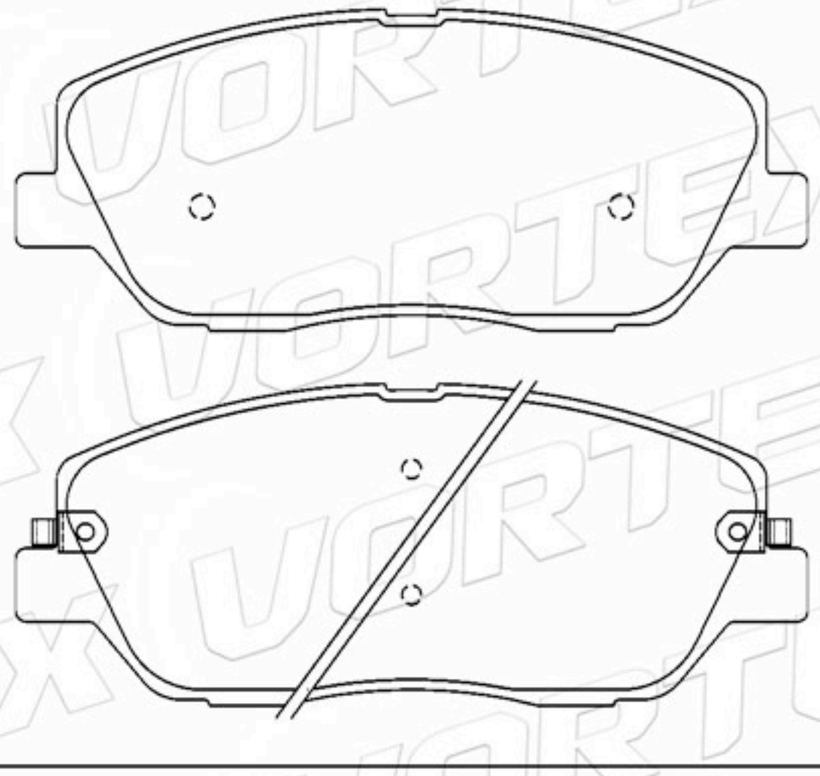

D1075-7980	147.7	57.2	16.8	2A-1B-1C	BUICK

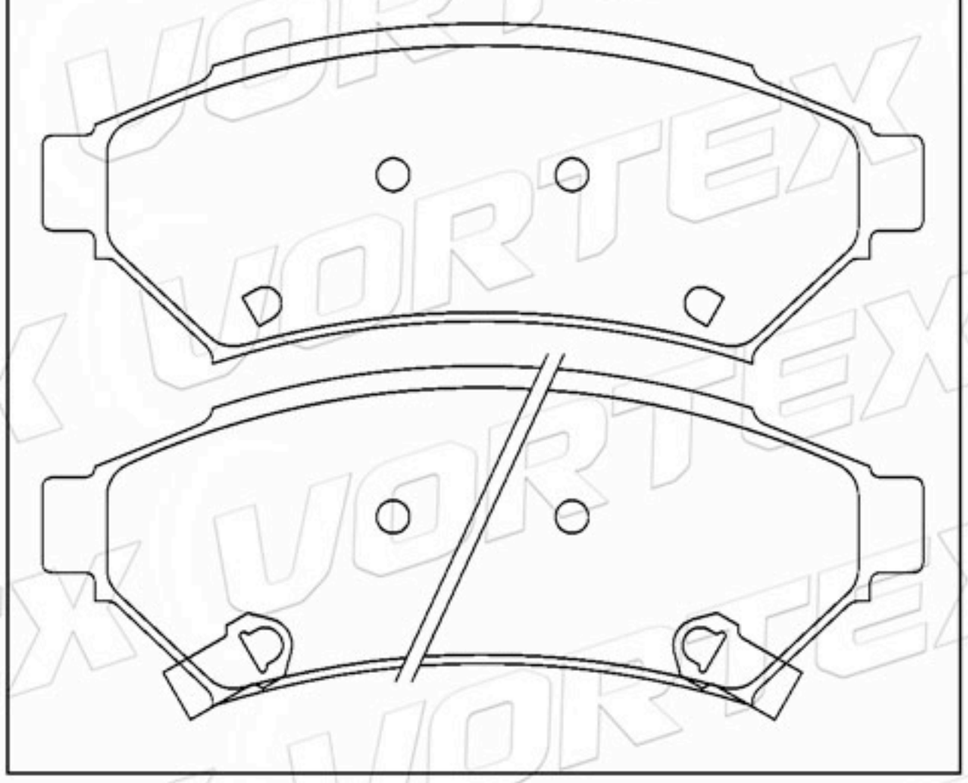

D649-7529	151.3	47.8	17.3	2A-2B	KIA

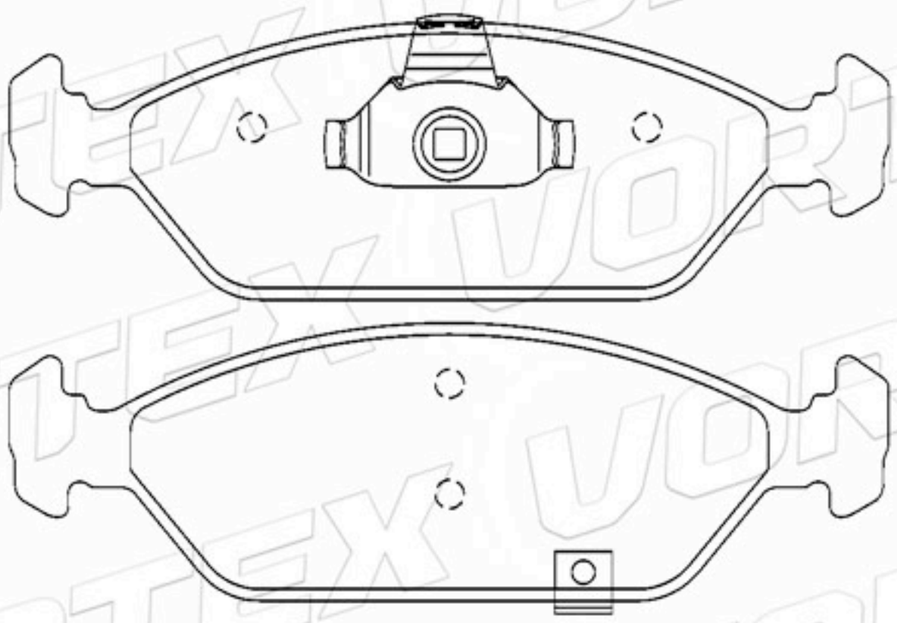

D1850-9077	116.1	72.6 65.5	16.8	2A-2B	BMW

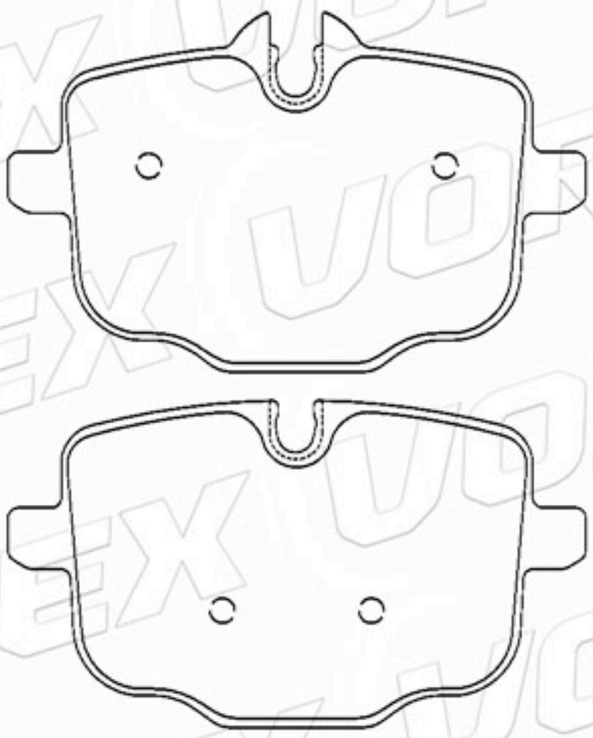

D1867-9097	123.7	94.7	18.8	4	BMW

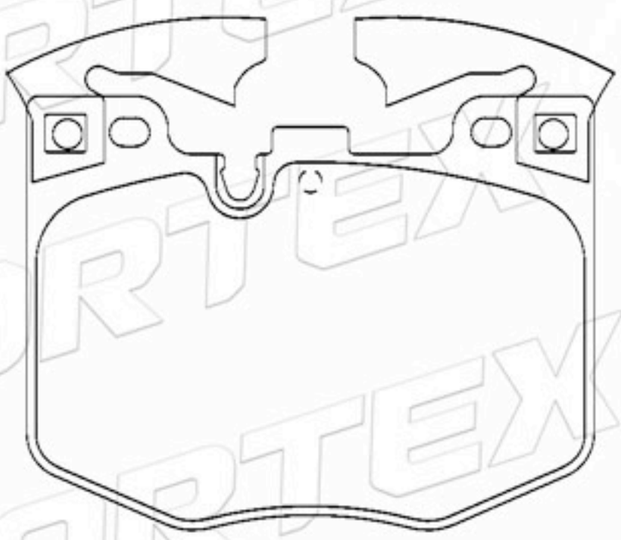

D1868-9098	121.9	117.6	18.1	4	BMW

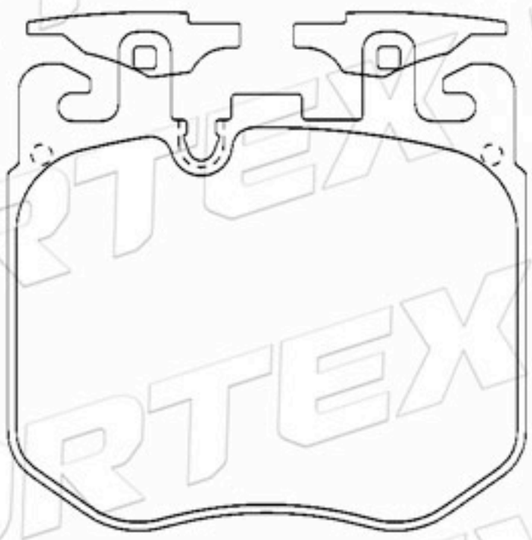

www.vortexautoparts.com
info@vortexautoparts.com
F&F Tower, Oficina 33-A, Calle 50, Ciudad de Panamá

ISO-14001

Catálogo de Pastillas de Freno

D1892-9120	129.0	76.2 70.9	17.4	2A-2B	BMW

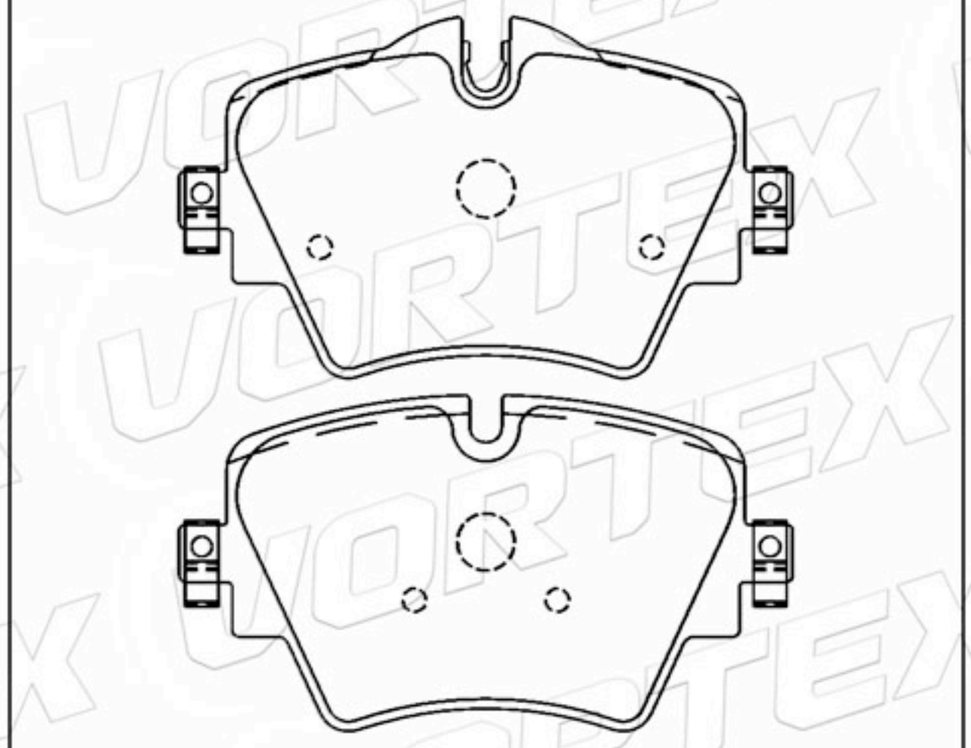

D1880-8822	112.3	91.7	16.9	4	BMW

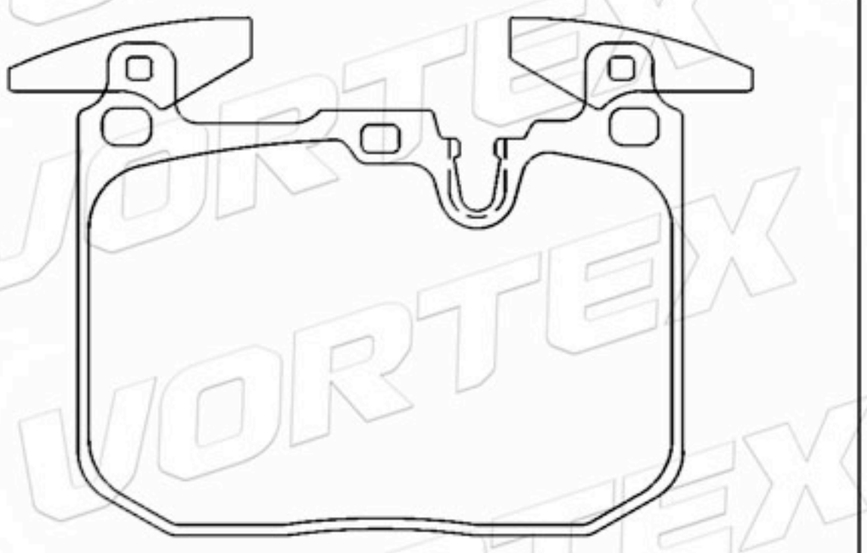

D2060-9293	218.0	84.7	17.7	2A-2B	BMW

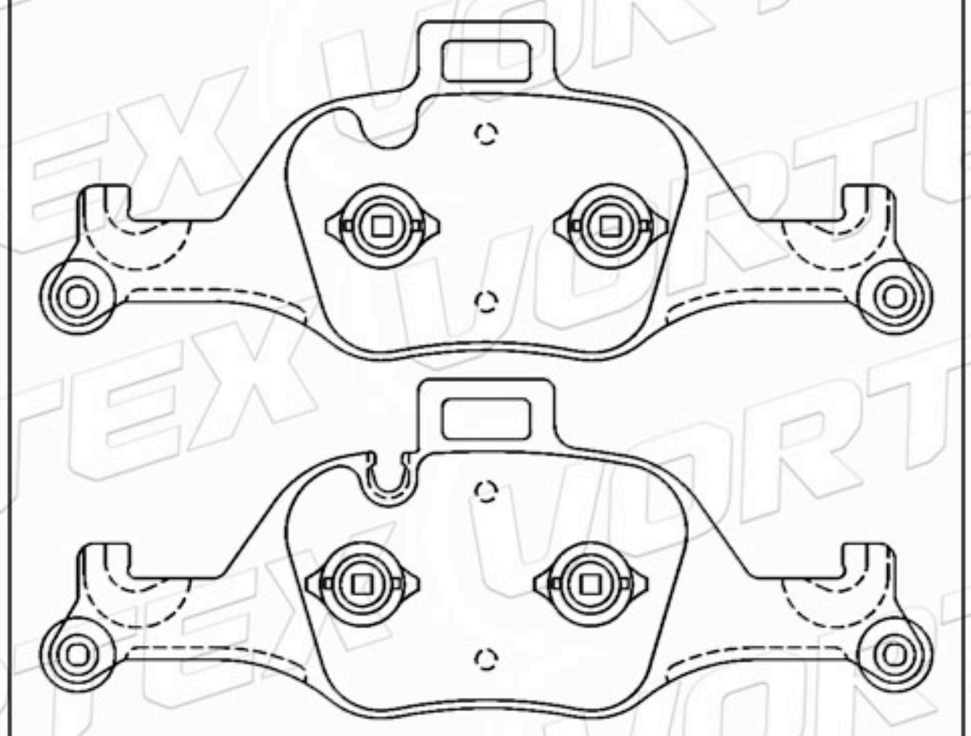

D1531-8740	129.8	76.2	14.7	4	MERCEDES-BENZ

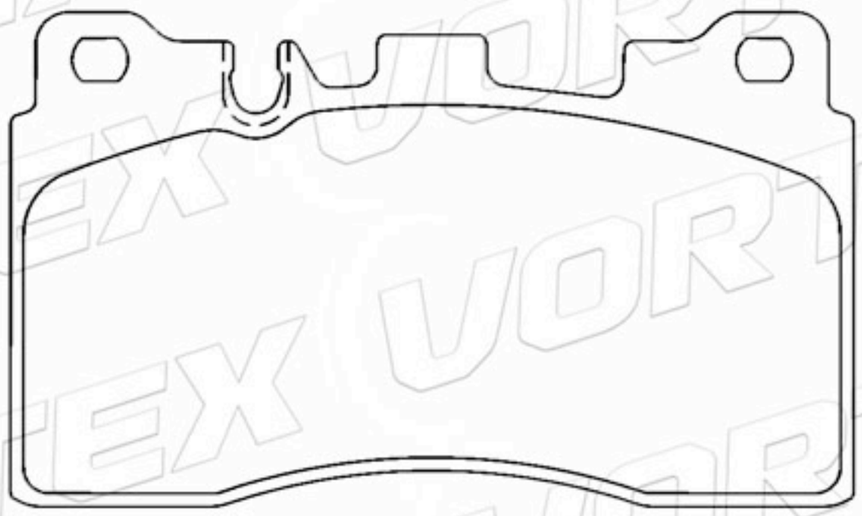

D1634-8850	153.9	93.0	17.0	4	MERCEDES-BENZ

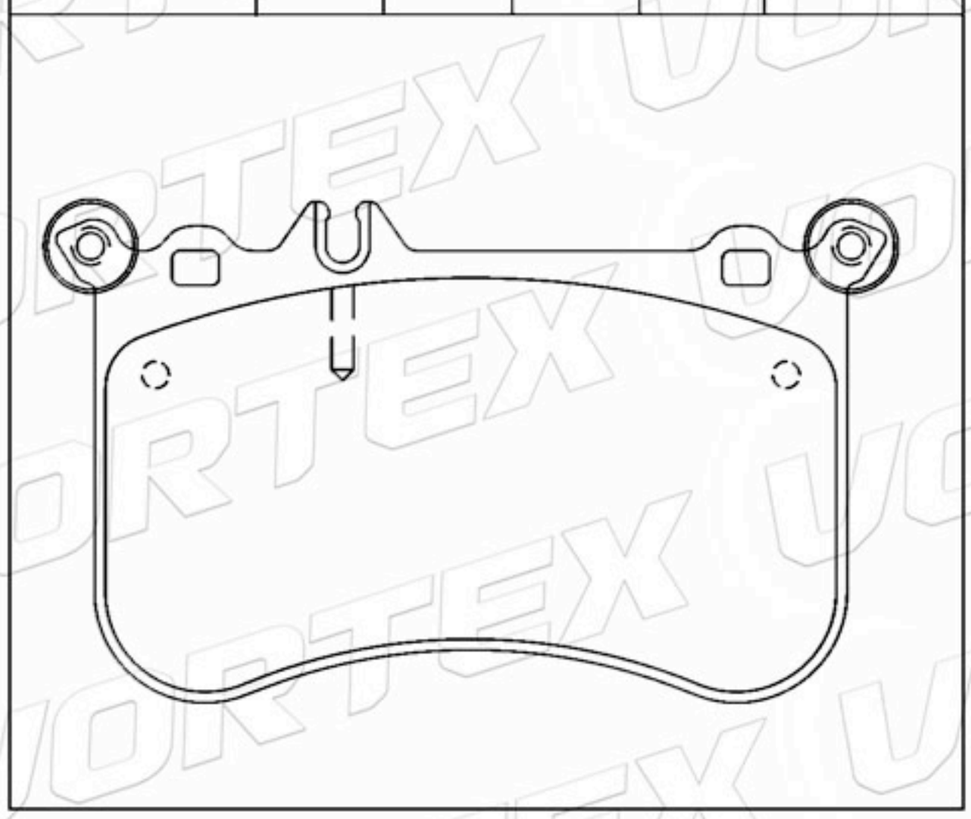

D1652-8879	193.3	77.2 74.2	18.4	2A-2B	MERCEDES-BENZ

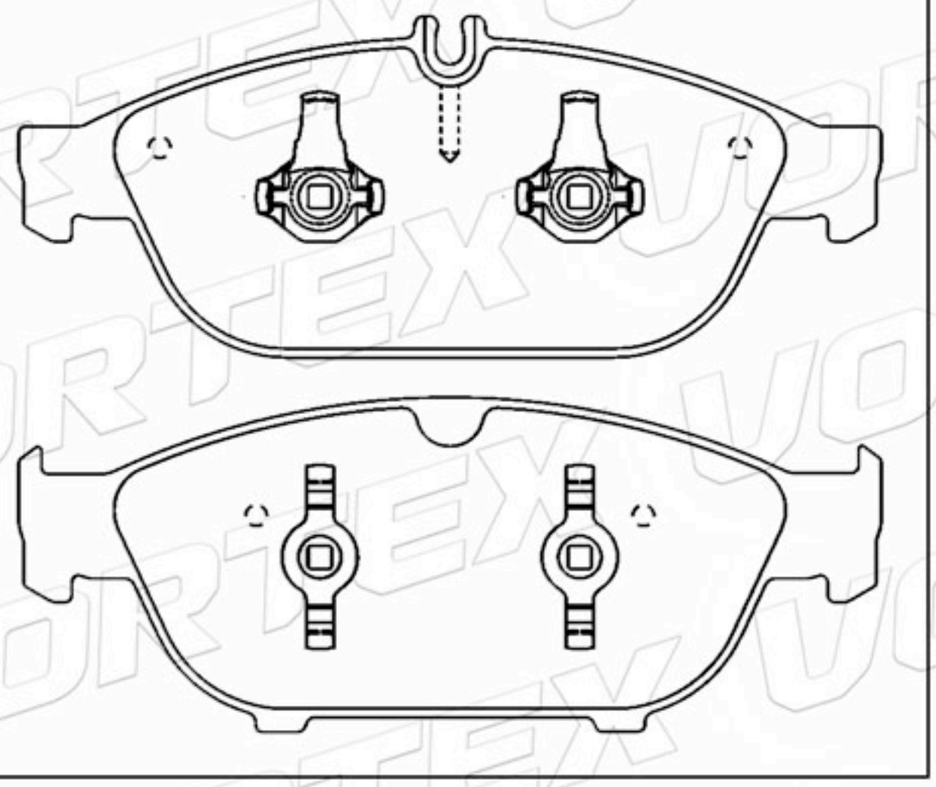

www.vortexautoparts.com
info@vortexautoparts.com
F&F Tower, Oficina 33-A, Calle 50, Ciudad de Panamá

Catálogo de Pastillas de Freno

D1681-8911	146.1	68.3 58.2	17.8	2A-2B	MERCEDES-BENZ

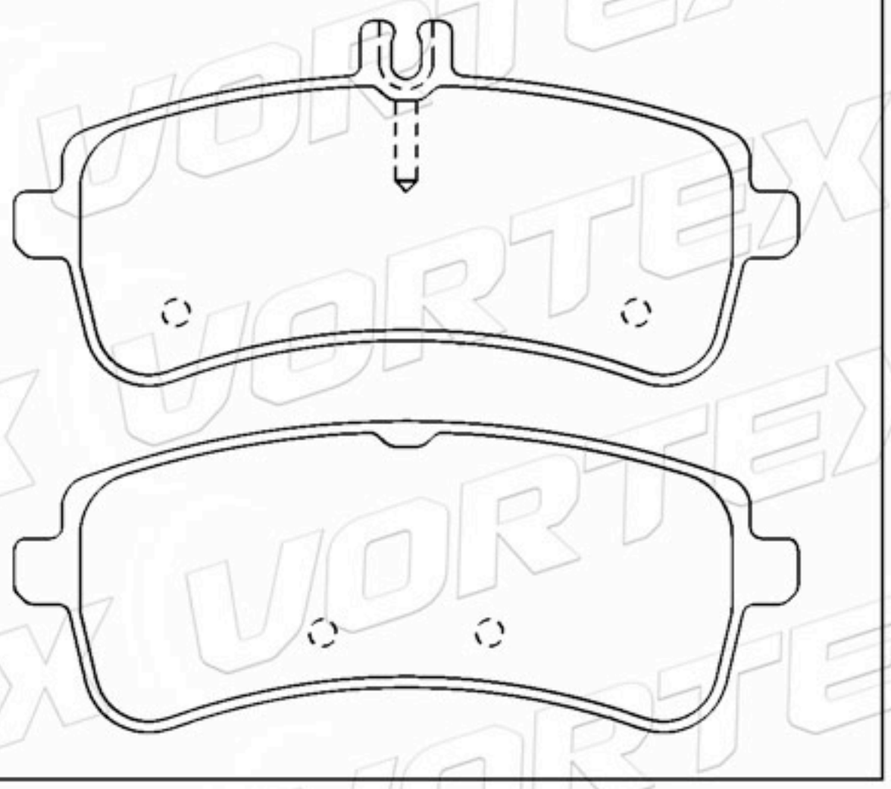

D1794-9023	175.0	78.2 68.8	18.5	2A-2B	MERCEDES-BENZ

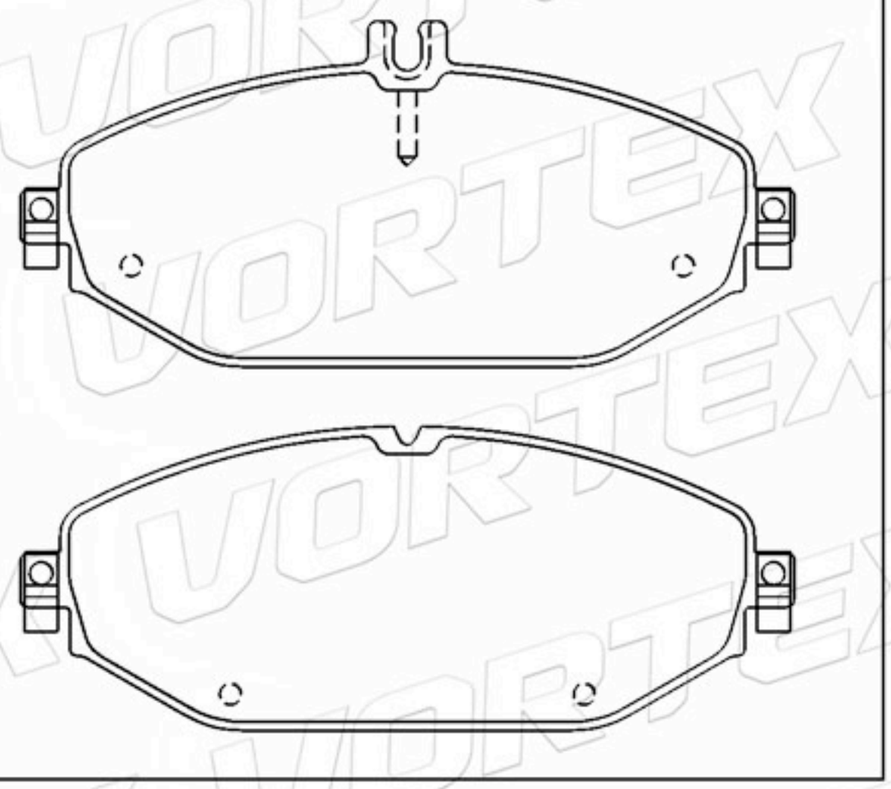

D1944-9168	189.7	97.5	15.6	4	MERCEDES-BENZ

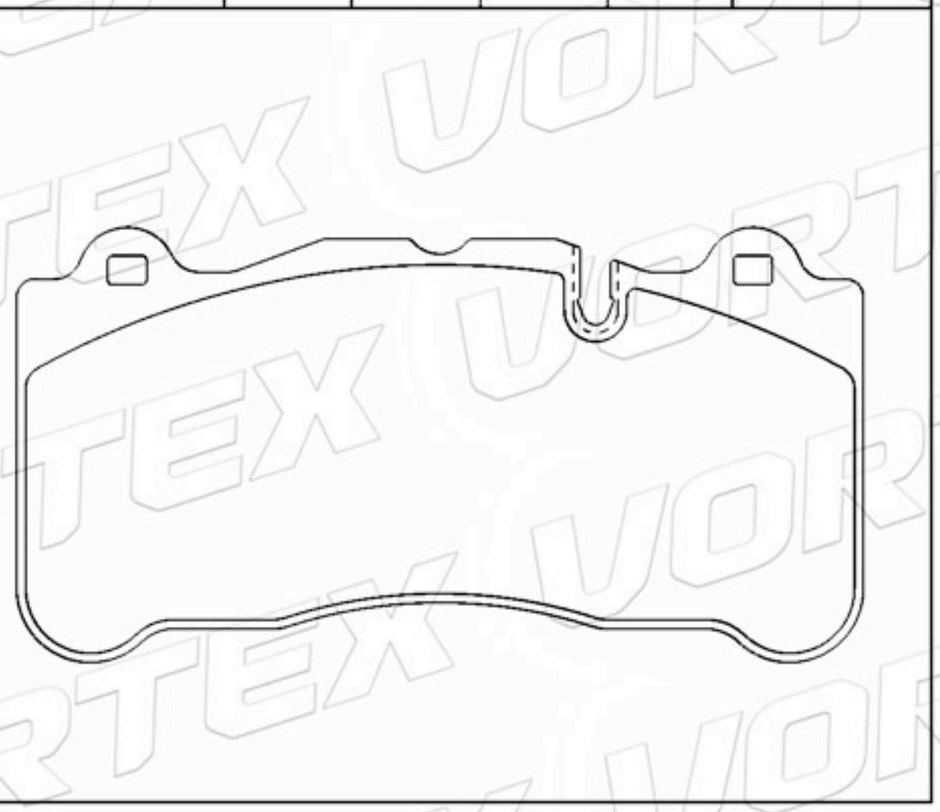

D1870-9099	189.5	108.5	16.4	4	MERCEDES-BENZ

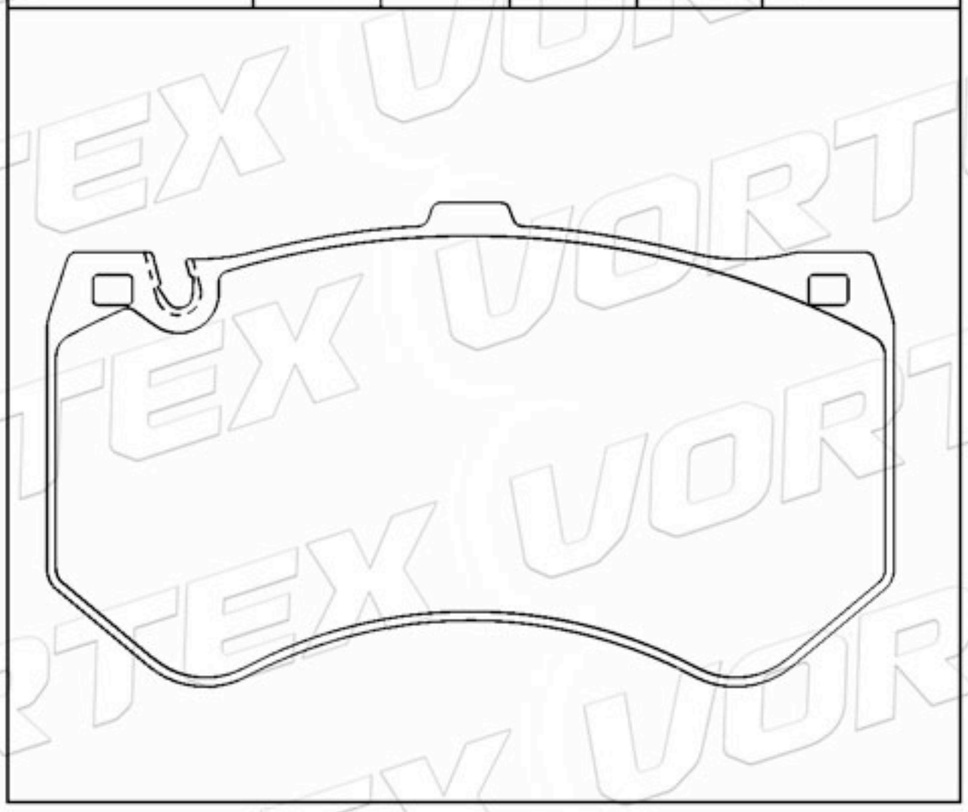

D1907-9136	146.1	68.3 58.2	16.5	2A-2B	MERCEDES-BENZ

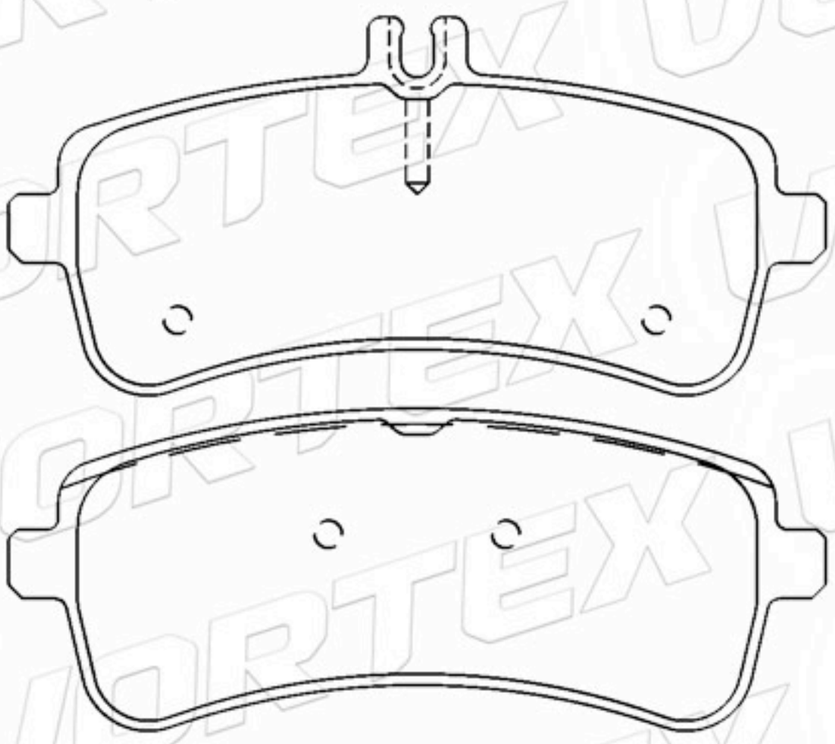

D1936-9161	114.0	64.3 55.4	16.6	2A-2B	MERCEDES-BENZ

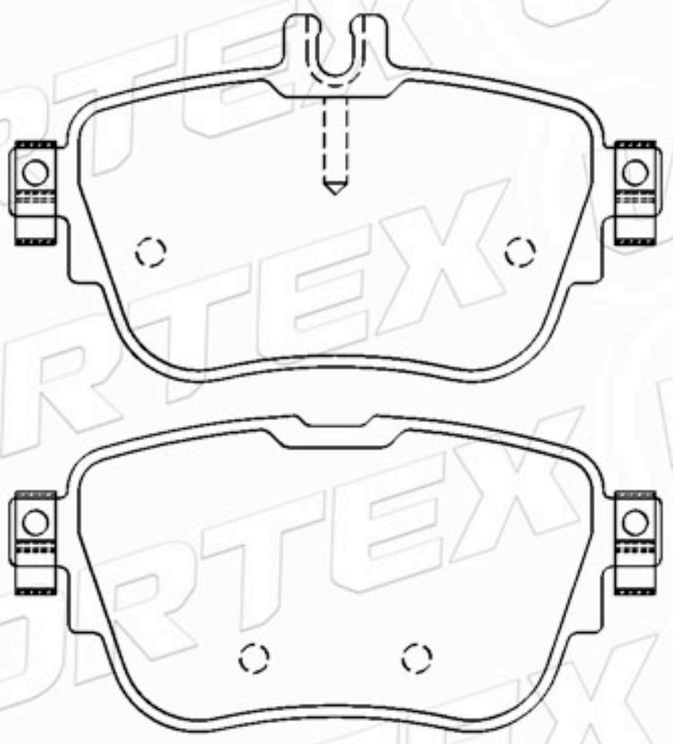

www.vortexautoparts.com
info@vortexautoparts.com
F&F Tower, Oficina 33-A, Calle 50, Ciudad de Panamá

Catálogo de Pastillas de Freno

D1955-9140	140.2	39.9 42.2	17.2	2A-2B	MERCEDES-BENZ

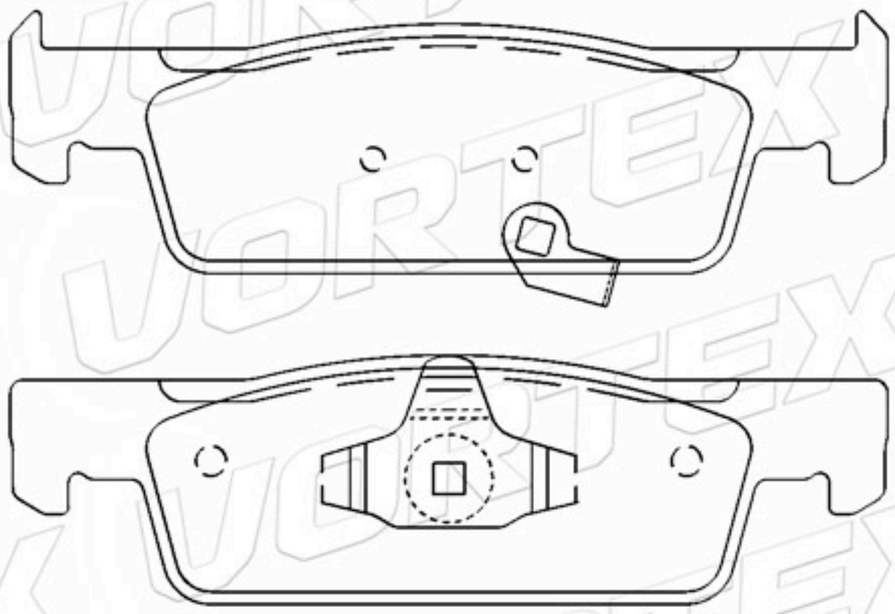

D1871-9100	142.0	96.0	17.9	2A-2B	MERCEDES-BENZ

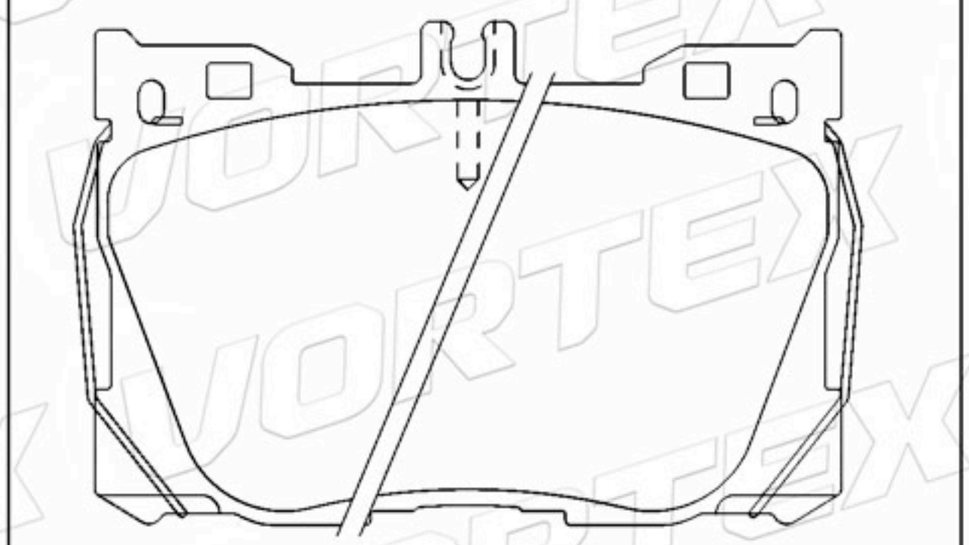

D1872-9101	122.4	70.6 64.5	15.2	2A-2B	MERCEDES-BENZ

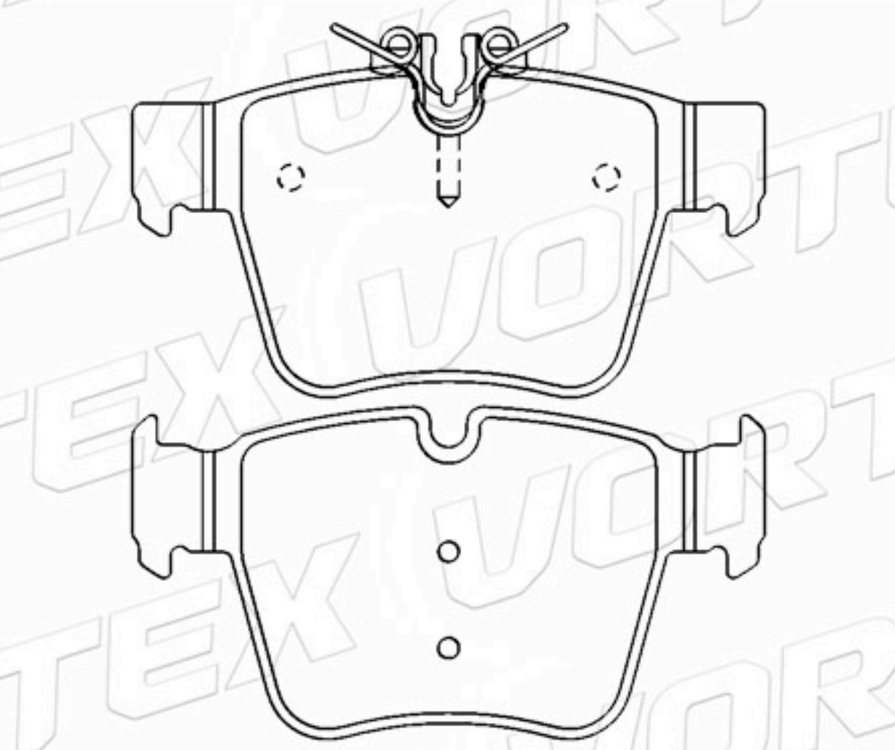

D1873-9102	206.0	86.9	15.3	4	MERCEDES-BENZ

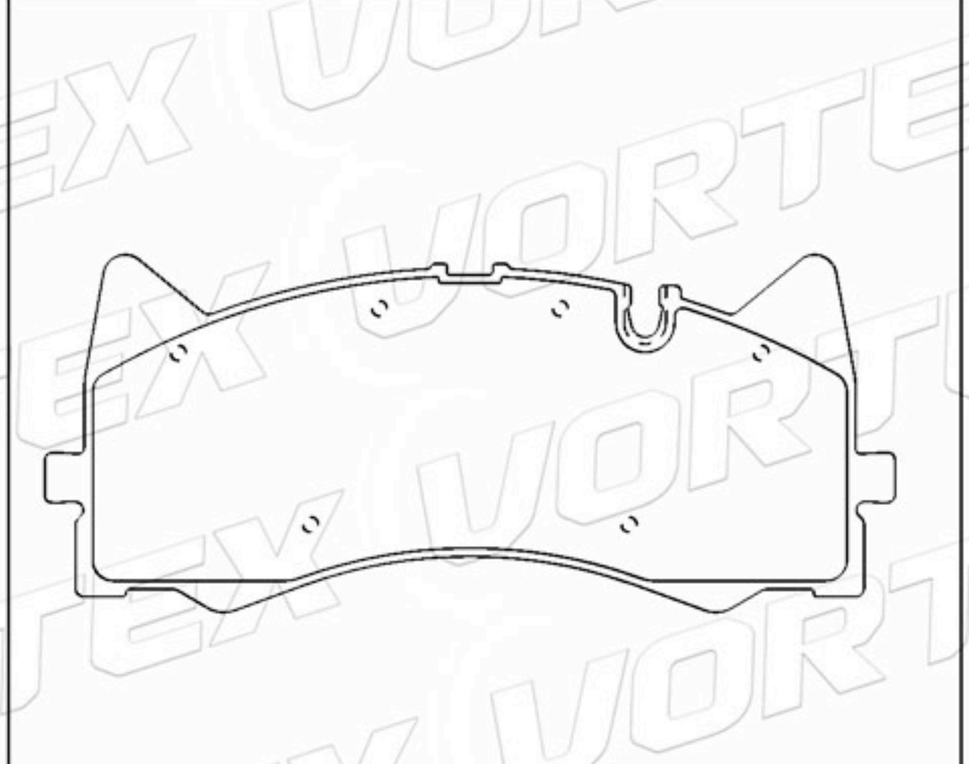

D2047-9277	129.0	79.0 70.1	16.6	2A-2B	MERCEDES-BENZ

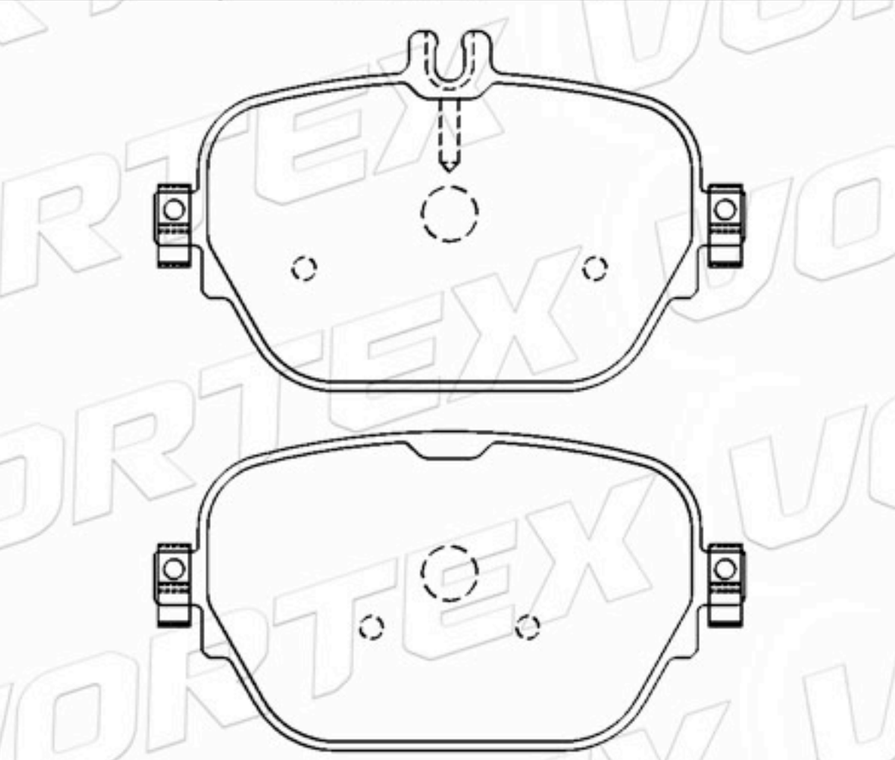

D2048-9278	175.8	94.5	18.2	4	MERCEDES-BENZ

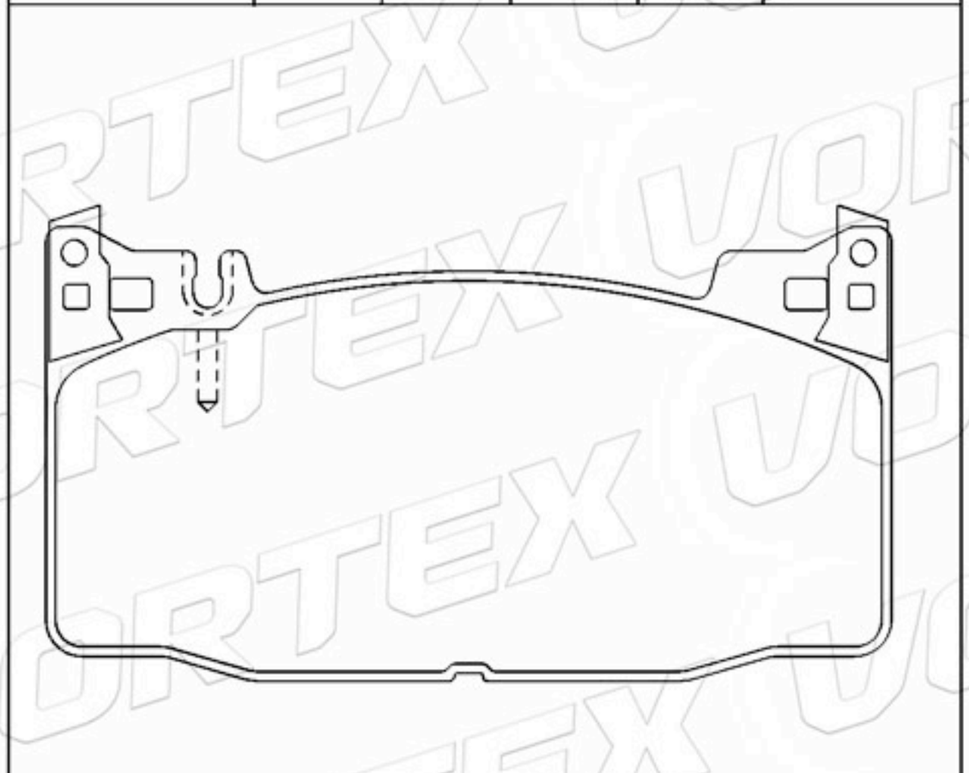

www.vortexautoparts.com
info@vortexautoparts.com
F&F Tower, Oficina 33-A, Calle 50, Ciudad de Panamá

QS 9000 TÜV CERTIFIED ISO-9001 ISO-14001
SGS
GERMAN TECHNOLOGY

Catálogo de Pastillas de Freno

D1529-8594	193.0 192.5	98.3	18.7 19.2	2A-2B	BMW

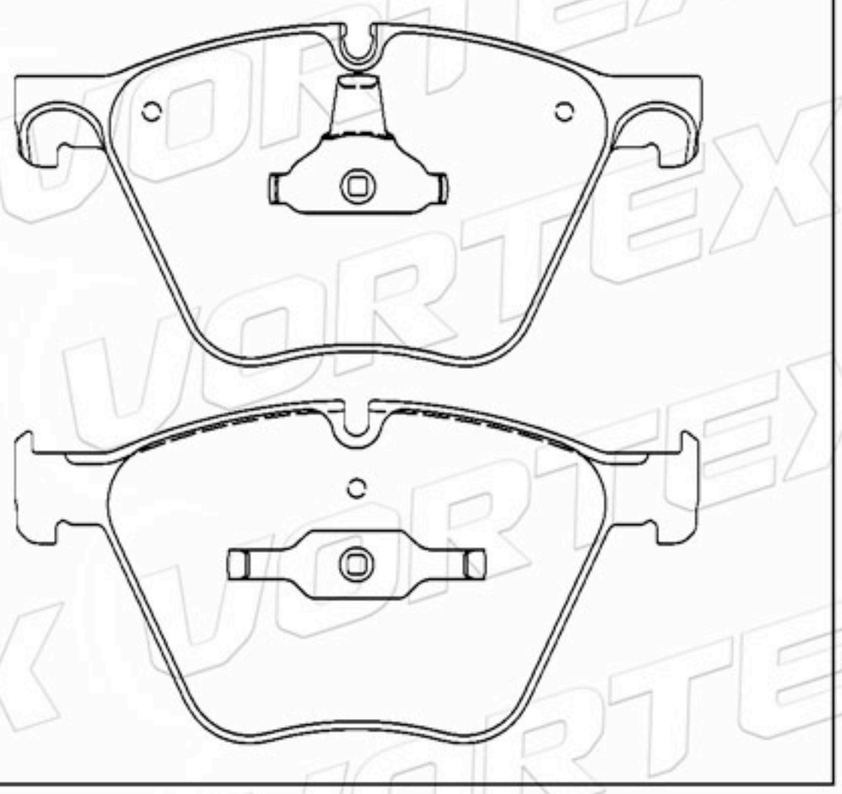

D1320-8408	187.5	92.2	15.7	4	MERCEDES-BENZ

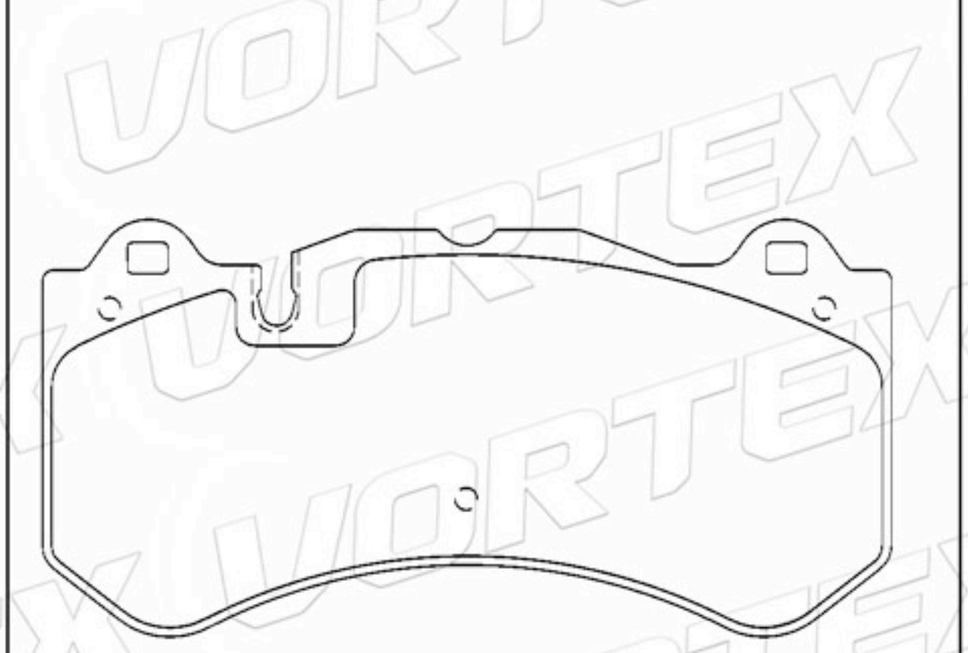

D1398-8506	93.0	41.4	15.0	2A- 1B-1C	KIA

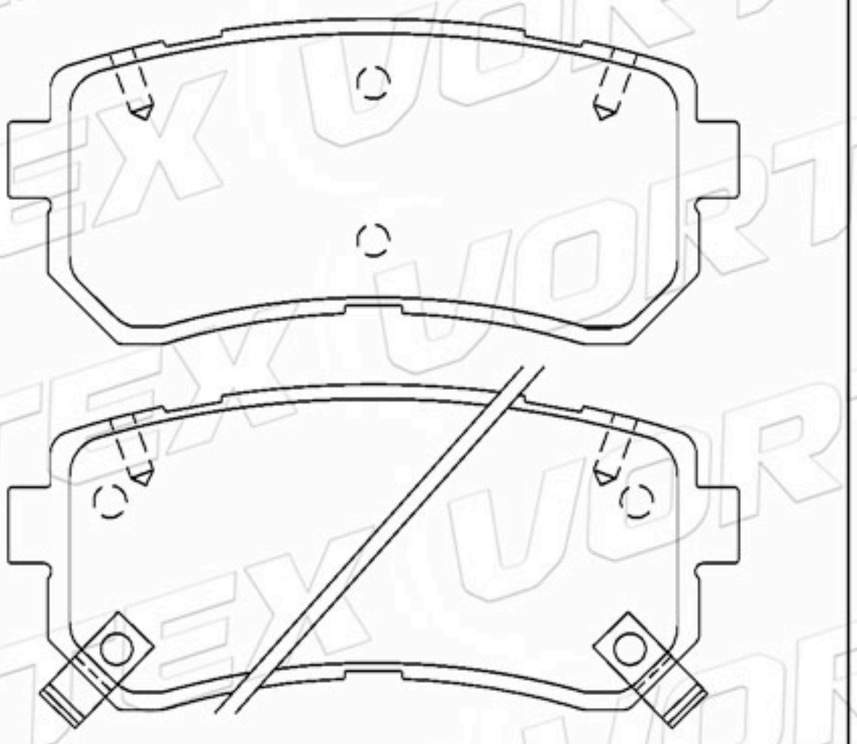

D2076-9311	142.7	57.4	16.5	4	TOYOTA

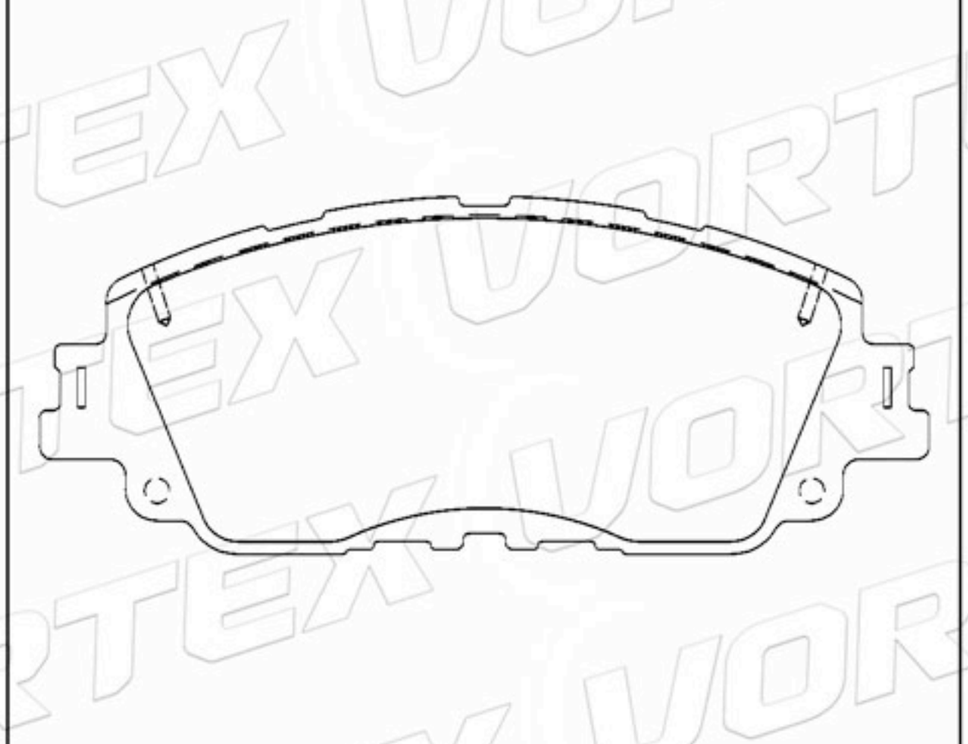

D1805-9039	121.2	42.9	15.0	4	TOYOTA LEXUS



04466-58021	121.2	42.9	14.5	4	TOYOTA LEXUS

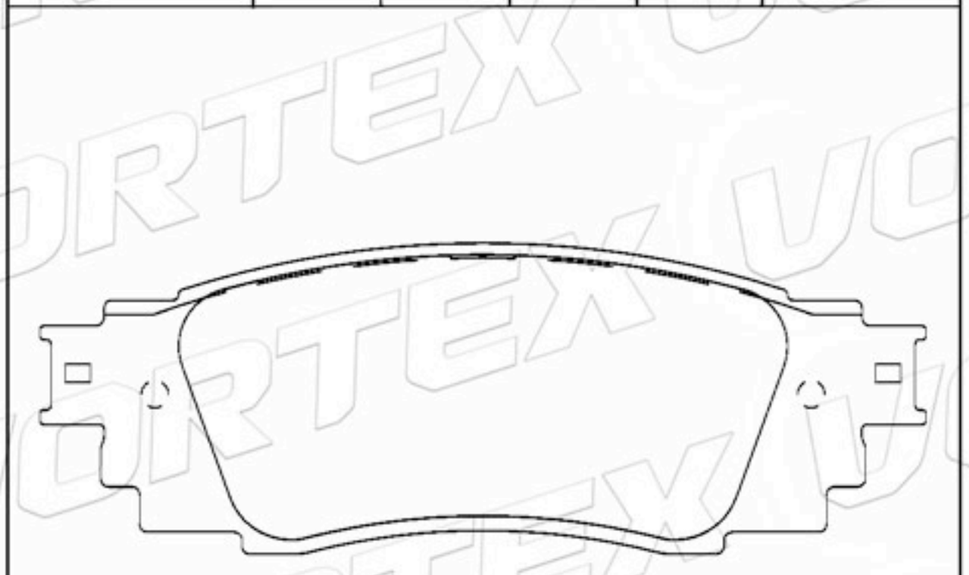

www.vortexautoparts.com
info@vortexautoparts.com
F&F Tower, Oficina 33-A, Calle 50, Ciudad de Panamá

QS 9000 TÜV CERTIFIED ISO-9001 ISO-14001 SGS GERMAN TECHNOLOGY

Catálogo de Pastillas de Freno

FRP1077W	132.1	61.6	16.4	4

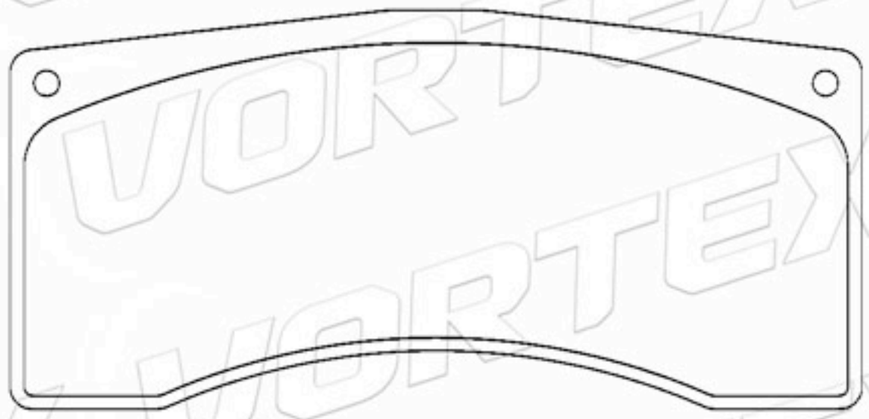

WMP1295	189.7	87.4	16.7	4	VOLVO

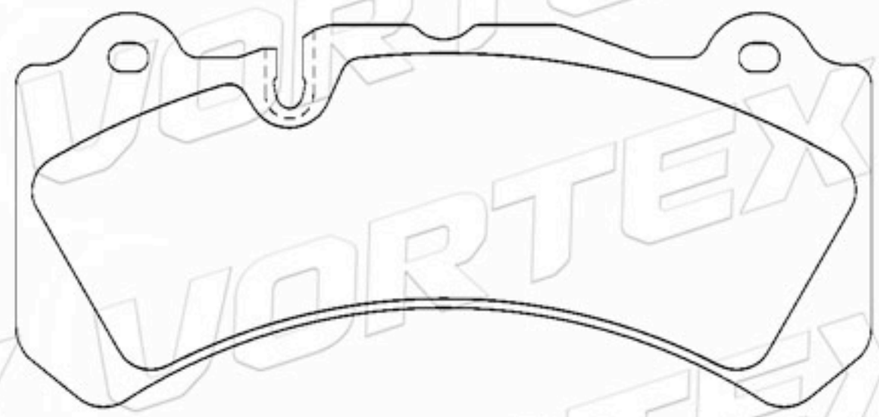

WMP819	151.9	80.5	25.0	4

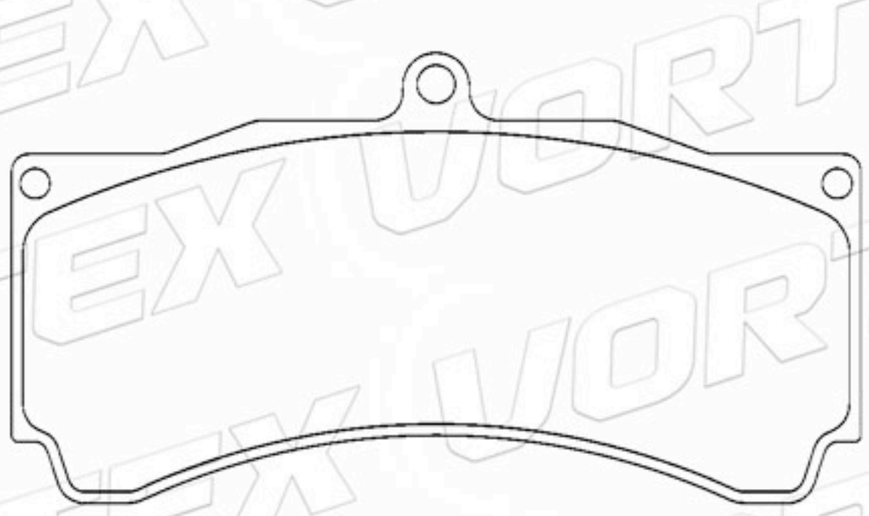

D1020-7924	188.5	55.9	17.1	4	DODGE

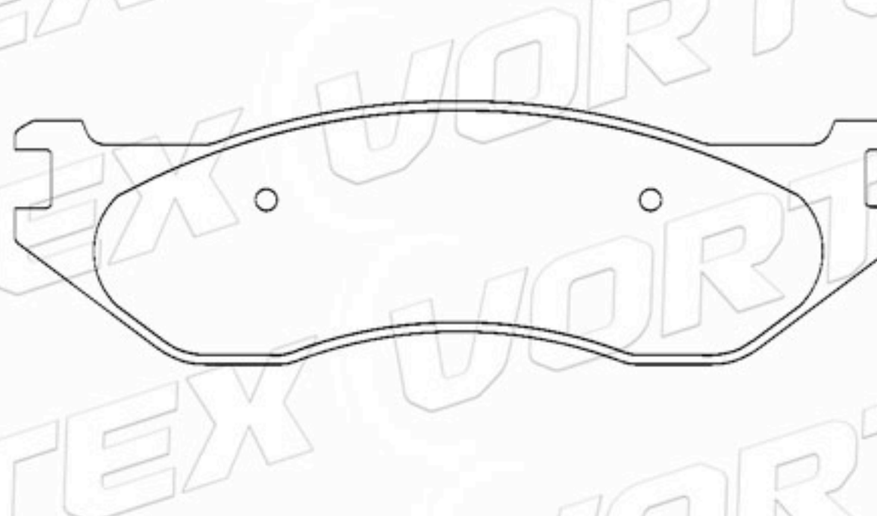

D1769-9000	209.6	94.7	15.2	4	PORSCHE

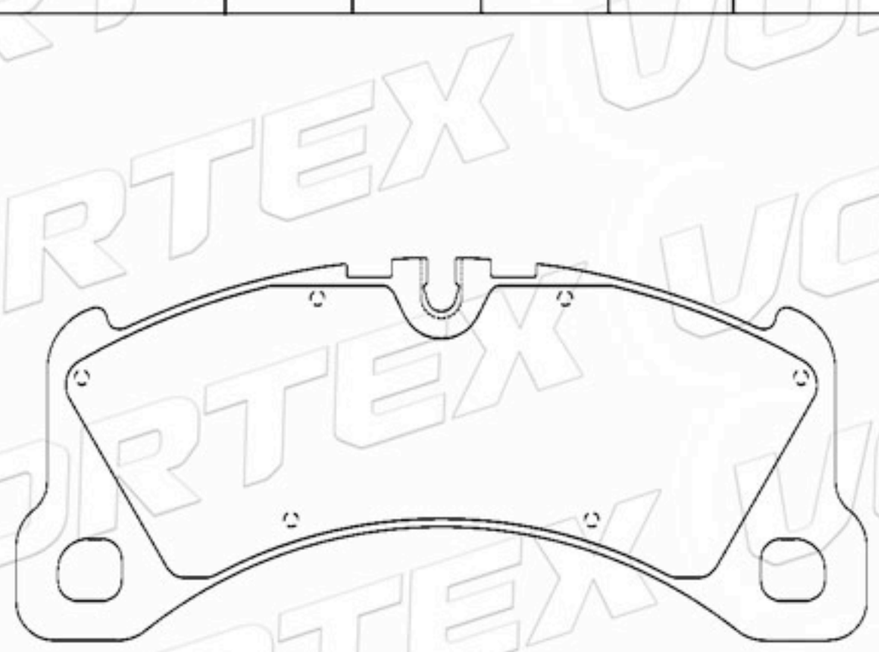

D1899-9127	212.1	105.9	15.2	2A-2B	PORSCHE

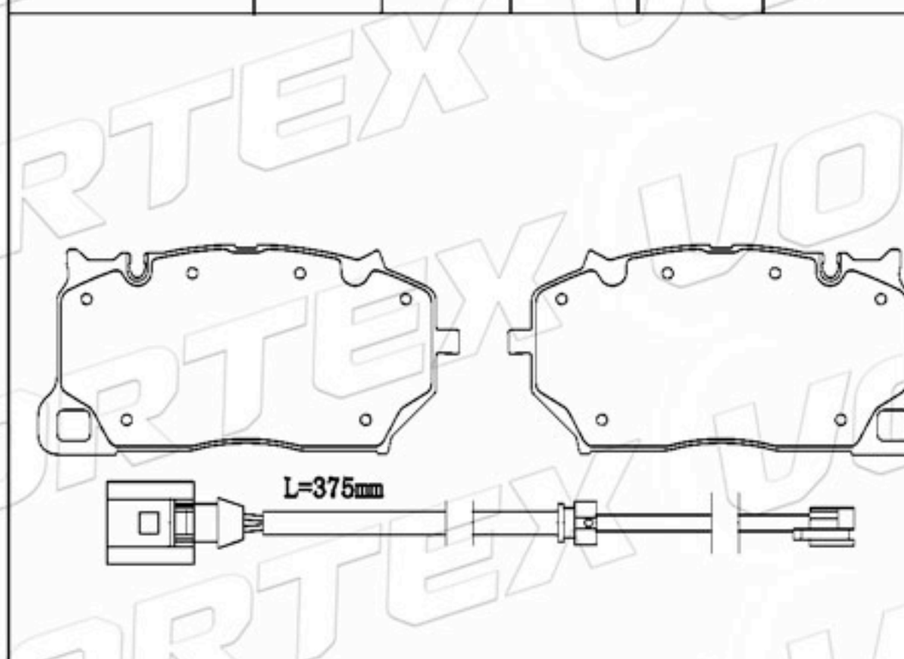

www.vortexautoparts.com
info@vortexautoparts.com
F&F Tower, Oficina 33-A, Calle 50, Ciudad de Panamá

Catálogo de Pastillas de Freno

D2090-9325	106.0	55.4 51.9	16.7	2A-2B	CITROEN

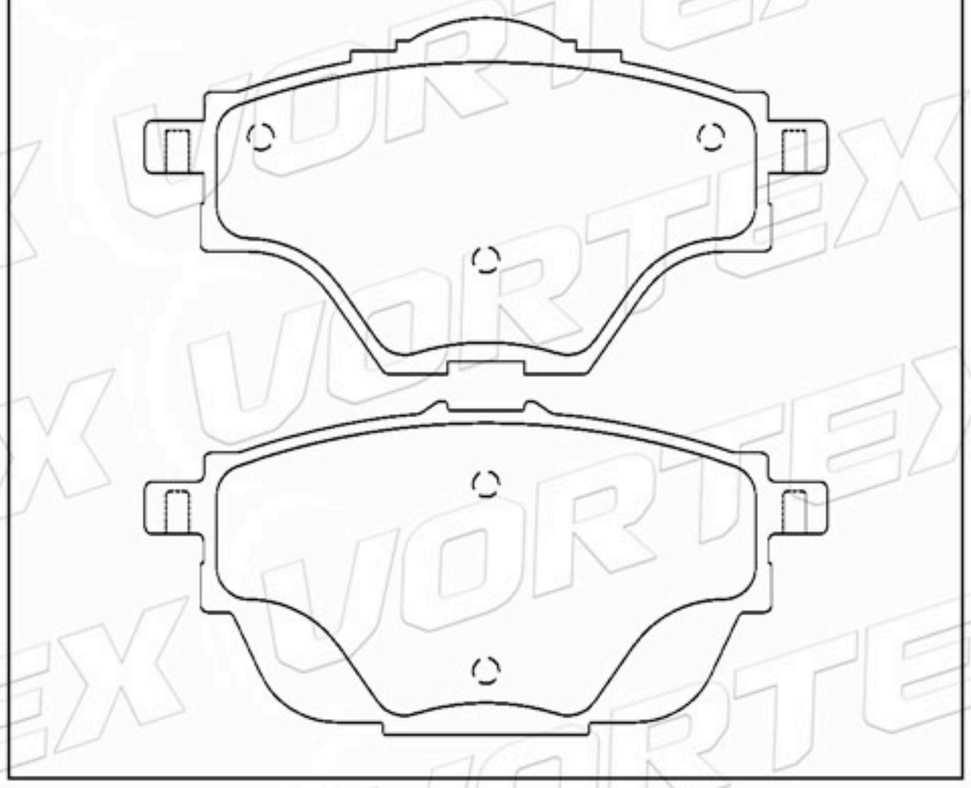

D1974-9201	155.2	70.4 70.6	16.3	2A-2B	PEUGEOT

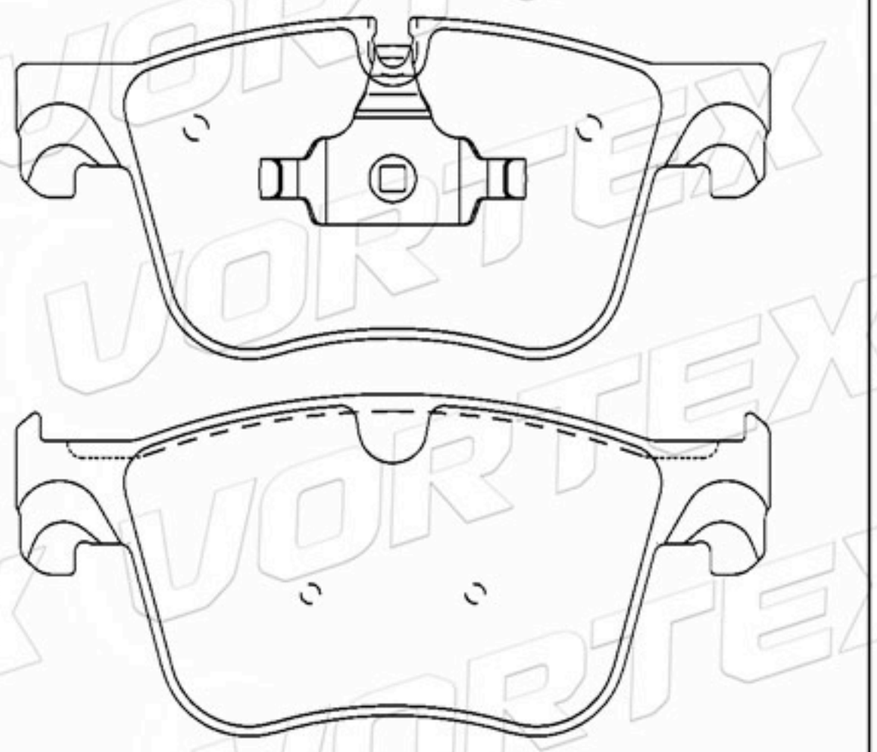

D1752-8980	104.1	58.7	16.4	4	JAGUAR

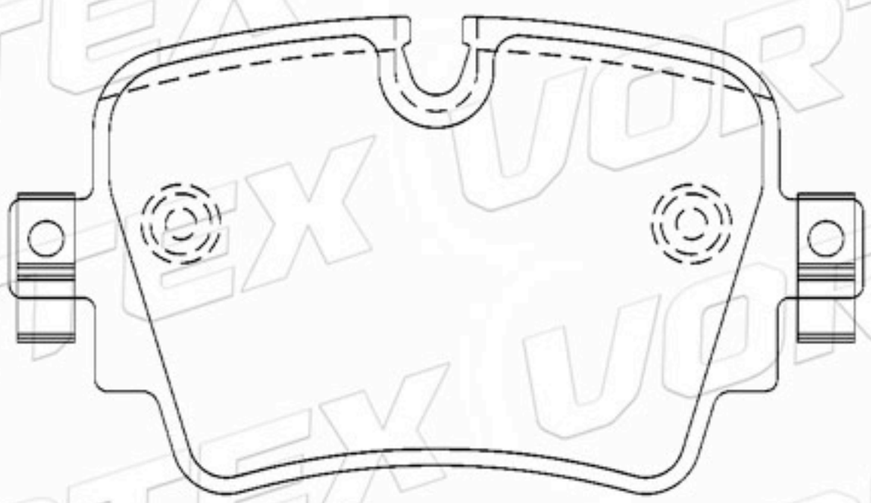

D1753-8981	114.0	63.8	16.4	4	JAGUAR

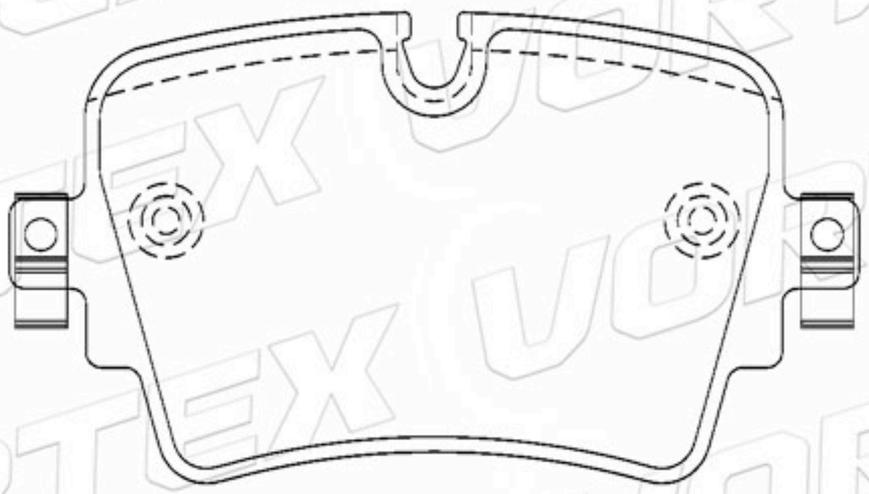

D1763-8994	189.7	97.5	15.8	4	JAGUAR

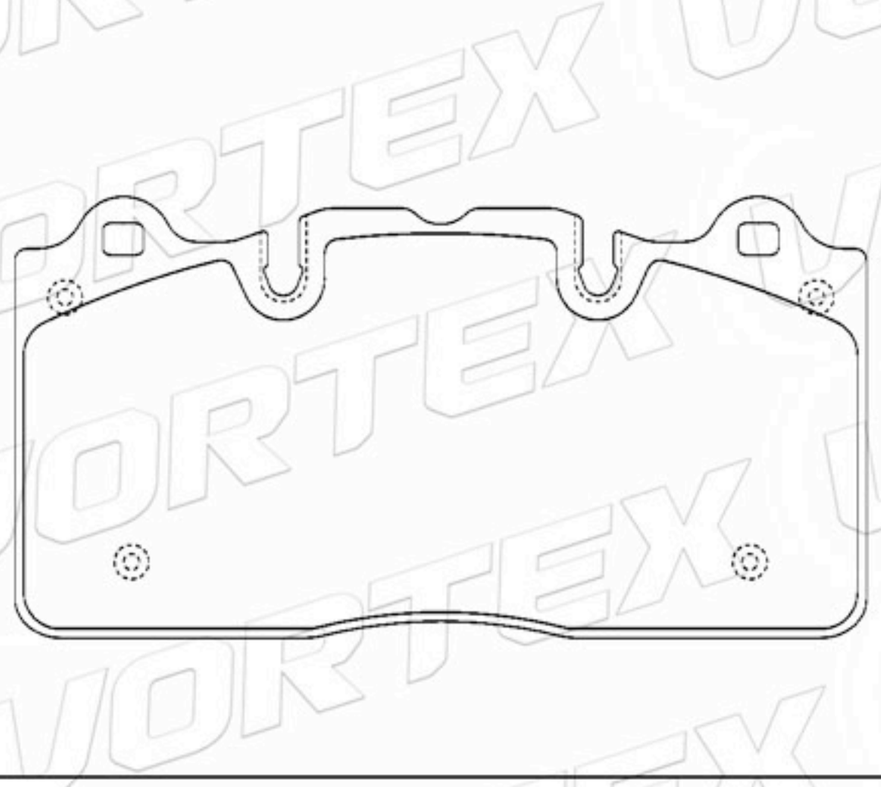

D1764-8995	126.0	105.7	15.3	4	JAGUAR

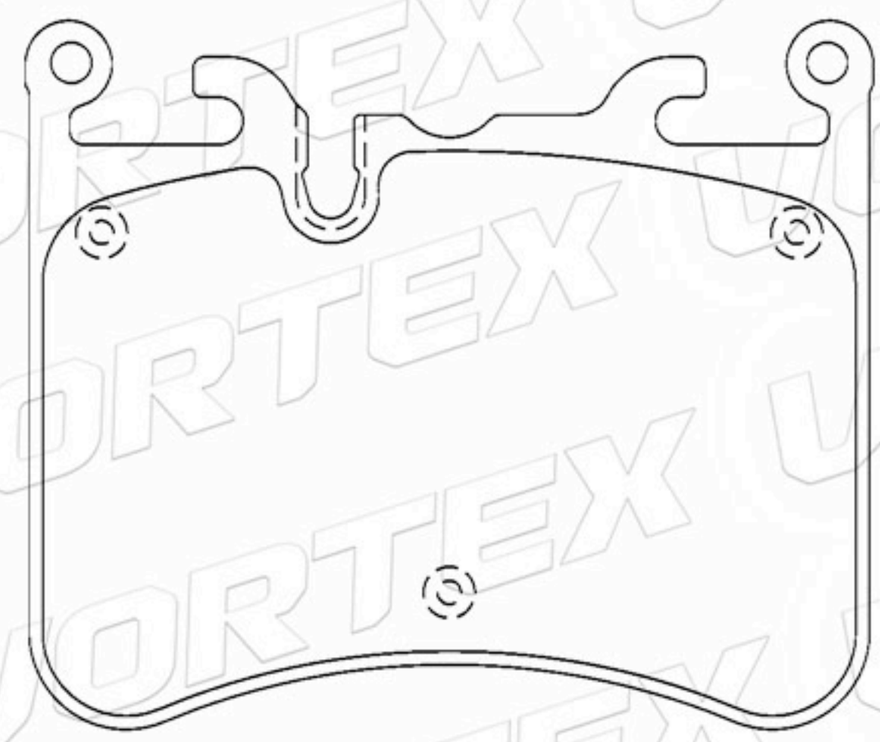

www.vortexautoparts.com
info@vortexautoparts.com
F&F Tower, Oficina 33-A, Calle 50, Ciudad de Panamá

QS 9000 TÜV CERTIFIED ISO-9001 ISO-14001
SGS
GERMAN TECHNOLOGY

Catálogo de Pastillas de Freno

D1861-9090	180.3	77.7	17.3	2A-2B	JAGUAR

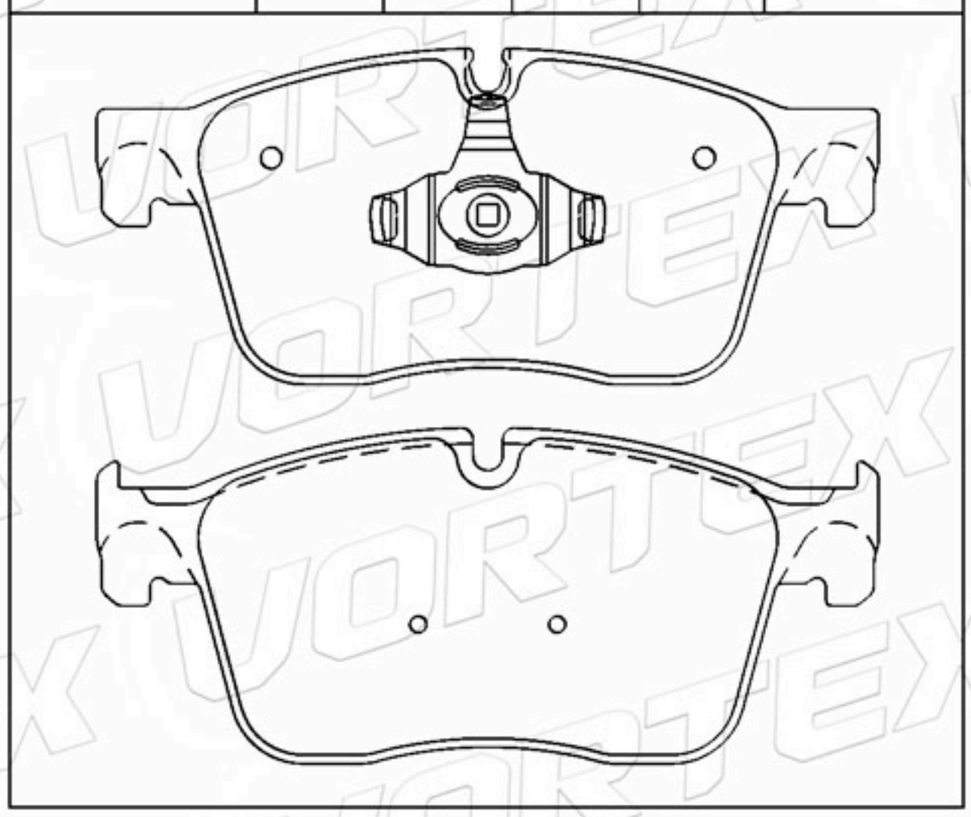

D1762-8993	123.2	47.5 48.0	15.2	2A-2B	BMW

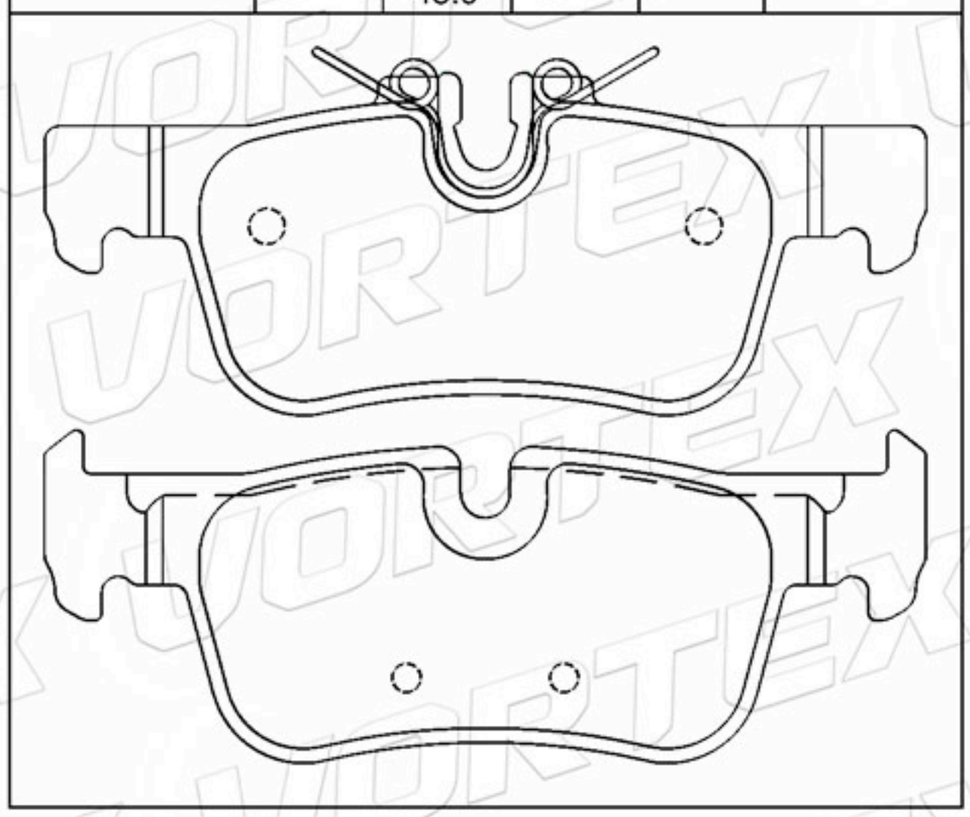

D2222-9455	113.2	91.3	17.8	4	BMW

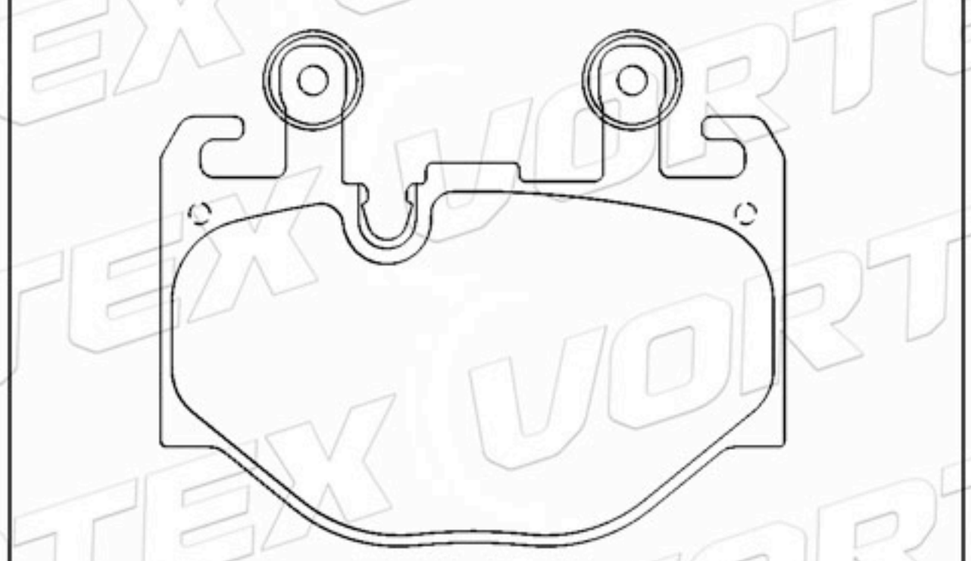

34117852969	209.5	100.1	18.4	4	BMW

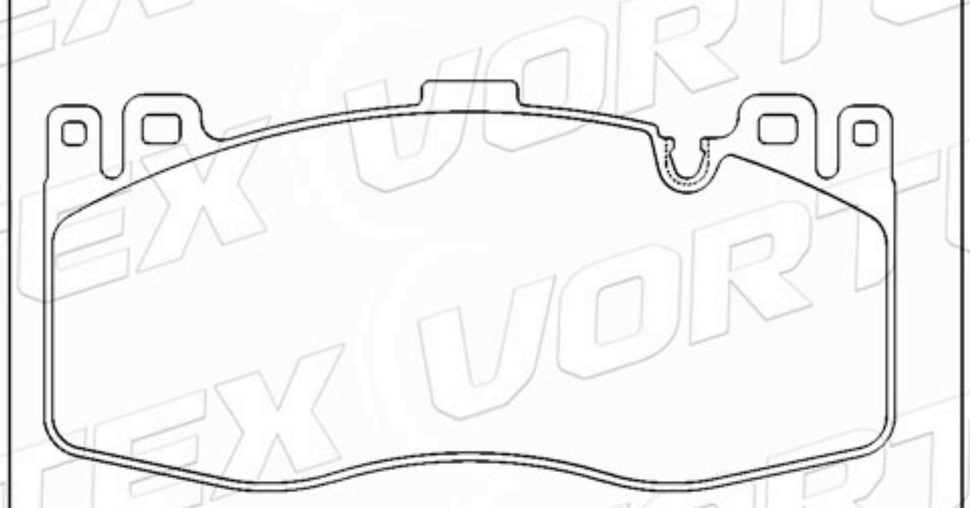

D691-7566	158.7	56.4	16.0	2A- 1B-1C	OPEL

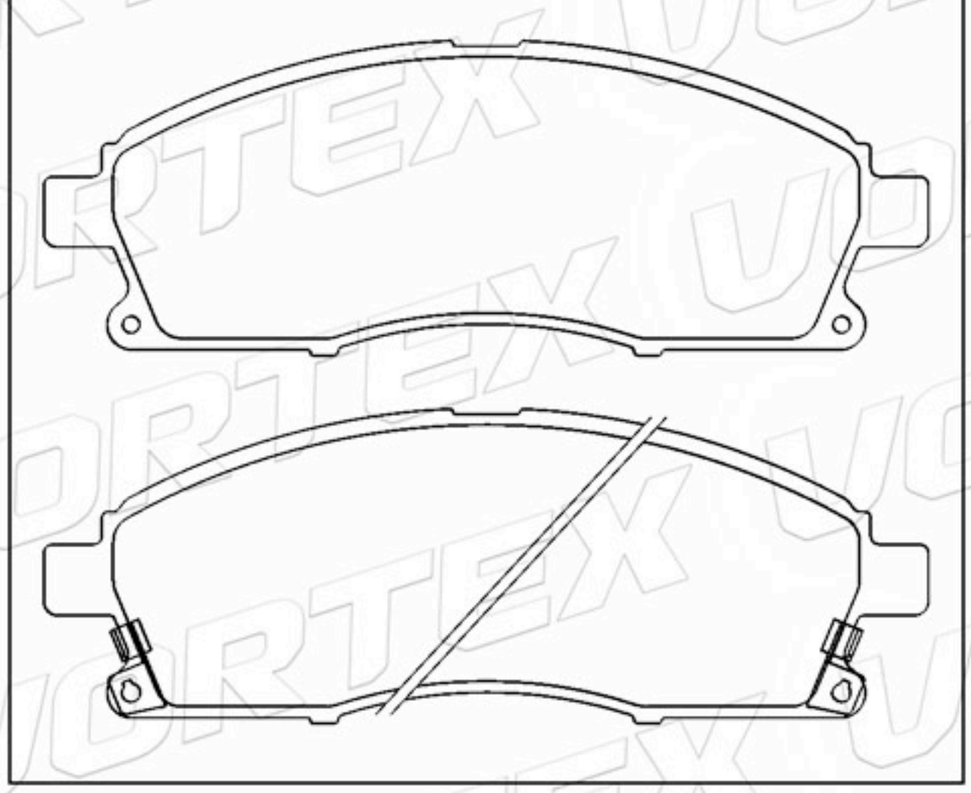

D2173-9418	139.0	75.1	18.0	2A-2B

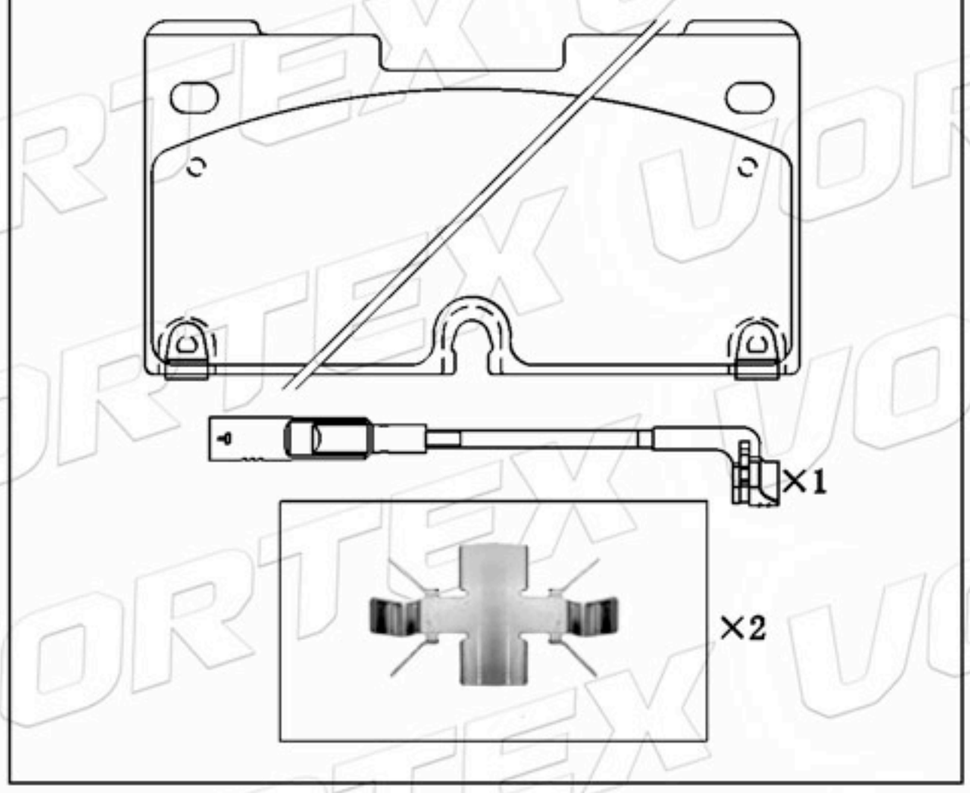

Catálogo de Pastillas de Freno

D2174-9419	127.1	48.8 49.1	17.0	1A-1B 1C-1D	

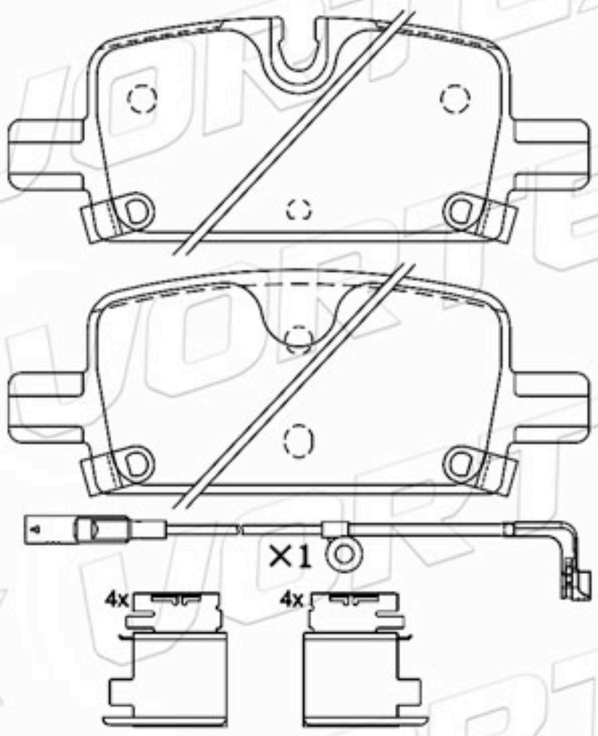

D1846-9073	112.3	42.7	14.4	2A- 1B-1C	MAZDA

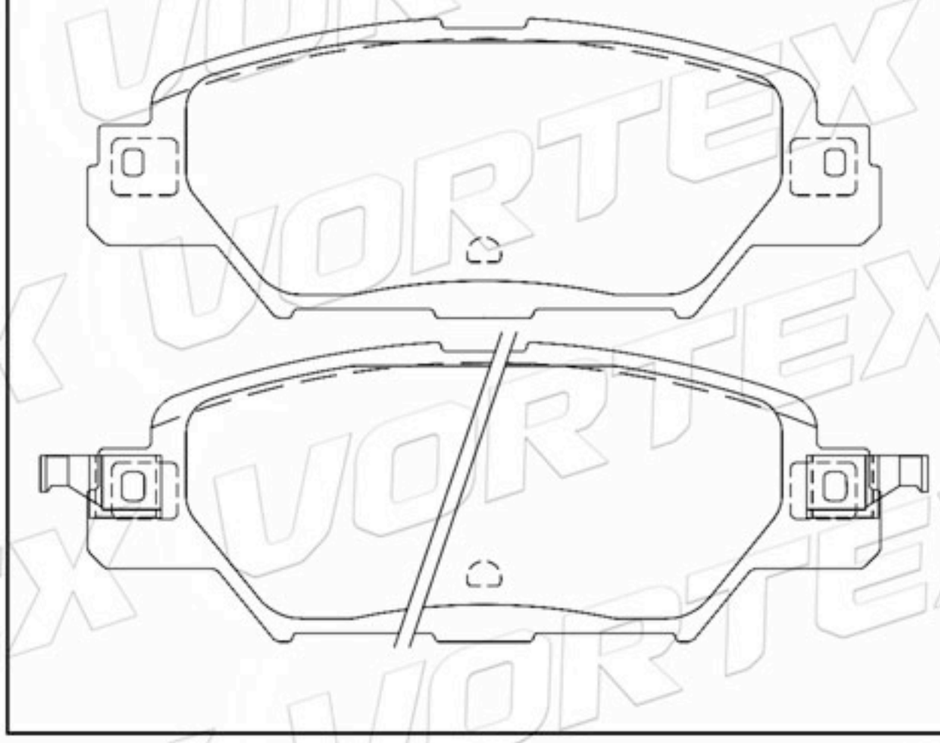

D1874-9103	104.1	47.8	14.6	2A- 1B-1C	MAZDA

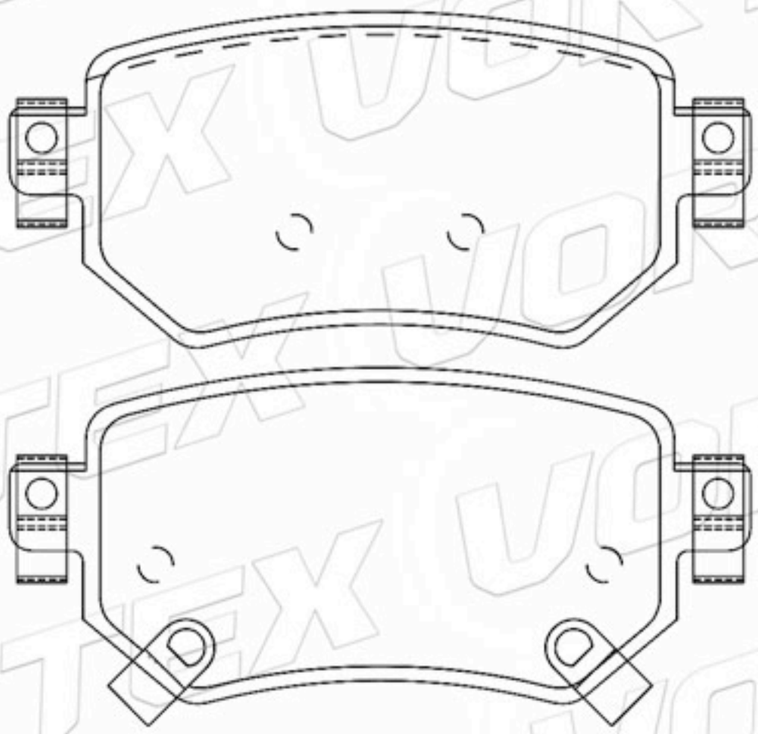

D1818-9053	193.3	65.0	18.5 17.8	2A-2B	FORD

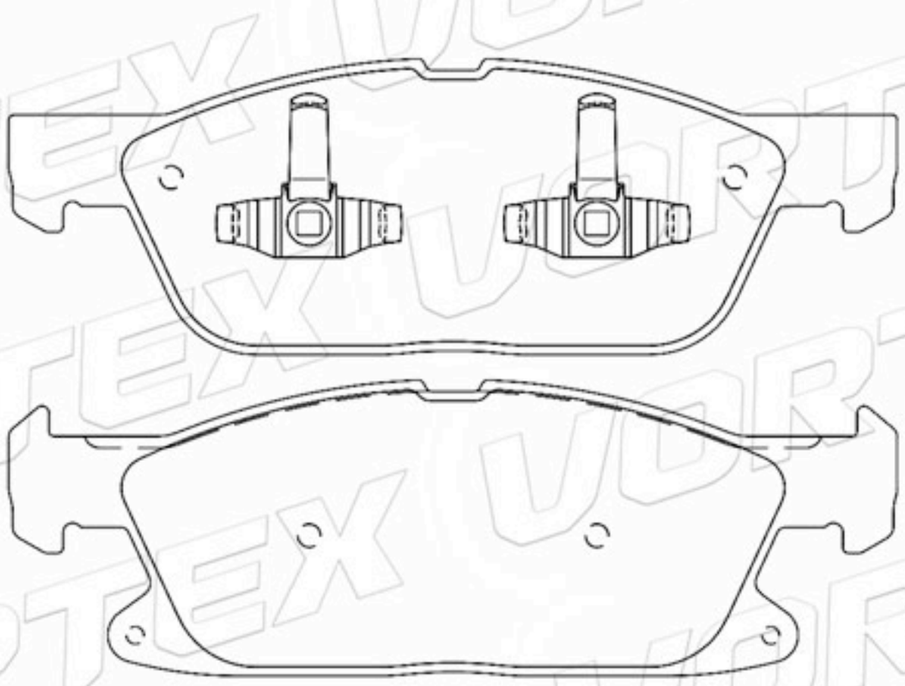

D1709-8932	167.1	62.0	17.5	4	JEEP

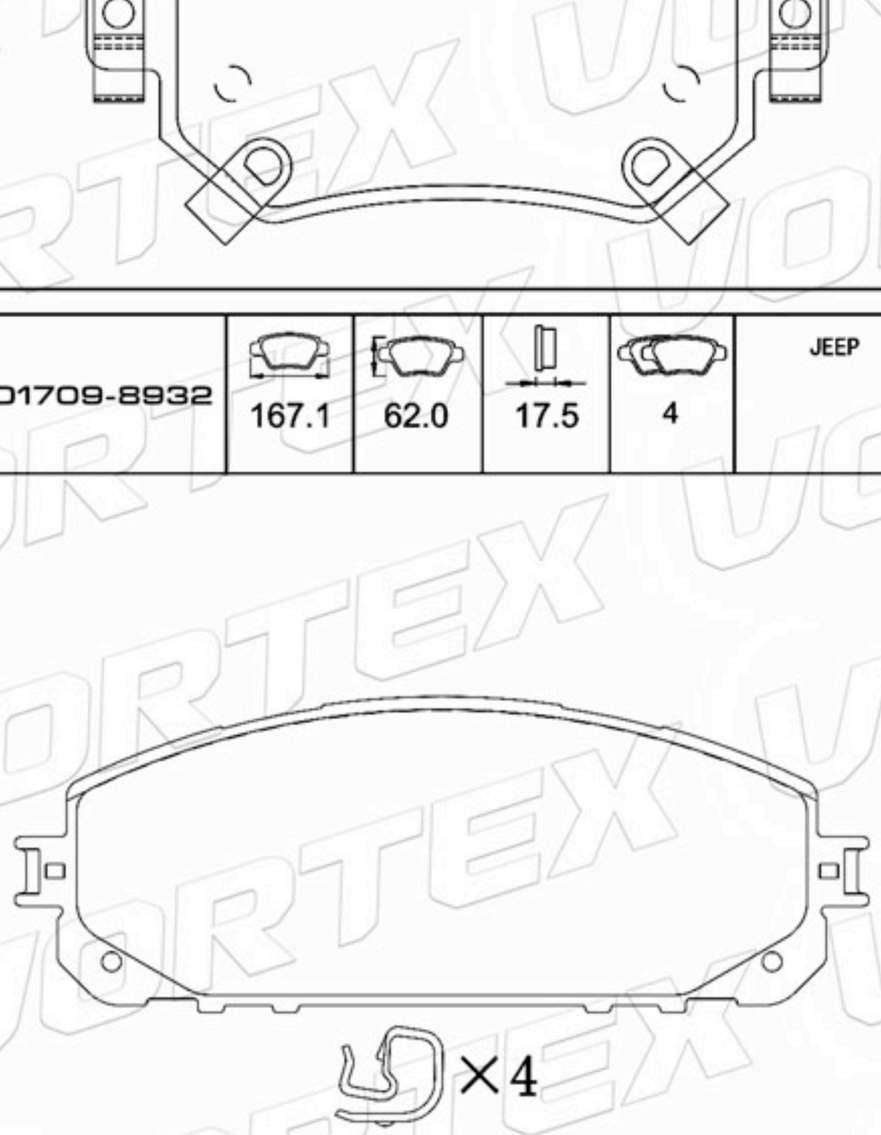

D1337-8448	137.7	46.2	16.4	2A- 1B-1C	CADILLAC

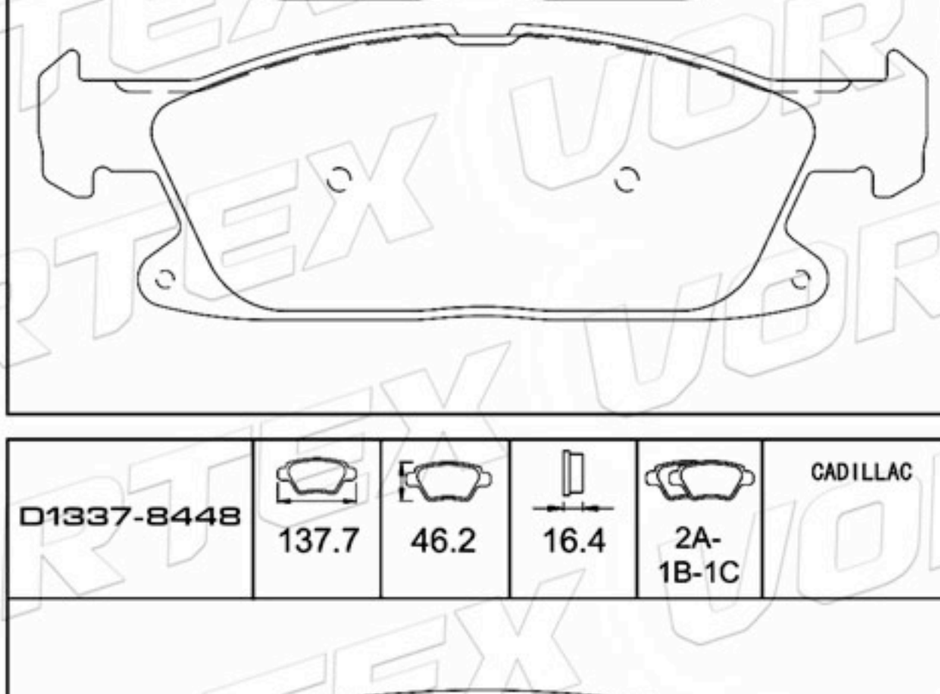

www.vortexautoparts.com
info@vortexautoparts.com
F&F Tower, Oficina 33-A, Calle 50, Ciudad de Panamá

Catálogo de Pastillas de Freno

D1896-9124	169.9	58.7	15.9	2A-1B-1C	CADILLAC

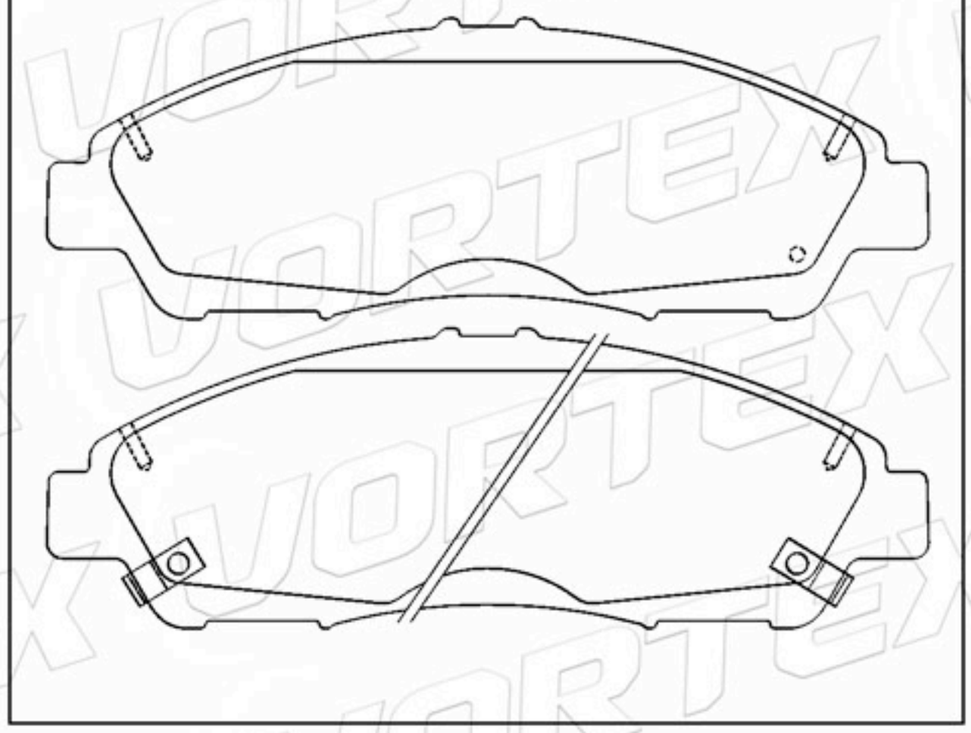

D1914-9105	114.6	47.8	16.6	2A-2B	CADILLAC

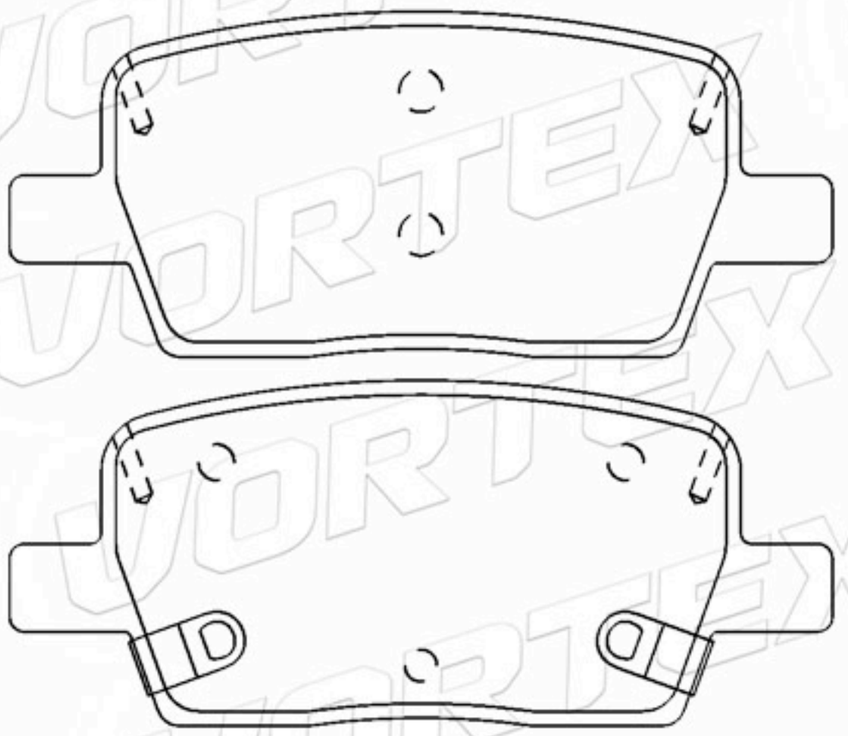

D1865-9094	180.1 181.4	74.9 75.2	18.0 17.3	2A-2B	VOLVO

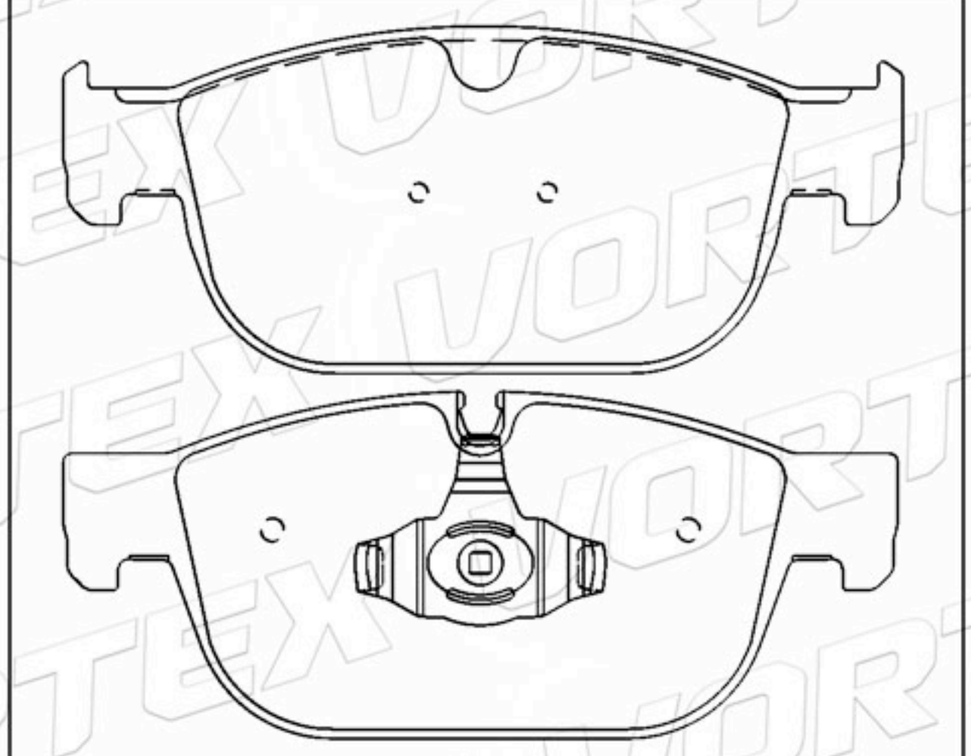

D1866-9095	180.3 181.4	72.4 72.6	18.3 17.7	2A-2B	VOLVO

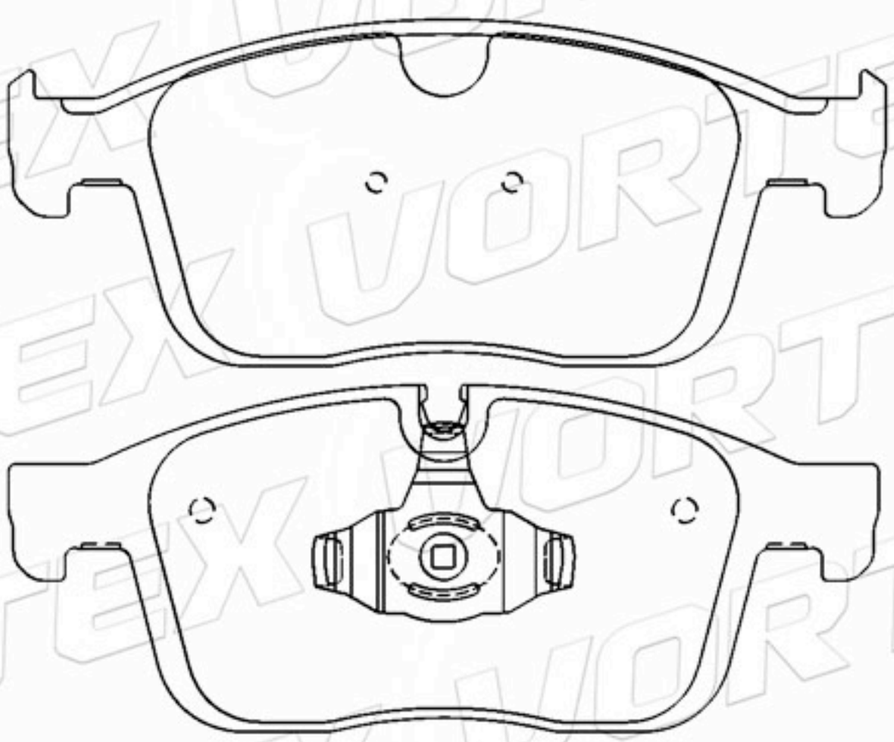

D1697-8840	148.8	62.2	16.9	2A-1B-1C	HONDA

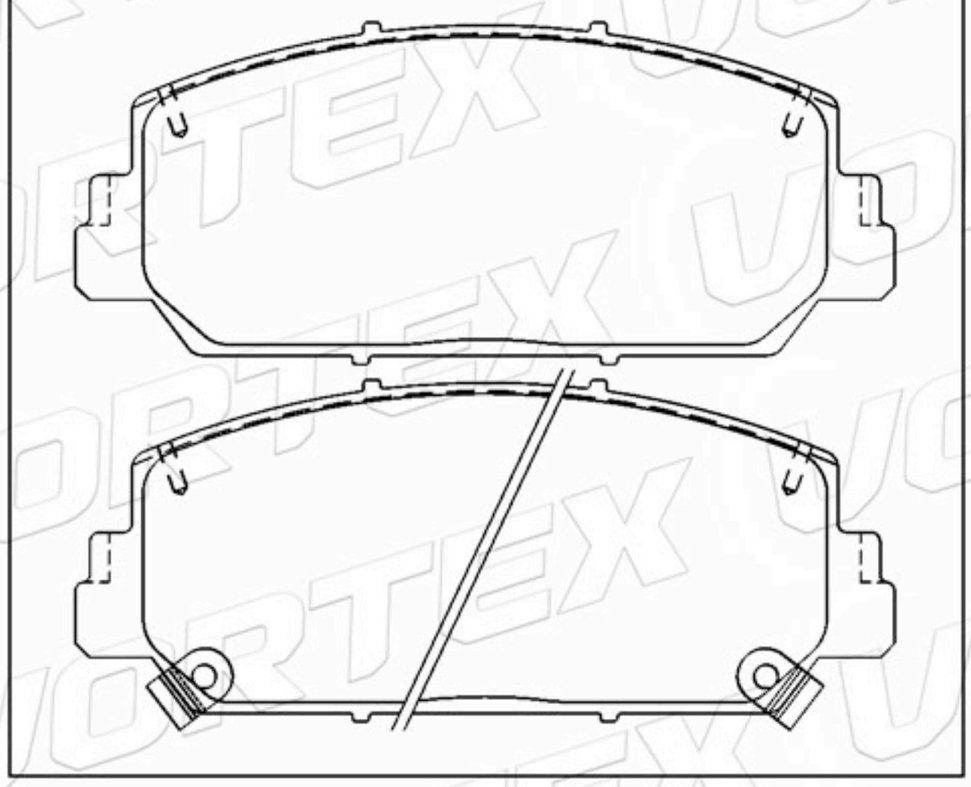

D1928-9153	126.5	51.8	17.4	2A-1B-1C	CHEVROLET

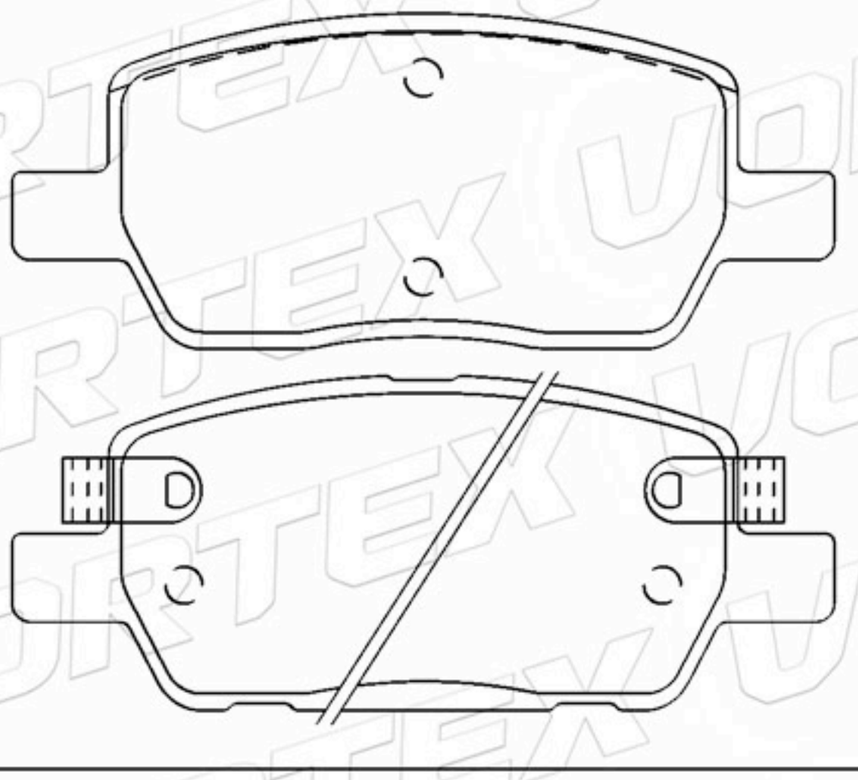

www.vortexautoparts.com
info@vortexautoparts.com
F&F Tower, Oficina 33-A, Calle 50, Ciudad de Panamá

QS 9000 TÜV CERTIFIED ISO-9001 ISO-14001
SGS
GERMAN TECHNOLOGY

Catálogo de Pastillas de Freno

D1724-8397	113.3	49.3	15.4	2A-1B-1C	HONDA

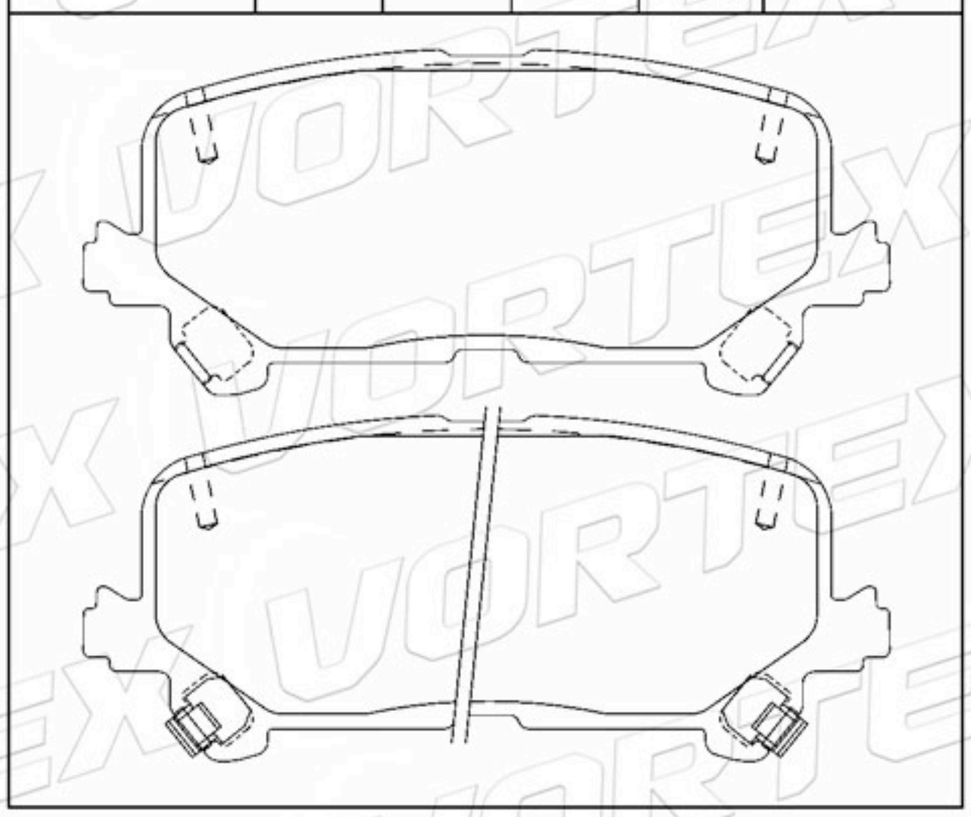

D1665-8893	123.2	53.3 48.5	15.0	2A-2B	FORD

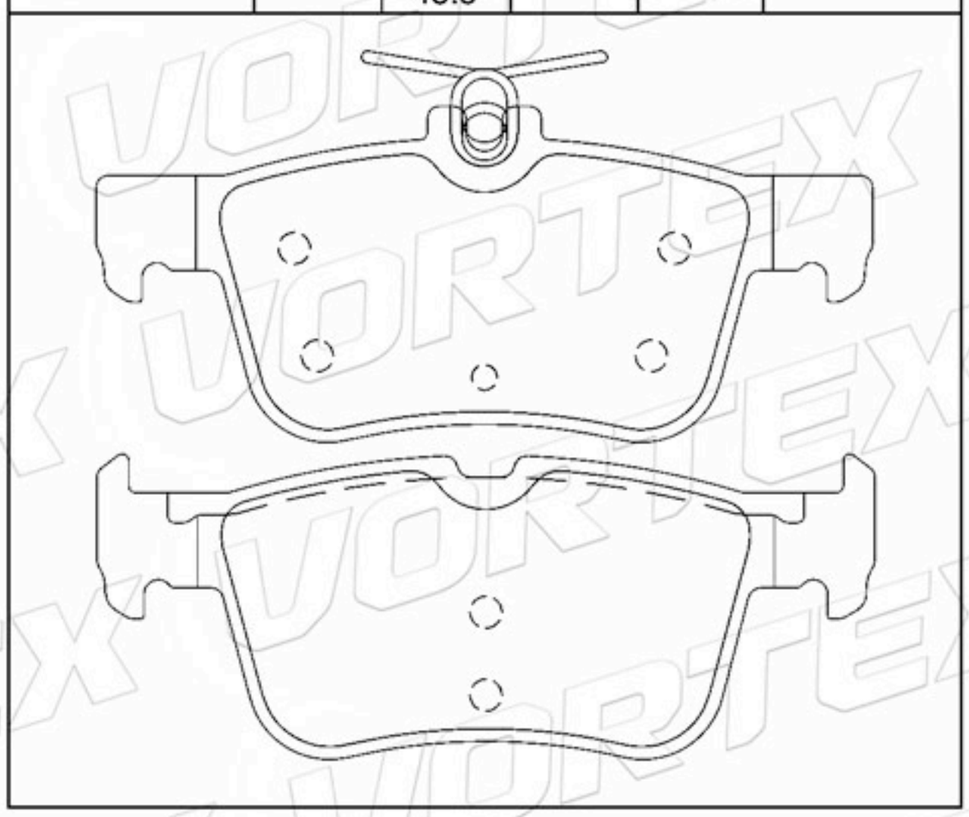

58302-G4A30	104.6	49.0	14.7	2A-1B-1C	HYUNDAI

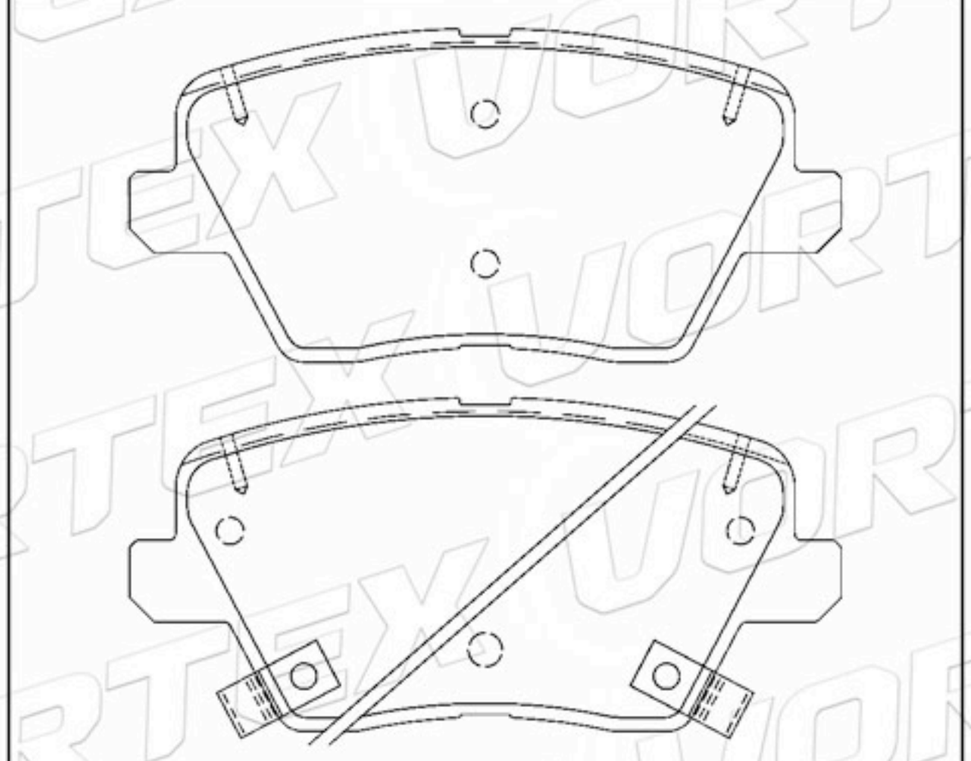

04465-02520	134.0	58.8	18.0	2A-1B-1C	TOYOTA

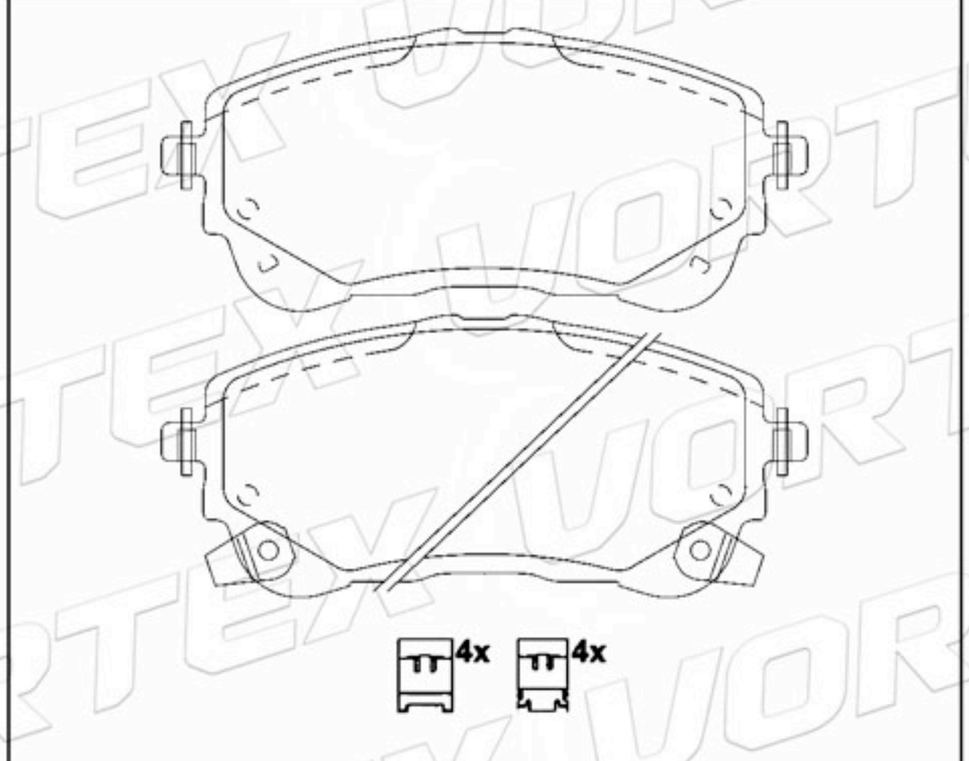

9443-D2202	117.8	48.7 50.9	15.0	2A-1B-1C	TOYOTA

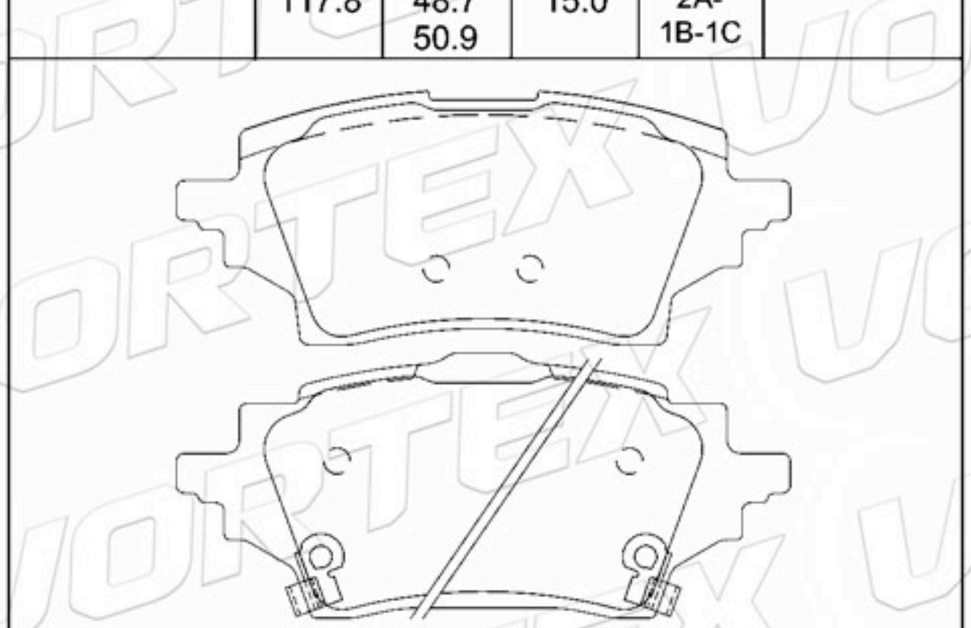

58101-G6A30	121.5	55.3	16.5	2A-1B-1C	KIA

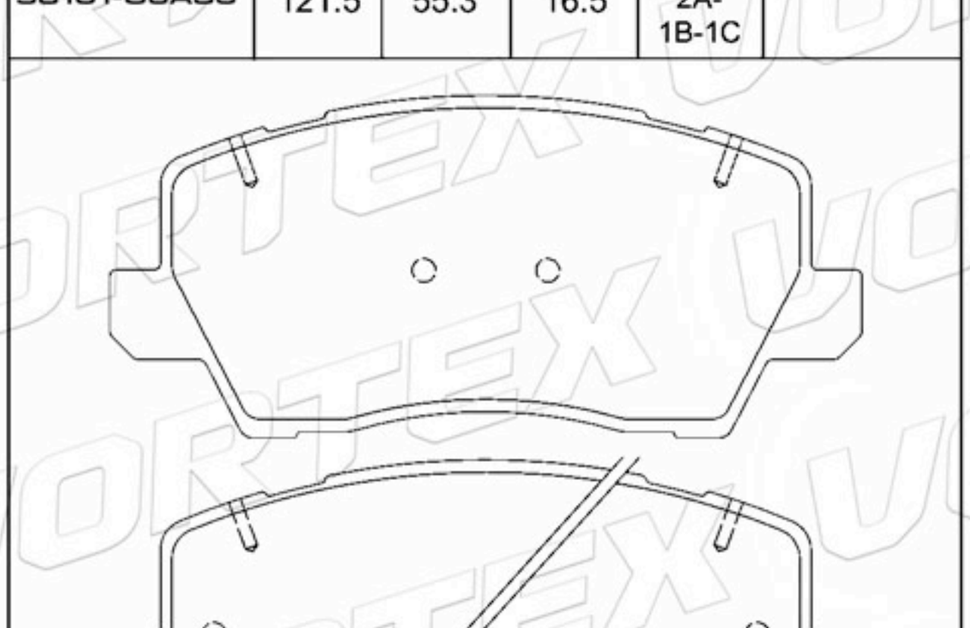

www.vortexautoparts.com
info@vortexautoparts.com
F&F Tower, Oficina 33-A, Calle 50, Ciudad de Panamá

ISO-14001
GERMAN TECHNOLOGY

Catálogo de Pastillas de Freno

D1851-9080	118.6	57.9	17.3	2A-2B	MASERATI

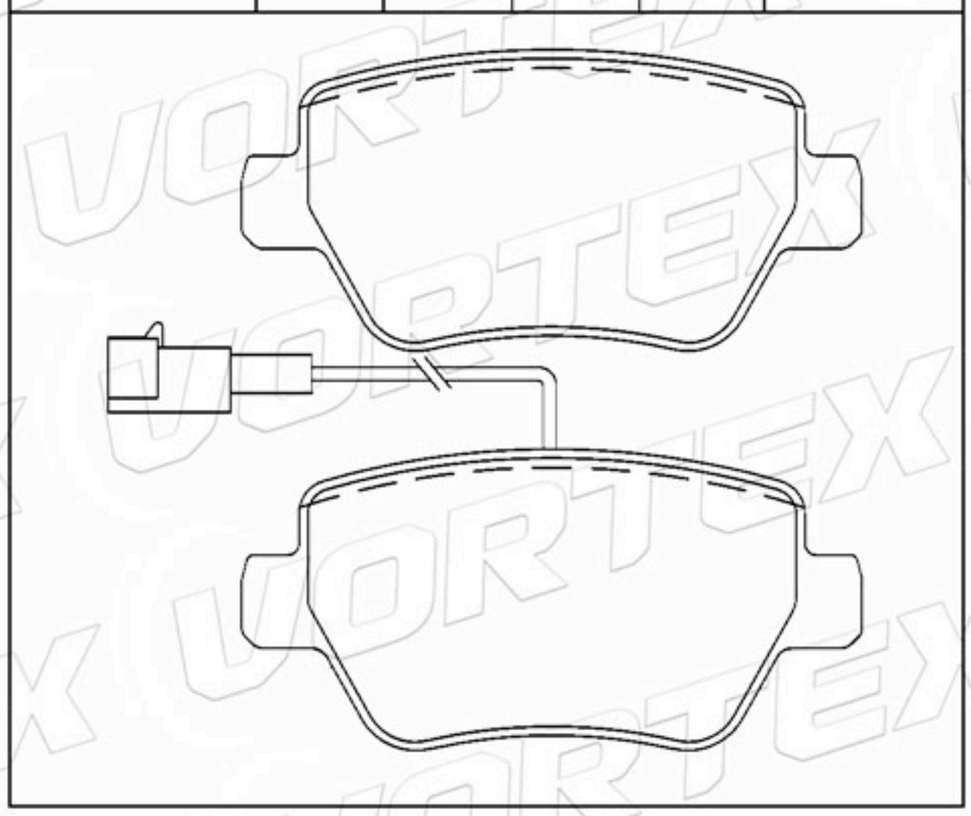

D2106-9340	131.4	52.1	16.1	2A-1B-1C	GAC GROUP

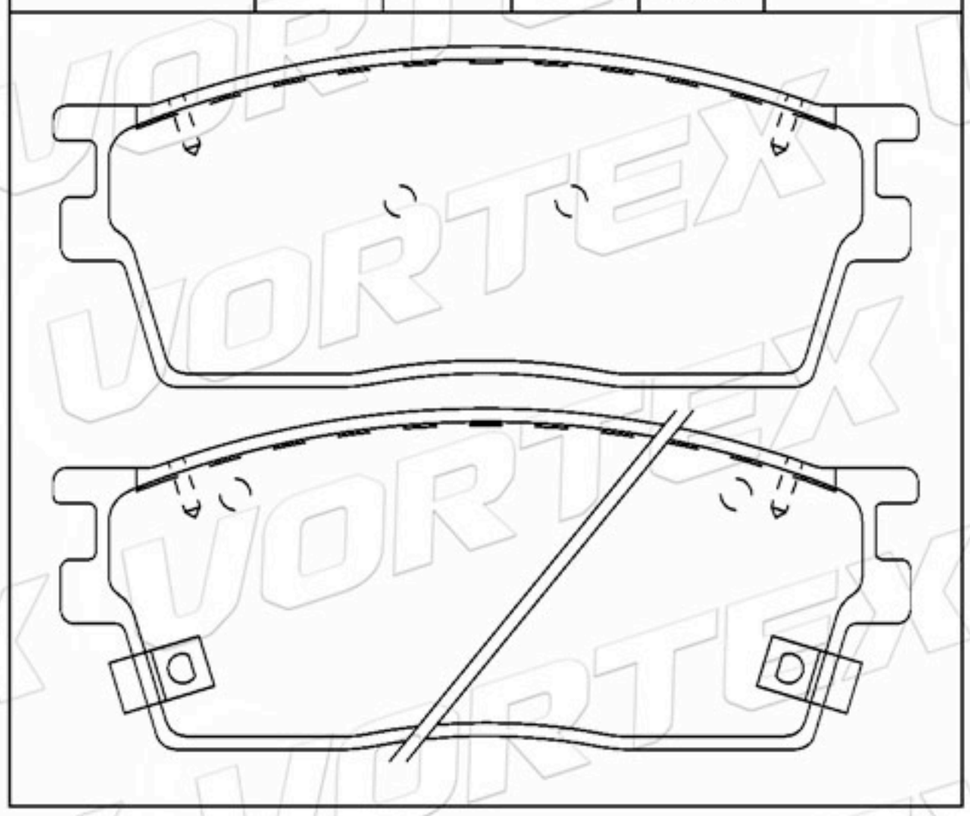

D1775-9005	136.9	58.9 56.4	17.5	2A-2B	FORD

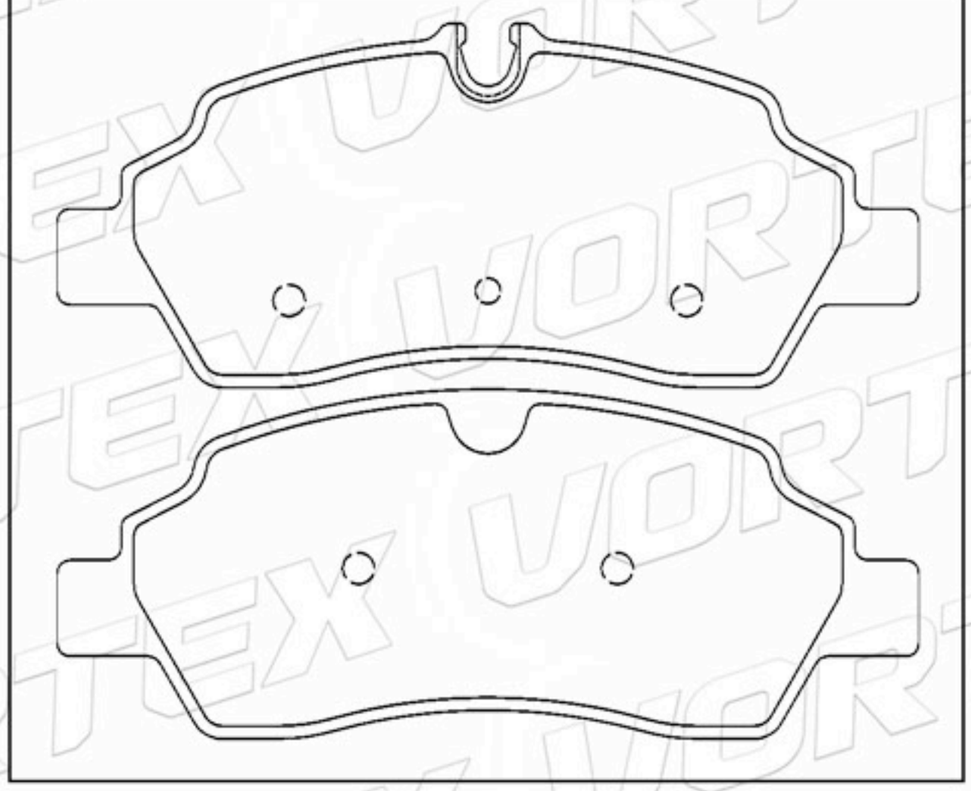

D1941-9166	130.0	60.7	16.9	2A-2B	BAOJUN

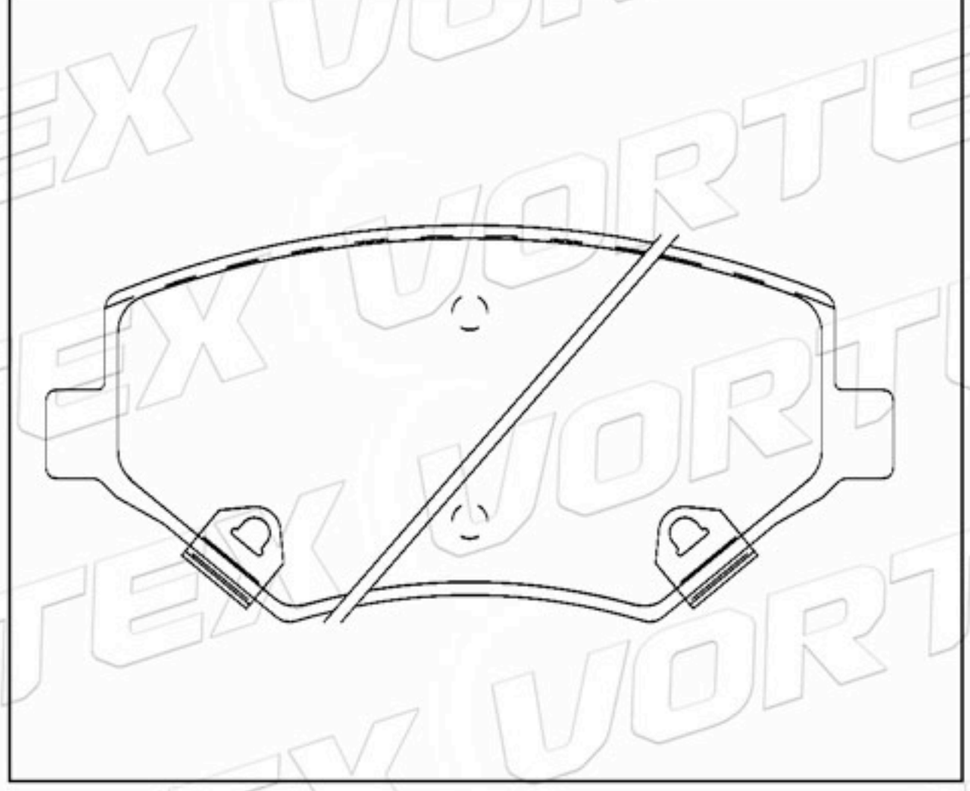

D2031-9265	156.7 155.4	62.7 56.6	16.7	2A-1B-1C	ROEWE

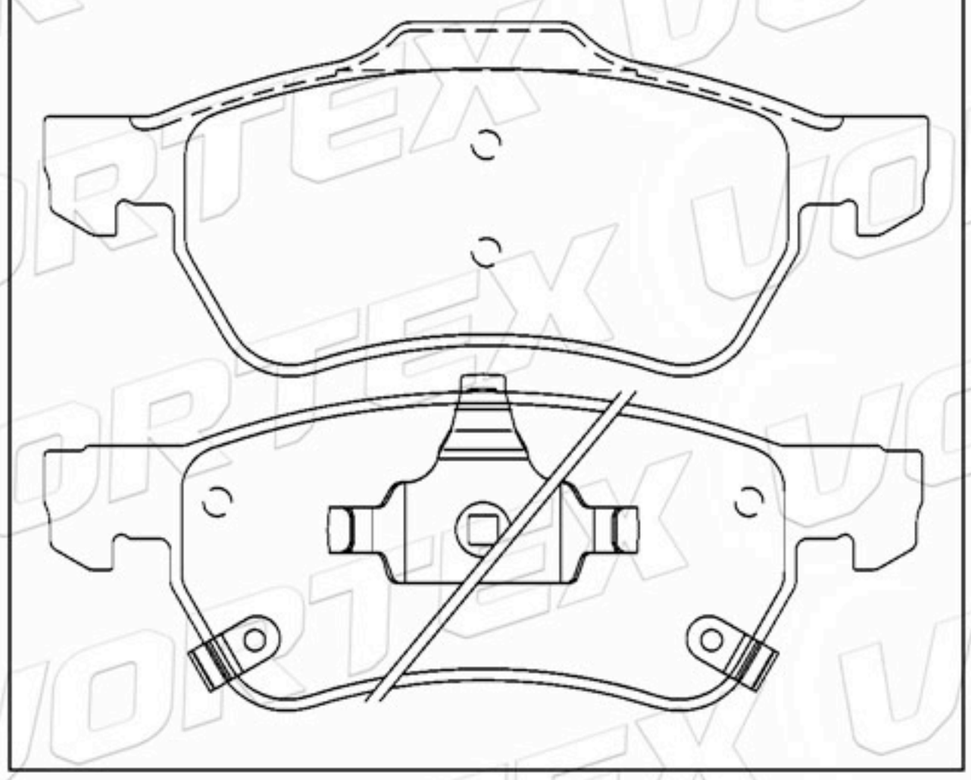

D2317-9557	150.1	49.8 54.0	15.3	2A-1B-1C	ROEWE

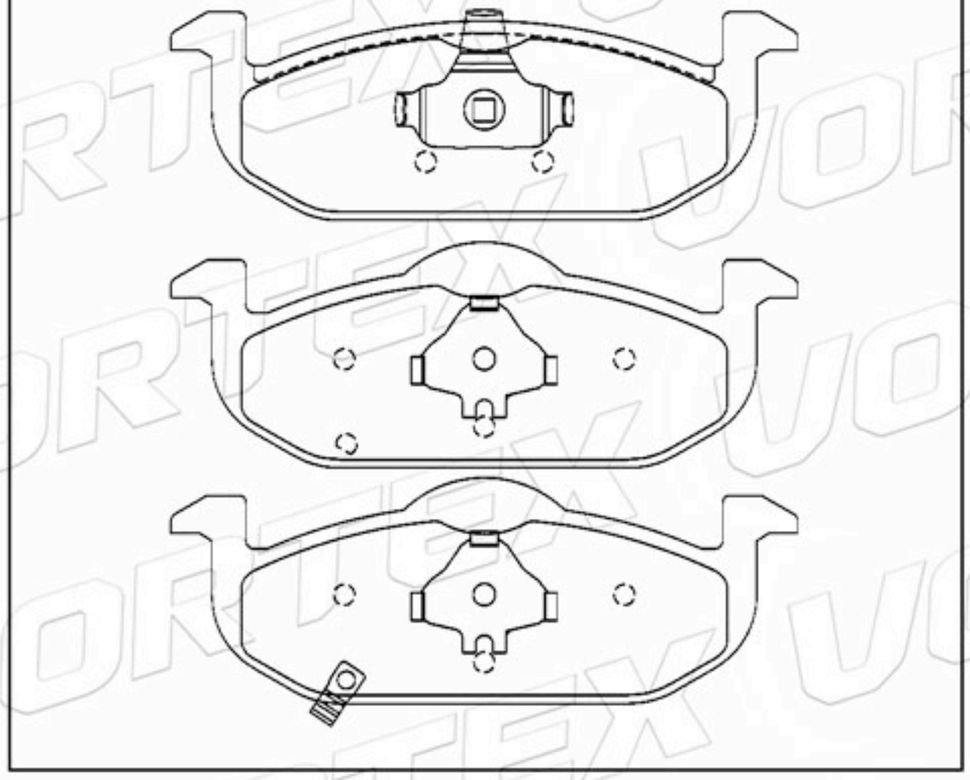

www.vortexautoparts.com
info@vortexautoparts.com
F&F Tower, Oficina 33-A, Calle 50, Ciudad de Panamá

QS 9000 TÜV CERTIFIED ISO-9001 ISO-14001
SGS
GERMAN TECHNOLOGY

Catálogo de Pastillas de Freno

M1133501080	159.8	58.7	17.8	2A-1B-1C	CHERY

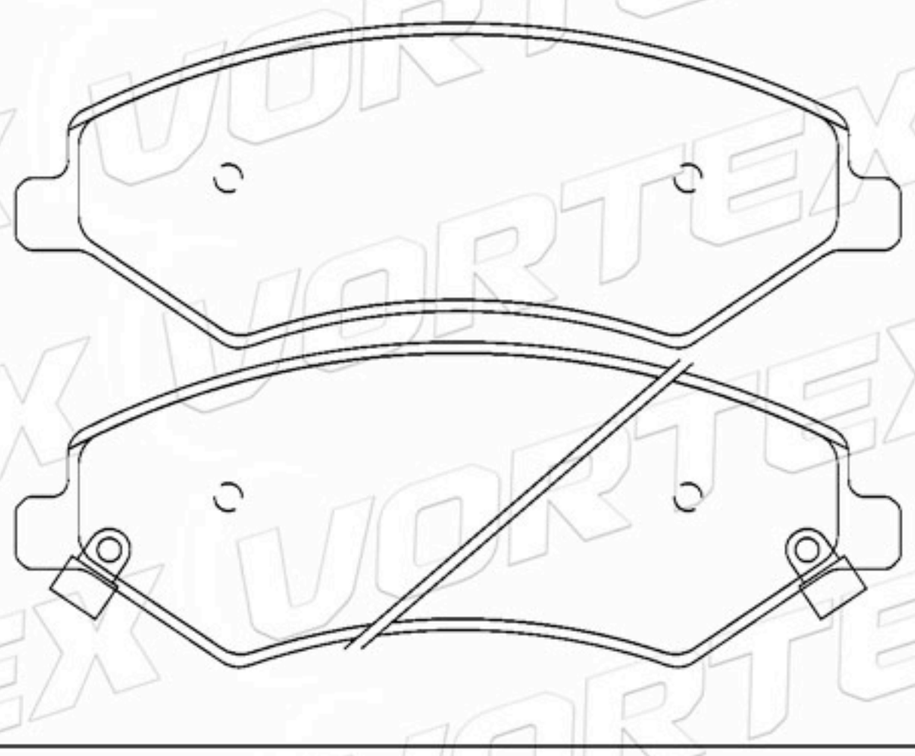

D1305-8357	155.2 156.5	75.4 74.4	19.2 17.8	2A-2B	JAGUAR

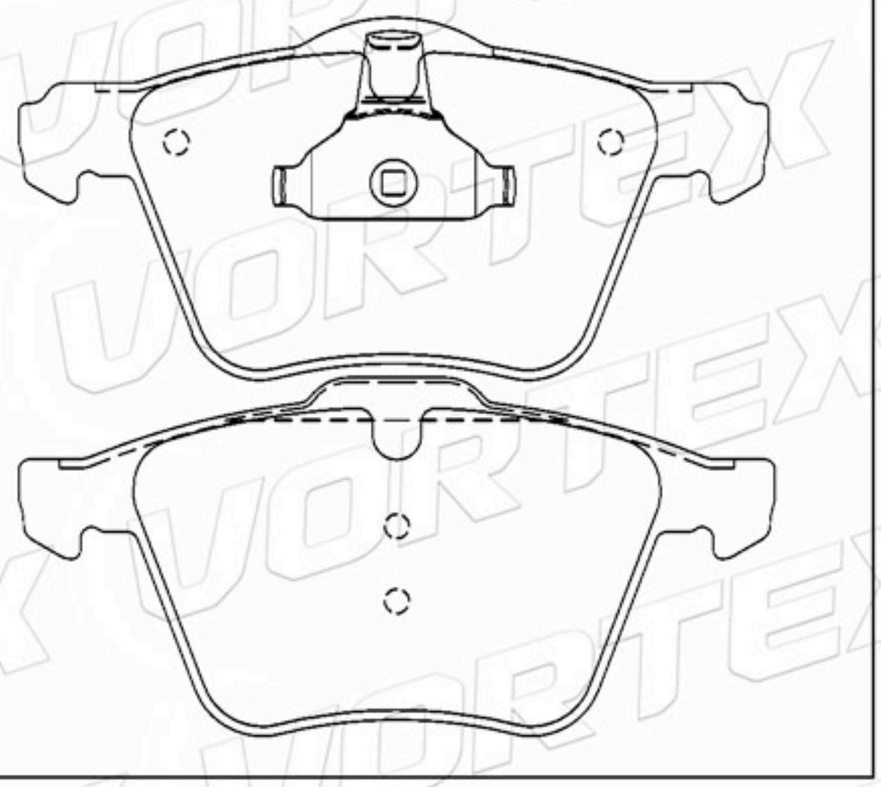

D2085-9320	184.6	70.2	18.3	2A-1B-1C	FORD

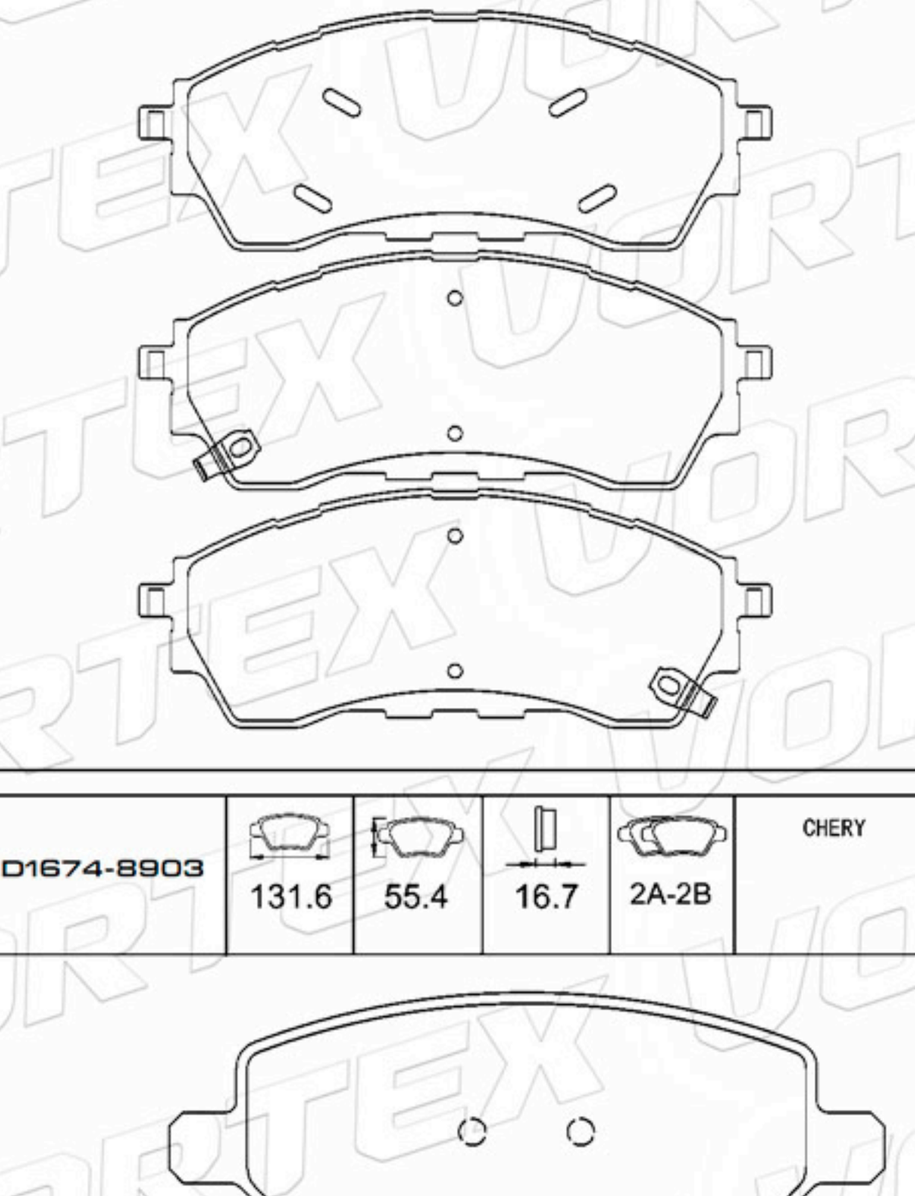

D1606-8820	84.8	51.1	13.2	2A-1B-1C	JAC

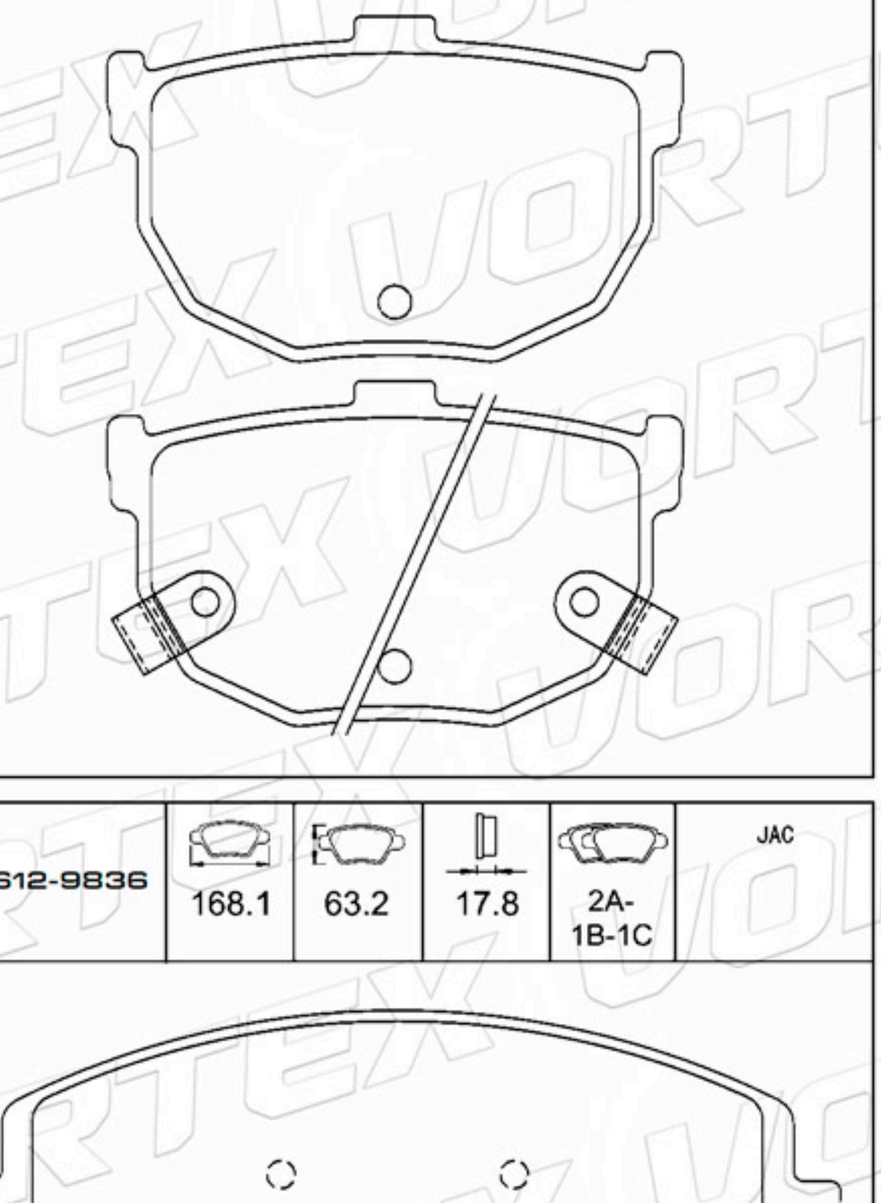

D1674-8903	131.6	55.4	16.7	2A-2B	CHERY

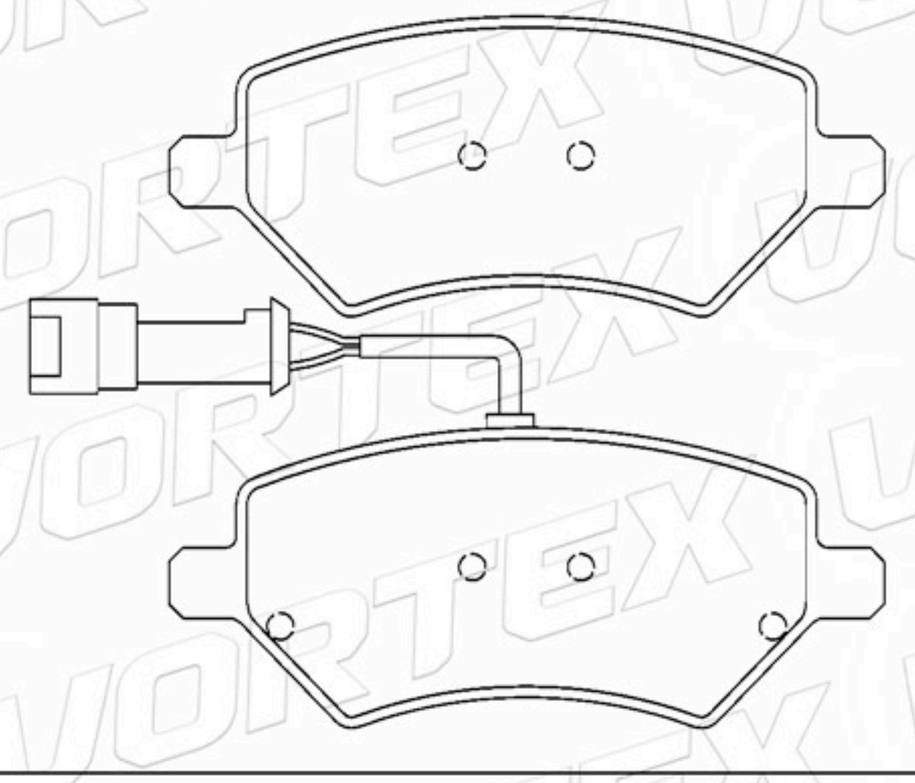

D2612-9836	168.1	63.2	17.8	2A-1B-1C	JAC

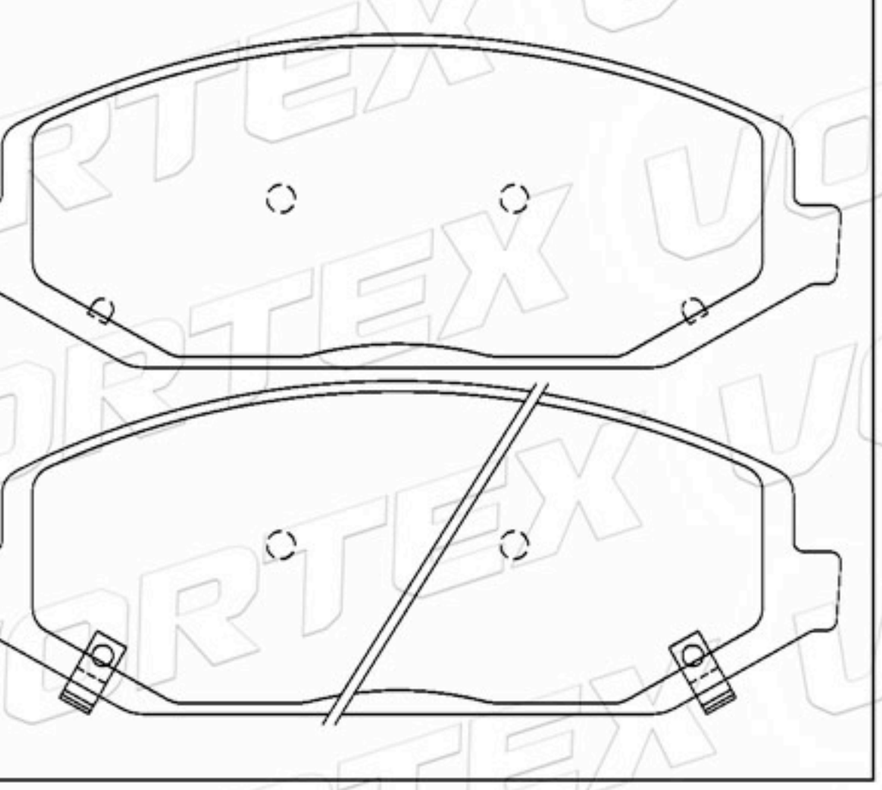

www.vortexautoparts.com
info@vortexautoparts.com
F&F Tower, Oficina 33-A, Calle 50, Ciudad de Panamá

QS 9000 TÜV CERTIFIED ISO-9001 ISO-14001
SGS
GERMAN TECHNOLOGY

Catálogo de Pastillas de Freno

D2266-9506	123.9	51.6	17.6	2A-1B-1C	BAOJUN

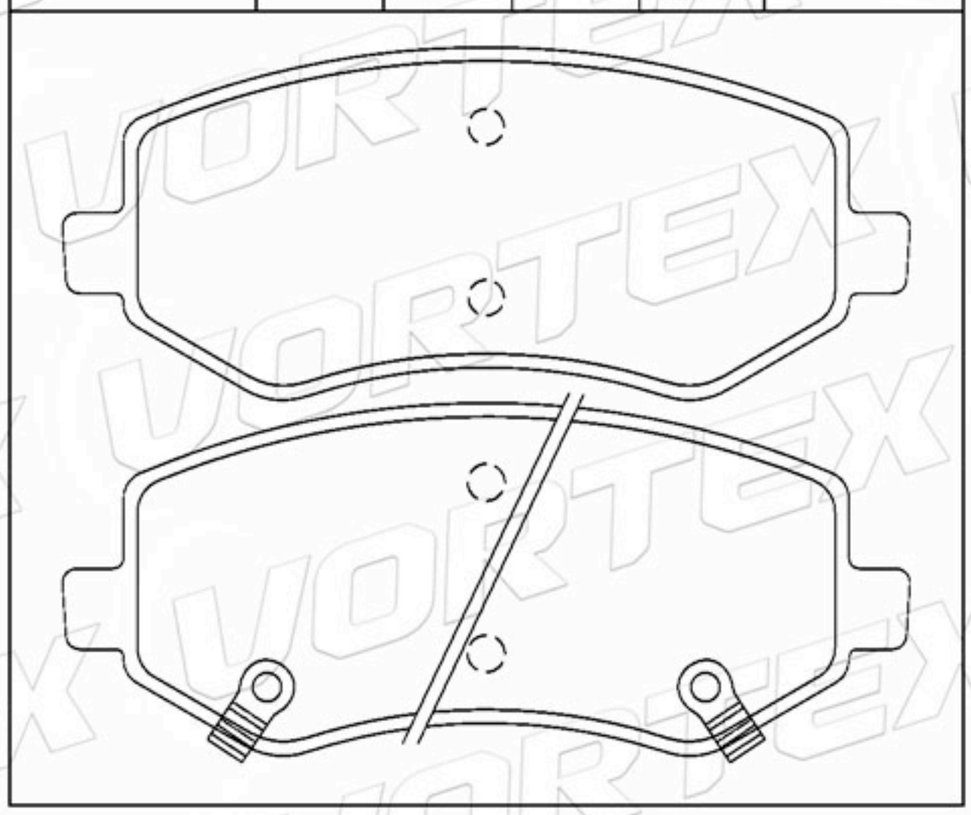

D1878-9106	122.4	48.8 53.6	14.5	2A-1B-1C	HAVAL

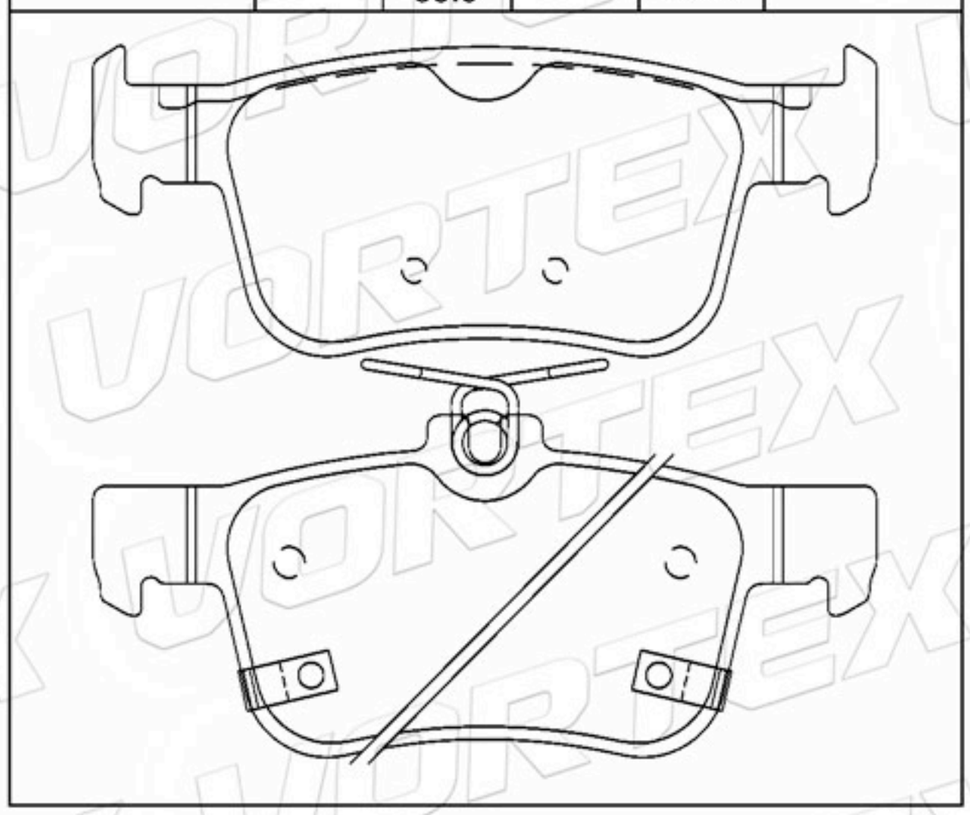

D2107-9341	131.4	59.8	16.6	2A-1B-1C	HAVAL

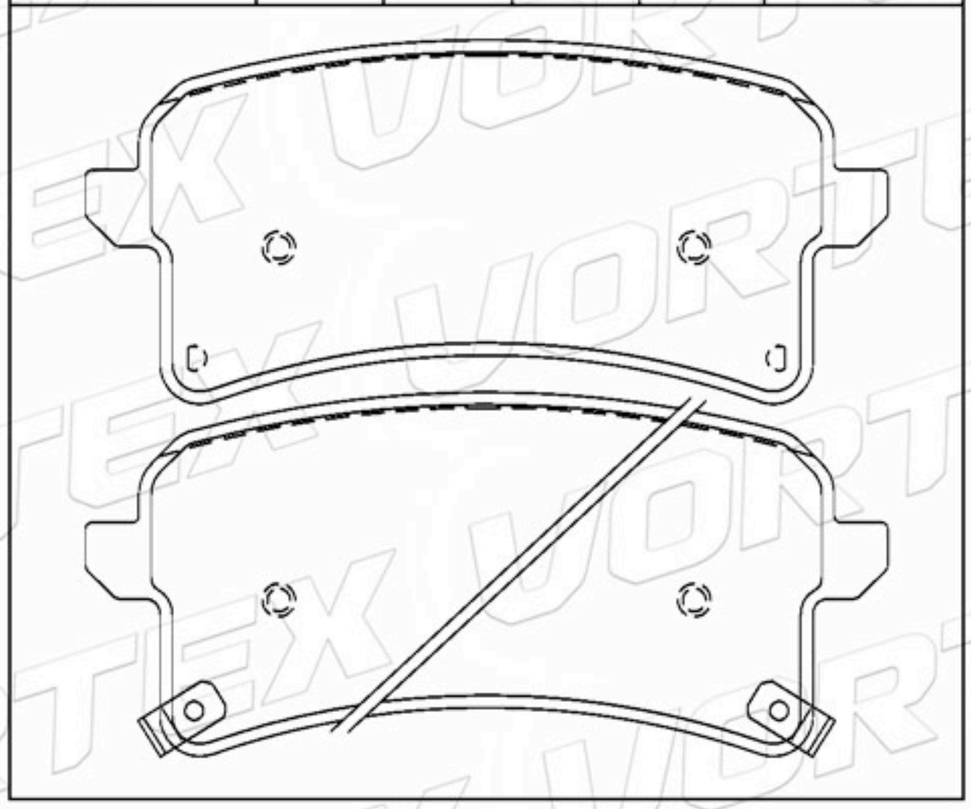

D2114-9348	155.1	64.2	17.9	2A-1B-1C	HAVAL

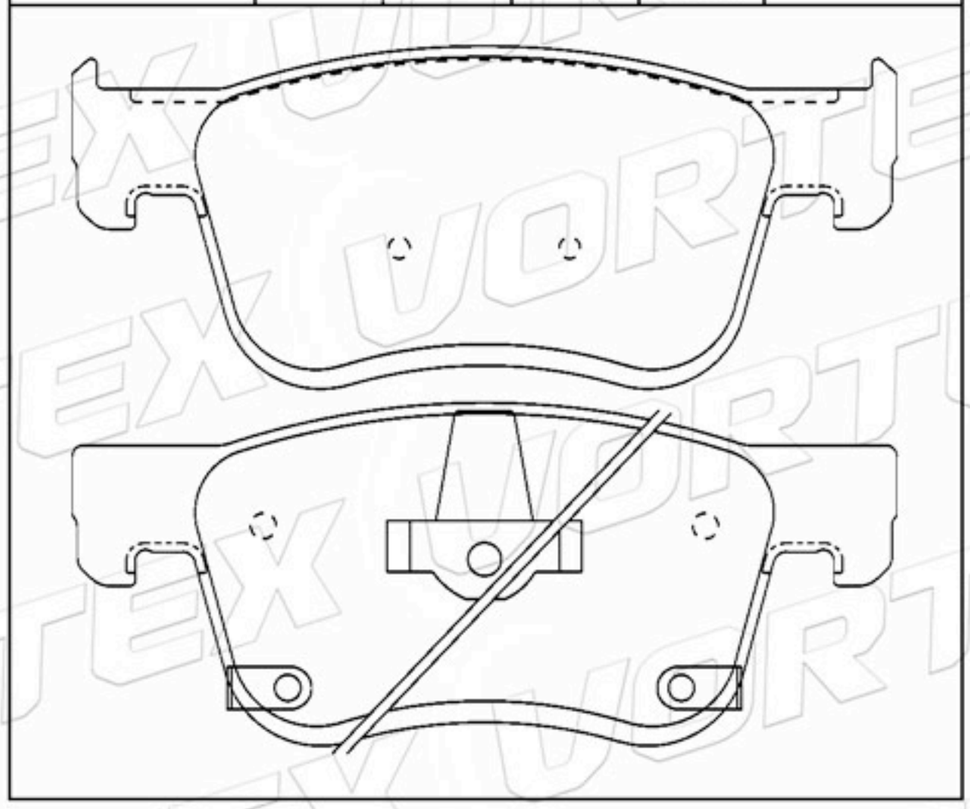

MD1U1421SD	133.6	55.7 61.7	18.0	2A-1B-1C	HAVAL

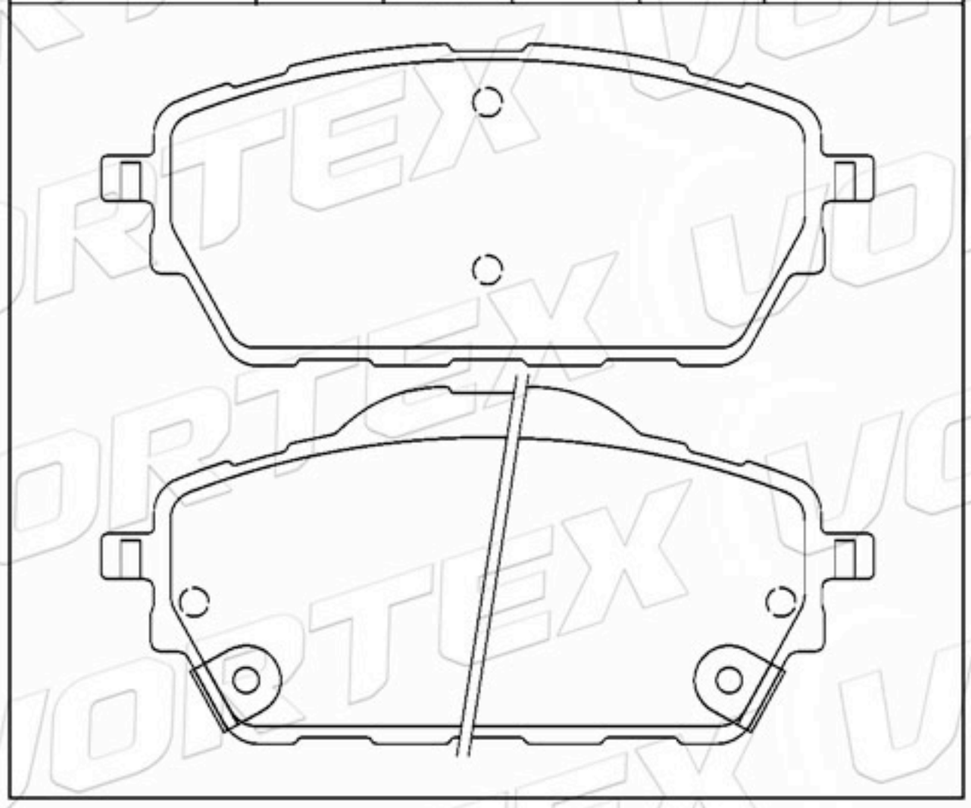

3502110XJZ08A	141.3	49.6	17.0	2A-1B-1C	GREAT WALL

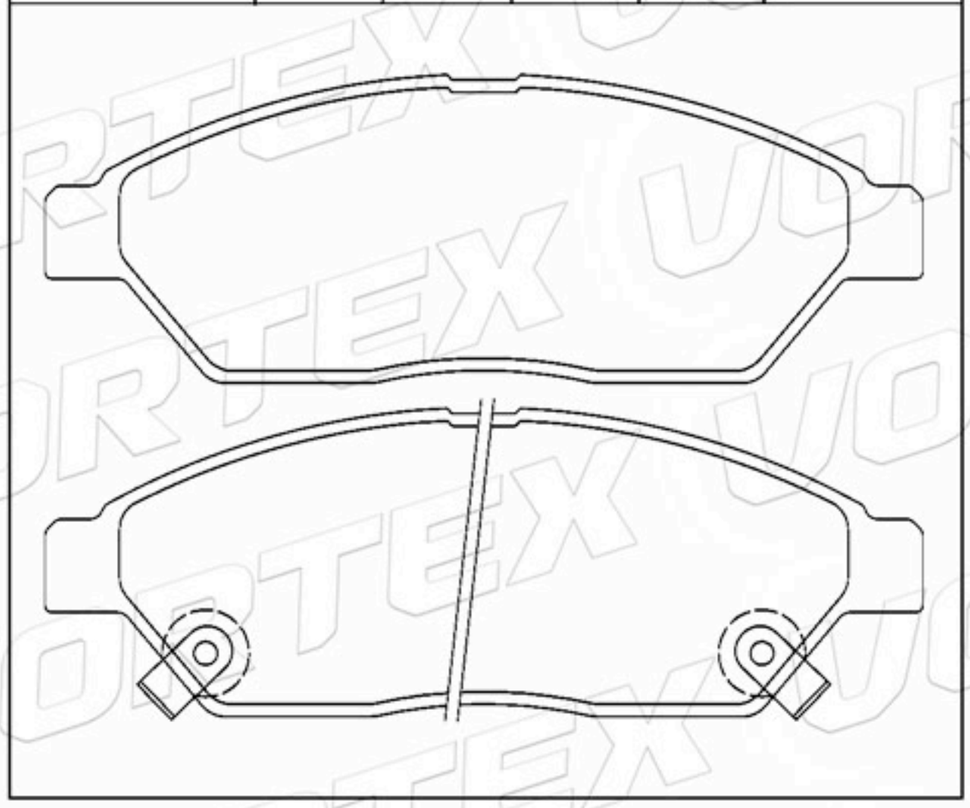

www.vortexautoparts.com
info@vortexautoparts.com
F&F Tower, Oficina 33-A, Calle 50, Ciudad de Panamá

Catálogo de Pastillas de Freno

D1541-8749	136.8	57.6	19.3	4	PEUGEOT

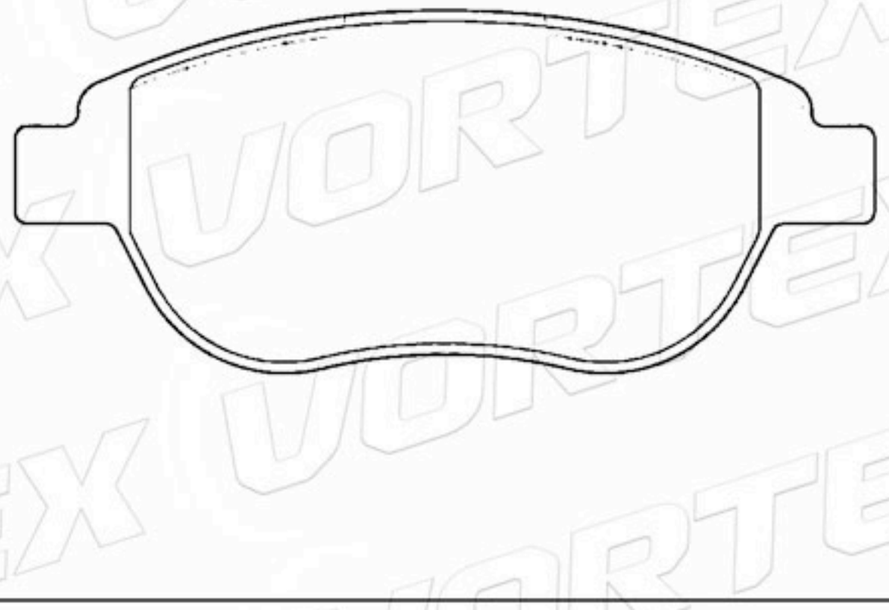

D2086-9323	127.8	49.6	17.5	2A- 1B-1C	BAOJUN BUICK

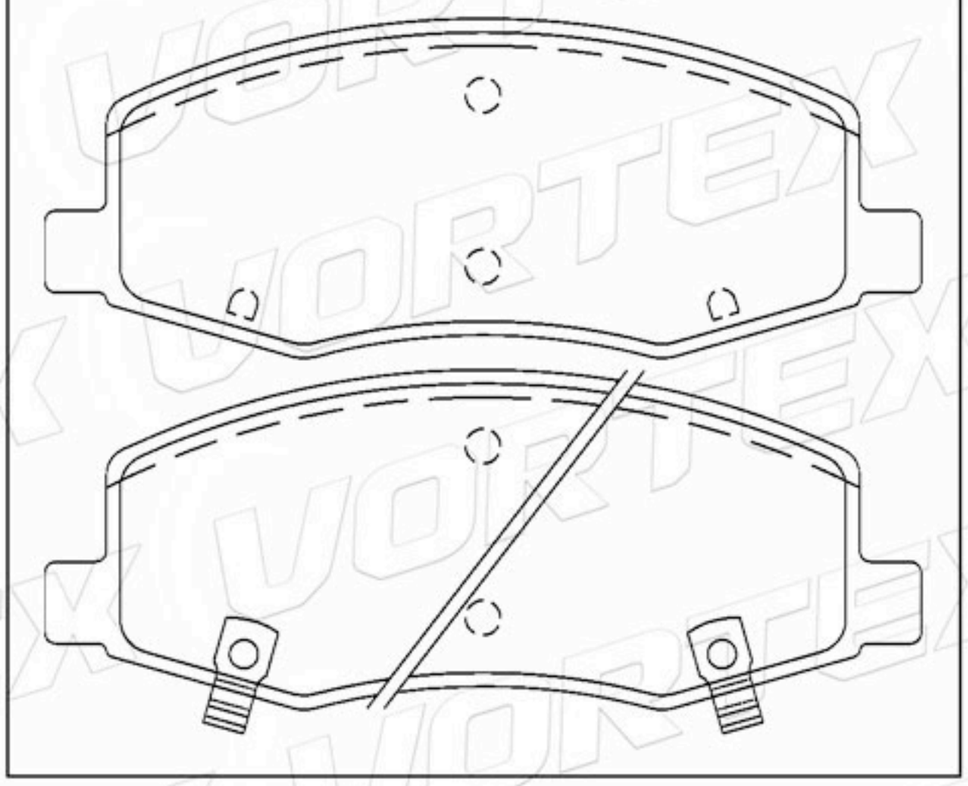

FDB668	179.9	86.1	21.0	2A-2B	RENAULT

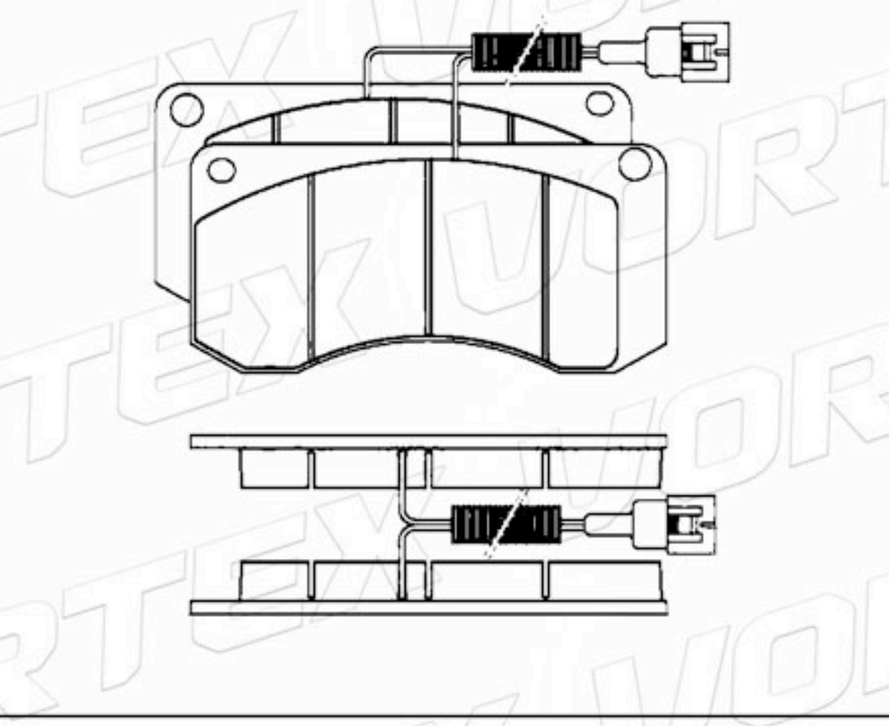

www.vortexautoparts.com
info@vortexautoparts.com
F&F Tower, Oficina 33-A, Calle 50, Ciudad de Panamá

VORTEX

Encuéntranos aquí